DIRECTION CENTRALE
DU MATERIEL
DE L'ARMEE DE L'AIR

ACB105-2-15

TABLEAU DE COMPOSITION ILLUSTRE

AVION

JAGUAR
TYPE A

FUSELAGE

BLOC D'IDENTIFICATION

CODE ENTREPRISE : F6117

REFERENCE ARTICLE : JAGA

ENTREPRISE : DASSAULT-AVIATION

EDITION ORIGINALE EN DATE DE NOVEMBRE 1973

Approuvée par Décision Ministérielle n° 2001/DCMAA/MT2 du 20 Novembre 1973

MISE A JOUR EN DATE DE FEVRIER 2000

Approuvée par Décision DCMAA n° 18287/EAA 602/DIR/CDTAA du 28 Mars 2000

Nombre d'exemplaires : 84

EDITION : NOVEMBRE 1973

INDEX DES PAGES

Ce document comprend 404 pages
numérotées et datées conformément au présent tableau.
Les pages révisées ou nouvelles sont repérées par la lettre R.
Les pages supprimées sont repérées par la lettre S.
Le sigle [T] est à usage interne du CDTAA.

PAGES	DATE	MISE A JOUR
Préliminaires		
Page de titre	2000-02[T]	R
Index des pages 2	2000-02[T]	R
Index des pages 3	2000-02[T]	R
Index des pages 4	2000-02[T]	R
Index des pages 4A	2000-02[T]	R
Verso	Blanche	
5	1983-02	
6	1983-02	
7	1983-02	
8	Blanche	
9	Originale	
10	Blanche	
SECTION 00		
00-00-1	Originale	
00-01	1976-10	
00-01-1	1989-03	
00-02A	1981-05	
00-02A1	1989-03	
00-02B	1981-05	
00-02B1	1983-02	
00-03A	1975-10	
00-03A1	1993-07	
00-04A	1978-12	
00-04A1	1991-05	
00-04F	1979-12	
00-04F1	1991-05	
00-04M	1976-10	
00-04M1	1993-07	
00-05	Originale	
00-05-1	1989-03	
Verso	Blanche	
SECTION 10		
10-00-1	Originale	
10-01	1989-03	
10-01-1	1989-03	
10-01-2	1989-03	
10-02A	1981-05	
10-02A1	1989-03	
10-02A2	1989-03	
10-02B	1981-05	
10-02B1	1993-07	
10-02B2	1993-07	
10-03A	1975-10	
10-03A1	1993-07	
10-03A2	1993-07	
SECTION 11		
11-00-1	Originale	
11-01	1978-12	
11-01-1	1983-02	
11-02	1978-12	
11-02-1	1983-02	
11-02-2	1983-02	
11-02B	1980-09	
11-02B1	1983-02	
11-02F	1986-03	
11-02F1	1983-02	
11-02F2	1983-02	
11-02N	1989-03	
11-02N1	1989-03	
11-03	1975-10	
11-03-1	1983-02	
11-03-2	1983-02	
11-03A	1978-12	
11-03A1	1978-12	
11-03B	1978-12	
11-03B1	1983-02	
11-03B2	1983-02	
11-03M	1978-12	
11-03M1	1983-02	
11-03M2	1983-02	
11-04	Originale	
11-04-1	1983-02	
11-04-2	1983-02	
11-05	1986-03	
11-05-1	1996-05[T]	
11-05-2	1989-03	
11-06	1975-10	
11-06-1	1989-03	
11-07	1975-10	
11-07-1	1978-12	
11-07-2	1978-12	
11-08	1986-03	
11-08-1	1989-03	
11-08-2	1989-03	
11-09	1978-12	
11-09-1	1978-12	

PAGES	DATE	MISE A JOUR	PAGES	DATE	MISE A JOUR
11-09-2	1978-12		11-37-1	1981-05	
11-10	1978-12		11-38A	1979-12	
11-10-1	1983-02		11-38A1	1989-03	
11-10-2	1983-02		11-38A2	1984-03	
11-11	1978-12		11-39	1976-10	
11-11-1	1978-12		11-39-1	1981-05	
11-11-2	1978-12		11-40	1975-10	
11-12	1981-05		11-40-1	1981-05	
11-12-1	1981-05		11-40A	1976-10	
11-13	1983-02		11-40A1	1981-05	
11-13-1	1983-02		11-40A2	1976-10	
11-15	1978-12		11-41	1976-10	
11-15-1	1976-10		11-41-1	1981-05	
11-16A	1980-09		11-41-2	1978-12	
11-16A1	1975-10		11-42	1993-07	
11-17	1976-10		11-42-1	1981-05	
11-17-1	1983-02		11-42-2	1979-12	
11-22	1975-10		11-43	1993-07	
11-22-1	1981-05		11-43-1	1993-07	
11-23	1981-05		11-44	1983-02	
11-23-1	1983-02		11-44-1	1993-07	
11-23-2	1981-05		11-45	1975-10	
11-24	1975-10		11-45-1	1993-07	
11-24-1	1976-10		11-46	1975-10	
11-24-2	1976-10		11-46-1	1975-10	
11-25	1989-03		11-47	1978-12	
11-25-1	1989-03		11-47-1	1978-12	
11-25-2	1989-03		11-48	1975-10	
11-25M	1976-10		11-48-1	1993-07	
11-25M1	1981-05		11-49	1975-10	
11-26	1984-03		11-49-1	1993-07	
11-26-1	1984-03		11-50	Originale	
11-26-2	1984-03		11-50-1	1993-07	
11-27	1975-10		11-51A	1976-10	
11-27-1	1981-05		11-51A1	1976-10	
11-28	1984-03		11-51A2	1976-10	
11-28-1	1984-03		11-51A3	1976-10	
11-28-2	1984-03		11-52A	1978-12	
11-31	1980-09		11-52A1	1978-12	
11-31-1	1981-05[T]		11-52A2	1980-09	
11-31M	1996-05[T]		11-53A	1975-10	
11-31M1	1981-05[T]		11-53A1	1993-07	
11-31M	1996-05[T]		11-58A	Originale	
11-31M2	1996-05[T]		11-58A1	1987-01	
11-32	Originale[T]		11-62	1989-03	
11-32-1	1985-03		11-62-1	1989-03	
11-33	1993-07		11-62-2	1989-03	
11-33-1	1983-02		11-63	1975-10	
11-34	1978-12		11-63-1	1983-02	
11-34-1	1978-12		11-63-2	1983-02	
11-35	1978-12		11-64A	Originale	
11-35-1	1978-12		11-64A1	1980-09	
11-35A	1978-12		11-77	1975-10	
11-35A1	1978-12		11-77-1	1980-09	
11-36	1975-10		11-77-2	1980-09	
11-36-1	1981-05		11-78	Originale	
11-37	1978-12		11-78-1	1980-09	

PAGES	DATE	MISE A JOUR
11-79	1975-10	
11-79-1	1975-10	
11-80	1975-10	
11-80-1	1980-09	
11-81	1975-10	
11-81-1	1980-09	
11-81-2	1980-09	
11-82A	1975-10	
11-82A1	1975-10	
11-82A2	1975-10	
11-83	1975-10	
11-83-1	1975-10	
11-84	1975-10	
11-84-1	1976-10	
11-84-2	Originale	
11-85	1980-09	
11-85-1	1985-05	
SECTION 20		
20-00-1	Originale	
20-01A	1979-12	
20-01A1	1993-07	
20-01A2	1991-05	
20-01A3	1993-07	
20-01M	1979-12	
20-01M1	1991-05	
20-01M2	1991-05	
20-02	1976-10	
20-02-1	1993-07	
20-02-2	1993-07	
20-02-3	1993-07	
SECTION 21		
21-00-1	Originale	
21-01	1991-05	
21-01-1	1996-05^{T}	
21-02	1979-12^{T}	
21-02-1	1979-12	
21-02M	1978-12	
21-02M1	1991-05	
21-03	1978-12	
21-03-1	1979-12	
21-04	1989-03	
21-04-1	1989-03	
21-04M	1978-12	
21-04M1	1979-12	
21-05	1985-03	
21-05-1	1985-03	
21-05-2	1985-03	
21-06	Originale	
21-06-1	1980-09	
21-07	1975-10	
21-07-1	1979-12	
21-08	1975-10	
21-08-1	1979-12	
21-08-2	1978-12	
21-08M	1975-10	
21-08M1	1979-12	
21-09	1979-12	
21-09-1	1979-12	
21-09-2	1979-12	
21-10	1975-10	
21-10-1	1979-12	
21-10-2	1979-12	
21-11	Originale	
21-11-1	1979-12	
21-12	1983-02	
21-12-1	2000-02^{T}	R
21-13	2000-02^{T}	R
21-13-1	2000-02^{T}	R
21-13-2	2000-02^{T}	R
21-13-3 V° blanc	1991-05	
21-13-4	2000-02^{T}	R
21-14	1985-03^{T}	
21-14-1	1985-03	
21-14-2	1985-03	
21-15	1975-10	
21-15-1	1981-05	
21-15-2	1979-12	
21-15M	1975-10	
21-15M1	1979-12	
21-16	1993-07	
21-16-1	1981-05	
21-16-2	1978-12	
21-17	1980-09	
21-17-1	1981-05	
21-17-2	1981-05	
21-18	1989-03	
21-18-1	1993-07	
21-18-2	1993-07	
21-18-3	1993-07	
21-19	1976-10	
21-19-1	1979-12	
21-19-2	1978-12	
21-19-3	1978-12	
21-19-4	1978-12	
21-20	1993-07	
21-20-1	1993-07	
21-20-2	1983-02	
21-21	1993-07	
21-21-1	1993-07	
21-21-2	1993-07	
21-22	Originale	
21-22-1	1976-10	
21-23	1989-03	
21-23-1	1989-03	
21-24	1975-10	
21-24-1	1976-10	
21-25	1975-10	
21-25-1	1981-05	
21-26	1984-03	
21-26-1	1983-02	

PAGES	DATE	MISE A JOUR
21-27	1978-12	
21-27-1	1978-12	
21-27-2	1976-10	
21-28	1975-10	
21-28-1	1978-12	
21-29	1975-10	
21-29-1	1976-10	
21-30	Originale	
21-30-1	1978-12	
21-31	1981-05	
21-31-1	1981-05	
21-31-2	1976-10	
21-32	1981-05	
21-32-1	1981-05	
21-33	1975-10	
21-33-1	1976-10	
21-34	1975-10	
21-34-1	1981-05	
21-34-2	1981-05	
21-35	1975-10	
21-35-1	1976-10	
21-35-2	1975-10T	
21-36	1996-05T	
21-36-1	1976-10	
21-36-2	1978-12	
SECTION 30		
30-00-1	Originale	
30-01	1975-10	
30-01-1	1975-10	
30-02	1975-10	
30-02-1	1986-03	
30-03	1986-03	
30-03-1	1989-03	
30-03-2	1989-03	
SECTION 31		
31-00-1	Originale	
31-01	1975-10	
31-01-1	1975-10	
31-02	1975-10	
31-02-1	1975-10	
31-02-2	1975-10	
31-02M	1983-02	
31-02M1	1983-02	
31-02M2	1983-02	
31-03	1978-12	
31-03-1	1975-10	
31-03-2	1985-03	
31-04	Originale	
31-04-1	1975-10	
31-05	1985-03	
31-05-1	1985-03	
31-05-2	1985-03	
31-05-3	1985-03	
31-06	Originale	
31-06-1	1975-10	
31-07	Originale	
31-07-1	1983-02	
31-08	1981-05	
31-08-1	Originale	
31-08-2	1981-05	
31-09	Originale	
31-09-1	1975-10	
31-10	1978-12	
31-10-1	1978-12	
31-10-2	1978-12	
31-11	1986-03	
31-11-1	1986-03	
31-12	1975-10	
31-12-1	1975-10	
31-13	1975-10	
31-13-1	1983-02	
31-13M	1986-03	
31-13M1	1989-03T	
31-14	1996-05T	
31-14-1	1989-03T	
31-14-2	1996-05T	
31-15	1996-05T	
31-15-1	1996-05T	
31-16	1976-10T	
31-16-1	1976-10	
31-16-2	1976-10	
31-17	1978-12	
31-17-1	1980-09	
31-17-2	1981-05	
31-17-3	1981-05	
31-18	1975-10	
31-18-1	1979-12	
31-18-2	1979-12	
31-19	1980-09	
31-19-1	1987-01	
31-19-2	1987-01	
31-20	1981-05	
31-20-1	1986-03	
31-20-2	1981-05	
31-21	1979-12	
31-21-1	1979-12	
31-22	1975-10	
31-22-1	1975-10	
31-23	1976-10	
31-23-1	1976-10	

Supplément abrogé : Néant

DECOMPOSITION GENERALE

AVANT - PROPOS ACB 105 1

Page de titre

Index des pages

Liste des modifications

Décomposition générale

Fiche d'identification

Section 00 - Informations générales

1 - Définition du matériel

2 - Dérogations à la norme AIR 104 (lettre 1168 DCMAA MT2 du 22/5/73)

3 - Méthode de mise à jour

4 - Méthode d'utilisation du T. C. I.

5 - Principe de décomposition du matériel

6 - Principes, signes conventionnels et abréviations employés dans le texte et les planches

7 - Liste alphanumérique des Codes OTAN des fabricants

8 - Identification des réseaux

9 - Liste des articles ayant une documentation propre

NOMENCLATURE DETAILLEE ACB 105 2

- CELLULE, COMMANDES DE VOL

Fascicule 15 - Fuselage

16 - Voilure

17 - Empennage

19 - Commandes de vol et commandes complémentaires

- ATTERRISSEUR

Fascicule 20 - Dispositifs d'atterrissage

-HYDRAULIQUE

Fascicule 21 - Système hydraulique

- HABITABILITE - SECURITE

Fascicule 23 - Conditionnnement d'air

25 - Oxygène

28 - Instruments

29 - Equipements de secours

30 - Aménagement intérieur

INSTALLATION

- INSTALLATION PROPULSIVE

Fascicule 40 - Groupe propulseur

41 - Circuit carburant

45 - Sécurité incendie

48 - Système de démarrage

- INSTALLATION ELECTRIQUE

Fascicule 55 - Génération et distribution électrique

56 - Eclairage

57 - Tableau de pannes

- INSTALLATION RADIO

Fascicule 60 - Radio-navigation - Télécommunications

60-01 - Radio-navigation - Plateaux communs

60-02 - Radio-navigation - Faisceaux communs

60 - Télécommunications

63 - Recherche et surveillance

64 - Identification

70 - Installation de pilotage automatique

71 - Installations de navigation

- ARMEMENT

Fascicule 80 - Généralités armement

62 - Contre-mesures

81 - Canons

82 - Charges militaires, emport et largage

83 - Missiles guidés, emport et largage

84 - Dispositif de visée

87 - Système de guidage armement laser

90 - Photographie

- MATERIELS DE SERVITUDES ET MATERIAUX REPARATIONS

Fascicule 97 - Outillages et matériels de servitudes

98 - Tableaux des articles à confection locale et articles normalisés

98-10 - Tableau des éléments nécessaires à la réparation des câblages électriques

98-20 - Tableau des tuyauteries rigides à confection locale et de repérage des circuits de fluide

98-30 - Tableau des embouts de tuyauteries

98-40 - Tableau des éléments de quincaillerie

98-50 - Tableau des peignes de fabrication standard AIR LB

98-60 - Tableau des serre-câbles TY-RAP

MATERIELS DE SERVITUDES ET MATERIAUX REPARATIONS (Suite)

98-70 - Tableau des tresses de métallisation

98-80 - Tableau des bouchons et obturateurs pour circuits Fluides et connecteurs électriques

98-90 - Tableau des symboles et inscriptions autocollants extérieurs avion

Fascicule 99 - Produits, matériaux et pièces pour réparation des éléments de structure

REPERTOIRES ACB 105 3

01 - Répertoire des références Fabricants

02 - Répertoire des symboles circuits

FASCICULE 15

FUSELAGE

TABLE DES MATIERES

	Sections
GENERALITES	15-00
POINTE AVANT — Pointe extrême avant / Fuselage avant / Pare-brise et verriere	15-10
Pointe avant (nomenclature détaillée)	15-11
FUSELAGE CENTRAL (ensemble)	15-20
Fuselage central (nomenclature détaillée)	15-21
FUSELAGE ARRIERE (ensemble)	15-30
Fuselage arrière (nomenclature détaillée)	15-31

NOTA : les planches des sections 15-10, 15-20, 15-30 sont des planches d'ambiance qui renvoient aux planches de détails dans leur sous-section propre.

FUSELAGE
POINTE AVANT

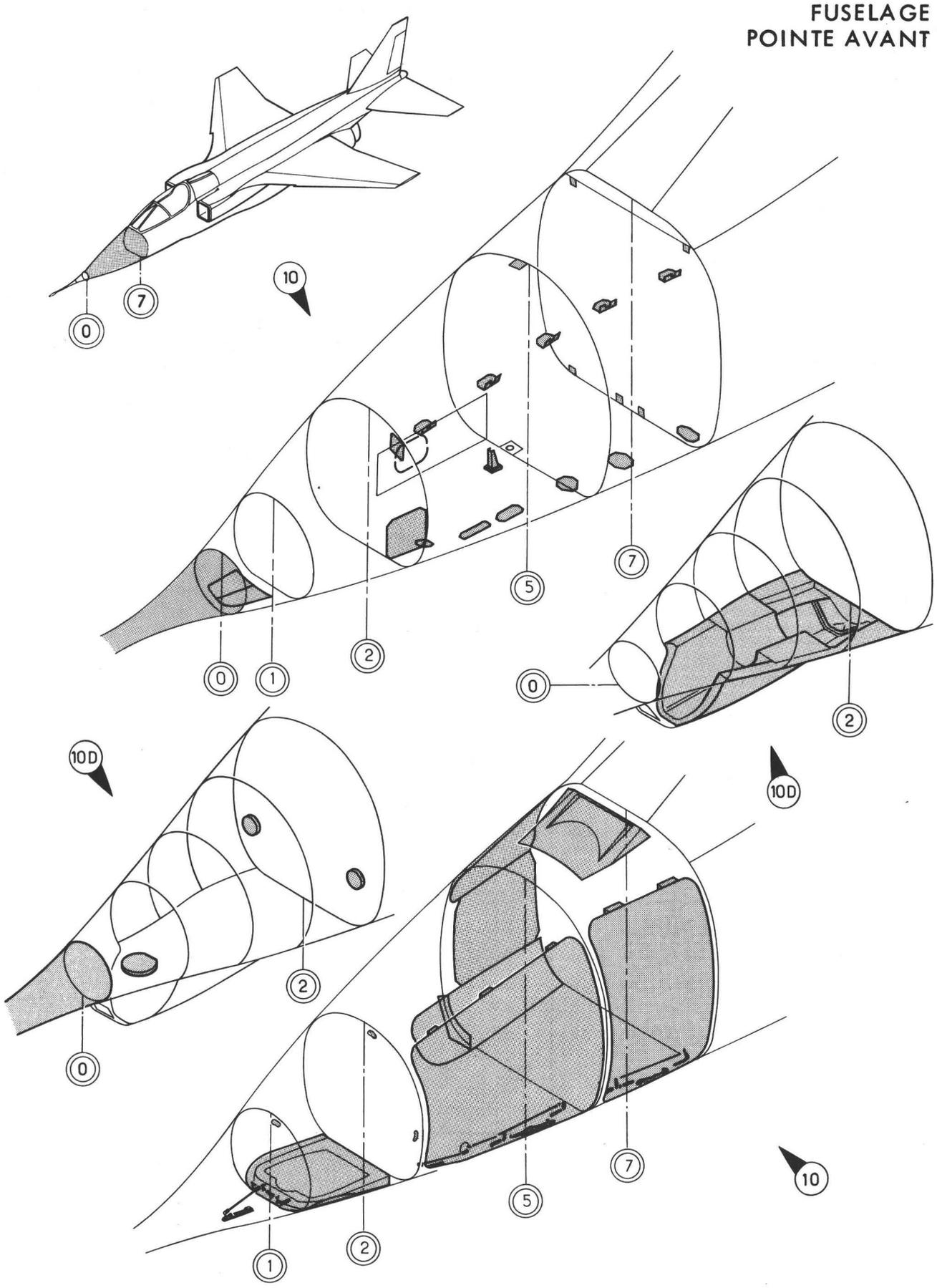

Planche 01 - GENERALITES

Section : 00

Date : OCTOBRE 1976

PLANCHE REPERE	REFERENCE FABRICANT	DESCRIPTION 1234567	Qté	APP.	
01-					
+001		GENERALITES	1	005011 013013	
+001A		GENERALITES (M795).	1	012012	
+001B		GENERALITES (M401).	1	014021	
+001C		GENERALITES	1	022044	
+001D		GENERALITES	1	045080	
+001E		GENERALITES (M795).	1	081130	
+001F		GENERALITES (M1092-1216).	1	131999	R
010		.POINTE EXTREME AVANT . . . . . (VOIR 15-10-01-001)	1	005011 013013	
010A		.POINTE EXTREME AVANT (M795). . . (VOIR 15-10-01-001A)	1	012012	
010B		.POINTE EXTREME AVANT (M401). . . (VOIR 15-10-01-001B)	1	014021	
010C		.POINTE EXTREME AVANT . . . . . (VOIR 15-10-01-001C)	1	022044	
010D		.POINTE EXTREME AVANT . . . . . (VOIR 15-10-01-001D)	1	045080	
010E		.POINTE EXTREME AVANT (M795). . . (VOIR 15-10-01-001E)	1	081130	
010F		.POINTE EXTREME AVANT . . . . . (M1092-1216) (VOIR 15-10-01-001F)	1	131999	R

FUSELAGE
POINTE AVANT

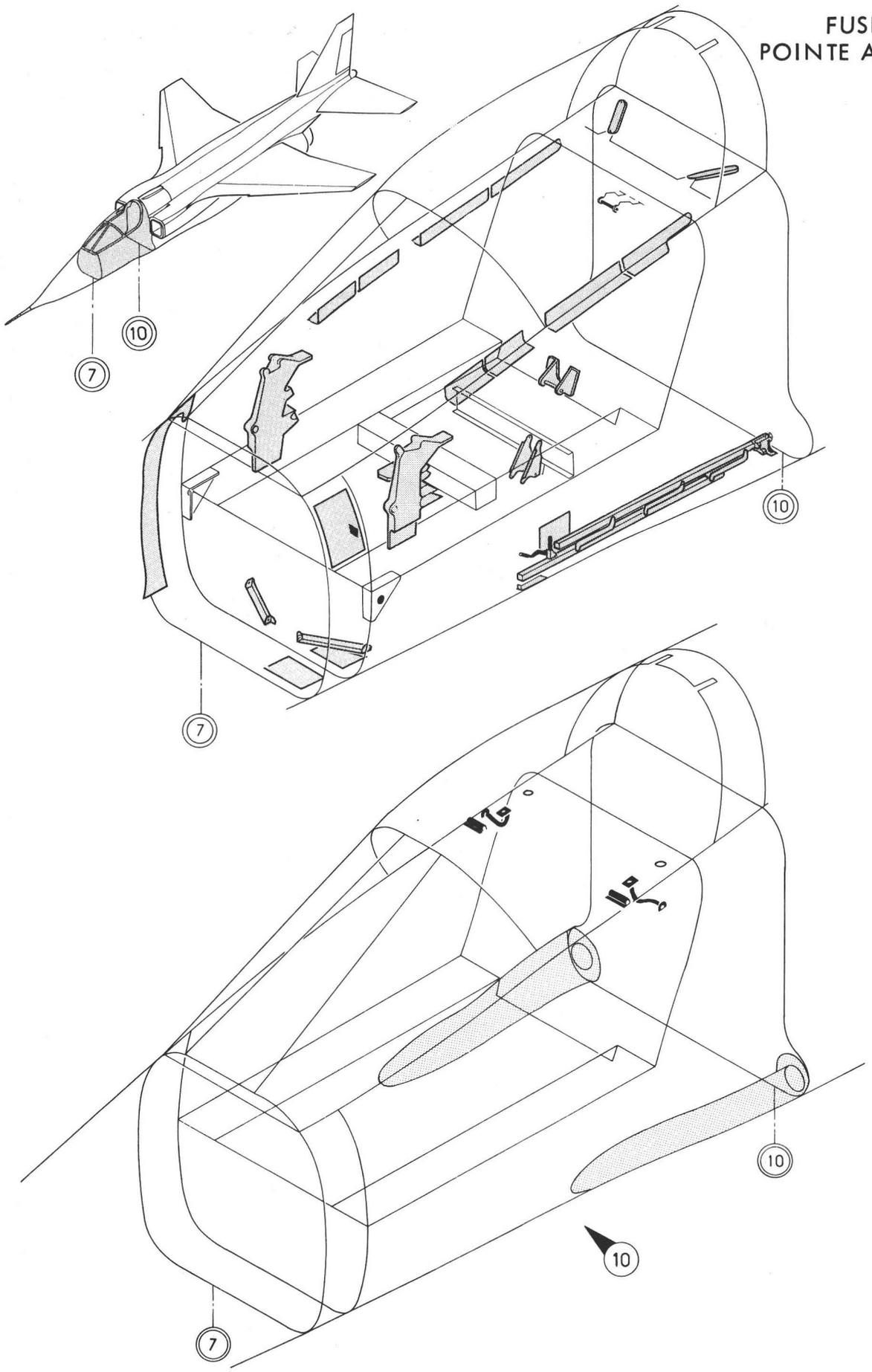

Planche 02 A- GENERALITES

Section : 00

Date : MAI 1981

PLANCHE REPERE	REFERENCE FABRICANT	DESCRIPTION 1234567	Qté	APP.	
02A					
+001		GENERALITES	1	005015	
+001A		GENERALITES (M349).	1	016016	
+001B		GENERALITES (M349).	1	017020	
+001C		GENERALITES (M349).	1	021021	
+001D		GENERALITES (M349-450).	1	022031	
+001E		GENERALITES	1	032057	
+001F		GENERALITES (M777).	1	058081	
+001G		GENERALITES	1	082095	
+001H		GENERALITES (M883).	1	096110	
+001J		GENERALITES (M916).	1	111130	
+001K		GENERALITES (M1147-1181-1317) . .	1	131999	R
010		.FUSELAGE AVANT . . . . . (VOIR 15-10-02A001)	1	005015	
010A		.FUSELAGE AVANT (M349). . . . . (VOIR 15-10-02A001A)	1	016016	
010B		.FUSELAGE AVANT (M349). . . . . (VOIR 15-10-02A001B)	1	017020	
010C		.FUSELAGE AVANT (M349). . . . . (VOIR 15-10-02A001C)	1	021021	
010D		.FUSELAGE AVANT (M349-450). . . . (VOIR 15-10-02A001D)	1	022031	
010E		.FUSELAGE AVANT . . . . . (VOIR 15-10-02A001E)	1	032057	
010F		.FUSELAGE AVANT (M777). . . . . (VOIR 15-10-02A001F)	1	058081	
010G		.FUSELAGE AVANT . . . . . (VOIR 15-10-02A001G)	1	082095	
010H		.FUSELAGE AVANT (M883). . . . . (VOIR 15-10-02A001H)	1	096110	
010J		.FUSELAGE AVANT (M916). . . . . (VOIR 15-10-02A001J)	1	111130	
010K		.FUSELAGE AVANT (M1147-1181-1317) (VOIR 15-10-02A001K)	1	131999	R

FUSELAGE
POINTE AVANT

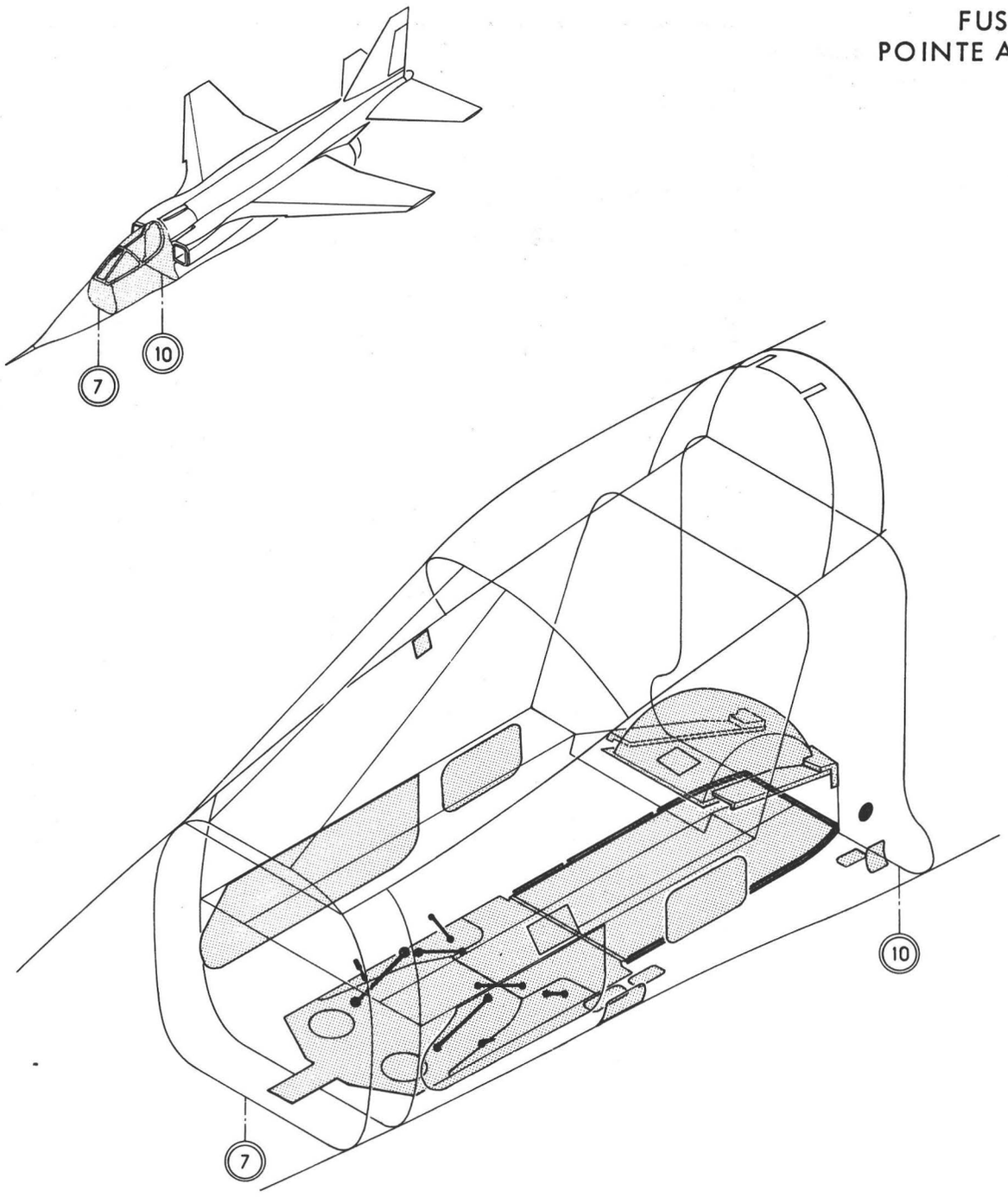

Planche 02B - GENERALITES

Section : 00

Date : MAI 1981

PLANCHE REPERE	REFERENCE FABRICANT	DESCRIPTION 1 2 3 4 5 6 7	Qté	APP.	
02B					
+001		GENERALITES	1	005021	
+001A		GENERALITES (M673).	1	022022	
+001B		GENERALITES (M507).	1	023024	
+001C		GENERALITES (M566).	1	025027	
+001D		GENERALITES (M701-735).	1	028031	
+001E		GENERALITES (M863).	1	032081	
+001F		GENERALITES (M866).	1	082095	
+001G		GENERALITES	1	096110	
+001H		GENERALITES	1	111130	
+001J		GENERALITES (M1092-1103-1111) . .	1	131999	R
010		.FUSELAGE AVANT . . . . . (VOIR 15-10-02B001)	1	005021	
010A		.FUSELAGE AVANT (M673). . . . . (VOIR 15-10-02B001A)	1	022022	
010B		.FUSELAGE AVANT (M507). . . . . (VOIR 15-10-02B001B)	1	023024	
010C		.FUSELAGE AVANT (M566). . . . . (VOIR 15-10-02B001C)	1	025027	
010D		.FUSELAGE AVANT (M701-735). . . . (VOIR 15-10-02B001D)	1	028031	
010E		.FUSELAGE AVANT (M863). . . . . (VOIR 15-10-02B001E)	1	032081	
010F		.FUSELAGE AVANT (M866). . . . . (VOIR 15-10-02B001F)	1	082095	
010G		.FUSELAGE AVANT . . . . . (VOIR 15-10-02B001G)	1	096110	
010H		.FUSELAGE AVANT . . . . . (VOIR 15-10-02B001H)	1	111130	
010J		.FUSELAGE AVANT (M1092-1103-1111) (VOIR 15-10-02B001J)	1	131999	R

FUSELAGE
POINTE AVANT

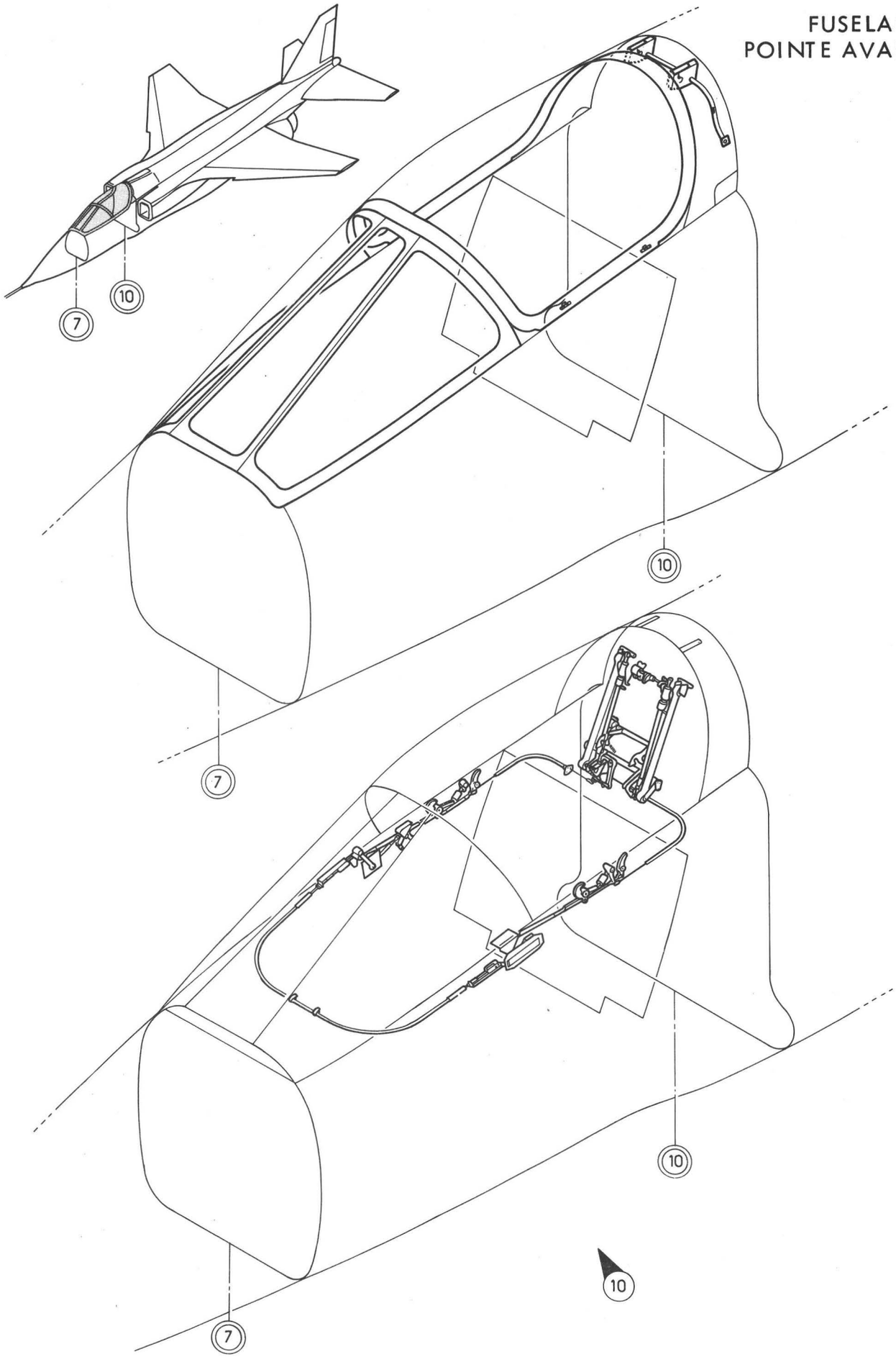

Planche 03A - GENERALITES

PLANCHE REPERE	REFERENCE FABRICANT	DESCRIPTION 1234567	Qté	APP.	
03A					
+001		GENERALITES	1	005010	
+001A		GENERALITES (M413).	1	011018	
+001B		GENERALITES (M440).	1	019040	
+001C		GENERALITES (M724).	1	041042	
+001D		GENERALITES (M649).	1	043044	
+001E		GENERALITES (M744).	1	045047	
+001F		GENERALITES (M616).	1	048057	
+001G		GENERALITES (M777).	1	058070	
+001H		GENERALITES (M880-897).	1	071130	
+001J		GENERALITES (M1072-1290-1431) . .	1	131999	R
010		.PARE-BRISE ET VERRIERE . . . . . (VOIR 15-10-03A001)	1	005010	
010A		.PARE-BRISE ET VERRIERE (M413). . (VOIR 15-10-03A001A)	1	011018	
010B		.PARE-BRISE ET VERRIERE (M440). . (VOIR 15-10-03A001B)	1	019040	
010C		.PARE-BRISE ET VERRIERE (M724). . (VOIR 15-10-03A001C)	1	041042	
010D		.PARE-BRISE ET VERRIERE (M649). . (VOIR 15-10-03A001D)	1	043044	
010E		.PARE-BRISE ET VERRIERE (M744). . (VOIR 15-10-03A001E)	1	045047	
010F		.PARE-BRISE ET VERRIERE (M616). . (VOIR 15-10-03A001F)	1	048057	
010G		.PARE-BRISE ET VERRIERE (M777). . (VOIR 15-10-03A001G)	1	058070	
010H		.PARE-BRISE ET VERRIERE . . . . . (M880-897)(VOIR 15-10-03A001H)	1	071130	
010J		.PARE-BRISE ET VERRIERE . . . . . (M1072-1290-1431) (VOIR 15-10-03A001J)	1	131999	R

FUSELAGE
FUSELAGE CENTRAL

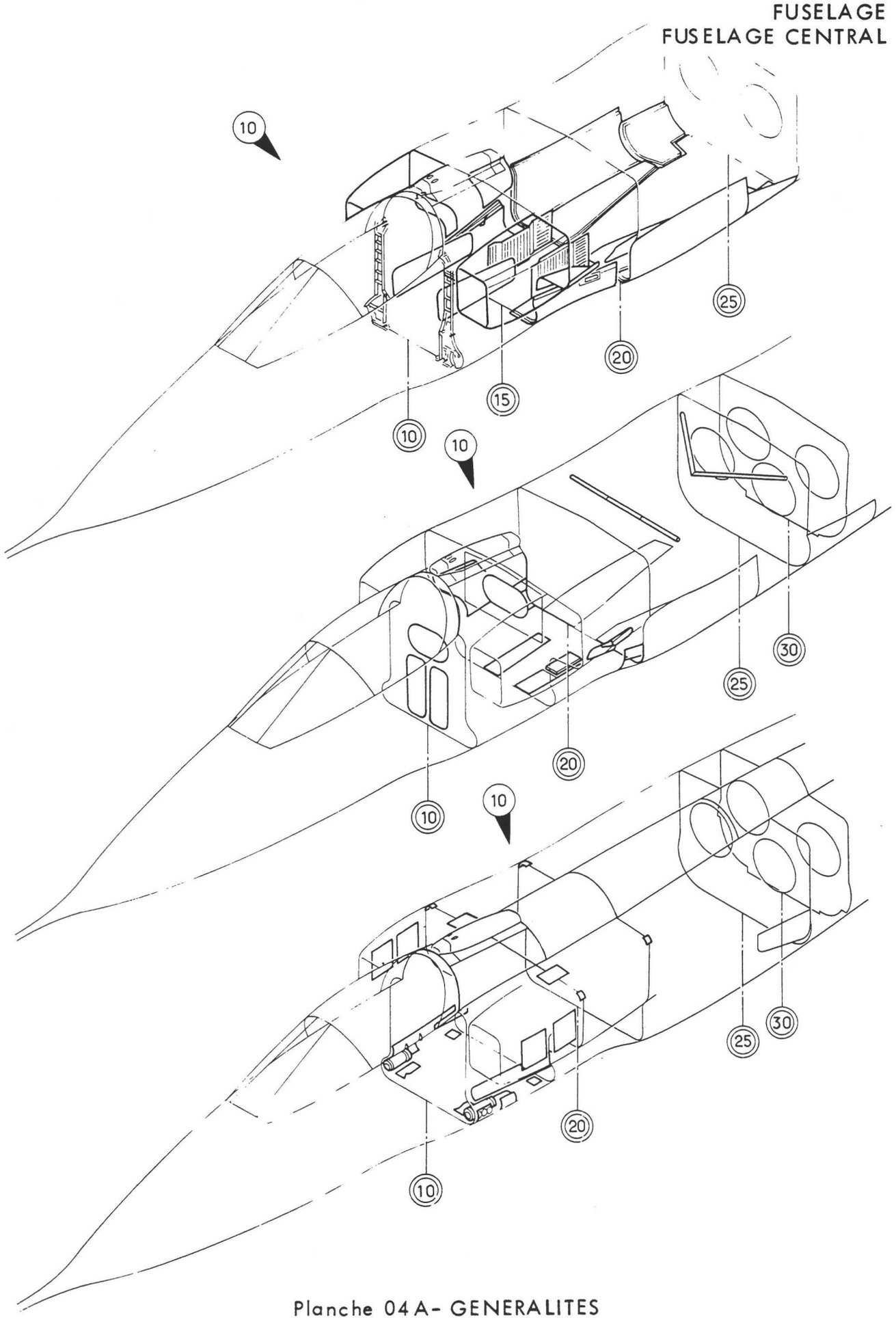

Planche 04A- GENERALITES

PLANCHE REPERE	REFERENCE FABRICANT	DESCRIPTION 1234567	Qté	APP.	
04A					
+001		GENERALITES	1	005013	
+001A		GENERALITES (M192).	1	014014	
+001B		GENERALITES (M369-526).	1	015015	
+001C		GENERALITES (M425).	1	016056	
+001D		GENERALITES (M822).	1	057095	
+001E		GENERALITES (M883).	1	096105	
+001F		GENERALITES (M779).	1	106130	
+001G		GENERALITES (M1226-1309-1334) . .	1	131999	R
010		.FUSELAGE CENTRAL . . . . . (VOIR 15-20-01A001)	1	005013	
010A		.FUSELAGE CENTRAL (M192). . . . . (VOIR 15-20-01A001A)	1	014014	
010B		.FUSELAGE CENTRAL (M369-526). . . (VOIR 15-20-01A001B)	1	015015	
010C		.FUSELAGE CENTRAL (M425). . . . . (VOIR 15-20-01A001C)	1	016056	
010D		.FUSELAGE CENTRAL (M822). . . . . (VOIR 15-20-01A001D)	1	057095	
010E		.FUSELAGE CENTRAL (M883). . . . . (VOIR 15-20-01A001E)	1	096105	
010F		.FUSELAGE CENTRAL (M779). . . . . (VOIR 15-20-01A001F)	1	106130	
010G		.FUSELAGE CENTRAL . . . . . (M1226-1309-1334) (VOIR 15-20-01A001G)	1	131999	R

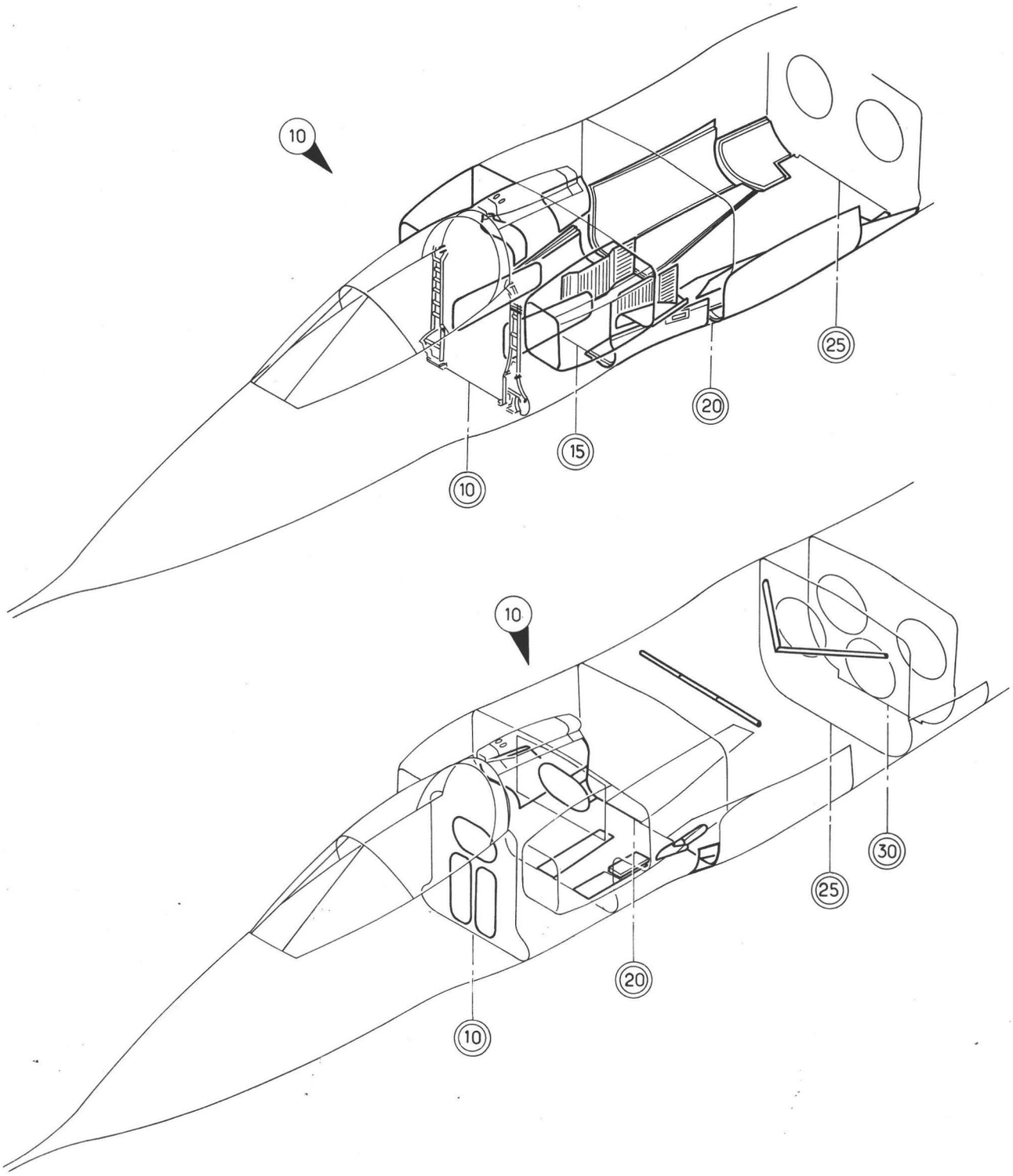

Planche 04F - FUSELAGE CENTRAL

PLANCHE REPERE	REFERENCE FABRICANT	DESCRIPTION 1234567	Qté	APP.	
04F					
+001		GENERALITES	1	005028	
+001A		GENERALITES (M476-664).	1	029032	
+001B		GENERALITES (M648).	1	033035	
+001C		GENERALITES (M598).	1	036040	
+001D		GENERALITES (M729).	1	041053	
+001E		GENERALITES (M834).	1	054080	
+001F		GENERALITES (M432).	1	081130	
+001G		GENERALITES (M992-1137-1309). . .	1	131999	R
010		.FUSELAGE CENTRAL . . . . . (VOIR 15-20-01M001)	1	005028	
010A		.FUSELAGE CENTRAL (M476-664). . . (VOIR 15-20-01M001A)	1	029032	
010B		.FUSELAGE CENTRAL (M648). . . . . (VOIR 15-20-01M001B)	1	033035	
010C		.FUSELAGE CENTRAL (M598). . . . . (VOIR 15-20-01M001C)	1	036040	
010D		.FUSELAGE CENTRAL (M729). . . . . (VOIR 15-20-01M001D)	1	041053	
010E		.FUSELAGE CENTRAL (M834). . . . . (VOIR 15-20-01M001E)	1	054080	
010F		.FUSELAGE CENTRAL (M432). . . . . (VOIR 15-20-01M001F)	1	081130	
010G		.FUSELAGE CENTRAL . . . . . (M992-1137-1309) (VOIR 15-20-01M001G)	1	131999	R

FUSELAGE
FUSELAGE CENTRAL

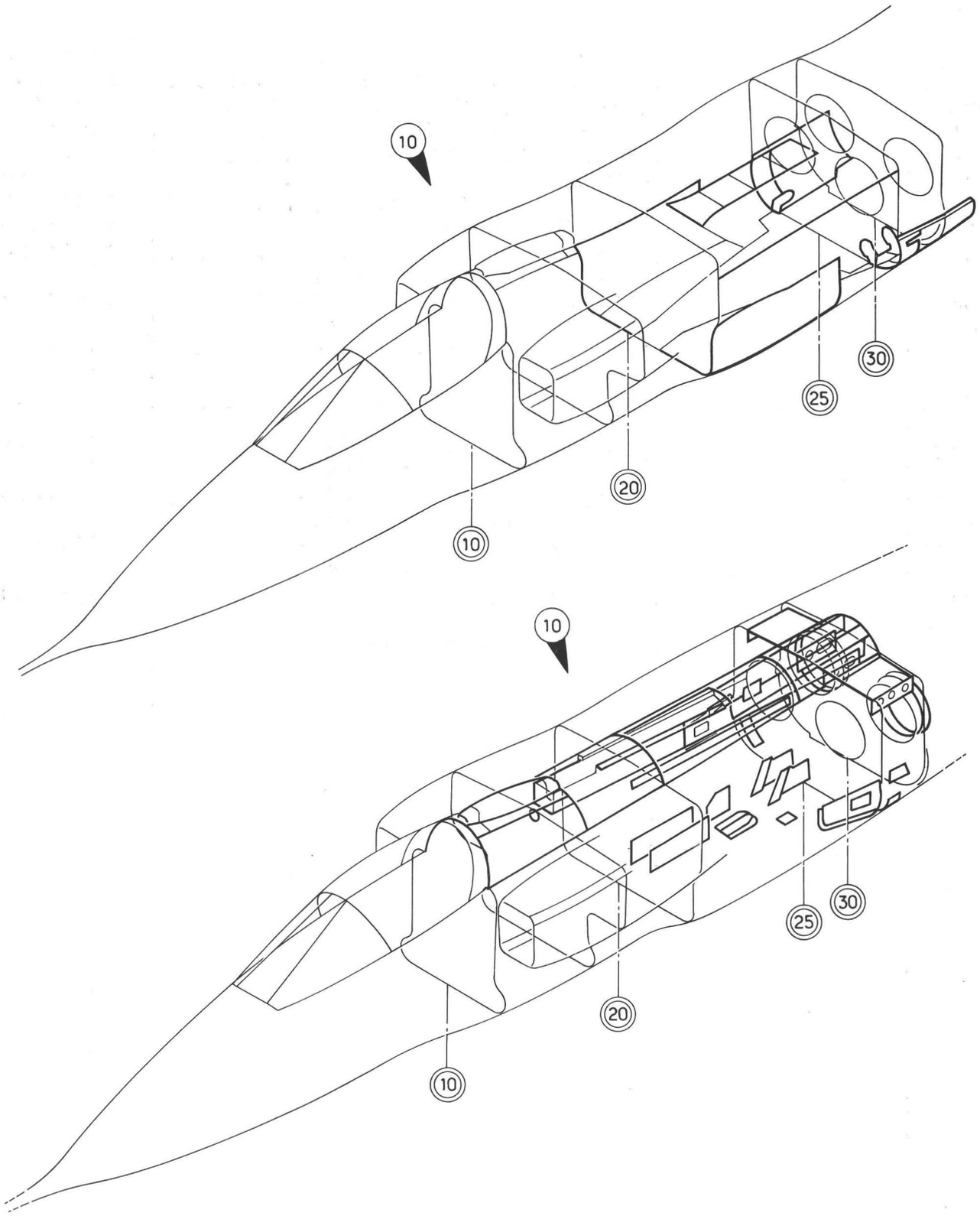

PLANCHE REPERE	REFERENCE FABRICANT	DESCRIPTION 1234567	Qté	APP.	
04M					
+001		GENERALITES	1	005010	
+001A		GENERALITES (M563).	1	011014	
+001B		GENERALITES (M369-526-332). . . .	1	015018	
+001C		GENERALITES (M431).	1	019027	
+001D		GENERALITES (M732).	1	028034	
+001E		GENERALITES (M679).	1	035035	
+001F		GENERALITES (M598).	1	036042	
+001G		GENERALITES (M653).	1	043130	
+001H		GENERALITES (M1295-1416).	1	131147	R
+001J		GENERALITES (M1040-1416).	1	148999	R
010		.FUSELAGE CENTRAL . . . . . (VOIR 15-20-02-001)	1	005010	
010A		.FUSELAGE CENTRAL (M563). . . . . (VOIR 15-20-02-001A)	1	011014	
010B		.FUSELAGE CENTRAL (M369-526-332). (VOIR 15-20-02-001B)	1	015018	
010C		.FUSELAGE CENTRAL (M431). . . . . (VOIR 15-20-02-001C)	1	019027	
010D		.FUSELAGE CENTRAL (M732). . . . . (VOIR 15-20-02-001D)	1	028034	
010E		.FUSELAGE CENTRAL (M679). . . . . (VOIR 15-20-02-001E)	1	035035	
010F		.FUSELAGE CENTRAL (M598). . . . . (VOIR 15-20-02-001F)	1	036042	
010G		.FUSELAGE CENTRAL (M653). . . . . (VOIR 15-20-02-001G)	1	043130	
010H		.FUSELAGE CENTRAL (M1295-1416). . (VOIR 15-20-02-001H)	1	131147	R
010J		.FUSELAGE CENTRAL (M1040-1416). . (VOIR 15-20-02-001J)	1	148999	R

FUSELAGE
FUSELAGE ARRIERE

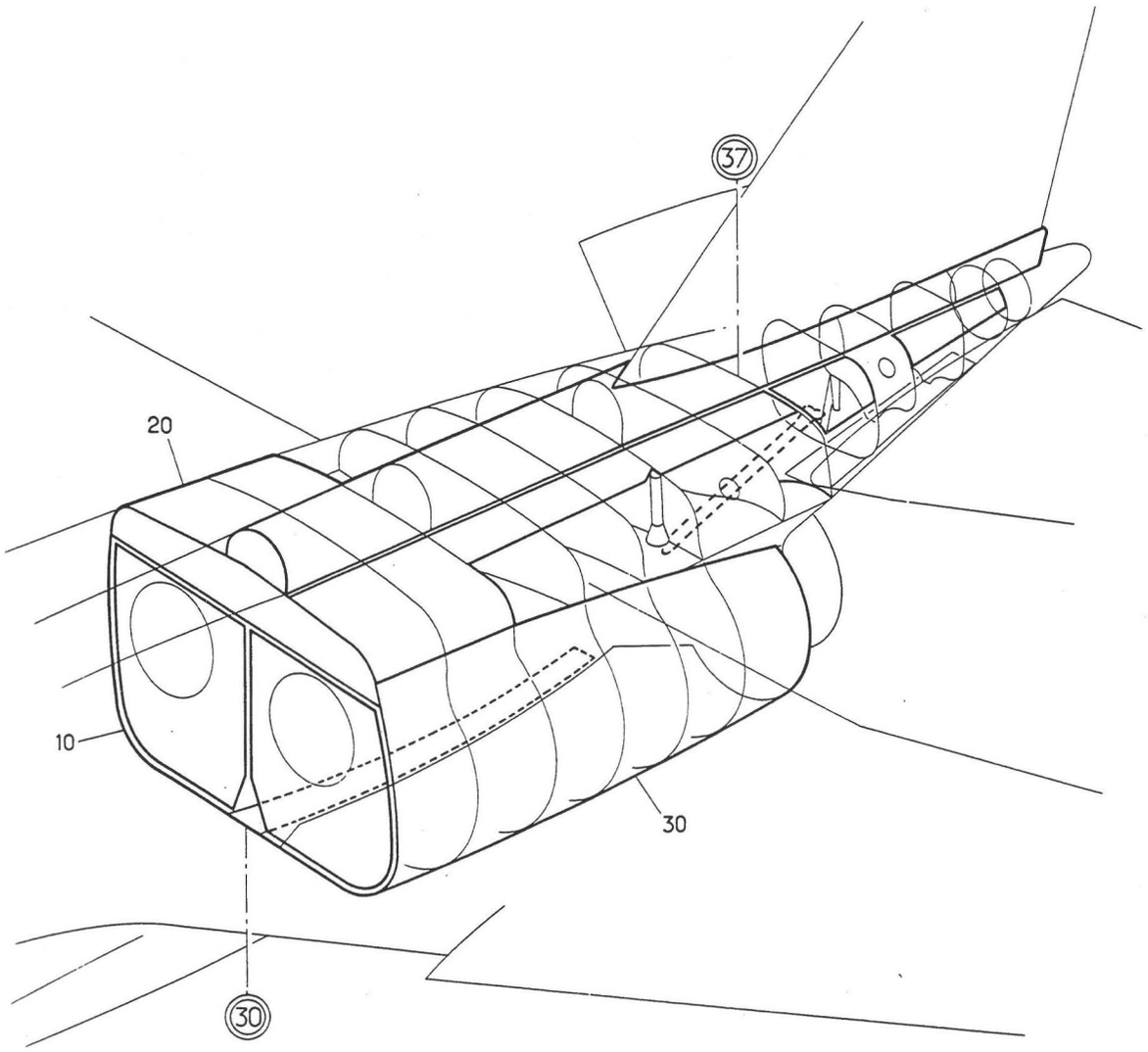

PLANCHE REPERE	REFERENCE FABRICANT	DESCRIPTION 1234567	Qté	APP.	
05-					
001	SUPPRIME				R
001A	SUPPRIME				R
001B	SUPPRIME				R
001C	SUPPRIME				R
001D	SUPPRIME				R
+001E		GENERALITES	1	005016	R
+001G		GENERALITES (M705).	1	017018	R
+001H		GENERALITES (M431).	1	019027	R
+001J		GENERALITES (M458).	1	028045	R
+001K		GENERALITES (M776).	1	046054	R
+001L		GENERALITES (M728).	1	055130	R
+001M		GENERALITES (M1236-1259-1312) . .	1	131999	R
010		.FUSELAGE ARRIERE . . . . . (VOIR 15-30-01-001)	1		
020		.FUSELAGE ARRIERE . . . . . (VOIR 15-30-02-001)	1	005018	
020A		.FUSELAGE ARRIERE (M431). . . . . (VOIR 15-30-02-001A)	1	019130	
020B		.FUSELAGE ARRIERE (M1188-1235). . (VOIR 15-30-02-001B)	1	131999	
030	SUPPRIME				R
030A	SUPPRIME				R
030B	SUPPRIME				R
030C	SUPPRIME				R
030E		.FUSELAGE ARRIERE . . . . . (VOIR 15-30-03-001E)	1	005016	R
030F		.FUSELAGE ARRIERE (M705). . . . . (VOIR 15-30-03-001F)	1	017027	R
030G		.FUSELAGE ARRIERE (M458). . . . . (VOIR 15-30-03-001G)	1	028045	R
030H		.FUSELAGE ARRIERE (M776). . . . . (VOIR 15-30-03-001H)	1	046054	R
030J		.FUSELAGE ARRIERE (M728). . . . . (VOIR 15-30-03-001J)	1	055130	R
030K		.FUSELAGE ARRIERE . . . . . (M1236-1259-1312) (VOIR 15-30-03-001K)	1	131999	R

SECTION 15-10

POINTE AVANT

(Pointe extrême avant)

(Fuselage avant)

(Pare-brise et verrière)

FUSELAGE
POINTE AVANT

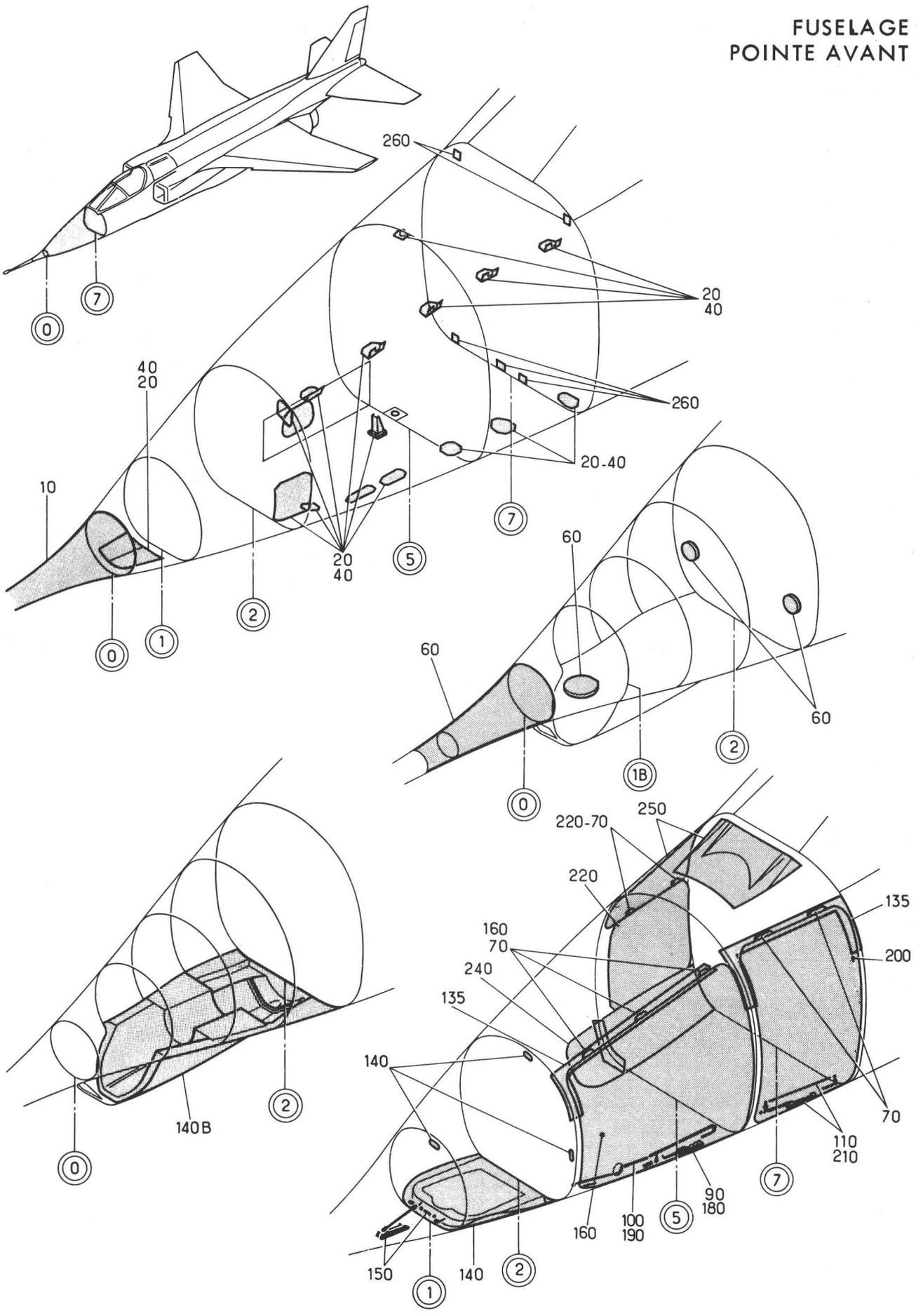

Planche 01 - POINTE EXTREME AVANT

Section : 10

Date : MARS 1989

PLANCHE REPERE	REFERENCE FABRICANT	DESCRIPTION 1234567	Qté	APP.	
01-					
+001		POINTE EXTREME AVANT. . . . . (EIS 15-00-01-010)	RF	005011 013013	
+001A		POINTE EXTREME AVANT (M795) . . . (EIS 15-00-01-010A)	RF	012012	
+001B		POINTE EXTREME AVANT (M401) . . . (EIS 15-00-01-010B)	RF	014021	
+001C		POINTE EXTREME AVANT. . . . . (EIS 15-00-01-010C)	RF	022044	
+001D		POINTE EXTREME AVANT. . . . . (EIS 15-00-01-010D)	RF	045080	
+001E		POINTE EXTREME AVANT (M795) . . . (EIS 15-00-01-010E)	RF	081130	
+001F		POINTE EXTREME AVANT (M1092-1216) (EIS 15-00-01-010F)	RF	131999	R
010	121S21-810-00-0	.CONE EXTREME AVANT . . . . . (VOIR 15-11-01-001) F0300	1	005011 013080	
020		.PORTE DE VISITE SUR POINTE AVANT (VOIR 15-11-02-001)	1	005011 013044	
020A		.PORTE DE VISITE SUR POINTE AVANT (VOIR 15-11-02-001B)	1	045080	
+030		.STRUCTURE POINTE AVANT EQUIPEE . (M795)	1	012012	
+030A	121A21-100-00-07M1	.STRUCTURE POINTE AVANT LASER . . (M795) F0300	1	081999	
040		..PORTE DE VISITE SUR POINTE. . . AVANT (M795) (VOIR 15-11-02-001A)	1	012012	
040A		..PORTE DE VISITE SUR POINTE. . . AVANT (M795) (VOIR 15-11-02-001C)	1	081999	
060		..STRUCTURE CONE EXTREME AVANT. . (M795)(VOIR 15-11-02B001)	1	012012 081999	
070A		..ARTICULATIONS PORTES. . . . . POINTEAVANT (M795) (VOIR 15-11-02F001A)	1	012012 081999	
+080	121A21-650-00-0M1	..VERROUILLAGE PORTE AVANT. F0300	1	012012 081999	
090		...ENS VERROUILLAGE PORTE AV. . . (VOIR 15-11-06-001)	1	012012 081999	
100		...ENS VERROUILLAGE PORTE AVANT . (VOIR 15-11-07-001)	1	012012 081999	
110A	121A21-670-00-0M1	..ENS VERROUILLAGE PORTE AR . . . (VOIR 15-11-09-001A) F0300	1	012012 081999	
+120		..MONTAGE CAMERA (VOIR FASC 90) .	1	012012 081999	
+130		..MECANISME DE PORTE PERCHE . . . RAVITAILLEMENT (VOIR FASC 41)	1	081999	
135A		.ETANCHEITE PORTES POINTE AVANT . (M1216)(VOIR 15-11-02N001)	1	131999	R
140		.ENSEMBLE PORTE CAMERA. . . . . PANORAMIQUE (VOIR 15-11-03-001)	1	005011 013013	

PLANCHE REPERE	REFERENCE FABRICANT	DESCRIPTION 1234567	Qté	APP.	
01-					
140A		.ENSEMBLE PORTE CAMERA. . . . . PANORAMIQUE (VOIR 15-11-03A001)	1	014080	
140B		.ENSEMBLE PORTE LASER-CAMERA. . . (M795)(VOIR 15-11-03B001)	1	012012 081999	
150	121A21-680-00-0	.ENS VERROUILLAGE PORTE CAMERA. . PANORAMIQUE (VOIR 15-11-04-001) F0300	1	005011 013080	
160		.ENS PORTE AVANT ET ARTICULATION. (VOIR 15-11-05-001)	1	005011 013080	
160A		.ENS PORTE AVANT ET ARTICULATION. (M795)(VOIR 15-11-05-001A)	1	012012 081130	R
160D		.ENS PORTE AVANT ET ARTICULATION. (M1216)(VOIR 15-11-05-001D)	1	131999	R
+170	121A21-650-00-0 M1	.VERROUILLAGE PORTE AVANT . F0300	1	005011 013080	
180		..ENS VERROUILLAGE PORTE AV . . . (VOIR 15-11-06-001)	1	005011 013080	
190		..ENS VERROUILLAGE PORTE AVANT. . (VOIR 15-11-07-001)	1	005011 013080	
200		.ENS PORTE ARRIERE ET . . . . . ARTICULATION (VOIR 15-11-08-001)	1	005011 013080	
200A		.ENS PORTE ARRIERE ET . . . . . ARTICULATION (M795) (VOIR 15-11-08-001A)	1	012012 081130	R
200D		.ENS PORTE ARRIERE ET . . . . . ARTICULATION (M1216) (VOIR 15-11-08-001B)	1	131999	R
210	121A21-670-00-0 M1	.ENS VERROUILLAGE PORTE AR. . . . (VOIR 15-11-09-001A) F0300	1	005011 013080	
220		.ENSEMBLE PORTE OXYGENE ET. . . . ARTICULATION (VOIR 15-11-10-001)	1	005011 013080	
220A		.ENSEMBLE PORTE OXYGENE ET. . . . ARTICULATION (M795) (VOIR 15-11-10-001A)	1	012012 081999	
240		.PORTE INF DROITE ET ARTICULATION (VOIR 15-11-11-001)	1	005021	
250		.PORTE CONVERTISSEUR ET PORTE . . CHASSE PLUIE (VOIR 15-11-12-001)	1	005130	
250A		.PORTE CONVERTISSEUR ET PORTE . . CHASSE PLUIE (M1092) (VOIR 15-11-12-001A)	1	131999	
260		.LIAISON POINTE AV FUSELAGE AV. . (VOIR 15-11-13-001)	1		

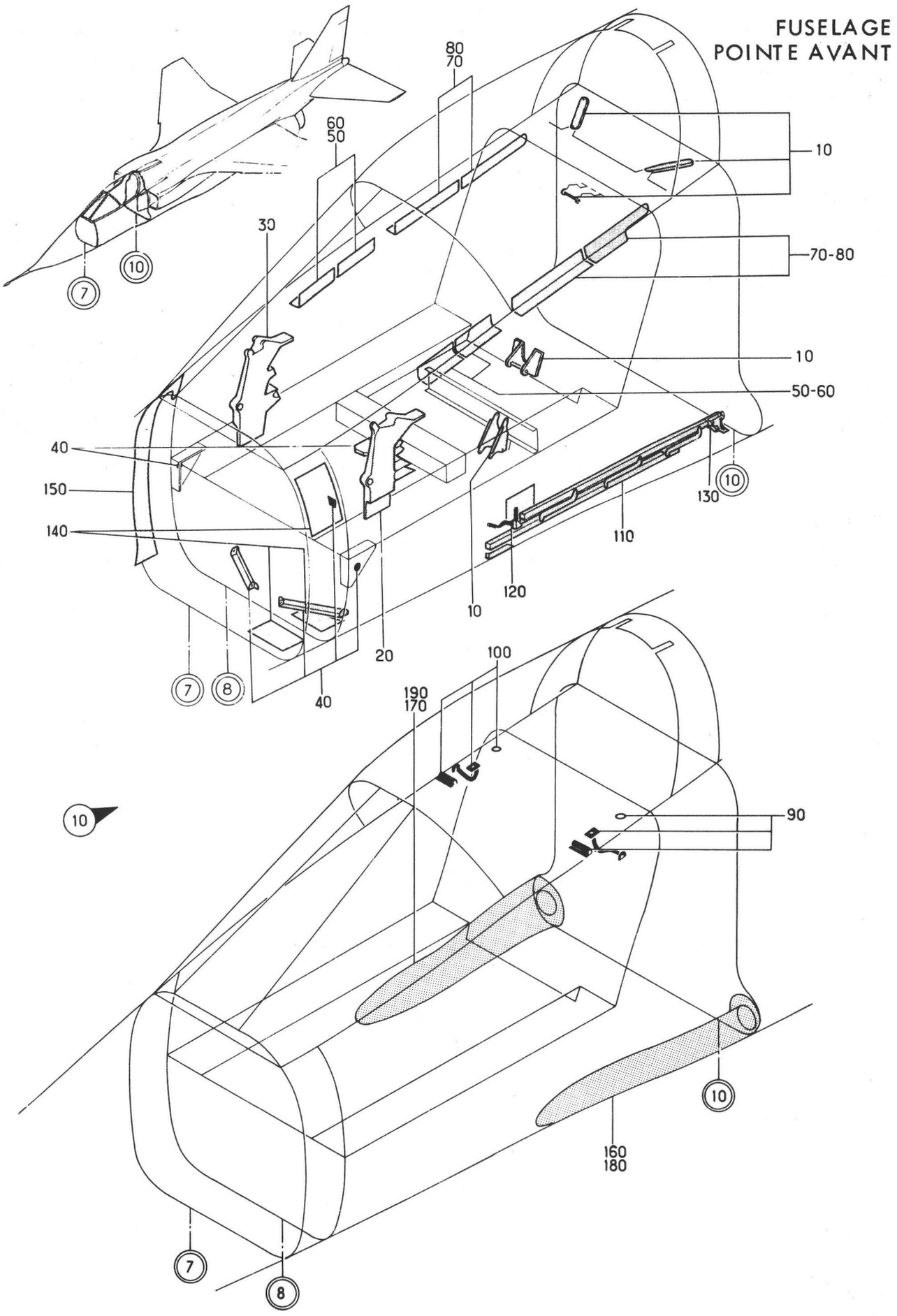

Planche 02A- FUSELAGE AVANT

Section : 10

Date : MAI 1981

PLANCHE REPERE	REFERENCE FABRICANT	DESCRIPTION 1234567	Qté	APP.	
02A					
+001		FUSELAGE AVANT. . . . . (EIS 15-00-02A010)	RF	005015	
+001A		FUSELAGE AVANT (M349) . . . . . (EIS 15-00-02A010A)	RF	016016	
+001B		FUSELAGE AVANT (M349) . . . . . (EIS 15-00-02A010B)	RF	017020	
+001C		FUSELAGE AVANT (M349) . . . . . (EIS 15-00-02A010C)	RF	021021	
+001D		FUSELAGE AVANT (M349-450) . . . . (EIS 15-00-02A010D)	RF	022031	
+001E		FUSELAGE AVANT. . . . . (EIS 15-00-02A010E)	RF	032057	
+001F		FUSELAGE AVANT (M777) . . . . . (EIS 15-00-02A010F)	RF	058081	
+001G		FUSELAGE AVANT. . . . . (EIS 15-00-02A010G)	RF	082095	
+001H		FUSELAGE AVANT (M883) . . . . . (EIS 15-00-02A010H)	RF	096110	
+001J		FUSELAGE AVANT (M916) . . . . . (EIS 15-00-02A010J)	RF	111130	
+001K		FUSELAGE AVANT (M1147-1181-1317). (EIS 15-00-02A010K)	RF	131999	R
010		.AMENAGEMENTS STRUCTURAUX AU C9 . (VOIR 15-11-15-001A)	1		
020		.POUTRELLES DEMONTABLES (G) . . . (VOIR 15-11-16A001)	1		
030		.POUTRELLES DEMONTABLES (D) . . . (VOIR 15-11-16A002)	1		
040		.DETAILS DE STRUCTURE DU C7 AU C9 (VOIR 15-11-17-001A)	1		
050		.CARTERS VERRIERE - . . . . . INTERCHANGEABILITE Y (VOIR 15-11-22-001)	1	005015	
050A		.CARTERS VERRIERE - . . . . . INTERCHANGEABILITE Y (VOIR 15-11-22-001A)	1	016016	
050B		.CARTERS VERRIERE - . . . . . INTERCHANGEABILITE Y (VOIR 15-11-22-001B)	1	017021	
050C		.CARTERS VERRIERE - . . . . . INTERCHANGEABILITE Y (VOIR 15-11-22-001C)	1	022031	
060		.CARTERS VERRIERE - . . . . . INTERCHANGEABILITE X (VOIR 15-11-23-001)	1	016016	
060A		.CARTERS VERRIERE - . . . . . INTERCHANGEABILITE X (VOIR 15-11-23-001A)	1	017021	
060B		.CARTERS VERRIERE - . . . . . INTERCHANGEABILITE X (VOIR 15-11-23-001B)	1	022031	
060C		.CARTERS VERRIERE - . . . . . INTERCHANGEABILITE X (VOIR 15-11-23-001C)	1	032110	

PLANCHE REPERE	REFERENCE FABRICANT	DESCRIPTION 1234567	Qté	APP.	
02A					
060D		.CARTERS VERRIERE - . . . . . INTERCHANGEABILITE X (M916) (VOIR 15-11-23-001D)	1	111999	
070		.CARTERS VERRIERE - . . . . . INTERCHANGEABILITE Y (VOIR 15-11-24-001A)	1	005020	
080		.CARTERS VERRIERE - . . . . . INTERCHANGEABILITE X (VOIR 15-11-25-001B)	1	021130	
080A		.CARTERS VERRIERE - . . . . . INTERCHANGEABILITE X (M1147-1317) (VOIR 15-11-25-001C)	1	131999	R
090		.DRAINAGE SOUS VERRIERE (M777)(G) (VOIR 15-11-25M001)	1	058999	
100		.DRAINAGE SOUS VERRIERE (M777)(D) (VOIR 15-11-25M002)	1	058999	
110		.ECHELLE PILOTE ET MARCHEPIED . . (VOIR 15-11-26-001)	1	005130	
110A		.ECHELLE PILOTE ET MARCHEPIED . . (M1181)(VOIR 15-11-26-001A)	1	131999	
120		.MECANISME AV D'ECHELLE PILOTE. . (VOIR 15-11-27-001)	1		
130		.MECANISME ARRIERE D ECHELLE. . . PILOTE (VOIR 15-11-28-001)	1	005130	
130A		.MECANISME ARRIERE D'ECHELLE. . . PILOTE (M1181) (VOIR 15-11-28-001A)	1	131999	
140		.VIROLES DE C7 A C8 . . . . . (VOIR 15-11-31-001)	1		
150		.VIROLE DE C7 A C8. . . . . (VOIR 15-11-31M001)	1	005021	
150A		.VIROLE DE C7 A C8 (M450) . . . . (VOIR 15-11-31M001A)	1	022999	
160		.GOULOTTE CANON (G) . . . . . (VOIR 15-11-34-001A)	1	005015	
170		.GOULOTTE CANON (D) . . . . . (VOIR 15-11-34-002A)	1	005015	
180		.GOULOTTE CANON (M349)(G) . . . . (VOIR 15-11-35-001A)	1	016095	
180A		.GOULOTTE CANON (M883)(G) . . . . (VOIR 15-11-35A001A)	1	096999	
190		.GOULOTTE CANON (M349)(D) . . . . (VOIR 15-11-35-002A)	1	016095	
190A		.GOULOTTE CANON (M883)(D) . . . . (VOIR 15-11-35A002A)	1	096999	

FUSELAGE
POINTE AVANT

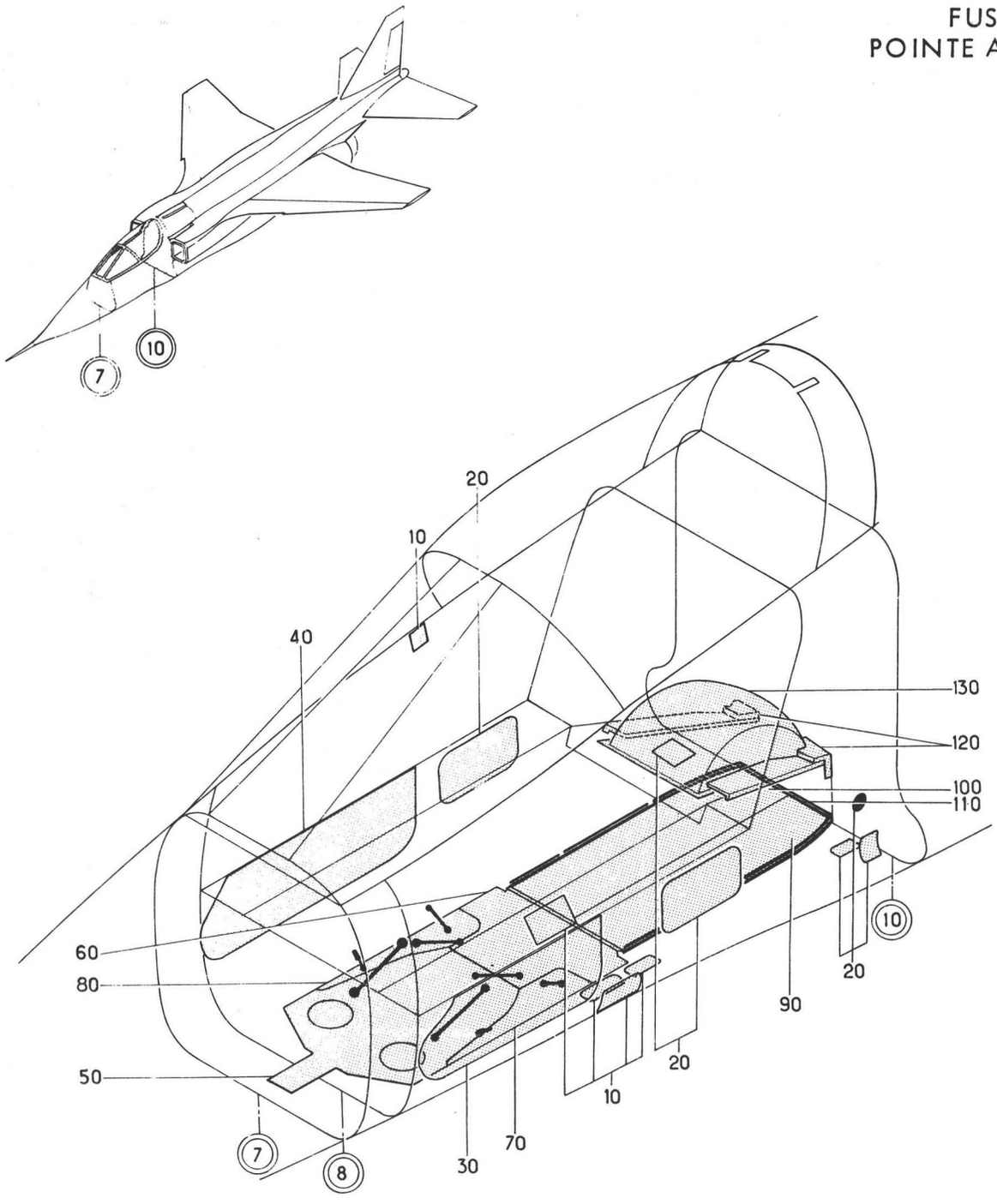

Planche 02B - FUSELAGE AVANT

Section : 10

Date : MAI 1981

PLANCHE REPERE	REFERENCE FABRICANT	DESCRIPTION 1234567	Qté	APP.	
02B					
+001		FUSELAGE AVANT. . . . . (EIS 15-00-02B010)	RF	005021	
+001A		FUSELAGE AVANT (M673) . . . . . (EIS 15-00-02B010A)	RF	022022	
+001B		FUSELAGE AVANT (M507) . . . . . (EIS 15-00-02B010B)	RF	023024	
+001C		FUSELAGE AVANT (M566) . . . . . (EIS 15-00-02B010C)	RF	025027	
+001D		FUSELAGE AVANT (M701-735) . . . . (EIS 15-00-02B010D)	RF	028031	
+001E		FUSELAGE AVANT (M863) . . . . . (EIS 15-00-02B010E)	RF	032081	
+001F		FUSELAGE AVANT (M866) . . . . . (EIS 15-00-02B010F)	RF	082095	
+001G		FUSELAGE AVANT. . . . . (EIS 15-00-02B010G)	RF	096110	
+001H		FUSELAGE AVANT. . . . . (EIS 15-00-02B010H)	RF	111130	
+001J		FUSELAGE AVANT (M1103-1111-1393). (EIS 15-00-02B010J)	RF	131999	R
010		.PORTE DE C8 A X2900. . . . . (VOIR 15-11-32-001)	1		
020		.PORTES DE X2900 A C10. . . . . (VOIR 15-11-33-001A)	1	005130	
020A		.PORTES DE X2900 A C10 (M1092). . (VOIR 15-11-33-001B)	1	131999	
030		.PORTE DE SOUTE CAISSON . . . . . INTERMEDIAIRE (G) (VOIR 15-11-36-001A)	1	005110	
030A		.PORTE DE SOUTE CAISSON . . . . . INTERMEDIAIRE (M968)(G) (VOIR 15-11-36-001C)	1	111999	
040		.PORTE DE SOUTE CAISSON . . . . . INTERMEDIAIRE (D) (VOIR 15-11-37-001A)	1	005110	
040A		.PORTE DE SOUTE CAISSON . . . . . INTERMEDIAIRE (M968)(D) (VOIR 15-11-37-001C)	1	111999	
050		.ENSEMBLE BOUCLIER AVANT. . . . . (VOIR 15-11-38A001)	1	005021	
050A		.ENSEMBLE BOUCLIER AVANT (M673) . (VOIR 15-11-38A001A)	1	022027	
050B		.ENSEMBLE BOUCLIER AVANT (M701) . (VOIR 15-11-38A001B)	1	028031	
050C		.ENSEMBLE BOUCLIER AVANT (M863) . (VOIR 15-11-38A001C)	1	032081	
050D		.ENSEMBLE BOUCLIER AVANT (M866) . (VOIR 15-11-38A001D)	1	082130	
050E		.ENSEMBLE BOUCLIER AVANT (M1103). (VOIR 15-11-38A001E)	1	131999	
060		.ENSEMBLE BOUCLIER ARRIERE. . . . (VOIR 15-11-39-001C)	1	005022	
060A		.ENSEMBLE BOUCLIER ARRIERE (M507) (VOIR 15-11-39-001D)	1	023999	

PLANCHE REPERE	REFERENCE FABRICANT	DESCRIPTION 1234567	Qté	APP.	
02B					
070		.ENSEMBLE ABATTANT (G). . . . . (VOIR 15-11-40-001B)	1	005024	
070A		.ENSEMBLE ABATTANT (M566)(G). . . (VOIR 15-11-40-001C)	1	025081	
070B		.ENSEMBLE ABATTANT (M866)(G). . . (VOIR 15-11-40A001A)	1	082999	
080		.ENSEMBLE ABATTANT (D). . . . . (VOIR 15-11-40-002B)	1	005024	
080A		.ENSEMBLE ABATTANT (M566)(D). . . (VOIR 15-11-40-002C)	1	025081	
080B		.ENSEMBLE ABATTANT (M866)(D). . . (VOIR 15-11-40A002A)	1	082999	
090		.PORTE TRAIN AVANT (G). . . . . (VOIR 15-11-41-001D)	1	005027	
090A		.PORTE TRAIN AVANT (M735)(G). . . (VOIR 15-11-41-001E)	1	028081	
090B		.PORTE TRAIN AVANT (M865-866)(G). (VOIR 15-11-41-001F)	1	082999	
100		.PORTE TRAIN AVANT (D). . . . . (VOIR 15-11-42-001D)	1	005027	
100A		.PORTE TRAIN AVANT (M735)(D). . . (VOIR 15-11-42-001E)	1	028081	
100B		.PORTE TRAIN AVANT (M865-866)(D). (VOIR 15-11-42-001F)	1	082999	
110	121A22-829-00-0	.ENSEMBLE ETANCHEITE PARTIES. . . MOBILES (VOIR 15-11-43-001B) F0300	1	005081	
110A		.ENSEMBLE ETANCHEITE PARTIES. . . MOBILES (M866) (VOIR 15-11-43-001C)	1	082999	
120	121E70-243-00-0	.ENCADREMENT CAPOT DE ROUE AVANT. (VOIR 15-11-44-001B) F0300	1	005130	
120A	121E70-243-00-0 M1	.ENCADREMENT CAPOT DE ROUE AVANT. (M1111-1393) (VOIR 15-11-44-001C) F0300	1	131999	R
130	121E70-244-00-0	.CAPOT DE ROUE AV . . . . . (VOIR 15-11-45-001A) F0300	1	005130	R
130A	121E70-244-00-0 M1	.CAPOT DE ROUE AV (M1393) . . . . (VOIR 15-11-45-001C) F0300	1	131999	R

FUSELAGE
POINTE AVANT

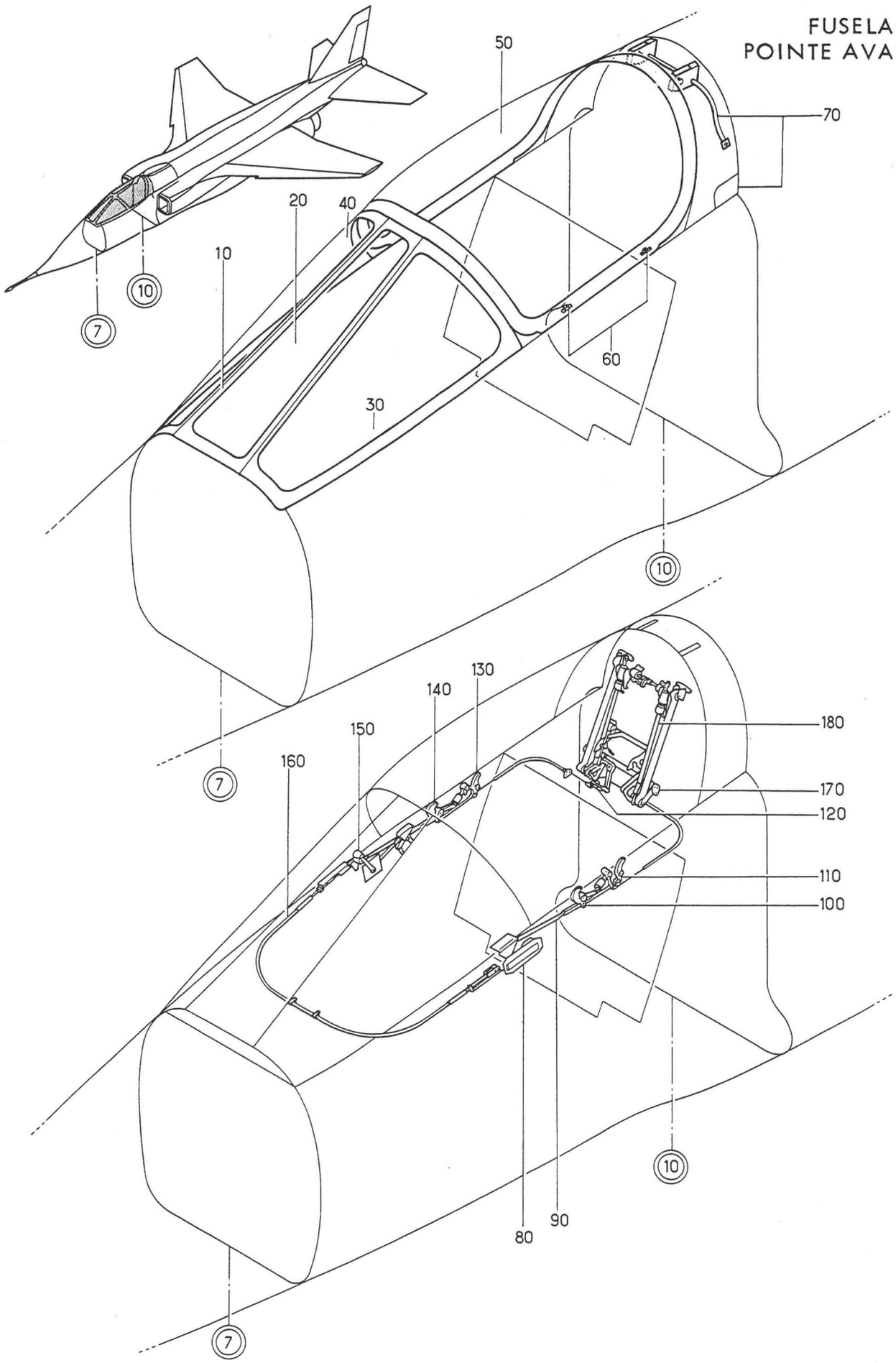

Planche 03 A - PARE-BRISE ET VERRIERE

Section : 10

Date : OCTOBRE 1975

PLANCHE REPERE	REFERENCE FABRICANT	DESCRIPTION 1234567	Qté	APP.	
03A					
+001		PARE-BRISE ET VERRIERE. . . . . (EIS 15-00-03A010)	RF	005010	
+001A		PARE-BRISE ET VERRIERE (M413) . . (EIS 15-00-03A010A)	RF	011018	
+001B		PARE-BRISE ET VERRIERE (M440) . . (EIS 15-00-03A010B)	RF	019040	
+001C		PARE-BRISE ET VERRIERE (M724) . . (EIS 15-00-03A010C)	RF	041042	
+001D		PARE-BRISE ET VERRIERE (M649) . . (EIS 15-00-03A010D)	RF	043044	
+001E		PARE-BRISE ET VERRIERE (M744) . . (EIS 15-00-03A010E)	RF	045047	
+001F		PARE-BRISE ET VERRIERE (M616) . . (EIS 15-00-03A010F)	RF	048057	
+001G		PARE-BRISE ET VERRIERE (M777) . . (EIS 15-00-03A010G)	RF	058070	
+001H		PARE-BRISE ET VERRIERE (M880-897) (EIS 15-00-03A010H)	RF	071130	
+001J		PARE-BRISE ET VERRIERE. . . . . (M1072-1290-1431) (EIS 15-00-03A010J)	RF	131999	R
010		.STRUCTURE PARE-BRISE . . . . . (VOIR 15-11-46-001A)	1		
020		.TRANSPARENT PARE-BRISE CENTRAL . (VOIR 15-11-47-001A)	1		
030		.TRANSPARENT PARE-BRISE LATERAL . (G)(VOIR 15-11-48-001A)	1	005130	R
030A		.TRANSPARENT PARE-BRISE LATERAL . (M1431)(G)(VOIR 15-11-48-001C)	1	131999	R
040		.TRANSPARENT PARE-BRISE LATERAL . (D)(VOIR 15-11-49-001A)	1	005130	R
040A		.TRANSPARENT PARE-BRISE LATERAL . (M1431)(D)(VOIR 15-11-49-001C)	1	131999	R
050		.ENSEMBLE VERRIERE. . . . . (VOIR 15-11-50-001E)	1	005018	
050A		.ENSEMBLE VERRIERE (M440) . . . . (VOIR 15-11-50-001F)	1	019040	
050B		.ENSEMBLE VERRIERE (M724) . . . . (VOIR 15-11-50-001G)	1	041044	
050C		.ENSEMBLE VERRIERE (M744) . . . . (VOIR 15-11-50-001H)	1	045057	
050D		.ENSEMBLE VERRIERE (M777) . . . . (VOIR 15-11-50-001J)	1	058130	R
050E		.ENSEMBLE VERRIERE AVANT (M1431). (VOIR 15-11-50-001K)	1	131999	R
060		.EQUIPEMENT SUR CAISSON VERRIERE. (VOIR 15-11-58A001)	1	005010	
060A		.EQUIPEMENT SUR CAISSON VERRIERE. (M413)(VOIR 15-11-58A001A)	1	011070	
060B		.EQUIPEMENT SUR CAISSON VERRIERE. (M880-897)(VOIR 15-11-58A001B)	1	071999	
070		.ELEMENTS DEMONTABLES STRUCTURE . FIXE (VOIR 15-11-62-001A)	1	005130	

PLANCHE REPERE	REFERENCE FABRICANT	DESCRIPTION 1234567	Qté	APP.
03A				
070A		.ELEMENTS DEMONTABLES STRUCTURE . FIXE (M1290) (VOIR 15-11-62-001C)	1	131999
080	121A26-745-00-0	.POIGNEE EXTERIEURE . . . . . F0300 (VOIR 15-11-63-001B)	1	005130
080A	121A26-745-00-0 M1	.POIGNEE EXTERIEURE (M1072) . . . F0300 (VOIR 15-11-63-001C)	1	131999
090		.POIGNEE EXTERIEURE RENVOI ET . . BIELLE (VOIR 15-11-64A001)	1	
100		.MECANISME (G).	1	005047
		(VOIR 15-11-77-001B)		
100A		.MECANISME (M616)(G).	1	048999
		(VOIR 15-11-77-001C)		
110		.DEVERROUILLAGE (G)	1	
		(VOIR 15-11-78-001A)		
120		.RENVOI DOUBLE DE DEVERROUILLAGE.	1	
		(VOIR 15-11-79-001A)		
130		.DEVERROUILLAGE (D)	1	
		(VOIR 15-11-80-001A)		
140		.MECANISME (D).	1	005047
		(VOIR 15-11-81-001B)		
140A		.MECANISME (M616)(D).	1	048999
		(VOIR 15-11-81-001C)		
150		.POIGNEE INTERIEURE ET RENVOI . .	1	005042
		(VOIR 15-11-82A001)		
150A		.POIGNEE INTERIEURE ET RENVOI . . (M649)(VOIR 15-11-82A001A)	1	043999
160		.LIAISON CROCHET.	1	
		(VOIR 15-11-83-001)		
170		.COMPENSATION VERRIERE.	1	
		(VOIR 15-11-84-001A)		
180		.BIELLE COMPENSATION ET RAPPEL. .	1	
		(VOIR 15-11-85-001A)		

SECTION 15-11

POINTE AVANT
(Nomenclature détaillée)

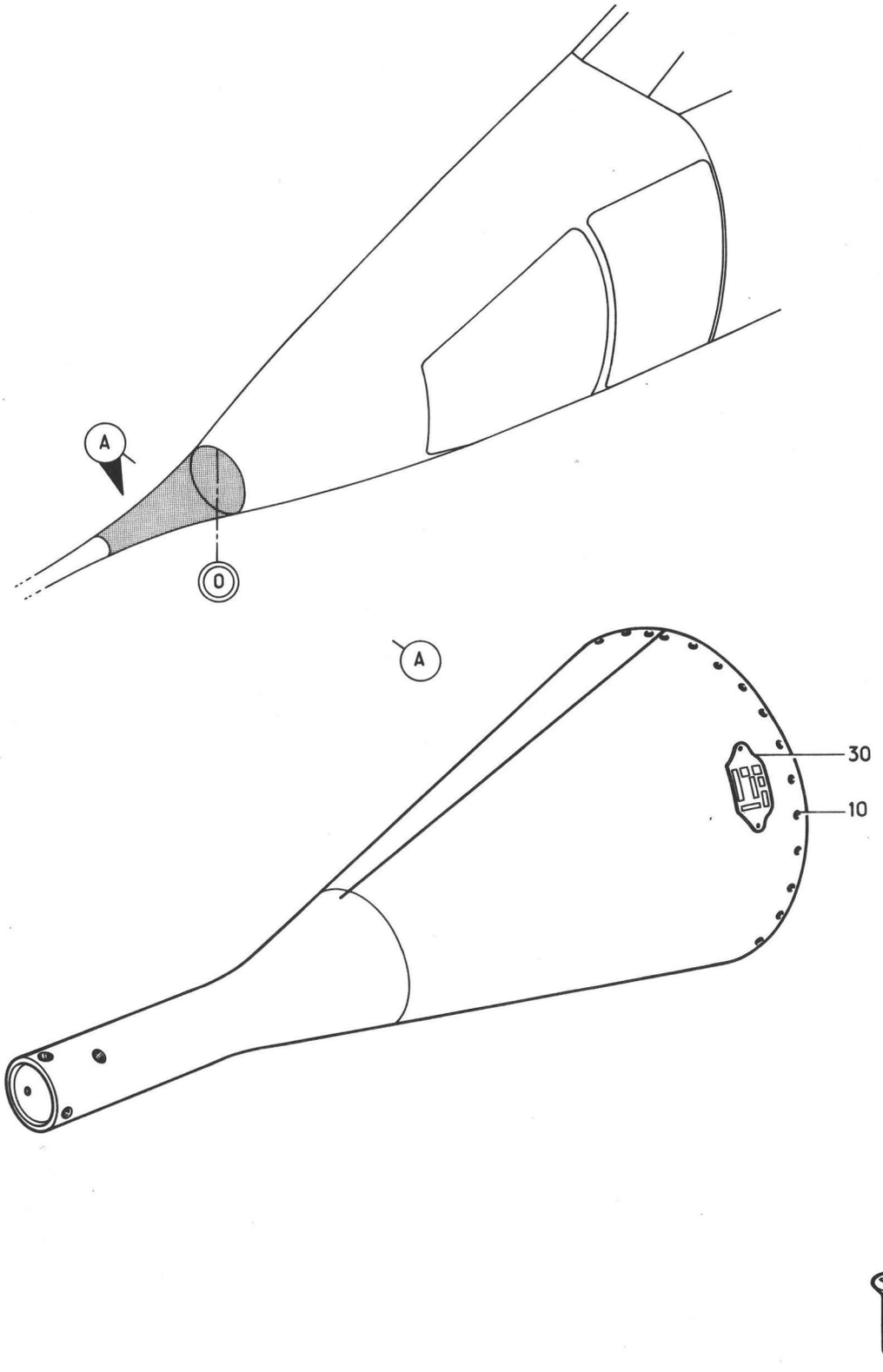



Planche 01 - ENSEMBLE CONE EXTREME AVANT

PLANCHE REPERE	REFERENCE FABRICANT	DESCRIPTION 1 2 3 4 5 6 7	Qté	APP.
01-				
+001	121S21-810-00-0	CONE EXTREME AVANT. . . . . F0300 (EIS 15-10-01-010)	RF	005011 R 013080
010	CSP124-3-2	.VIS. K0999	34	005011 R 013080
030	AJ0061A	.PLAQUETTE D'IDENTIFICATION F0300	1	005011 R 013080

FUSELAGE
POINTE AVANT

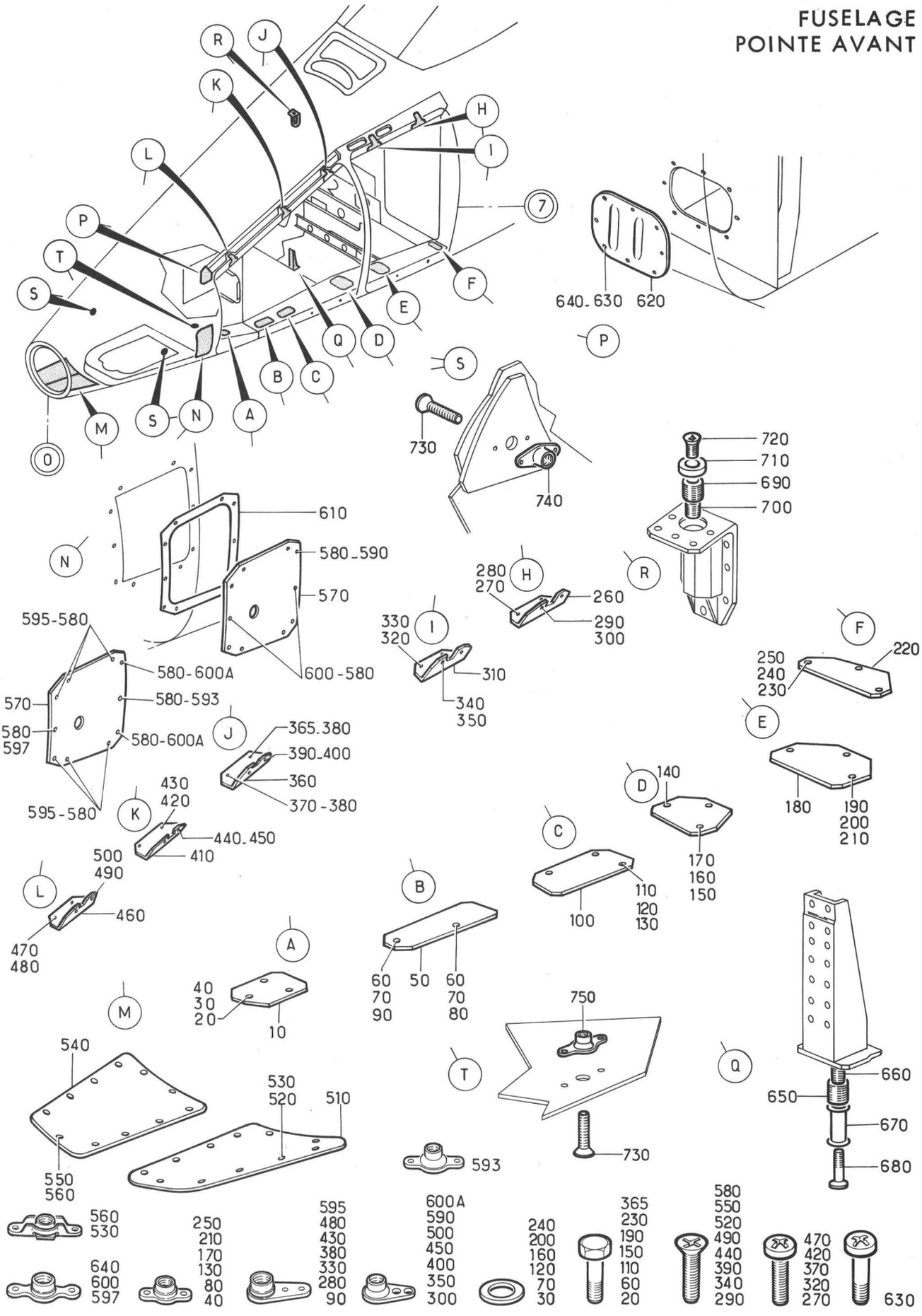

Planche 02 - PORTES DE VISITE SUR POINTE AVANT

Section : 11

Date : DECEMBRE 1978

PLANCHE REPERE	REFERENCE FABRICANT	DESCRIPTION 1234567	Qté	APP.
02-				
+001		PORTE DE VISITE SUR POINTE AVANT. (EIS 15-10-01-020)	RF	005011 R 013044
+001A		PORTE DE VISITE SUR POINTE AVANT. (M795)(EIS 15-10-01-040)	RF	012012 R
+001B		PORTE DE VISITE SUR POINTE AVANT. (EIS 15-10-01-020A)	RF	045080 R
+001C		PORTE DE VISITE SUR POINTE AVANT. (M795)(EIS 15-10-01-040A)	RF	081999 R
010	121A21-220-23-0 M1	.COUVERCLE D'ACCES. F0300	1	
020	A226C2	......VIS K0195	3	
030	AN960-8	......RONDELLE. 88044	3	
040	GM908M	......ECROU A RIVER F0224	3	
050	121A21-220-24-0 M1	.COUVERCLE D'ACCES. F0300	1	
060	A226C2	......VIS K0195	2	
070	AN960-8	......RONDELLE. 88044	2	
080	GM908M	......ECROU A RIVER F0224	1	
090	AJM908M	......ECROU A RIVER F0224	1	
100	121A21-220-25-0 M1	.COUVERCLE D'ACCES. F0300	1	
110	A226C2	......VIS K0195	3	
120	AN960-8	......RONDELLE. 88044	3	
130	GM908M	......ECROU A RIVER F0224	3	
140	121A21-220-26-0 M1	.COUVERCLE D'ACCES. F0300	1	
150	A226C2	......VIS K0195	3	
160	AN960-8	......RONDELLE. 88044	3	
170	GM908M	......ECROU A RIVER F0224	3	
180	121A21-220-27-0 M1	.COUVERCLE D'ACCES. F0300	1	
190	A226C2	......VIS K0195	3	
200	AN960-8	......RONDELLE. 88044	3	
210	GM908M	......ECROU A RIVER F0224	3	
220	121A21-220-28-0 M1	.COUVERCLE D'ACCES. F0300	1	
230	A226C2	......VIS K0195	3	
240	AN960-8	......RONDELLE. 88044	3	
250	GM908M	......ECROU A RIVER F0224	3	
260	121A21-210-32-0	.COUVERCLE D'ACCES. F0300	1	
270	NAS1100-08-8	......VIS 80205	2	
280	AJ908M	......ECROU A RIVER F0224	2	
290	NAS1102-08-8	......VIS 80205	2	
300	AK908M	......ECROU A RIVER F0224	2	
310	121A21-210-33-0	.COUVERCLE D'ACCES. F0300	1	
320	NAS1100-08-8	......VIS 80205	2	
330	AJ908M	......ECROU A RIVER F0224	2	
340	NAS1102-08-8	......VIS 80205	2	
350	AK908M	......ECROU A RIVER F0224	2	
360	121A21-210-34-0	.COUVERCLE D'ACCES. F0300	1	
365	A226C2	......VIS K0195	1	
370	NAS1100-08-8	......VIS 80205	2	
380	AJ908M	......ECROU A RIVER F0224	2	
390	NAS1102-08-8	......VIS 80205	2	

PLANCHE REPERE	REFERENCE FABRICANT	DESCRIPTION 1 2 3 4 5 6 7	Qté	APP.
02-				
400	AK908M	.....ECROU A RIVER F0224	2	
410	121A21-210-35-0	.COUVERCLE D'ACCES. F0300	1	
420	NAS1100-08-8	.....VIS 80205	2	
430	AJ908M	.....ECROU A RIVER F0224	2	
440	NAS1102-08-8	.....VIS 80205	2	
450	AK908M	.....ECROU A RIVER F0224	2	
460	121A21-210-36-0	.COUVERCLE D'ACCES. F0300	1	
470	NAS1100-08-8	.....VIS 80205	2	
480	AJ908M	.....ECROU A RIVER F0224	2	
490	NAS1102-08-8	.....VIS 80205	2	
500	AK908M	.....ECROU A RIVER F0224	2	
510	121A21-403-30-1	.PORTE (G). F0300	1	005011 R 013080
520	NAS1102-3-8	.....VIS 80205	11	005011 R 013080
530	LAHR93M	.....ECROU A RIVER F0224	RF	005011 R 013080
540	121A21-403-30-2	.PORTE (D). F0300	1	005011 R 013080
550	NAS1102-3-8	.....VIS 80205	11	005011 R 013080
560	LAHR93M	.....ECROU A RIVER F0224	RF	005011 R 013080
570	121A21-502-00-08	.PORTE. F0300	1	005044
570A	121A21-502-00-0	.PORTE. F0300	1	045999
580	NAS1102-3-8	.....VIS 80205	10	
590	AK93M	.....ECROU A RIVER F0224	8	005011 R 013080
593	H93M	.....ECROU A RIVER (M795). F0224	1	012012 R 081999
595	AJ93M	.....ECROU A RIVER (M795). F0224	6	012012 R 081999
597	G93M	.....ECROU A RIVER (M795). F0224	1	012012 R 081999
600	G93M	.....ECROU A RIVER F0224	RF	005011 R 013080
600A	AK93M	.....ECROU A RIVER (M795). F0224	RF	012012 R 081999
610	121A21-403-22-0	..JOINT F0300	1	R
620	121A21-140-10-0	.COUVERCLE D'ACCES. F0300	1	
630	CSP101-3-2	.....VIS K0999	8	
640	G93M	.....ECROU A RIVER F0224	8	
650	3013-2473	.FILET RAPPORTE F1699	1	
660	3591-4CN0250	.FILET RAPPORTE 91767	1	
670	121A21-400-88-0	.BAGUE ENTRETOISE F0300	1	
680	CSP123-4-18	.VIS. K0999	1	
690	3591-5CN0469	.FILET RAPPORTE 91767	1	
700	3591-3CN0285	.FILET RAPPORTE 91767	1	
710	121E21-500-65-0	.RONDELLE OBLIQUE F0300	1	
720	CSP124-3-17	.VIS. K0999	1	
730	L22256-60-12BCL	.VIS. F0111	3	
740	L22558-60L	.ECROU A RIVER. F0224	2	
750	6H109M	.ECROU A RIVER. F0224	1	

FUSELAGE
POINTE AVANT

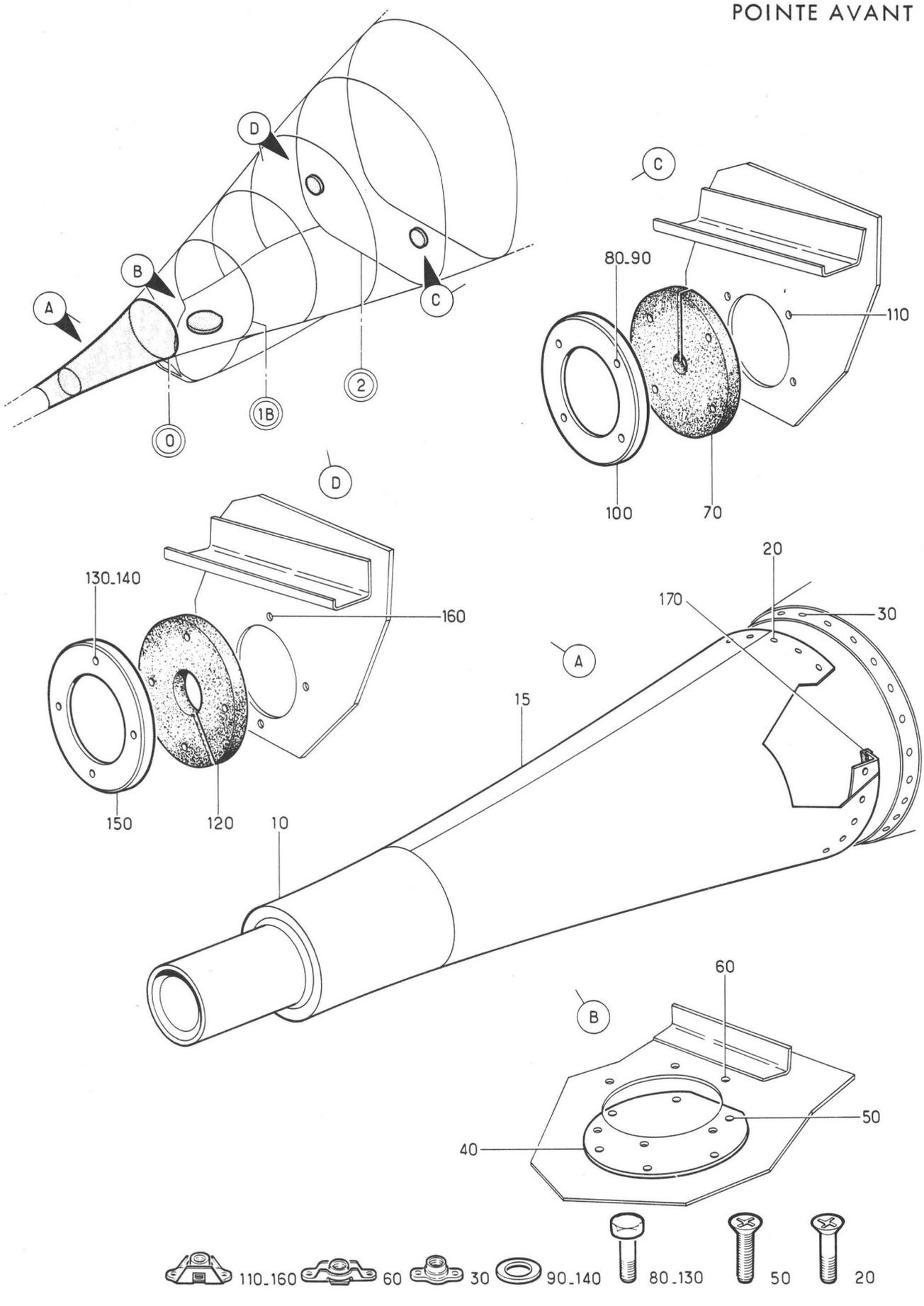

Planche 02B - STRUCTURE CONE EXTREME AVANT

Section : 11

Date : SEPTEMBRE 1980

PLANCHE REPERE	REFERENCE FABRICANT	DESCRIPTION 1234567	Qté	APP.
02B				
+001		STRUCTURE CONE EXTREME AVANT. . . (M795)(EIS 15-10-01-060)	RF	012012 R 081999
010	121A21-430-29-08	.CARENAGE EQUIPE. F0300	1	012012 R 081999
015	121A21-425-00-0	.CONE EXTREME AVANT F0300	1	012012 R 081999
020	CSP123-4-3	......VIS K0999	24	012012 R 081999
030	GM94M	......ECROU A RIVER F0224	24	012012 R 081999
040	121A21-430-26-0	.PORTE. F0300	1	012012 R 081999
050	NAS1102-3-7	......VIS 80205	6	012012 R 081999
060	LAHR93M	......ECROU A RIVER F0224	6	012012 R 081999
070	121A21-432-11-0	.RONDELLE CAOUTCHOUC. . . . F0300	1	012012 R 081999
080	A226C5	......VIS K0195	4	012012 R 081999
090	AN960PD8L	......RONDELLE. 88044	4	012012 R 081999
100	121A21-432-10-0	......COLLERETTE. F0300	1	012012 R 081999
110	RMF161M82	......ECROU A RIVER 13257	4	012012 R 081999
120	121A21-432-12-0	.RONDELLE CAOUTCHOUC. . . . F0300	1	012012 R 081999
130	A226C5	......VIS K0195	4	012012 R 081999
140	AN960PD8L	......RONDELLE. 88044	4	012012 R 081999
150	121A21-432-10-0	......COLLERETTE. F0300	1	012012 R 081999
160	RMF161M82	......ECROU A RIVER 13257	4	012012 R 081999
170	G51HB	.PASSE-FIL PLASTIQUE. . . . F3341	SB	012012 R 081999

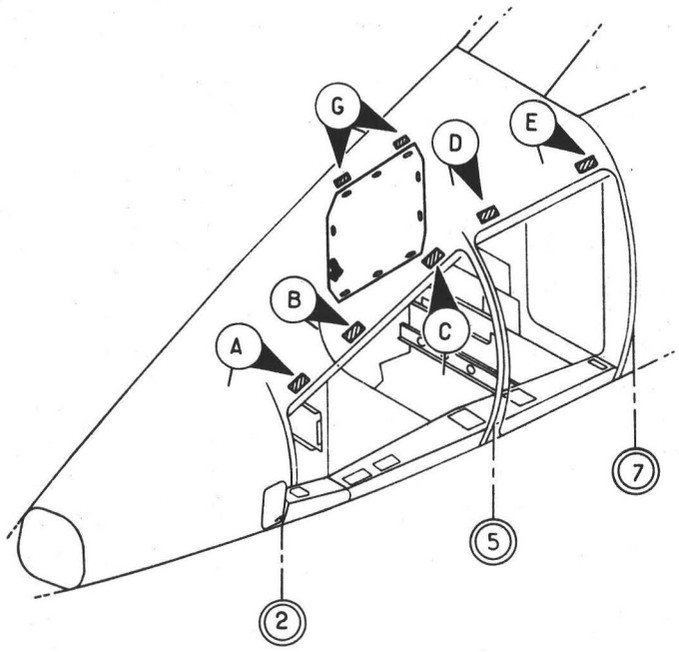

FUSELAGE
POINTE AVANT

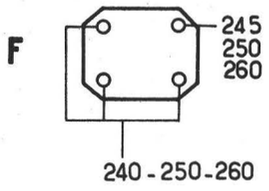

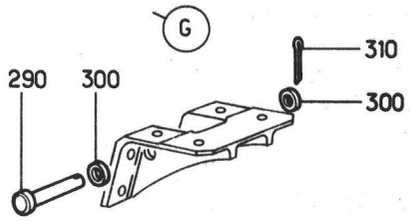

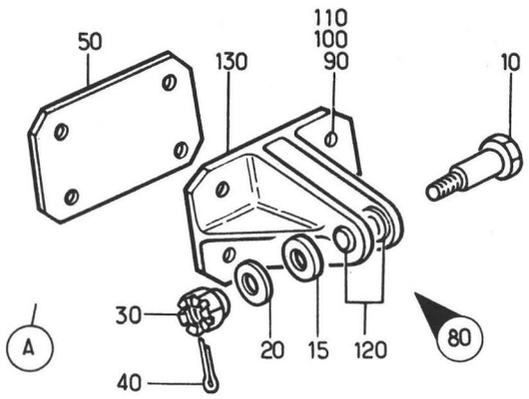

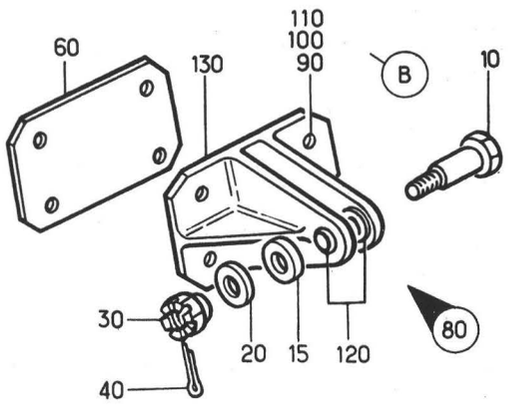

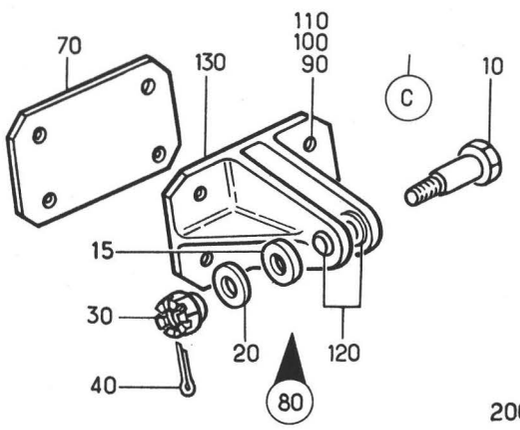

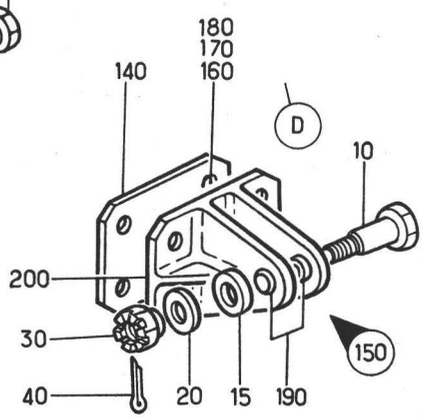

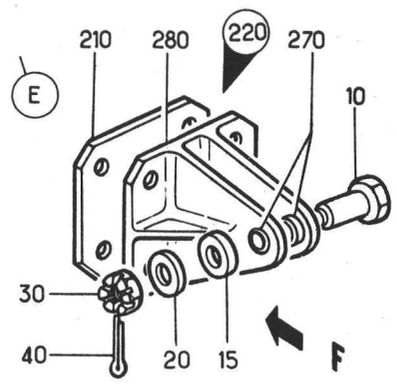



Planche 02F - ARTICULATIONS PORTES POINTE AVANT

Section : 11

Date : MARS 1986

PLANCHE REPERE	REFERENCE FABRICANT	DESCRIPTION 1234567	Qté	APP.
02F				
+001A		ARTICULATIONS PORTES POINTEAVANT. (M795)(EIS 15-10-01-070A)	RF	012012 R 081999
010	AJ4130F18BEM	.AXE FILETE PLEIN F0300	5	012012 R 081999
015	AN960-416	.RONDELLE 88044	5	012012 R 081999
020	AN960-416L	.RONDELLE 88044	5	012012 R 081999
030A	AN320-4	.ECROU HEXAGONAL A CRENEAUX 88044	5	012012 R 081999
040	SP90C6	.GOUPILLE FENDUE. K0195	5	012012 R 081999
050A	121A21-210-20-0	.PLAQUE ENTRETOISE. F0300	1	012012 R 081999
060A	121A21-210-21-0	.PLAQUE ENTRETOISE. F0300	1	012012 R 081999
070A	121A21-210-22-0	.PLAQUE ENTRETOISE. F0300	1	012012 R 081999
080A	121A21-213-00-0	.FERRURE EQUIPEE. F0300	3	012012 R 081999
090	CSP118-3-3	......VIS K0999	12	012012 R 081999
100	AN960-10L	......RONDELLE. 88044	12	012012 R 081999
110	PLH353M	......ECROU HEXAGONAL . . . F0224	12	012012 R 081999
120	121E21-311-02-0	..DOUILLE LISSE F0300	2	012012 R 081999
130A	121A21-213-01-0	..FERRURE NUE F0300	1	012012 R 081999
140A	121A21-210-19-0	.PLAQUE ENTRETOISE. F0300	1	012012 R 081999
150A	121A21-212-00-0	.FERRURE EQUIPEE. F0300	1	012012 R 081999
160	CSP118-3-3	......VIS K0999	4	012012 R 081999
170	AN960-10L	......RONDELLE. 88044	4	012012 R 081999
180	PLH353M	......ECROU HEXAGONAL . . . F0224	4	012012 R 081999
190	121E21-311-02-0	..DOUILLE LISSE F0300	2	012012 R 081999
200A	121A21-212-01-0	..FERRURE NUE F0300	1	012012 R 081999
210A	121A21-210-18-0	.PLAQUE ENTRETOISE. F0300	1	012012 R 081999
220A	121A21-211-00-0	.FERRURE EQUIPEE. F0300	1	012012 R 081999
240	CSP118-3-3	......VIS K0999	3	012012 R 081999
245	CSP118-3-5	......VIS K0999	1	012012 R 081999
250	AN960-10L	......RONDELLE. 88044	4	012012 R 081999

PLANCHE REPERE	REFERENCE FABRICANT	DESCRIPTION 1 2 3 4 5 6 7	Qté	APP.
02F				
260	PLH353M	......ECROU HEXAGONAL . . . F0224	4	012012 R 081999
270	121E21-311-02-0	..DOUILLE LISSE F0300	2	012012 R 081999
280A	121A21-211-01-0	..FERRURE NUE F0300	1	012012 R 081999
290	L22719-50-28BCL	.AXE LISSE. F0111	2	012012 R 081999
300	AN960-10L	.RONDELLE 88044	4	012012 R 081999
310	SP90C4	.GOUPILLE FENDUE. K0195	2	012012 R 081999

FUSELAGE
POINTE AVANT

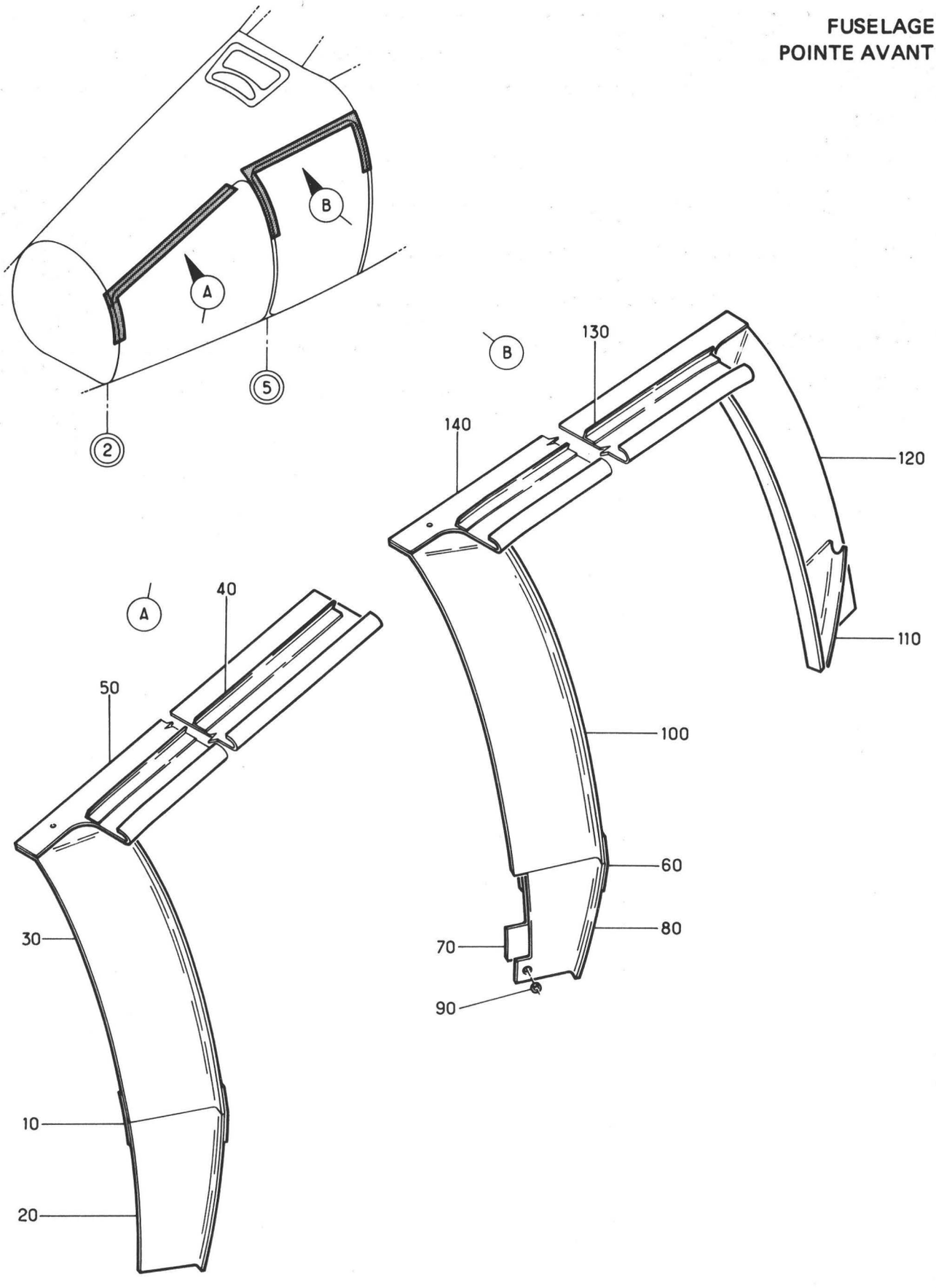

Planche 02N - ETANCHEITE PORTES POINTE AVANT

Section : 11

Date : MARS 1989

PLANCHE REPERE	REFERENCE FABRICANT	DESCRIPTION 1234567	Qté	APP.	
02N					
+001		ETANCHEITE PORTES POINTE AVANT. . (M1216)(EIS 15-10-01-135A)	RF	131999	R
010	121A21-840-14-0	.BANDE D'ECLISSAGE. F0300	1	131999	R
020	121A21-840-09-0	.PROFILE. F0300	1	131999	R
030	121A21-840-01-0	.PROFILE. F0300	1	131999	R
040	121A21-840-13-0	.BANDE. F0300	1	131999	R
050	121A21-840-06-0	.PROFILE. F0300	1	131999	R
060	121A21-840-15-0	.BANDE D'ECLISSAGE. F0300	1	131999	R
070	121A21-840-16-0	.BANDE. F0300	1	131999	R
080	121A21-840-10-0	.PROFILE. F0300	1	131999	R
090	121A21-840-20-0	.ENTRETOISE F0300	1	131999	R
100	121A21-840-03-0	.PROFILE. F0300	1	131999	R
110	121A21-840-11-0	.PROFILE. F0300	1	131999	R
120	121A21-840-05-0	.PROFILE. F0300	1	131999	R
130	121A21-840-12-0	.BANDE. F0300	1	131999	R
140	121A21-840-07-0	.PROFILE. F0300	1	131999	R

FUSELAGE
POINTE AVANT

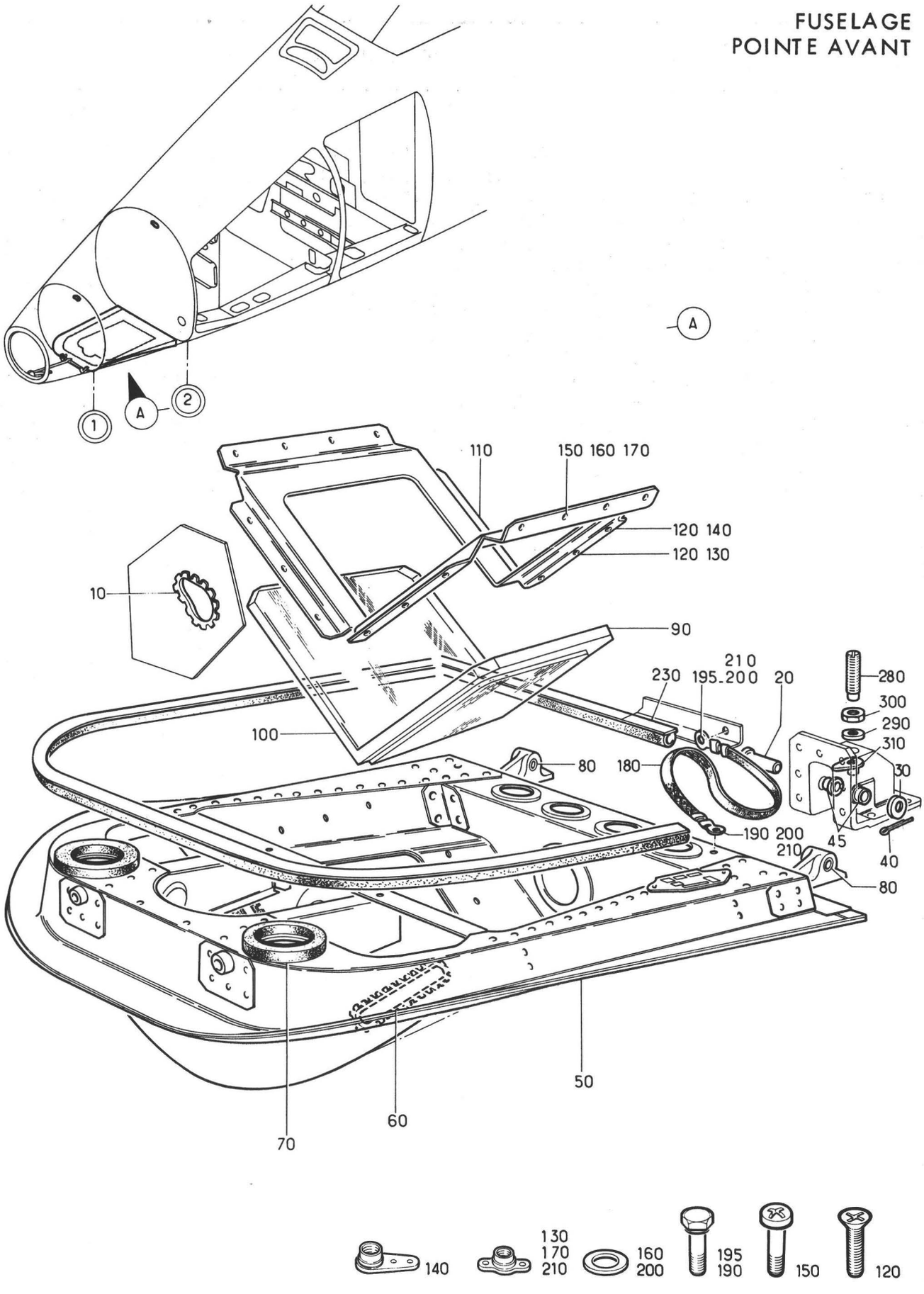

Planche 03 - ENSEMBLE PORTE-CAMERA PANORAMIQUE

Section : 11

Date : OCTOBRE 1975

PLANCHE REPERE	REFERENCE FABRICANT	DESCRIPTION 1 2 3 4 5 6 7	Qté	APP.
03-				
+001		ENSEMBLE PORTE CAMERA PANORAMIQUE (EIS 15-10-01-140)	RF	005011 R 013013
010	G51HB	.PASSE-FIL PLASTIQUE. . . . F3341	SB	005011 R 013013
020	L22719-80-31BCL	.AXE LISSE. F0111	2	005011 R 013013
030	AN960-516	.RONDELLE 88044	2	005011 R 013013
040	SP90C7	.GOUPILLE FENDUE. K0195	2	005011 R 013013
045	121A21-404-02-0	.DOUILLE LISSE. F0300	2	005011 R 013013
050	121A21-715-00-00	.ENSEMBLE PORTE CAMERA. . . F0300	1	005011 R 013013
060	G51HA	..PASSE-FIL PLASTIQUE . . . F3341	SB	005011 R 013013
070	121A21-715-24-0	..JOINT F0300	2	005011 R 013013
080	121A21-701-02-0	..DOUILLE LISSE F0300	2	005011 R 013013
090	121A21-715-23-1	..GLACE GAUCHE DE PORTE CAMERA. . PANORAMIQUE (G) F0300	1	005011 R 013013
100	121A21-715-23-2	..GLACE DROITE DE PORTE CAMERA. . PANORAMIQUE (D) F0300	1	005011 R 013013
110	121A21-716-00-0	..ENCADREMENT DE PORTE CAMERA . . PANORAMIQUE F0300	1	005011 R 013013
120	NAS1102-08-6	.....VIS 80205	12	005011 R 013013
130	GM908M	.....ECROU A RIVER F0224	4	005011 R 013013
140	AJM908M	.....ECROU A RIVER F0224	8	005011 R 013013
150	CSP101-08-1	.....VIS K0999	8	005011 R 013013
160	AN960-8	.....RONDELLE. 88044	8	005011 R 013013
170	GM908M	.....ECROU A RIVER F0224	8	005011 R 013013
180	596102B36R170-36	..TRESSE DE METALLISATION . F0300	1	005011 R 013013
190	CSP119-3-1	.....VIS K0999	1	005011 R 013013
195	CSP119-3-2	.....VIS K0999	1	005011 R 013013
200	AN960-10L	.....RONDELLE. 88044	2	005011 R 013013
210	GM93M	.....ECROU A RIVER F0224	2	005011 R 013013
230	121A21-405-11-0	.JOINT CAOUTCHOUC F0300	1	005011 R 013013
280	121A21-406-07-0	.VIS D'ARRET. F0300	1	005011 R 013013
290	AN960-516L	.RONDELLE 88044	1	005011 R 013013

PLANCHE REPERE	REFERENCE FABRICANT	DESCRIPTION 1 2 3 4 5 6 7	Qté	APP.
03-				
300	AN316-5	.ECROU. 88044	1	005011 R 013013
310	AJAL65	.ECROU A RIVER. F0224	1	005011 R 013013

FUSELAGE
POINTE AVANT

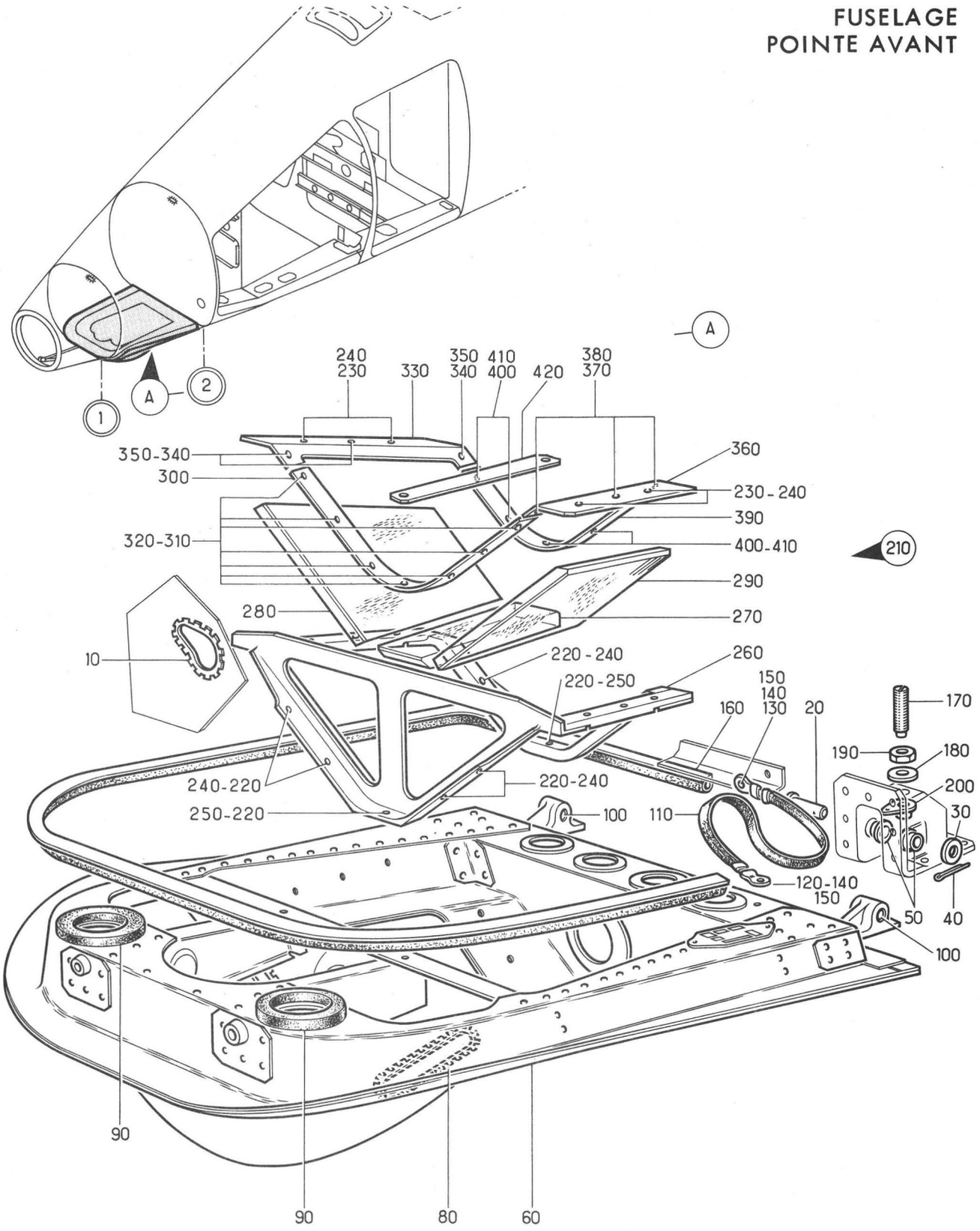



Planche 03A - ENSEMBLE PORTE-CAMERA PANORAMIQUE

Section : 11

Date : DECEMBRE 1978

PLANCHE REPERE	REFERENCE FABRICANT	DESCRIPTION 1234567	Qté	APP.	
03A					
+001		ENSEMBLE PORTE CAMERA PANORAMIQUE (M401)(EIS 15-10-01-140A)	RF	014080	R
010	G51HB	.PASSE-FIL PLASTIQUE. . . . F3341	SB	014080	
020	L22719-80-31BCL	.AXE LISSE. F0111	2	014080	
030	AN960-516	.RONDELLE 88044	2	014080	
040	SP90C7	.GOUPILLE FENDUE. K0195	2	014080	
050	121A21-404-02-0	.DOUILLE LISSE. F0300	4	014080	
060	121A21-715-00-0 M1	.ENS PORTE-CAMERA PANORAMIQUE . . F0300	1	014080	
+070	121A21-715-00-0 7M1	..ENSEMBLE PORTE CAMERA PANORAMIQUE F0300	1	014080	R
080	G51HA	...PASSE-FIL PLASTIQUE. . . F3341	SB	014080	R
090	121A21-715-24-0	...JOINT. F0300	2	014080	R
100	121A21-701-02-0	...DOUILLE LISSE. F0300	2	014080	R
110	596102B36R170-3 6	...TRESSE DE METALLISATION. F0300	1	014080	R
120	CSP119-3-1	.....VIS K0999	1	014080	R
130	CSP119-3-2	.....VIS K0999	1	014080	R
140	AN960-10L	.....RONDELLE. 88044	2	014080	R
145	SUPPRIME				R
150	GM93M	.....ECROU A RIVER F0224	2	014080	R
160	121A21-405-11-0	..JOINT CAOUTCHOUC. F0300	1	014080	R
170	121A21-406-07-0	..VIS D'ARRET F0300	1	014080	R
180	AN960-516L	..RONDELLE. 88044	1	014080	R
190	AN316-5	..ECROU 88044	1	014080	R
195	SUPPRIME				R
200	AJAL65	..ECROU A RIVER F0224	1	014080	R
210	234	..CHASSIS 3 GLACES. F0300	1	014080	R
215	SUPPRIME				R
220	CSP124-3-2	.....VIS K0999	8	014080	R
230	CSP124-3-9	.....VIS K0999	4	014080	R
235	SUPPRIME				R
240	RMF161M3	.....ECROU A RIVER 13257	10	014080	R
250	AJFHR93M	.....ECROU A RIVER F0224	2	014080	R
260	234-100	...CHASSIS 3 GLACES NU. . . F0300	1	014080	R
265	SUPPRIME				R
270	234-300	...GLACE INFERIEURE F0300	1	014080	R
280	234-320	...GLACE LATERALE F0300	1	014080	R
285	SUPPRIME				R
290	234-330	...GLACE LATERALE F0300	1	014080	R
300	234-200	...BARRETTE AV. F0300	1	014080	R
310	NAS1102-08-5	.....VIS 80205	7	014080	R
320	3585-2CN0246	.....FILET RAPPORTE. . . . 91767	7	014080	R
330	234-220	...BARETTE LATERALE F0300	1	014080	R
340	NAS1102-08-5	.....VIS 80205	3	014080	R
350	3585-2CN0246	.....FILET RAPPORTE. . . . 91767	3	014080	R
360	234-240	...BARRETTE LATERALE. . . . F0300	1	014080	R
370	NAS1102-08-5	.....VIS 80205	3	014080	R
380	3585-2CN0246	.....FILET RAPPORTE. . . . 91767	3	014080	R
390	234-260	...BARRETTE ARRIERE F0300	1	014080	R
400	NAS1102-08-5	.....VIS 80205	5	014080	R
410	3585-2CN0246	.....FILET RAPPORTE. . . . 91767	5	014080	R
420	234-400	...PLAQUETTE ENTRETOISE . . F0300	1	014080	R

FUSELAGE
POINTE AVANT

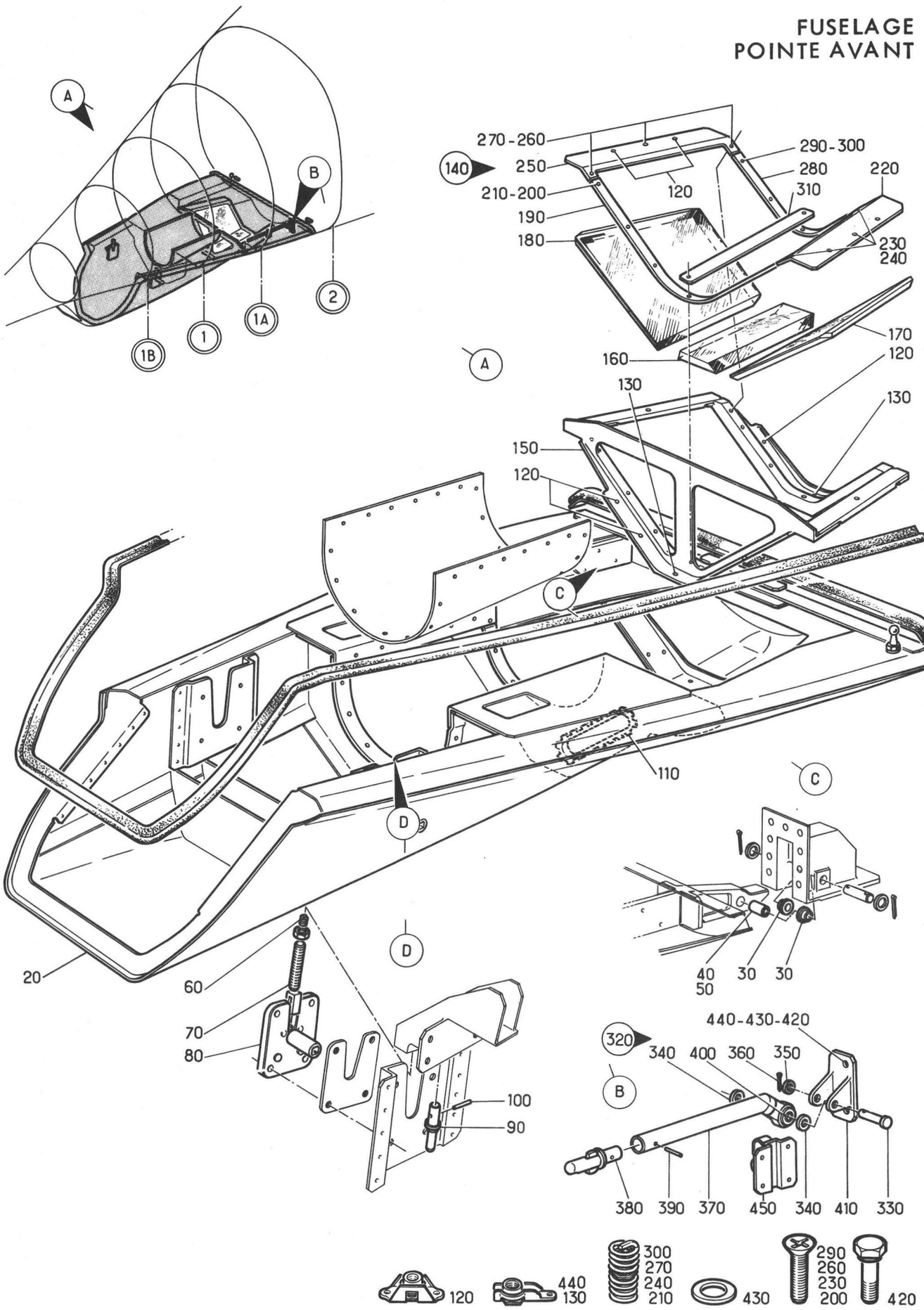

Planche 03B - ENSEMBLE PORTE LASER-CAMERA

Section : 11

Date : DECEMBRE 1978

PLANCHE REPERE	REFERENCE FABRICANT	DESCRIPTION 1 2 3 4 5 6 7	Qté	APP.
03B				
+001		ENSEMBLE PORTE LASER-CAMERA . . . (M795)(EIS 15-10-01-140B)	RF	012012 R 081999
+010	121A21-450-00-07	.RECHANGE PORTE LASER CAMERA. . . (VOIR 15-11-03M001) F0300	1	012012 R 081999
020	121A21-450-00-0	.PORTE LASER-CAMERA F0300	1	012012 R 081999
030	121A21-404-02-0	..DOUILLE LISSE F0300	4	012012 R 081999
040	121A21-701-02-0	..DOUILLE LISSE F0300	1	012012 R 081999
050	121A21-701-03-0	..DOUILLE LISSE F0300	1	012012 R 081999
060	3591-4CN0750	..FILET RAPPORTE. 91767	2	012012 R 081999
070	H726-3	..TIGE FILETEE SPECIALE . . 83014	1	012012 R 081999
080	H2663-3	..CAGE EQUIPEE. 83014	1	012012 R 081999
090	121A21-450-35-0	..PION DE CENTRAGE. F0300	1	012012 R 081999
100	E27481-20-25AETL	..GOUPILLE CONIQUE. F0110	2	012012 R 081999
110	G51NA	..PASSE-FIL PLASTIQUE . . . F3341	SB	012012 R 081999
120	RMF161M3	..ECROU A RIVER 13257	10	012012 R 081999
130	AJFHR93M	..ECROU A RIVER F0224	2	012012 R 081999
140	234	..CHASSIS 3 GLACES. F0300	1	012012 R 081999
150	234-100	...CHASSIS 3 GLACES NU. . . F0300	1	012012 R 081999
160	234-300	...GLACE INFERIEURE F0300	1	012012 R 081999
170	234-320	...GLACE LATERALE F0300	1	012012 R 081999
180	234-330	...GLACE LATERALE F0300	1	012012 R 081999
190	234-200	...BARRETTE AV. F0300	2	012012 R 081999
200	NAS1102-08-5	......VIS 80205	7	012012 R 081999
210	3585-2CN0246	......FILET RAPPORTE. . . . 91767	7	012012 R 081999
220	234-220	......BARETTE LATERALE. . . F0300	1	012012 R 081999
230	NAS1102-08-5	......VIS 80205	3	012012 R 081999
240	3585-2CN0246	......FILET RAPPORTE. . . . 91767	3	012012 R 081999
250	234-240	...BARRETTE LATERALE. . . . F0300	1	012012 R 081999
260	NAS1102-08-5	......VIS 80205	3	012012 R 081999

PLANCHE REPERE	REFERENCE FABRICANT	DESCRIPTION 1 2 3 4 5 6 7	Qté	APP.
03B				
270	3585-2CN0246	......FILET RAPPORTE. . . . 91767	3	012012 081999 R
280	234-260	...BARRETTE ARRIERE F0300	1	012012 081999 R
290	NAS1102-08-5	......VIS 80205	5	012012 081999 R
300	3585-2CN0246	......FILET RAPPORTE. . . . 91767	5	012012 081999 R
310	234-400	...PLAQUETTE ENTRETOISE . . F0300	1	012012 081999 R
320	121A21-450-60-0	.ENSEMBLE BIELLE DE RETENUE F0300	1	012012 081999 R
330	L22719-50-19BCL	..AXE F0111	1	012012 081999 R
340	AN960-10	..RONDELLE. 88044	2	012012 081999 R
350	AN960-10L	..RONDELLE. 88044	1	012012 081999 R
360	SP90C3	..GOUPILLE FENDUE K0195	1	012012 081999 R
370	121A21-450-65-0	..BIELLE DE RETENUE F0300	1	012012 081999 R
380	KZ9-41-2-2	...EMBOUT FIXE. F0180	1	012012 081999 R
390	E27481-20-20BCL	......GOUPILLE CONIQUE. . . F0110	1	012012 081999 R
400	RE5	...ROTULE F0234	1	012012 081999 R
410	121A21-450-61-0	..FERRURE F0300	1	012012 081999 R
420	NAS1303-2	......VIS 80205	2	012012 081999 R
430	AN960-10L	......RONDELLE. 88044	2	012012 081999 R
440	AJF53	......ECROU A RIVER F0224	2	012012 081999 R
450	121A21-450-70-0	..ENSEMBLE RESSORT. F0300	1	012012 081999 R

FUSELAGE
POINTE AVANT

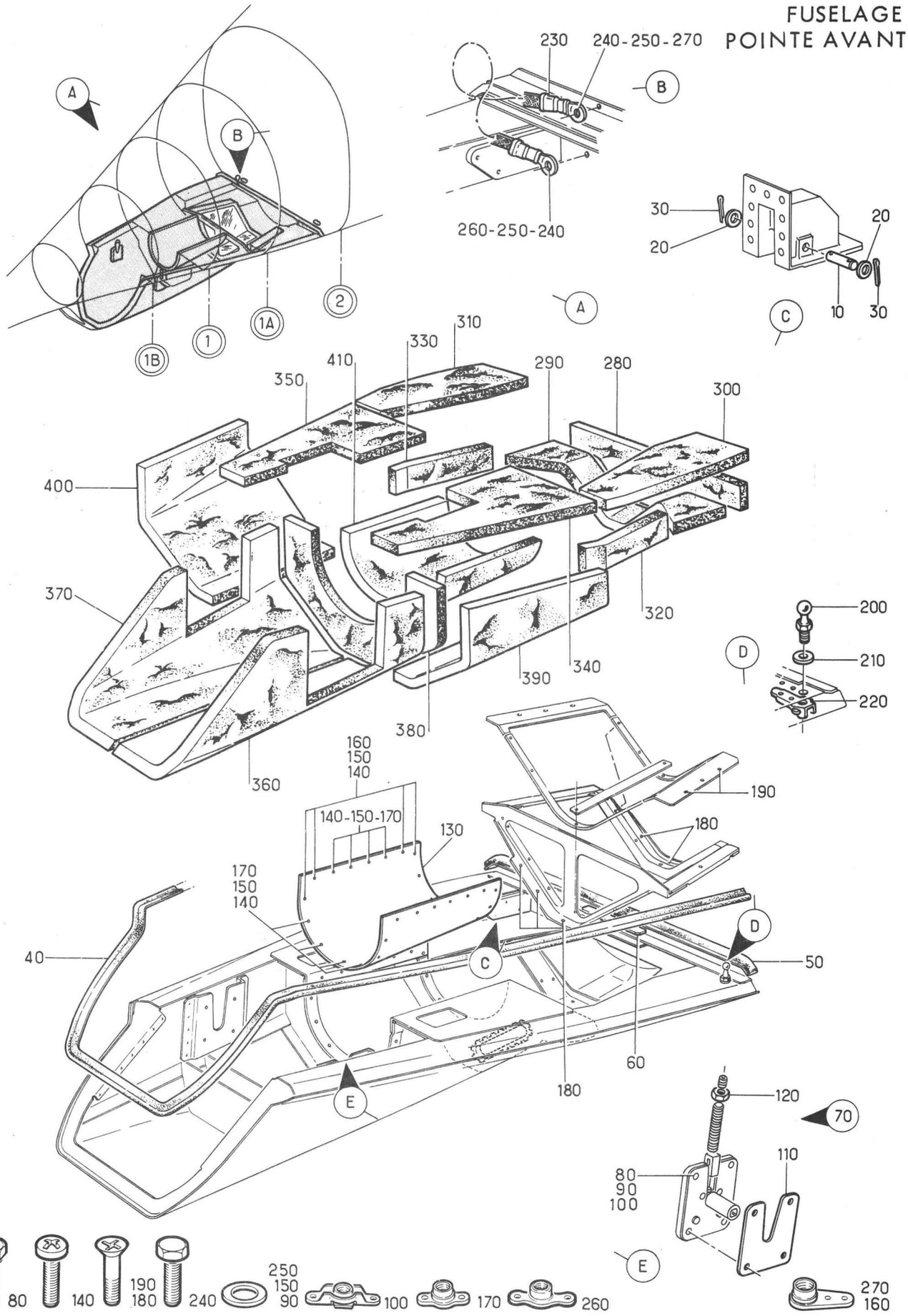

Planche 03M - RECHANGE PORTE LASER-CAMERA

Section : 11

Date : DECEMBRE 1978

PLANCHE REPERE	REFERENCE FABRICANT	DESCRIPTION 1234567		Qté	APP.	
03M						
+001	121A21-450-00-07	RECHANGE PORTE LASER CAMERA . . . (M795)(EIS 15-11-03B010)	F0300	RF	012012 081999	R
010	L22719-80-31BCL	.AXE LISSE.	F0111	2	012012 081999	R
020	AN960-516L	.RONDELLE	88044	2	012012 081999	R
030	SP90E7	.GOUPILLE FENDUE.	K0195	2	012012 081999	R
040	121A21-450-28-0	.JOINT D'ETANCHEITE AV. . .	F0300	1	012012 081999	R
050	121A21-450-29-0	.JOINT D'ETANCHEITE AR. . .	F0300	1	012012 081999	R
060	121A21-450-27-0	.BUTEE CAOUTCHOUC	F0300	1	012012 081999	R
070	H2663-1	.VERROU	83014	2	012012 081999	R
080	NAS1303-7	.....VIS	80205	8	012012 081999	R
090	AN960-10L	.....RONDELLE.	88044	8	012012 081999	R
100	LAHR93M	.....ECROU A RIVER	F0224	8	012012 081999	R
110	121A21-450-39-0	.....CALE DE REGLAGE . . .	F0300	2	012012 081999	R
120	AN315-4	.....ECROU	88044	2	012012 081999	R
130	121A21-450-13-0	.TOLE ROULEE.	F0300	1	012012 081999	R
140	NAS1100-08-7	.....VIS	80205	26	012012 081999	R
150	AN960-8	.....RONDELLE.	88044	26	012012 081999	R
160	AJM908M	.....ECROU A RIVER	F0224	8	012012 081999	R
170	GM908M	.....ECROU A RIVER	F0224	18	012012 081999	R
180	CSP124-3-2	.VIS.	K0999	8	012012 081999	R
190	CSP124-3-10	.VIS.	K0999	4	012012 081999	R
200	965	.ROTULE	F0180	1	012012 081999	R
210	AN960-416L	.....RONDELLE.	88044	1	012012 081999	R
220	6AJF0109M	.....ECROU A RIVER	F0224	1	012012 081999	R
230	596102B37R250-37	.TRESSE DE METALLISATION. .	F0300	1	012012 081999	R
240	AJ4104-3-8	.....VIS	F0300	2	012012 081999	R
250	AJ4304-10L	.....RONDELLE PLATE. . . .	F0300	2	012012 081999	R
260	G93M	.....ECROU A RIVER	F0224	1	012012 081999	R

PLANCHE REPERE	REFERENCE FABRICANT	DESCRIPTION 1 2 3 4 5 6 7	Qté	APP.
03M				
270	AJ93M	......ECROU A RIVER F0224	1	012012 R 081999
280	121A71-450-62-0	.MATELAS. F0300	1	012012 R 081999
290	121A71-450-63-0	.MATELAS. F0300	1	012012 R 081999
300	121A71-450-64-1	.MATELAS. F0300	1	012012 R 081999
310	121A71-450-64-2	.MATELAS. F0300	1	012012 R 081999
320	121A71-450-65-1	.MATELAS. F0300	1	012012 R 081999
330	121A71-450-65-2	.MATELAS. F0300	1	012012 R 081999
340	121A71-450-66-1	.MATELAS. F0300	1	012012 R 081999
350	121A71-450-66-2	.MATELAS. F0300	1	012012 R 081999
360	121A71-450-67-1	.MATELAS. F0300	1	012012 R 081999
370	121A71-450-67-2	.MATELAS. F0300	1	012012 R 081999
380	121A71-450-69-0	.MATELAS. F0300	1	012012 R 081999
390	121A71-450-70-1	.MATELAS. F0300	1	012012 R 081999
400	121A71-450-70-2	.MATELAS. F0300	1	012012 R 081999
410	121A71-450-71-0	.MATELAS. F0300	1	012012 R 081999

FUSELAGE
POINTE AVANT

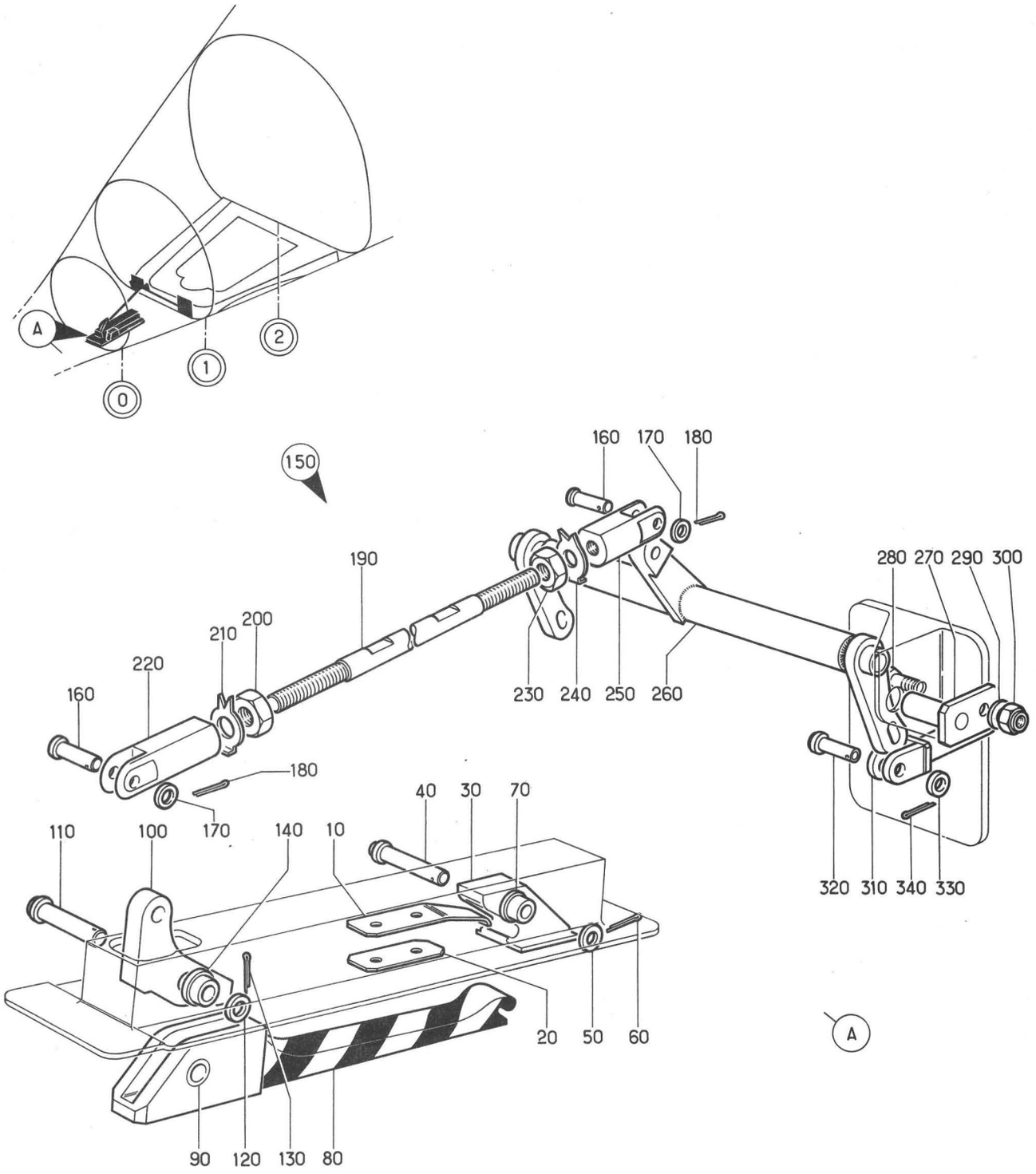

Planche 04 - ENSEMBLE VERROUILLAGE PORTE CAMERA PANORAMIQUE

Section : 11

Date : NOVEMBRE 1973

PLANCHE REPERE	REFERENCE FABRICANT	DESCRIPTION 1234567	Qté	APP.
04-				
+001	121A21-680-00-0	ENS VERROUILLAGE PORTE CAMERA . . PANORAMIQUE (EIS 15-10-01-150) F0300	RF	005011 R 013080
010	121A21-680-13-0	.RESSORT PLAT F0300	1	005011 R 013080
020	121A21-680-06-0	.PLAQUE F0300	1	005011 R 013080
030	121A21-680-12-0	.CLIQUET. F0300	1	005011 R 013080
040	L22719-40-27BCL	.....AXE LISSE F0111	1	005011 R 013080
050	AN960-8	.....RONDELLE. 88044	1	005011 R 013080
060	SP90C5	.....GOUPILLE FENDUE . . . K0195	1	005011 R 013080
070	121A21-682-03-0	.DOUILLE LISSE. F0300	2	005011 R 013080
080	121A21-683-00-0	.POIGNEE PORTIERE F0300	1	005011 R 013080
090	121A21-683-02-0	..DOUILLE LISSE VERROUILLAGE. . . PORTE F0300	2	005011 R 013080
100	121A21-680-07-0	.LEVIER DE COMMANDE F0300	1	005011 R 013080
110	L22719-50-27BCL	.AXE LISSE. F0111	1	005011 R 013080
120	AN960-10L	.RONDELLE 88044	1	005011 R 013080
130	SP90C5	.GOUPILLE FENDUE. K0195	1	005011 R 013080
140	121A21-682-02-0	.DOUILLE LISSE. F0300	2	005011 R 013080
150	121A21-680-11-07	.BIELLETTE D'ASSEMBLAGE RIGIDE. . F0300	1	005011 R 013080
160	L22719-40-15BCL	.....AXE LISSE F0111	2	005011 R 013080
170	AN960-8	.....RONDELLE. 88044	2	005011 R 013080
180	SP90C5	.....GOUPILLE FENDUE . . . K0195	2	005011 R 013080
190	121A21-680-11-0	..TIGE DE TENSION F0300	1	005011 R 013080
200	AN316-4R	..ECROU 88044	1	005011 R 013080
210	121E21-610-25-0	..FREIN D'ECROU F0300	1	005011 R 013080
220	121A21-680-09-0	..CHAPE F0300	1	005011 R 013080
230	AN316-4L	..ECROU 88044	1	005011 R 013080
240	121A21-610-25-0	..FREIN D'ECROU F0300	1	005011 R 013080
250	121A21-680-10-0	..CHAPE F0300	1	005011 R 013080

PLANCHE REPERE	REFERENCE FABRICANT	DESCRIPTION 1 2 3 4 5 6 7	Qté	APP.
04-				
260	121A21-681-00-0	.RENVOI CDE VERROU. F0300	1	005011 R 013080
270	121A21-680-05-0	.AXE DE RETENUE F0300	2	005011 R 013080
280	A226C2	......VIS K0195	2	005011 R 013080
290	AN960-8	......RONDELLE. 88044	2	005011 R 013080
300	T608	......ECROU HEXAGONAL . . . F0224	2	005011 R 013080
310	121A21-680-02-0	.DOIGT DE VERROUILLAGE. . . F0300	2	005011 R 013080
320	L22719-40-13BCL	......AXE LISSE F0111	2	005011 R 013080
330	AN960-8	......RONDELLE. 88044	2	005011 R 013080
340	SP90C5	......GOUPILLE FENDUE . . . K0195	2	005011 R 013080

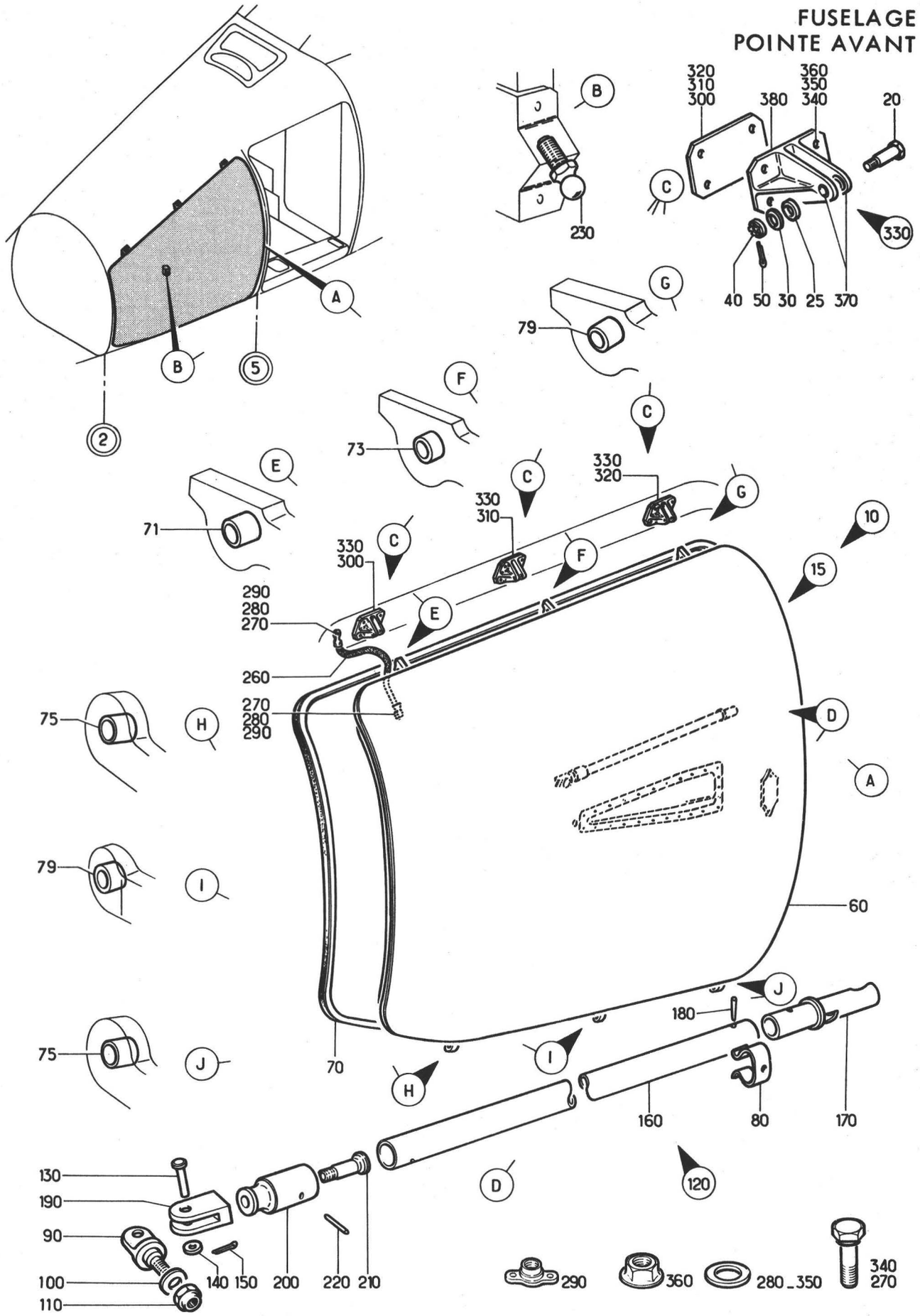

Planche 05 - ENSEMBLE PORTE AVANT ET ARTICULATION

Section : 11

Date : MARS 1986

PL. REP.	REFERENCE ARTICLE	DESCRIPTION 1 2 3 4 5 6 7	Qté	App
05 -				
+ 001		ENSEMBLE PORTE AVANT ET ARTICULATION..... (EIS 15-10-01-160)	RF	005011 013080
+ 001A		ENSEMBLE PORTE AVANT ET ARTICULATION..... (M795) (EIS 15-10-01-160A)	RF	012012 081130
+ 001D		ENSEMBLE PORTE AVANT ET ARTICULATION..... (M1216) (EIS 15-10-01-160D)	RF	131999
010	121A21-705-00-07	. PORTE AVANT CALORIFUGEE.....F0300	1	005011 013080
010A		. PORTE AVANT CALORIFUGEE (M795).....	1	012012 081130
010D		. PORTE AVANT CALORIFUGEE (M1216).....	1	131999
015	121A21-705-00-0	. . PORTE AVANT EQUIPEE.....F0300	1	005011 013080
015A		. . PORTE AVANT EQUIPEE (M795)	1	012012 081130
015D	121A21-705-00-0M1	. . PORTE AVANT EQUIPEE (M1216) F0300	1	131999
020	AJ4130F18BEM	. . . . . AXE FILETE PLEIN.....F0300	3	005011 013080
025	AN960-416	. . . . . RONDELLE.....88044	3	005011 013080
030	AN960-416L	. . . . . RONDELLE.....88044	3	005011 013080
040	AN310-4	. . . . . ECROU HEXAGONAL A CRENEAUX 88044	3	005011 013080
050	SP90C6	. . . . . GOUPILLE FENDUE..... K0195	3	005011 013080
060	121A21-705-00-08	. . . PORTE D'ACCES POINTE AVANT.....F0300	1	
070	PR 7606 ELCD 500	. . . . JOINT CAOUTCHOUC.....F0300	1	
071	121E21-711-03-0	. . . . BAGUE.....F0300	1	
073	121E21-712-02-0	. . . . BAGUE.....F0300	1	
075	121E21-714-02-0	. . . . BAGUE.....F0300	2	
079	121E21-711-02-0	. . . . BAGUE.....F0300	2	
080	121E21-710-38-0	. . . RESSORT PLAT F0300	1	005011 013080
090	121A21-705-56-0	. . . EMBOUT F0300	1	
100	AN960-8	. . . . . RONDELLE.....88044	1	
110	T608	. . . . . ECROU HEXAGONAL F0224	1	
120	121A21-706-00-0	. . . ENSEMBLE BIELLE.....F0300	1	
130	L22719-50-15BCL	. . . . . AXE LISSE F0111	1	
140	AN960-10L	. . . . . RONDELLE.....88044	1	
150	SP90C5	. . . . . GOUPILLE FENDUE..... K0195	1	
160	121A21-706-01-0	. . . . TUBE.....F0300	1	
170	KZ9-41-1-2	. . . . EMBOUT FIXE F0180	1	
180	E27481-20-20BCL	. . . . . GOUPILLE CONIQUE.....F0110	1	
190	121E22-652-02-0	. . . . CHAPE F0300	1	
200	121E22-652-03-0	. . . . EMBOUT F0300	1	
210	121E22-652-04-0	. . . . . VIS SPECIALE F0300	1	
220	E27481-20-20BCL	. . . . . GOUPILLE CONIQUE.....F0110	1	
230	961M	. . . ROTULE.....F0180	1	
260	596102B36R170-36	. . . TRESSE DE METALLISATION F0300	1	005130

PLANCHE REPERE	REFERENCE FABRICANT	DESCRIPTION 1234567	Qté	APP.
05-				
260B	596102B36R240-36	...TRESSE DE METALISATION (M1216) F0300	1	131999 R
270	CSP119-3-1	.....VIS K0999	2	
280	AN960-10L	.....RONDELLE. 88044	2	
290	GM93M	.....ECROU A RIVER F0224	2	
+295	121A71-281-10-07	..CALORIFUGEAGE PORTE AV. . F0300	RF	
300	121A21-210-20-0	.PLAQUE ENTRETOISE. F0300	1	005011 013080
310	121A21-210-21-0	.PLAQUE ENTRETOISE. F0300	1	005011 013080
320	121A21-210-22-0	.PLAQUE ENTRETOISE. F0300	1	005011 013080
330	121A21-213-00-0	.FERRURE EQUIPEE. F0300	3	005011 013080
340	CSP118-3-3	.....VIS K0999	12	005011 013080
350	AN960-10L	.....RONDELLE. 88044	12	005011 013080
360	PLH353M	.....ECROU HEXAGONAL . . . F0224	12	005011 013080
370	121E21-311-02-0	..DOUILLE LISSE F0300	2	005011 013080
380	121A21-213-01-0	..FERRURE NUE F0300	1	005011 013080

FUSELAGE
POINTE AVANT

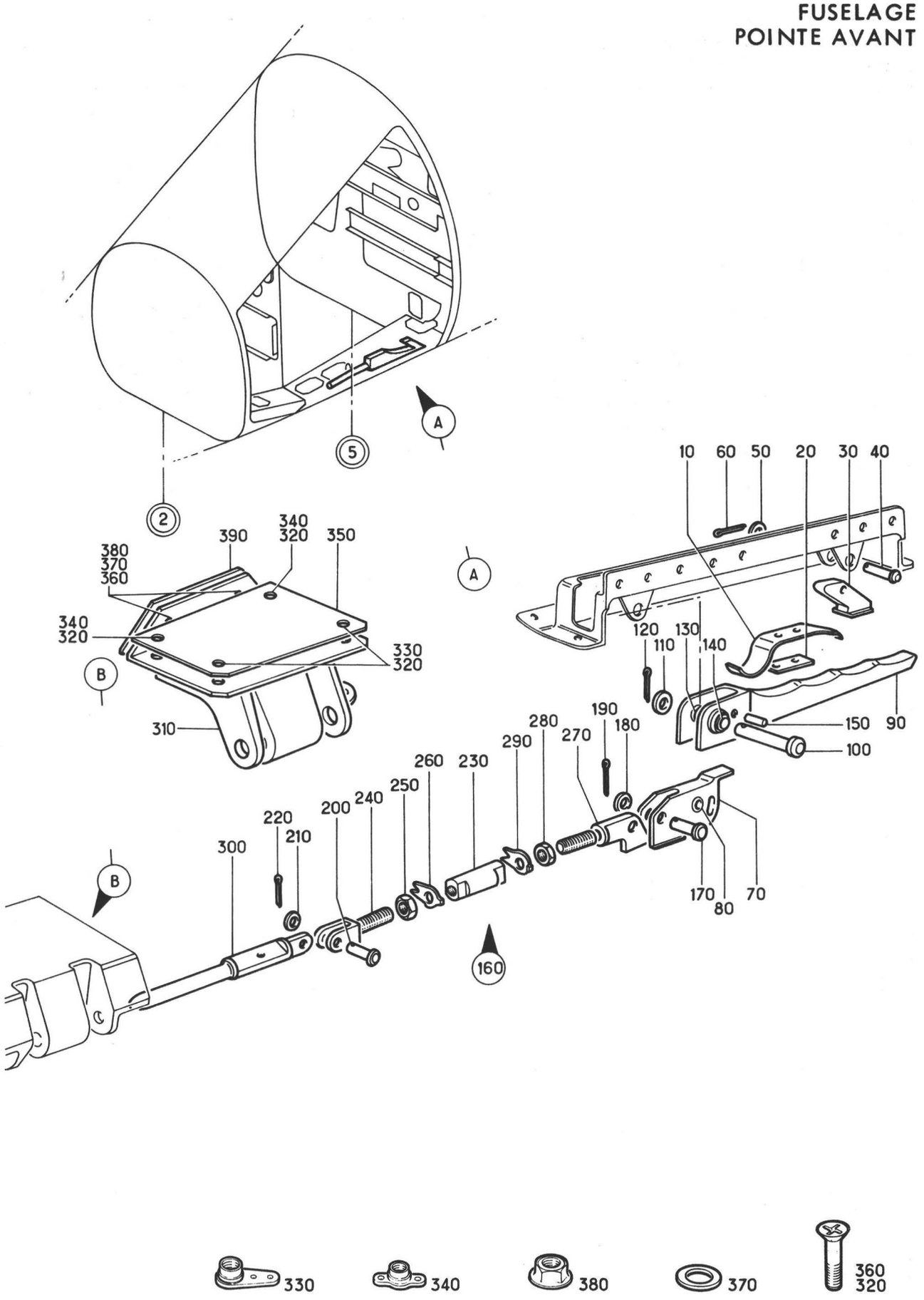

Planche 06 - ENSEMBLE VERROUILLAGE PORTE AVANT

Section : 11

Date : OCTOBRE 1975

PLANCHE REPERE	REFERENCE FABRICANT	DESCRIPTION 1234567	Qté	APP.	
06-					
+001		ENS VERROUILLAGE PORTE AV . . . . (EIS 15-10-01-090) (EIS 15-10-01-180)	RF		
010	121E21-620-04-0	.RESSORT PLAT F0300	1		
020	121E21-610-20-0	.PLAQUE DE RACCORDEMENT . . F0300	1		
030	121A21-650-11-0	.CLIQUET. F0300	1		
040	L22719-40-17BCL	.....AXE LISSE F0111	1		
050	AN960-8	.....RONDELLE. 88044	1		
060	SP90C4	.....GOUPILLE FENDUE . . . K0195	1		
070	121E21-612-00-0	.CHAPE SPECIALE EQUIPEE . . F0300	1		
080	121E21-612-02-0	..DOUILLE LISSE F0300	1		
090	121E21-621-00-0	.POIGNEE EQUIPEE. F0300	1		
100	L22719-50-32BCL	.....AXE LISSE F0111	1		
110	AN960-10L	.....RONDELLE. 88044	1		
120	SP90C4	.....GOUPILLE FENDUE . . . K0195	1		
130	121E21-611-02-0	..DOUILLE LISSE F0300	1		
140	121E21-611-03-0	..DOUILLE LISSE F0300	1		
150	121E21-610-21-0	.AXE LISSE SANS TETE. . . . F0300	1		
160	121A21-650-10-07	.CHAPE EQUIPEE. F0300	1		R
170	L22719-50-13BCL	.....AXE LISSE F0111	1		
180	AN960-10L	.....RONDELLE. 88044	1		
190	SP90C4	.....GOUPILLE FENDUE . . . K0195	1		
200	L22719-40-13BCL	.....AXE LISSE F0111	1		
210	AN960-8	.....RONDELLE. 88044	1		
220	SP90C4	.....GOUPILLE FENDUE . . . K0195	1		
230	121E21-610-10-0	..MANCHON FILETE. F0300	1		
240	121E21-610-11-0	..CHAPE F0300	1		
250	AN316-4R	..ECROU 88044	1		
260	121E21-610-25-0	..FREIN D'ECROU F0300	1		
270	121A21-650-06-0	..EMBOUT. F0300	1		R
280	AN316-4L	..ECROU 88044	1		
290	121E21-610-25-0	..FREIN D'ECROU F0300	1		
300	121E21-610-04-0	.DOIGT DE VERROUILLAGE. . . F0300	1		
310	121A21-650-21-0	.FERRURE AV PORTE F0300	1		
320	CSP124-3-3	.....VIS K0999	4		
330	AJM93M	.....ECROU A RIVER F0224	2		
340	GM93M	.....ECROU A RIVER F0224	2		
350	121A21-650-25-0	.CALE F0300	1		
360	CSP124-3-3	.....VIS K0999	2		
370	AN960-10L	.....RONDELLE. 88044	2		
380	PLH353M	.....ECROU HEXAGONAL . . . F0224	2		
390	121A21-650-23-0	.CALE F0300	1		

FUSELAGE
POINTE AVANT

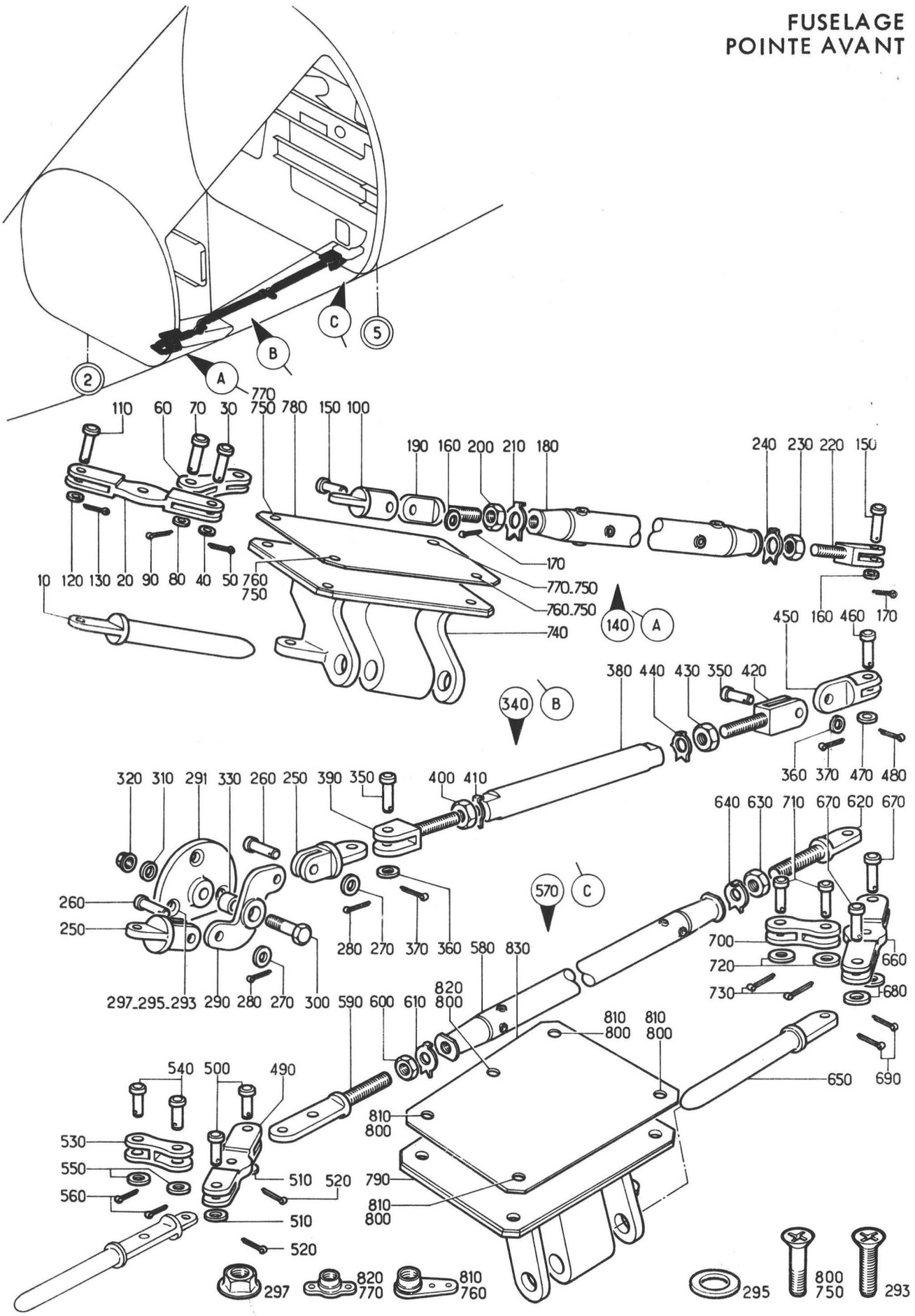

Planche 07 - ENSEMBLE VERROUILLAGE PORTE AVANT

Section : 11

Date : OCTOBRE 1975

PLANCHE REPERE	REFERENCE FABRICANT	DESCRIPTION 1234567	Qté	APP.
07-				
+001		ENS VERROUILLAGE PORTE AVANT. . . (EIS 15-10-01-100) (EIS 15-10-01-190)	RF	R
010	121E21-610-03-0	.DOIGT DE VERROUILLAGE. . . F0300	1	
020	121E21-650-13-0	.BIELLETTE. F0300	1	
030	L22719-40-13BCL	.....AXE LISSE F0111	1	
040	AN960-8	.....RONDELLE. 88044	1	
050	SP90C4	.....GOUPILLE FENDUE . . . K0195	1	
060	121E21-650-14-0	.BIELLETTE. F0300	1	
070	L22719-40-13BCL	.....AXE LISSE F0111	2	
080	AN960-8	.....RONDELLE. 88044	2	
090	SP90C4	.....GOUPILLE FENDUE . . . K0195	2	
100	121A21-650-07-0	.JUMELLE DOIGT VERROU . . . F0300	1	
110	L22719-40-13BCL	.....AXE LISSE F0111	1	
120	AN960-8	.....RONDELLE. 88044	1	
130	SP90C4	.....GOUPILLE FENDUE . . . K0195	1	
140	121A21-651-00-07	.BIELLE EQUIPEE F0300	1	
150	L22719-40-13BCL	.....AXE LISSE F0111	2	
160	AN960-8	.....RONDELLE. 88044	2	
170	SP90C4	.....GOUPILLE FENDUE . . . K0195	2	
180	121A21-651-00-0	..CORPS DE BIELLE F0300	1	
190	121E21-610-16-0	..EMBOUT A TENON. F0300	1	
200	AN316-4R	..ECROU 88044	1	
210	121E21-610-25-0	..FREIN D'ECROU F0300	1	
220	121E21-610-17-0	..CHAPE F0300	1	
230	AN316-4L	..ECROU 88044	1	
240	121E21-610-25-0	..FREIN D'ECROU F0300	1	
250	121A21-650-07-0	.JUMELLE DOIGT VERROU . . . F0300	2	
260	L22719-40-13BCL	.....AXE LISSE F0111	2	
270	AN960-8	.....RONDELLE. 88044	2	
280	SP90C4	.....GOUPILLE FENDUE . . . K0195	2	
290	121A21-650-08-0	.RENVOI CDE VERROUILLAGE. . F0300	1	
291	121A21-650-09-0	.SUPPORT. F0300	1	
293	NAS1102-08-10	.....VIS 80205	3	
295	AN960-8	.....RONDELLE. 88044	3	
297	PLH3508M	.....ECROU F0224	3	
300	AJ4131D16BEM	.....AXE FILETE PLEIN. . . F0300	1	
310	AN960-10L	.....RONDELLE. 88044	1	
320	PLH353M	.....ECROU HEXAGONAL . . . F0224	1	
330	121A21-650-16-0	..DOUILLE LISSE F0300	1	
340	121A21-650-12-07	.BIELLE EQUIPEE F0300	1	
350	L22719-40-13BCL	.....AXE LISSE F0111	1	
360	AN960-8	.....RONDELLE. 88044	1	
370	SP90C4	.....GOUPILLE FENDUE . . . K0195	1	
380	121A21-650-12-0	..CORPS DE BIELLE F0300	1	
390	121E21-610-11-0	..CHAPE F0300	1	
400	AN316-4R	..ECROU 88044	1	
410	121E21-610-25-0	..FREIN D'ECROU F0300	1	
420	121A21-650-10-0	..CHAPE F0300	1	
430	AN316-4L	..ECROU 88044	1	
440	121E21-610-25-0	..FREIN D'ECROU F0300	1	
450	121A21-650-07-0	.JUMELLE DOIGT VERROU . . . F0300	1	

PLANCHE REPERE	REFERENCE FABRICANT	DESCRIPTION 1234567	Qté	APP.
07-				
460	L22719-40-13BCL	......AXE LISSE F0111	1	
470	AN960-8	......RONDELLE. 88044	1	
480	SP90C4	......GOUPILLE FENDUE . . . K0195	1	
490	121A21-650-13-0	.GUIGNOL CDE VERROU F0300	1	
500	L22719-40-13BCL	......AXE LISSE F0111	2	
510	AN960-8	......RONDELLE. 88044	2	
520	SP90C4	......GOUPILLE FENDUE . . . K0195	2	
530	121A21-650-14-0	.BIELLETTE SPECIALE F0300	1	
540	L22719-40-13BCL	......AXE LISSE F0111	2	
550	AN960-8	......RONDELLE. 88044	2	
560	SP90C4	......GOUPILLE FENDUE . . . K0195	2	
570	121A21-652-00-07	.BIELLE EQUIPEE F0300	1	
580	121A21-652-00-0	..CORPS DE BIELLE F0300	1	
590	121E21-610-15-0	..EMBOUT ATENON F0300	1	
600	AN316-4L	..ECROU 88044	1	
610	121E21-610-25-0	..FREIN D'ECROU F0300	1	
620	121E21-610-16-0	..EMBOUT A TENON. F0300	1	
630	AN316-4R	..ECROU 88044	1	
640	121E21-610-25-0	..FREIN D'ECROU F0300	1	
650	121E21-610-03-0	.DOIGT DE VERROUILLAGE. . . F0300	1	
660	121A21-650-13-0	.GUIGNOL CDE VERROU F0300	1	
670	L22719-40-13BCL	......AXE LISSE F0111	2	
680	AN960-8	......RONDELLE. 88044	2	
690	SP90C4	......GOUPILLE FENDUE . . . K0195	2	
700	121A21-650-14-0	.BIELLETTE SPECIALE F0300	2	
710	L22719-40-13BCL	......AXE LISSE F0111	2	
720	AN960-8	......RONDELLE. 88044	2	
730	SP90C4	......GOUPILLE FENDUE . . . K0195	2	
740	121A21-650-20-0	.FERRURE AV. . F0300	1	
750	CSP124-3-3	......VIS K0999	4	
760	AJM93M	......ECROU A RIVER F0224	2	
770	GM93M	......ECROU A RIVER F0224	2	
780	121A21-650-24-0	.CALE F0300	1	
790	121A21-650-22-0	.FERRURE AV. . F0300	1	
800	CSP124-3-3	......VIS K0999	5	
810	AJM93M	......ECROU A RIVER F0224	4	
820	GM93M	......ECROU A RIVER F0224	1	
830	121A21-650-26-0	.CALE F0300	1	

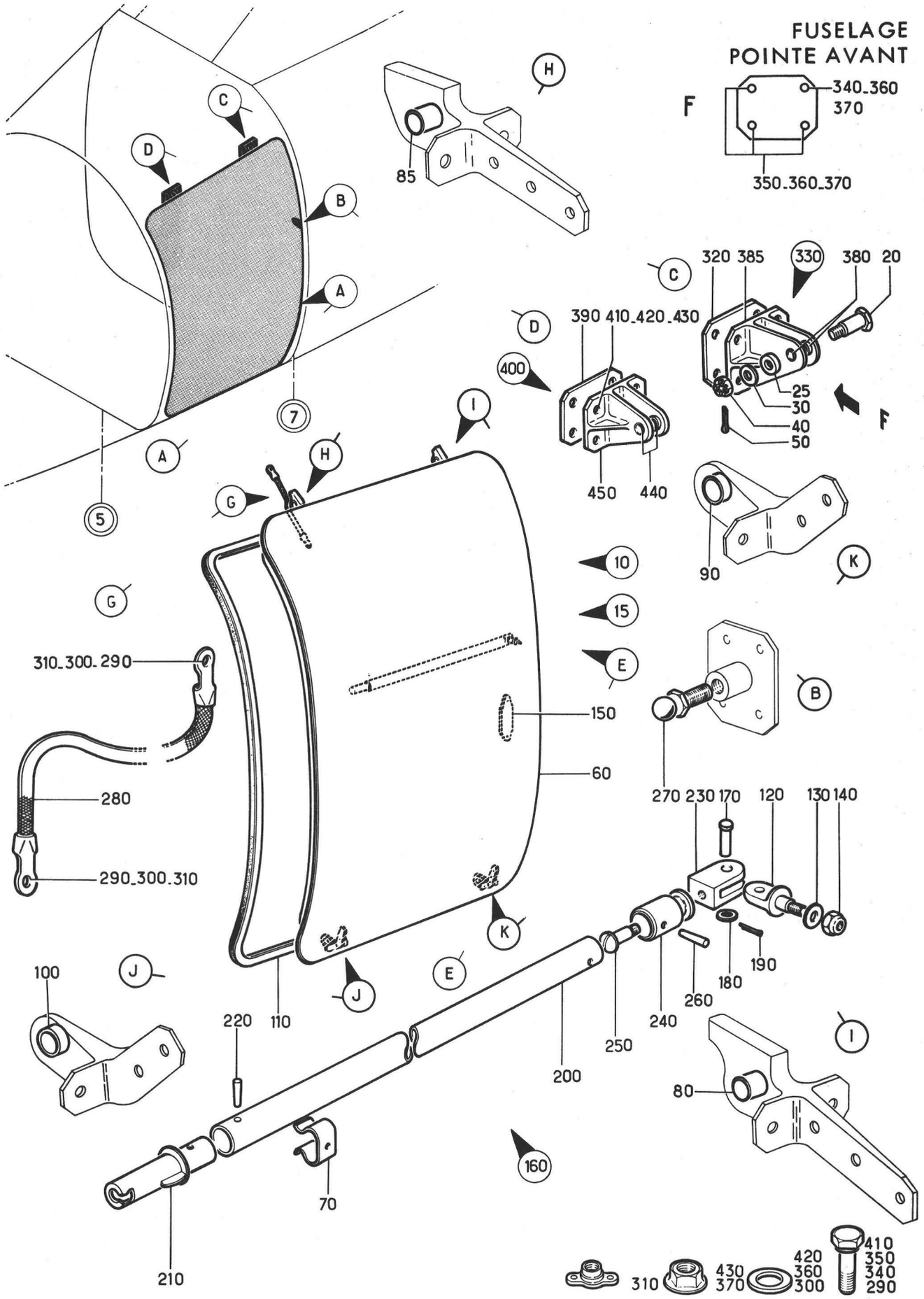

Planche 08- ENSEMBLE PORTE ARRIERE ET ARTICULATION

Section : 11

Date : MARS 1986

PLANCHE REPERE	REFERENCE FABRICANT	DESCRIPTION 1234567	Qté	APP.	
08-					
+001		ENS PORTE ARRIERE ET ARTICULATION (EIS 15-10-01-200)	RF	005011 013080	
+001A		ENS PORTE ARRIERE ET ARTICULATION (M795)(EIS 15-10-01-200A)	RF	012012 081130	R
+001B		ENS PORTE ARRIERE ET ARTICULATION (M1216)(EIS 15-10-01-200D)	RF	131999	R
010	121A21-720-00-07	.PORTE ARRIERE CALORIFUGEE. F0300	1	005011 013080	
010A		.PORTE ARRIERE CALORIFUGEE (M795)	1	012012 081130	R
010B		.PORTE ARRIERE CALORIFUGEE. . . . (M1216)	1	131999	R
015	121A21-720-00-0	..PORTE D'ACCES EQUIPEE . . F0300	1	005011 013080	
015A		..PORTE D'ACCES EQUIPEE (M795). .	1	012012 081130	R
015B	121A21-720-00-0M1	..PORTE D'ACCES EQUIPEE (M1216) . F0300	1	131999	R
020	AJ4130F17BEM	......AXE FILETE PLEIN. . . F0300	2	005011 013080	
025	AN960-416	......RONDELLE. 88044	2	005011 013080	
030	AN960-416L	......RONDELLE. 88044	2	005011 013080	
040	AN320-4	......ECROU HEXAGONAL A CRENEAUX. 88044	2	005011 013080	
050	SP90C6	......GOUPILLE FENDUE . . . K0195	2	005011 013080	
060	121A21-720-01-08	...PORTE ARRIERE EQUIPEE. . F0300	1		
070	121E21-710-38-0	....RESSORT PLAT. F0300	1		
080	121E21-711-03-0	....BAGUE F0300	1		
085	121E21-711-02-0	....BAGUE F0300	1		
090	121A21-724-02-0	....DOUILLE LISSE SPECIALE. F0300	1		
100	121E21-714-02-0	....BAGUE F0300	1		
110	121A21-720-21-0	....JOINT CAOUTCHOUC. . . . F0300	1		
120	121A21-705-56-0	....EMBOUT. F0300	1		
130	AN960-8	......RONDELLE. 88044	1		
140	T608	......ECROU HEXAGONAL . . . F0224	1		
150	AJ0061A	....PLAQUETTE D'IDENTIFICATION. . F0300	1		
160	121A21-726-00-0	...BIELLE DE RETENUE. . . . F0300	1		
170	L22719-50-15BCL	......AXE LISSE F0111	1		
180	AN960-10L	......RONDELLE. 88044	1		
190	SP90C5	......GOUPILLE FENDUE . . . K0195	1		
200	121A21-726-01-0	....CORPS DE BIELLE F0300	1		
210	KZ9-41-3-2	....EMBOUT FIXE F0180	1		
220	E27481-20-20BCL	......GOUPILLE CONIQUE. . . F0110	1		
230	121E22-652-02-0	....CHAPE F0300	1		
240	121E22-652-03-0	....EMBOUT. F0300	1		
250	121E22-652-04-0	......VIS SPECIALE. F0300	1		
260	E27481-20-20BCL	......GOUPILLE CONIQUE. . . F0110	1		
270	961M	...ROTULE F0180	1		

PLANCHE REPERE	REFERENCE FABRICANT	DESCRIPTION 1234567	Qté	APP.	
08-					
280	596102B36R170-36	...TRESSE DE METALLISATION. F0300	1	005130	R
280A	596102B36R230-36	...TRESSE DE METALLISATION. . . . (M1216) F0300	1	131999	R
290	CSP119-3-1	......VIS K0999	2		
300	AN960-10L	......RONDELLE. 88044	2		
310	GM93M	......ECROU A RIVER F0224	2		
+315	121A71-281-30-07	..CALORIFUGEAGE PORTE AR. . F0300	RF		
320	121A21-210-18-0	.PLAQUE ENTRETOISE. F0300	1	005011 013080	
330	121A21-211-00-0	.FERRURE EQUIPEE. F0300	1	005011 013080	
340	CSP118-3-5	......VIS K0999	1	005011 013080	
350	CSP118-3-3	......VIS K0999	3	005011 013080	
360	AN960-10L	......RONDELLE. 88044	4	005011 013080	
370	PLH353M	......ECROU HEXAGONAL . . . F0224	4	005011 013080	
380	121E21-311-02-0	..DOUILLE LISSE F0300	2	005011 013080	
385	121A21-211-01-0	..FERRURE NUE F0300	1	005011 013080	
390	121A21-210-19-0	.PLAQUE ENTRETOISE. F0300	1	005011 013080	
400	121A21-212-00-0	.FERRURE EQUIPEE. F0300	1	005011 013080	
410	CSP118-3-3	......VIS K0999	4	005011 013080	
420	AN960-10L	......RONDELLE. 88044	4	005011 013080	
430	PLH353M	......ECROU HEXAGONAL . . . F0224	4	005011 013080	
440	121E21-311-02-0	..DOUILLE LISSE F0300	2	005011 013080	
450	121A21-212-01-0	..FERRURE NUE F0300	1	005011 013080	

FUSELAGE
POINTE AVANT

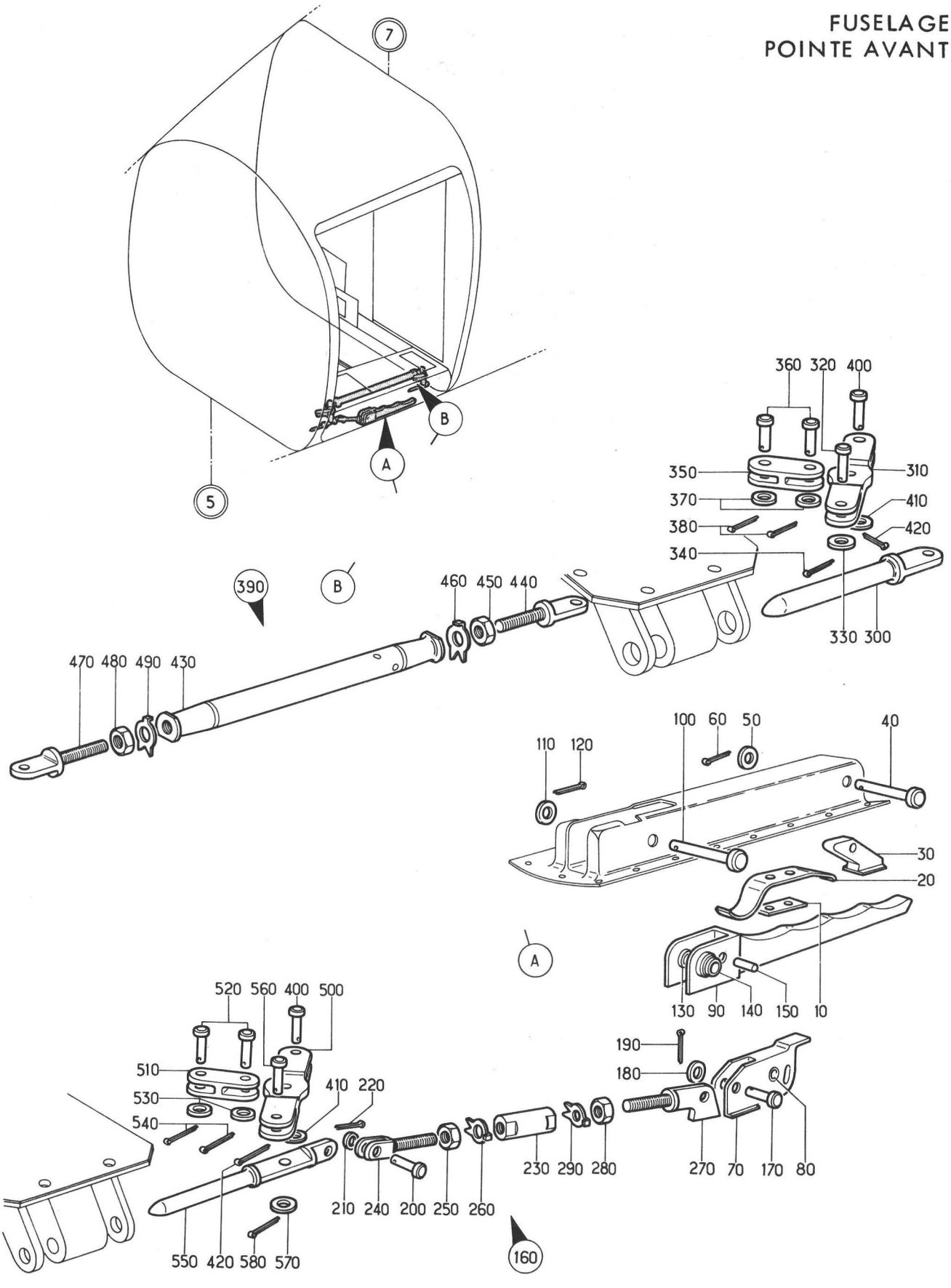

Planche 09 - ENSEMBLE VERROUILLAGE PORTE ARRIERE

Section : 11

Date : DECEMBRE 1978

PLANCHE REPERE	REFERENCE FABRICANT	DESCRIPTION 1234567	Qté	APP.	
09-					
+001A	121A21-670-00-0 M1	ENS VERROUILLAGE PORTE AR . . . . (EIS 15-10-01-110A) (EIS 15-10-01-210) F0300	RF		R
010	121E21-610-20-0	.PLAQUE DE RACCORDEMENT . . F0300	1		
020	121E21-620-04-0	.RESSORT PLAT F0300	1		
030A	121E21-670-08-0	.CLIQUET. F0300	1		
040A	L22719-40-17BCL	.....AXE LISSE F0111	1		
050	AN960-8	.....RONDELLE. 88044	1		
060	SP90C4	.....GOUPILLE FENDUE . . . K0195	1		
070	121E21-612-00-0	.CHAPE SPECIALE EQUIPEE . . F0300	1		
080	121E21-612-02-0	..DOUILLE LISSE F0300	1		
090A	121A21-672-00-0	.POIGNEE. F0300	1		
100	L22719-50-32BCL	.....AXE LISSE F0111	1		
110	AN960-10L	.....RONDELLE. 88044	1		
120	SP90C4	.....GOUPILLE FENDUE . . . K0195	1		
130	121E21-611-02-0	..DOUILLE LISSE F0300	1		
140	121E21-611-03-0	..DOUILLE LISSE F0300	1		
150	121E21-610-21-0	.AXE LISSE SANS TETE. . . . F0300	1		
160A	121A21-650-10-0 7	.CHAPE EQUIPEE. F0300	1		
170	L22719-50-13BCL	.....AXE LISSE F0111	1		
180	AN960-10L	.....RONDELLE. 88044	1		
190	SP90C4	.....GOUPILLE FENDUE . . . K0195	1		
200	L22719-40-13BCL	.....AXE LISSE F0111	1		
210	AN960-8	.....RONDELLE. 88044	1		
220	SP90C4	.....GOUPILLE FENDUE . . . K0195	1		
230A	121E21-610-10-0	..MANCHON FILETE. F0300	1		
240	121E21-610-11-0	..CHAPE F0300	1		
250	AN316-4R	..ECROU 88044	1		
260	121E21-610-25-0	..FREIN D'ECROU F0300	1		
270A	121A21-650-06-0	..EMBOUT. F0300	1		
280	AN360-4L	..ECROU 88044	1		
290	121E21-610-25-0	..FREIN D'ECROU F0300	1		
300	121E21-620-06-0	.DOIGT DE VERROUILLAGE. . . F0300	1		
310	121E21-610-18-0	.GUIGNOL CDE VERROU F0300	1		
320	L22719-40-13BCL	.....AXE LISSE F0111	1		
330	AN960-8	.....RONDELLE. 88044	1		
340	SP90C4	.....GOUPILLE FENDUE . . . K0195	1		
350	121E21-610-19-0	.BIELLETTE SPECIALE F0300	1		
360	L22719-40-13BCL	.....AXE LISSE F0111	2		
370	AN960-8	.....RONDELLE. 88044	2		
380	SP90C4	.....GOUPILLE FENDUE . . . K0195	2		
390A	121A21-671-00-0 7	.BIELLE EQUIPEE F0300	1		
400	L22719-40-13BCL	.....AXE LISSE F0111	2		
410	AN960-8	.....RONDELLE. 88044	2		
420	SP90C4	.....GOUPILLE FENDUE . . . K0195	2		
430A	121A21-671-00-0	..CORPS DE BIELLE F0300	1		
440A	121E21-610-16-0	..EMBOUT A TENON. F0300	1		
450A	AN316-4R	..ECROU 88044	1		
460	121E21-610-25-0	..FREIN D'ECROU F0300	1		
470A	121E21-620-05-0	..EMBOUT A TENON. F0300	1		
480A	AN316-4L	..ECROU 88044	1		
490	121E21-610-25-0	..FREIN D'ECROU F03C0	1		

PLANCHE REPERE	REFERENCE FABRICANT	DESCRIPTION 1234567	Qté	APP.
09-				
500	121E21-610-18-0	.GUIGNOL CDE VERROU F0300	1	
510	121E21-610-19-0	.BIELLETTE SPECIALE F0300	1	
520	L22719-40-13BCL	.....AXE LISSE F0111	2	
530	AN960-8	.....RONDELLE. 88044	2	
540	SP90C4	.....GOUPILLE FENDUE . . . K0195	2	
550	121E21-610-03-0	.DOIGT DE VERROUILLAGE. . . F0300	1	
560	L22719-40-13BCL	.....AXE LISSE F0111	1	
570	AN960-8	.....RONDELLE. 88044	1	
580	SP90C4	.....GOUPILLE FENDUE . . . K0195	1	

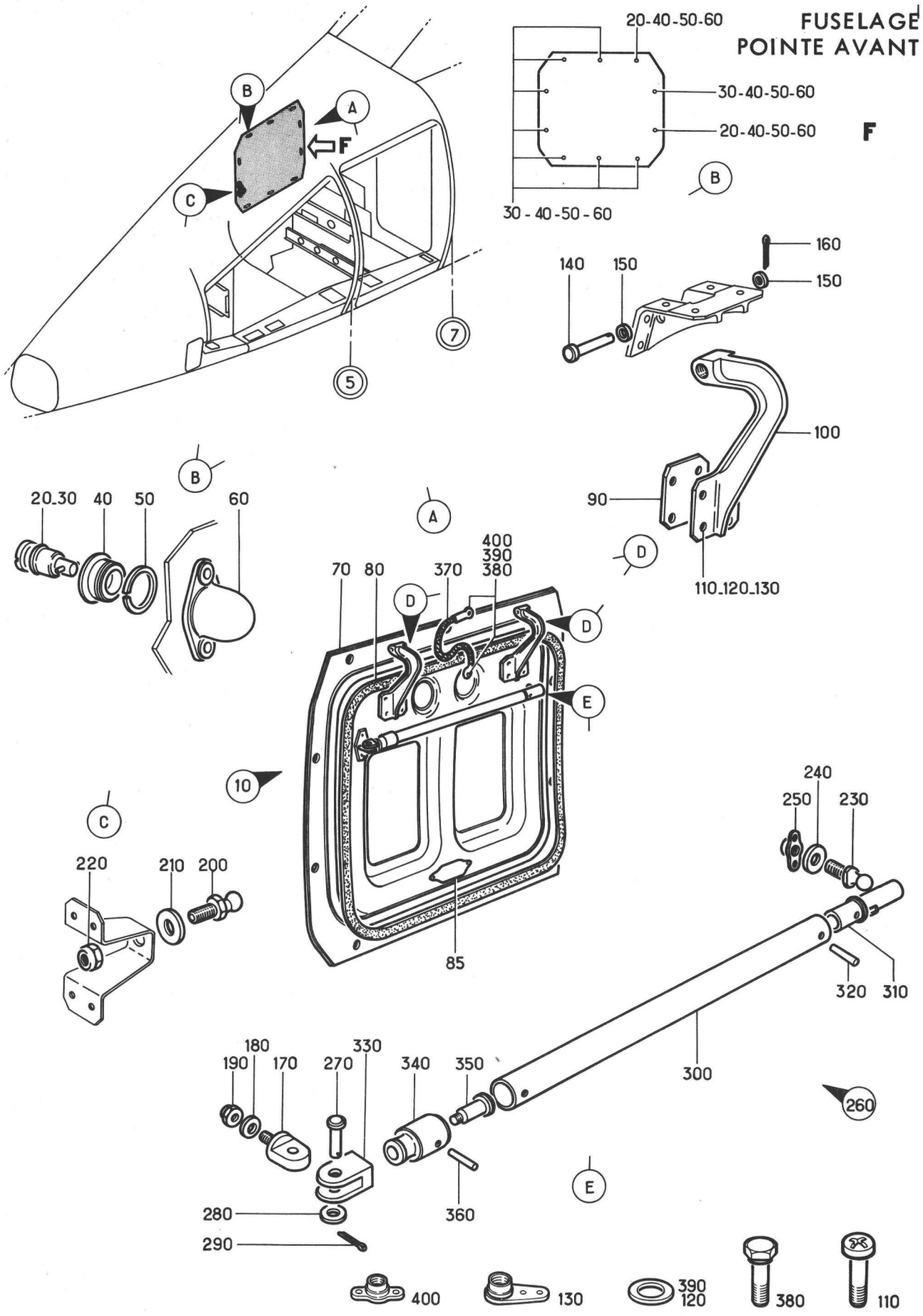

Planche 10 - ENSEMBLE PORTE OXYGENE ET ARTICULATION

Section : 11

Date : DECEMBRE 1978

PLANCHE REPERE	REFERENCE FABRICANT	DESCRIPTION 1234567	Qté	APP.
10-				
+001		ENSEMBLE PORTE OXYGENE ET . . . . ARTICULATION (EIS 15-10-01-220)	RF	005011 R 013080
+001A		ENSEMBLE PORTE OXYGENE ET . . . . ARTICULATION (M795) (EIS 15-10-01-220A)	RF	012012 R 081999
010	121A21-750-00-0 M1	.PORTE D'ACCES EQUIPEE. . . F0300	1	005011 R 013080
010A		.PORTE D'ACCES EQUIPEE (M795) . .	1	012012 R 081999
020	40S119-4-4BB	......AXE DE FERMETURE. . . D0680	2	
030	40S119-6-4BB	......AXE DE FERMETURE. . . D0680	8	
040	40G1-6	......OEILLET D0680	10	
050	R4T	......JONC. D0680	10	
060	40R12-1	......RECEPTACLE. D0680	10	
070	121A21-750-01-0 8	..PORTE OXYGENE EQUIPEE . . F0300	1	
080	121A21-750-10-0	...JOINT CAOUTCHOUC F0300	1	
085	AJ0061A	...PLAQUETTE D'IDENTIFICATION . . F0300	1	
090	121A21-750-03-0	..PLAQUE. F0300	2	
100	121A21-750-09-0	..FERRURE D'ARTICULATION. . F0300	2	
110	CSP101-3-3	......VIS K0999	8	
120	AN960-10L	......RONDELLE. 88044	8	
130	AJM93M	......ECROU A RIVER F0224	8	
140	L22719-50-28BCL	......AXE LISSE F0111	2	005011 R 013080
150	AN960-10L	......RONDELLE. 88044	4	005011 R 013080
160	SP90C4	......GOUPILLE FENDUE . . . K0195	2	005011 R 013080
170	121E21-740-08-0	..FERRURE F0300	1	
180	AN960-6	......RONDELLE. 88044	1	
190	T608	......ECROU HEXAGONAL . . . F0224	1	
200	965-06	..ROTULE. F0180	1	
210	AN960-416L	......RONDELLE. 88044	1	
220	T64	......ECROU HEXAGONAL . . . F0224	1	
230	961-06	..ROTULE. F0180	1	
240	AN960-416L	......RONDELLE. 88044	1	
250	GM94M	......ECROU A RIVER F0224	1	
260	121E21-742-00-0	..BIELLE DE RETENUE F0300	1	
270	L22719-50-15BCL	......AXE LISSE F0111	1	
280	AN960-10L	......RONDELLE. 88044	1	
290	SP90C5	......GOUPILLE FENDUE . . . K0195	1	
300	121E21-742-01-0	...TUBE F0300	1	
310	KZ9-41-1-2	...EMBOUT FIXE. F0180	1	
320	E27481-20-20BCT L	......GOUPILLE CONIQUE. . . F0110	1	
330	121E22-652-02-0	...CHAPE. F0300	1	
340	121E22-652-03-0	...EMBOUT F0300	1	
350	121E22-652-04-0	......VIS SPECIALE. F0300	1	
360	E27481-20-20BCT L	......GOUPILLE CONIQUE. . . F0110	1	

PLANCHE REPERE	REFERENCE FABRICANT	DESCRIPTION 1 2 3 4 5 6 7	Qté	APP.
10-				
370	596102B36R170-36	..TRESSE DE METALLISATION . F0300	1	
380	CSP119-3-1	......VIS K0999	2	
390	AN960-10L	......RONDELLE. 88044	2	
400	GM93M	......ECROU A RIVER F0224	2	

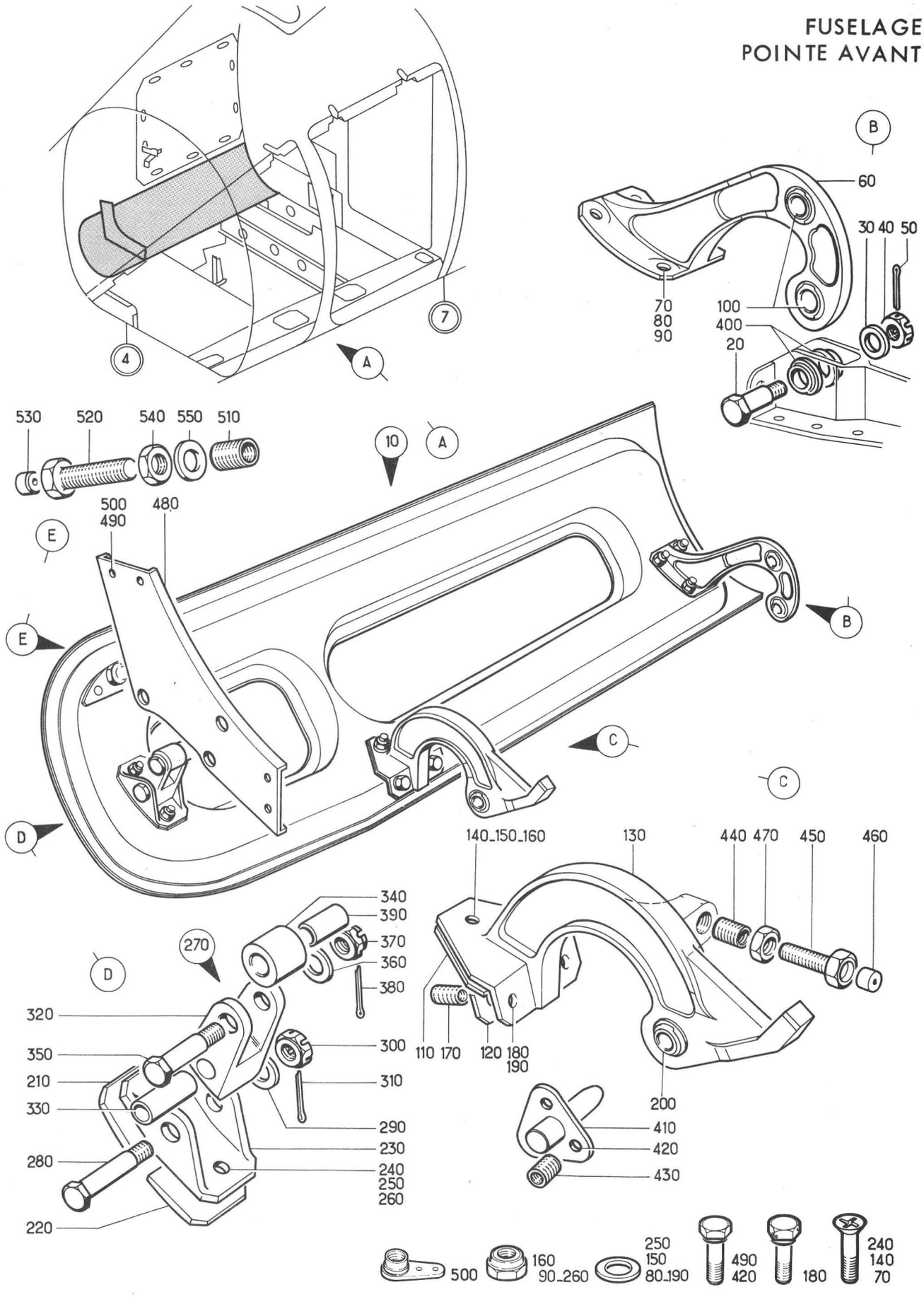

Planche 11 - PORTE INFERIEURE DROITE ET ARTICULATION

Section : 11

Date : DECEMBRE 1978

PLANCHE REPERE	REFERENCE FABRICANT	DESCRIPTION 1234567	Qté	APP.	
11-					
+001		PORTE INF DROITE ET ARTICULATION. (EIS 15-10-01-240)	RF	005021	R
010	121A21-730-00-0	.PORTE D'ACCES EQUIPEE. . . F0300	1	005021	
020	AJ4130F17BEM	......AXE FILETE PLEIN. . . F0300	1	005021	
030	AN960-416L	......RONDELLE. 88044	1	005021	
040	AN320-4	......ECROU HEXAGONAL A CRENEAUX. 88044	1	005021	
050	SP90C7	......GOUPILLE FENDUE . . . K0195	1	005021	
060	121A21-731-00-0	..FERRURE D'ARTICULATION. . F0300	1	005021	
070	CSP124-3-14	......VIS K0999	4	005021	
080	AN960-10L	......RONDELLE. 88044	4	005021	
090	T63	......ECROU HEXAGONAL . . . F0224	4	005021	
100	GLD8-16	...ARTICULATION A ROTULE. . F0234	2	005021	
110	121A21-730-12-0	..PLAQUE ENTRETOISE F0300	1	005021	
120	121A21-730-13-0	..PLAQUE ENTRETOISE F0300	1	005021	
130	121A21-732-00-0	..FERRURE D'ARTICULATION. . F0300	1	005021	
140	CSP124-3-13	......VIS K0999	1	005021	
150	AN960-10L	......RONDELLE. 88044	1	005021	
160	T63	......ECROU HEXAGONAL . . . F0224	1	005021	
170	3591-3CN0380	......FILET RAPPORTE. . . . 91767	2	005021	
180	CSP119-3-3H	......VIS K0999	2	005021	
190	AN960-10L	......RONDELLE. 88044	2	005021	
200	GLD8-16	...ARTICULATION A ROTULE. . F0234	1	005021	
210	121A21-730-10-0	..PLAQUE PREFORMEE. F0300	1	005021	
220	121A21-730-11-0	..PLAQUE PREFORMEE. F0300	1	005021	
230	121A21-730-06-0	..SUPPORT F0300	1	005021	
240	CSP124-3-14	......VIS K0999	2	005021	
250	AN960-10L	......RONDELLE. 88044	2	005021	
260	T63	......ECROU HEXAGONAL . . . F0224	2	005021	
270	121A21-733-00-0	..SUPPORT GALET EQUIPE. . . F0300	1	005021	
280	AJ4130E28BEM	......AXE FILETE PLEIN. . . F0300	1	005021	
290	AN960-416L	......RONDELLE. 88044	1	005021	
300	AN320-4	......ECROU HEXAGONAL A CRENEAUX. 88044	1	005021	
310	SP90C5	......GOUPILLE FENDUE . . . K0195	1	005021	
320	121A21-733-01-0	...SUPPORT DE GALET NU. . . F0300	1	005021	
330	121A21-733-02-0	...BAGUE ENTRETOISE F0300	1	005021	
340	121E22-820-06-0	...GALET. F0300	1	005021	
350	AJ4130E22BEM	......AXE FILETE PLEIN. . . F0300	1	005021	
360	AN960-416L	......RONDELLE. 88044	1	005021	
370	AN310-4	......ECROU HEXAGONAL A CRENEAUX. 88044	1	005021	
380	SP90C5	......GOUPILLE FENDUE . . . K0195	1	005021	
390	121E22-827-83-0	...BAGUE ENTRETOISE F0300	1	005021	
400	121A21-833-02-0	.BAGUE. F0300	2	005021	
410	121A21-834-02-0	.DOIGT. F0300	1	005021	
420	CSP118-3-14	......VIS K0999	3	005021	
430	3591-3CN0380	......FILET RAPPORTE. . . . 91767	3	005021	
440	3591-4CN0375	.FILET RAPPORTE 91767	1	005021	
450	121A21-834-03-0	.VIS DE BUTEE F0300	1	005021	
460	121A21-832-03-0	.BUTEE. F0300	1	005021	
470	AN316-4R	.ECROU. 88044	1	005021	
480	121A21-832-00-0	.SUPPORT. F0300	1	005021	
490	CSP118-3-2	......VIS K0999	4	005021	

PLANCHE REPERE	REFERENCE FABRICANT	DESCRIPTION 1234567	Qté	APP.	
11-					
500	AJ93M	••••••ECROU A RIVER F0224	4	005021	
510	3591-3CN0625	••FILET RAPPORTE. 91767	1	005021	
520	121A21-832-02-0	••VIS DE BUTEE. F0300	1	005021	R
530	121A21-832-03-0	••BUTEE F0300	1	005021	
540	AN316-5	••ECROU 88044	1	005021	
550	AN960-516L	••RONDELLE. 88044	1	005021	

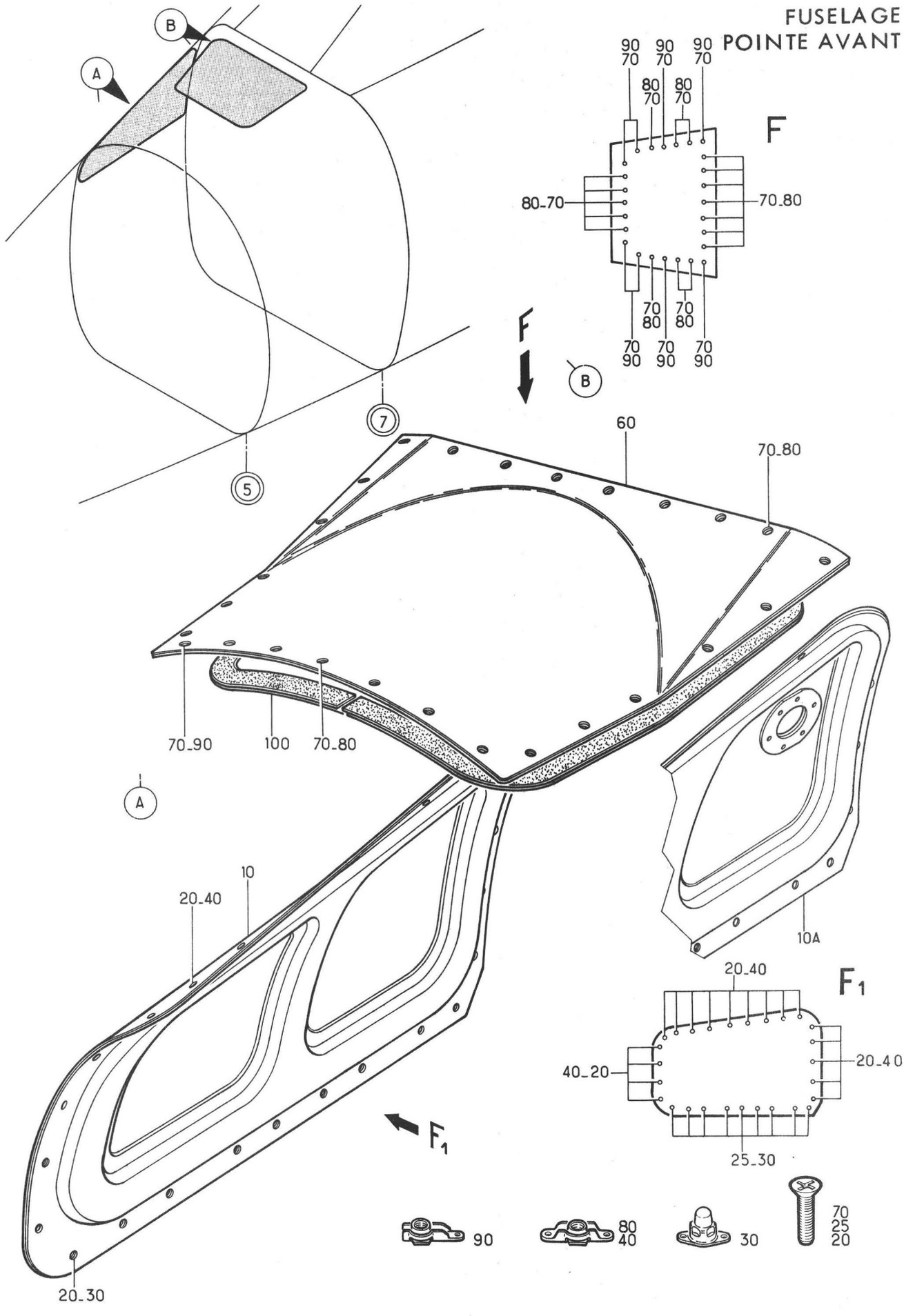

Planche 12 - PORTE CONVERTISSEUR ET PORTE CHASSE-PLUIE

Section : 11

Date : MAI 1981

PLANCHE REPERE	REFERENCE FABRICANT	DESCRIPTION 1234567	Qté	APP.	
12-					
001		PORTE CONVERTISSEUR ET PORTE. . . CHASSE PLUIE (EIS 15-10-01-250)	RF	005130	R
001A		PORTE CONVERTISSEUR ET PORTE. . . CHASSE PLUIE (M1092) (EIS 15-10-01-250A)	RF	131999	R
010	121A21-265-00-0	.COUVERCLE D'ACCES. F0300	1	005130	R
010A	121A21-265-00-0 M1	.COUVERCLE D'ACCES (M1092). F0300	1	131999	R
020	NAS1102-3-8	.....VIS 80205	18		
025	NAS1102-3-10	.....VIS 80205	9		
030	FMA2502-C2	.....ECROU A RIVER 13257	9		
040	LAHR93M	.....ECROU A RIVER F0224	18		
060	121A21-740-00-0	.COUVERCLE D'ACCES EQUIPE . F0300	1		
070	NAS1102-3-8	.....VIS 80205	26		
080	LAHR93M	.....ECROU A RIVER F0224	18		
090	AJFHR93M	.....ECROU A RIVER F0224	8		
100	121A21-740-04-C	..JOINT CAOUTCHOUC SECTION. . . . SPECIALE F0300	1		

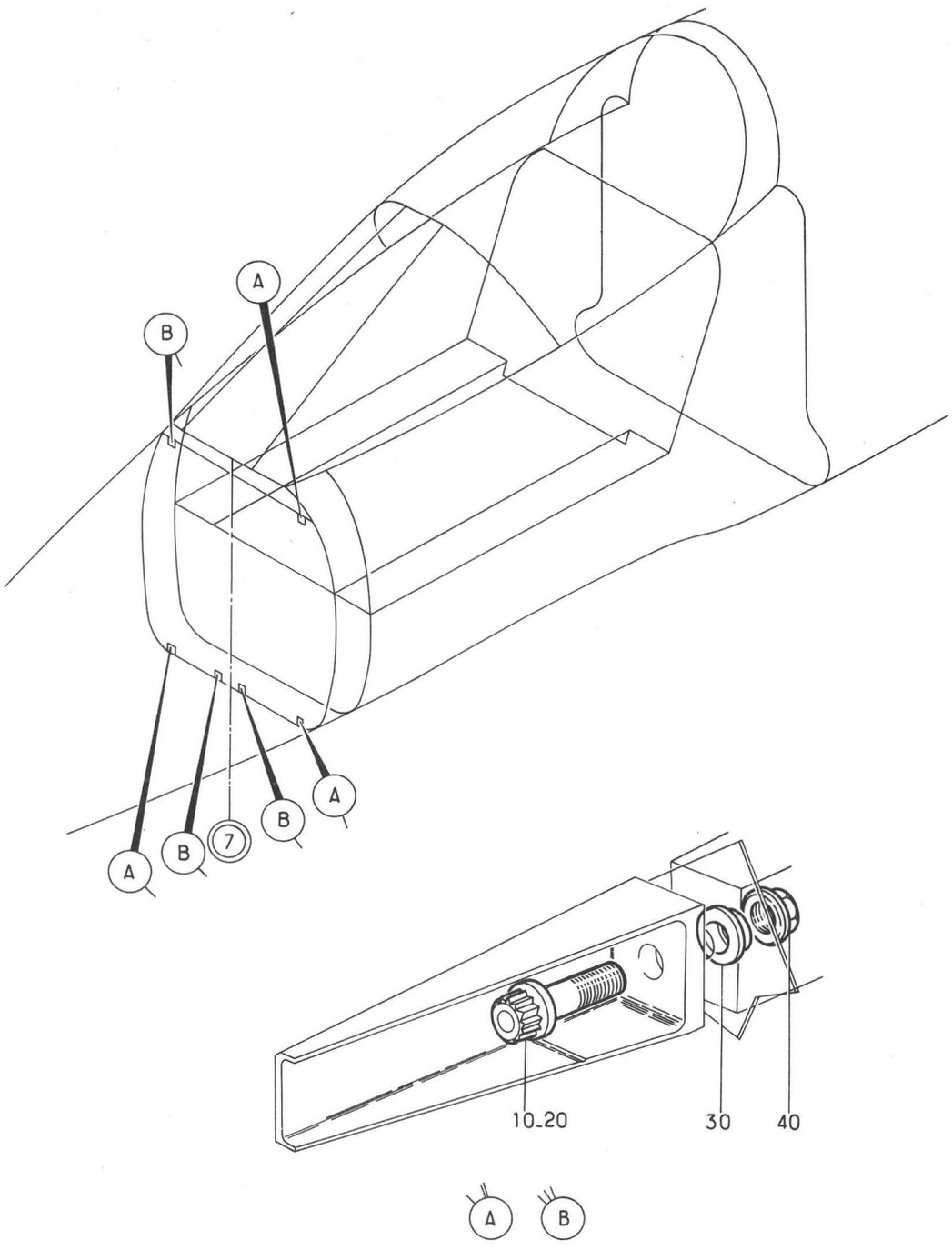

Planche 13 - LIAISON POINTE AVANT FUSELAGE AVANT

Section : 11

Date : FEVRIER 1983

PLANCHE REPERE	REFERENCE FABRICANT	DESCRIPTION 1 2 3 4 5 6 7	Qté	APP.	
13-					
001		LIAISON POINTE AV FUSELAGE AV . . (EIS 15-10-01-260)	RF		
010	A228J11	.VIS. K0195	3		
020	A228J13	.VIS. K0195	3		
030	AJ4311-100BEM	.RONDELLE F0300	6		R
040	PLH356M	.ECROU HEXAGONAL. F0224	6		

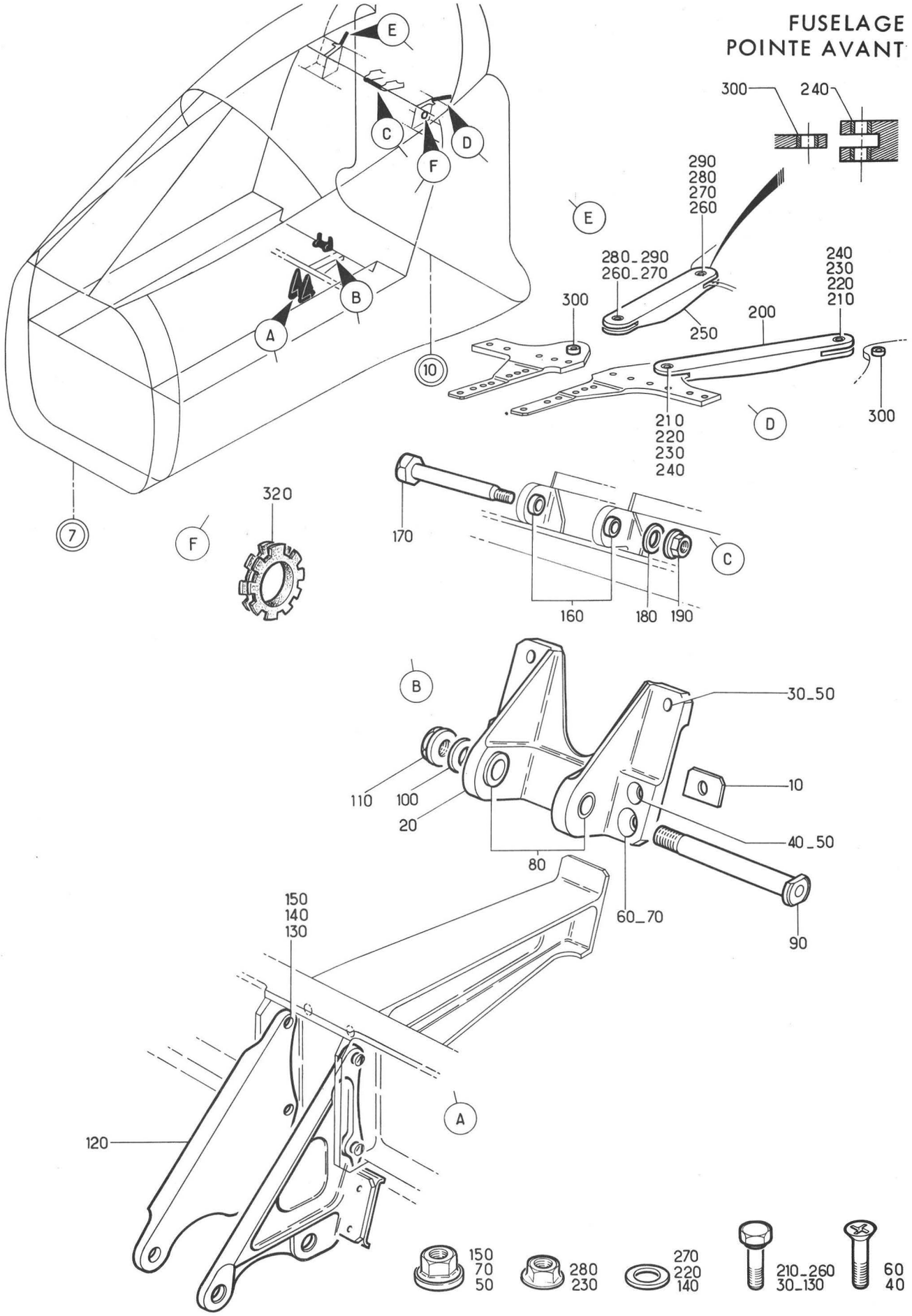

Planche 15 - AMENAGEMENTS STRUCTURAUX AU C.9

Section : 11

Date : DECEMBRE 1978

PLANCHE REPERE	REFERENCE FABRICANT	DESCRIPTION 1234567	Qté	APP.
15-				
+001A		AMENAGEMENTS STRUCTURAUX AU C9. . (EIS 15-10-02A010)	RF	
010	121E22-140-23-0	.PLAQUE ENTRETOISE. F0300	2	
020	121E22-140-19-07	.FERRURE INFERIEURE F0300	1	
030	CSP118-5-16	......VIS K0999	2	
040	CSP123-5-18	......VIS K0999	2	
050	PR355M	......ECROU HEXAGONAL . . . F0224	4	
060	CSP123-6-18	......VIS K0999	2	
070	PR356M	......ECROU HEXAGONAL . . . F0224	2	
080	121E22-140-21-0	..DOUILLE LISSE F0300	2	
090	121E22-140-22-0	.AXE. F0300	1	
100	121E22-140-33-0	.RONDELLE PLATE F0300	1	
110	PLH355M	.ECROU HEXAGONAL. F0224	1	
120	121E22-170-03-18	.SUPPORT. F0300	1	
130	CSP118-4-6	......VIS K0999	4	
140	AN960PD416L	......RONDELLE. 88044	2	
150	PR354M	......ECROU HEXAGONAL . . . F0224	4	
160	121E22-450-25-0	.DOUILLE LISSE. F0300	2	
170	AJ4131G848EM	.AXE FILETE PLEIN F0300	1	
180	AN960-516L	.RONDELLE 88044	1	
190	PLH355M	.ECROU HEXAGONAL. F0224	1	
200	121E22-465-00-0	.CONTREFICHE EQUIPEE (G). . F0300	1	
210	CSP118-5-7	......VIS K0999	2	
220	AN960PD716	......RONDELLE. 88044	2	
230	PLH355M	......ECROU HEXAGONAL . . . F0224	2	
240	121E22-464-02-0	..DOUILLE LISSE F0300	4	
250	121E22-464-00-0	.CONTREFICHE EQUIPEE (D). . F0300	1	
260	CSP118-5-7	......VIS K0999	2	
270	AN960PD716	......RONDELLE. 88044	2	
280	PLH355M	......ECROU HEXAGONAL . . . F0224	2	
290	121E22-464-02-0	..DOUILLE LISSE F0300	4	
300	121E22-463-02-0	.DOUILLE LISSE. F0300	4	
320	G51H8	.PASSE-FIL PLASTIQUE. . . . F3341	SB	R

FUSELAGE
POINTE AVANT

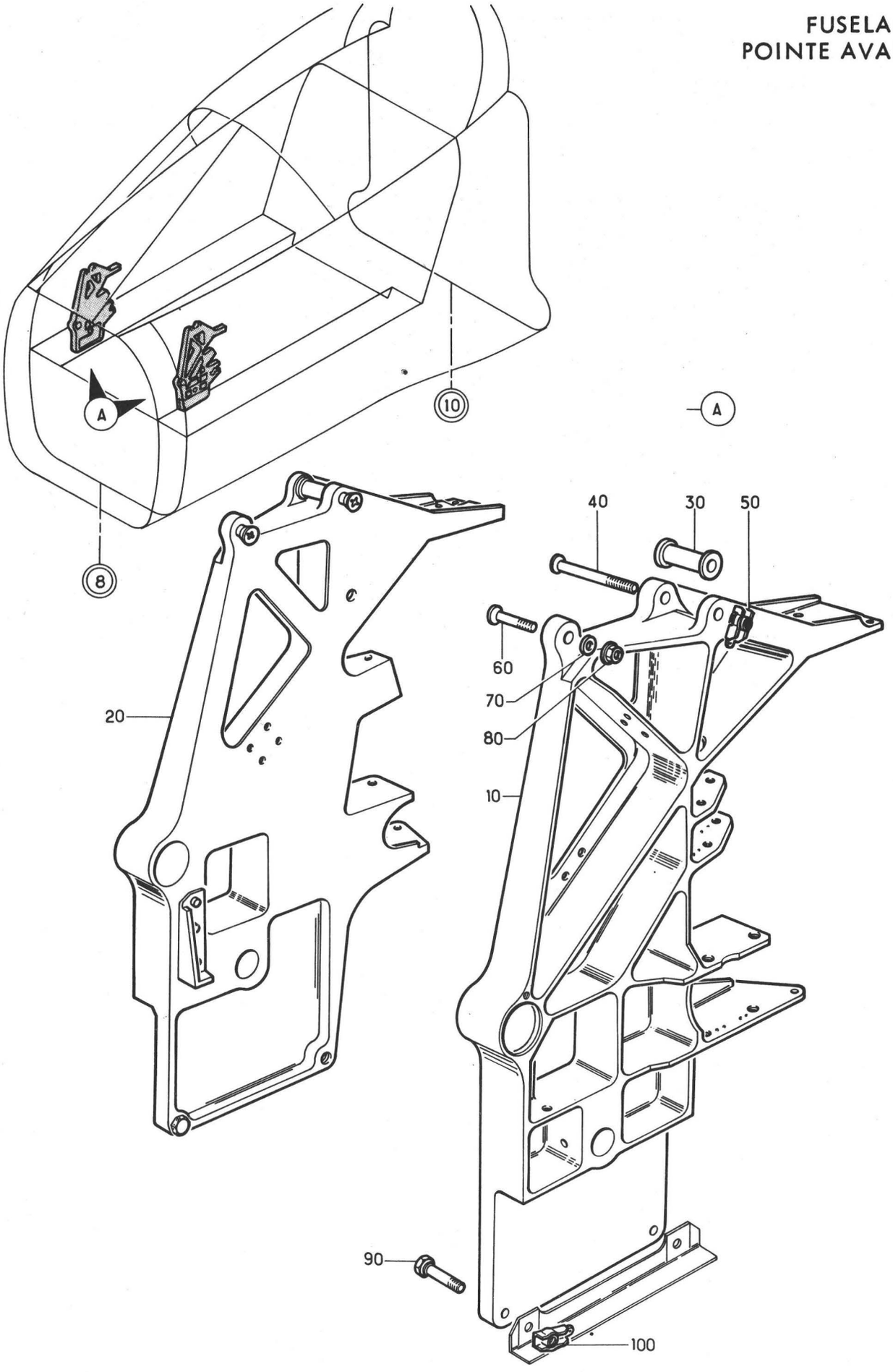

Planche 16A - POUTRELLES DEMONTABLES GAUCHE ET DROITE

Section : 11

Date : SEPTEMBRE 1980

PLANCHE REPERE	REFERENCE FABRICANT	DESCRIPTION 1234567	Qté	APP.	
16A					
+001		POUTRELLES DEMONTABLES (G). . . . (EIS 15-10-02A020)	RF		R
+002		POUTRELLES DEMONTABLES (D). . . . (EIS 15-10-02A030)	RF		R
010	121A22-326-00-1	.POUTRELLE DEMONTABLE EQUIPEE (G) F0300	1		
020	121A22-326-00-2	.POUTRELLE DEMONTABLE EQUIPEE (D) F0300	1		
030	121E22-315-01-0	......ENTRETOISE. F03C0	1		
040	CSP123-4-36	......VIS KC999	1		R
050	AJFHR94M	......ECROU A RIVER F0224	1		
060	CSP123-4-10	......VIS KC999	1		R
070	AN960-416L	......RONDELLE. 88044	1		
080	PLH354M	......ECROU HEXAGONAL . . . F0224	1		
090	CSP118-4-8	......VIS KC999	2		R
100	AJFHR94M	......ECROU A RIVER F0224	2		

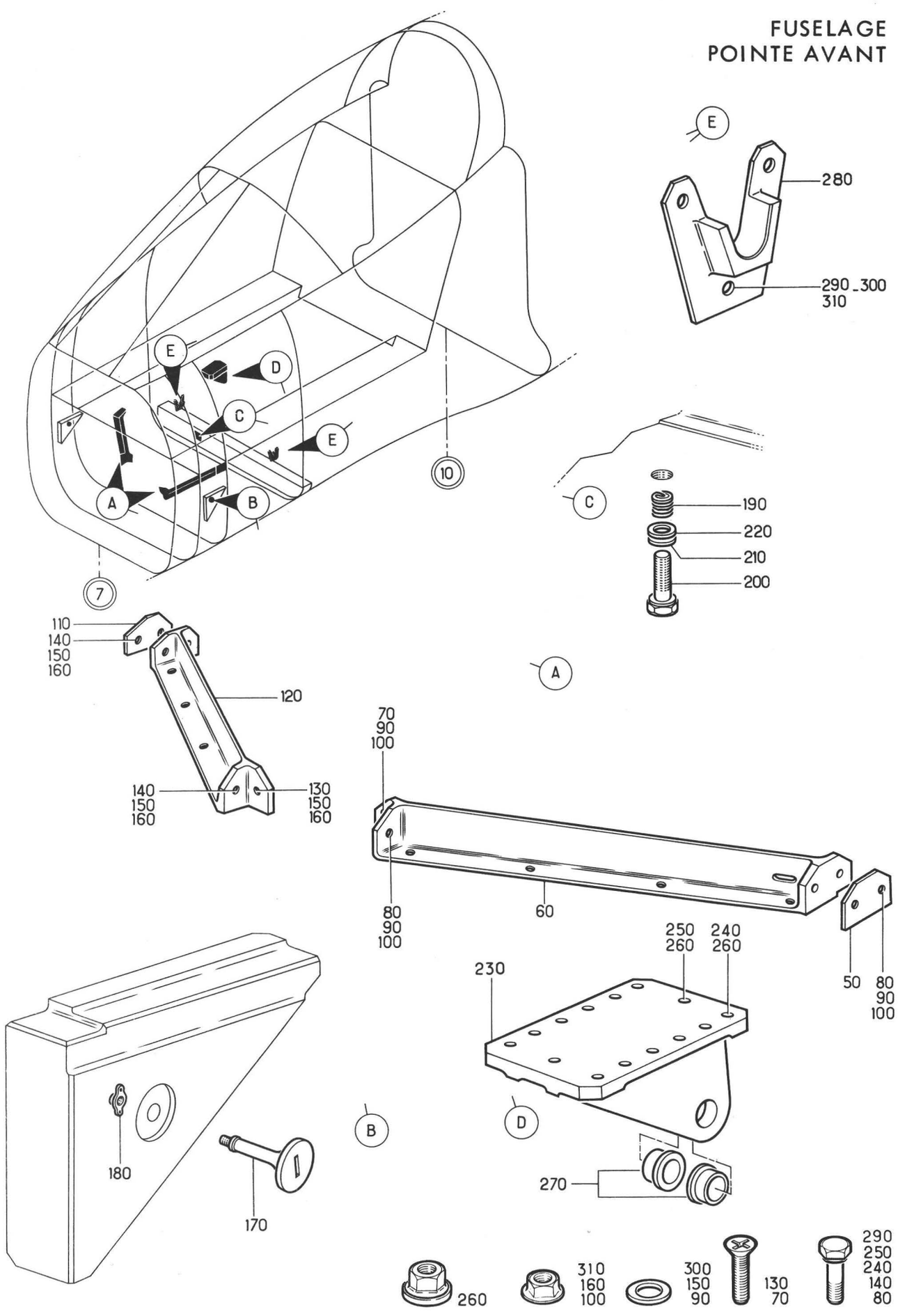

Planche 17 - DETAILS DE STRUCTURE DU C.7 AU C.9

Section : 11

Date : OCTOBRE 1976

PLANCHE REPERE	REFERENCE FABRICANT	DESCRIPTION 1 2 3 4 5 6 7	Qté	APP.	
17-					
+001A		DETAILS DE STRUCTURE DU C7 AU C9. (EIS 15-10-02A040)	RF		
050	121E22-580-02-1	.PLAQUE ENTRETOISE. F0300	1		
060	121E22-580-01-1 M1	.POUTRE SUPPORT REVETEMENT (G). . F0300	1		R
070	NAS1102-3-8	......VIS 80205	1		
080	CSP118-3-5	......VIS K0999	3		
090	AN960-10L	......RONDELLE. 88044	4		
100	PLH353M	......ECROU HEXAGONAL . . . F0224	4		
110	121E22-580-02-1	.PLAQUE ENTRETOISE. F0300	1		
120	121E22-580-01-2 M1	.POUTRE SUPPORT REVETEMENT (D). . F0300	1		R
130	NAS1102-3-8	......VIS 80205	1		
140	CSP118-3-5	......VIS K0999	3		
150	AN960-10L	......RONDELLE. 88044	4		
160	PLH353M	......ECROU HEXAGONAL . . . F0224	4		
170	121E22-850-02-0	.OBTURATEUR F0300	2		
180	GM93M	.ECROU A RIVER. F0224	2		
190	3591-5CN0312	.FILET RAPPORTE 91767	1		
200	121E22-190-20-0	.VIS. F0300	1		
210	AN960-516L	.RONDELLE 88044	1		
220	BSA8PC851A	.BAGUE BS F0229	1		
230	121E22-190-11-0 7	.FERRURE EQUIPEE. F0300	1		
240	CSP118-4-9	......VIS K0999	4		
250	CSP118-4-10	......VIS K0999	2		
260	PR354M	......ECROU HEXAGONAL . . . F0224	6		
270	121E22-190-18-0 M1	..BAGUE F0300	2		
280	121E22-340-09-0	.FERRURE. F0300	2		
290	CSP118-3-2	......VIS K0999	6		
300	AN960-10L	......RONDELLE. 88044	6		
310	PLH353M	......ECROU HEXAGONAL . . . F0224	6		

FUSELAGE
POINTE AVANT

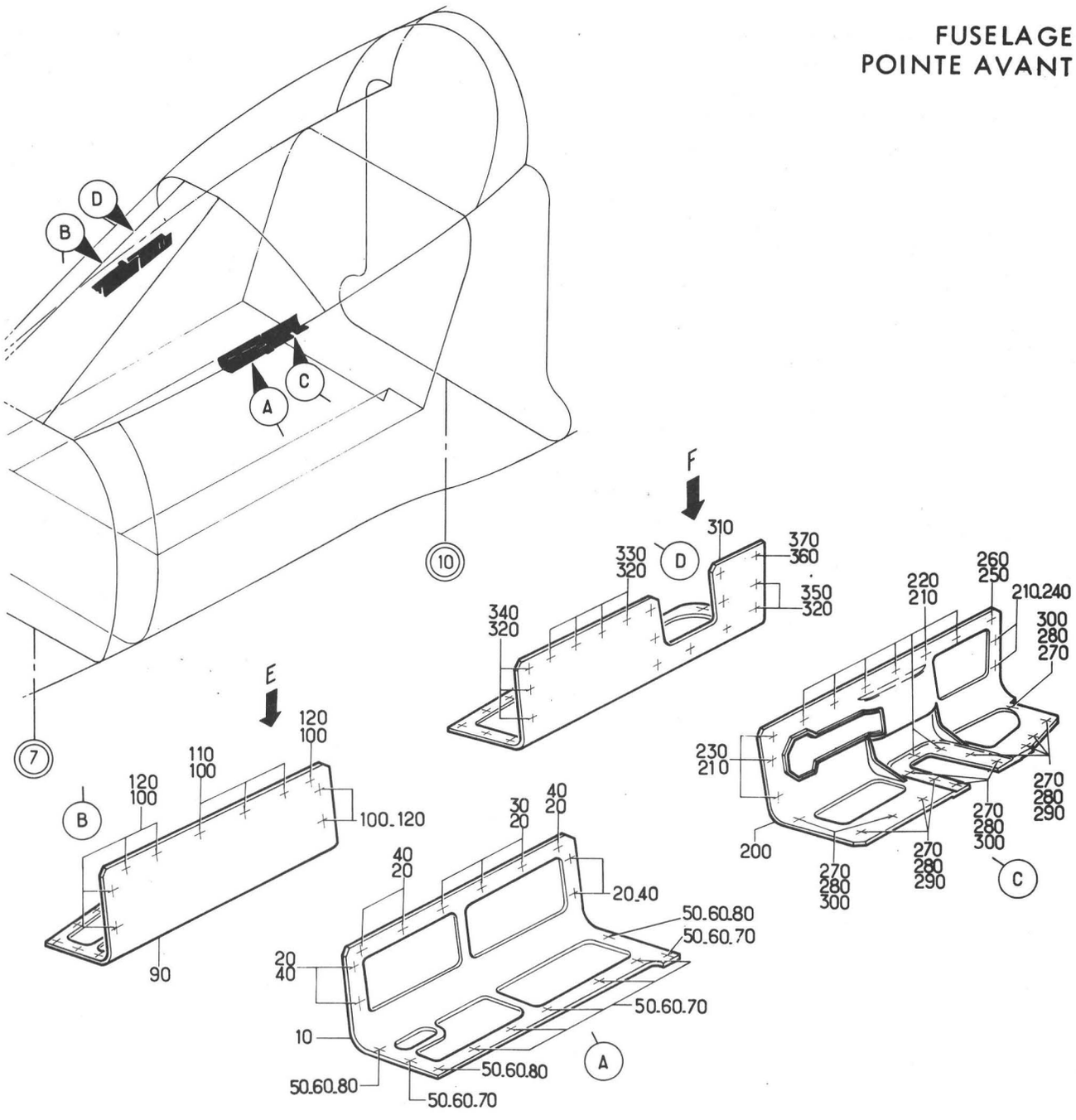

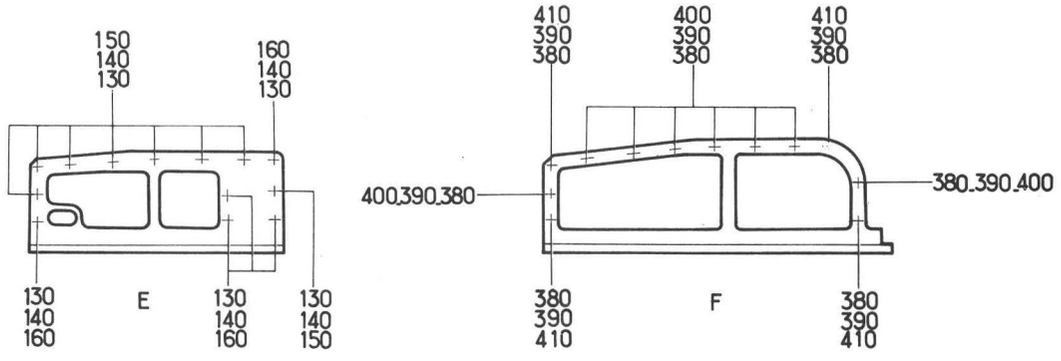



Planche 22 - CARTERS VERRIERE - INTERCHANGEABILITE Y

Section : 11

Date : OCTOBRE 1975

PLANCHE REPERE	REFERENCE FABRICANT	DESCRIPTION 1234567	Qté	APP.	
22-					
+001		CARTERS VERRIERE -. . . . . INTERCHANGEABILITE Y (EIS 15-10-02A050)	RF	005015	
+001A		CARTERS VERRIERE -. . . . . INTERCHANGEABILITE Y (EIS 15-10-02A050A)	RF	016016	
+001B		CARTERS VERRIERE -. . . . . INTERCHANGEABILITE Y (EIS 15-10-02A050B)	RF	017021	
+001C		CARTERS VERRIERE -. . . . . INTERCHANGEABILITE Y (EIS 15-10-02A050C)	RF	022031	R
010	121A22-416-00-03	.CARTER CAISSON VERRIERE (G). . . F0300	1	005031	R
020	CSP124-3-3	.....VIS K0999	10	005031	R
030	RMF161M3	.....ECROU A RIVER 13257	3	005031	R
040	AJM93M	.....ECROU A RIVER F0224	7	005031	R
050	CSP118-3-3	.....VIS K0999	10	005031	R
060	AN960-10L	.....RONDELLE. 88044	10	005031	R
070	RMF161M3	.....ECROU A RIVER 13257	7	005031	R
080	AJM93M	.....ECROU A RIVER F0224	3	005031	R
090	121A22-426-00-03	.CARTER CAISSON VERRIERE (D). . . F0300	1	005016	
100	CSP124-3-3	.....VIS K0999	10	005016	
110	RMF161M3	.....ECROU A RIVER 13257	3	005016	
120	AJM93M	.....ECROU A RIVER F0224	7	005016	
130	CSP118-3-3	.....VIS K0999	13	005016	
140	AN960-10L	.....RONDELLE. 88044	13	005016	
150	RMF161M3	.....ECROU A RIVER 13257	8	005016	
160	AJM93M	.....ECROU A RIVER F0224	5	005016	
200	121A22-416-10-03	.CARTER CAISSON VERRIERE (G). . . F0300	1	005021	
210	CSP124-3-3	.....VIS K0999	13	005021	
220	RMF161M3	.....ECROU A RIVER 13257	8	005021	
230	AJM93M	.....ECROU A RIVER F0224	3	005021	
240	BJM93M	.....ECROU A RIVER F0224	2	005021	
250	CSP123-4-4	.....VIS K0999	1	005021	
260	BJM94M	.....ECROU A RIVER F0224	1	005021	
270	CSP118-3-3	.....VIS K0999	13	005021	
280	AN960-10L	.....RONDELLE. 88044	13	005021	
290	RMF161M3	.....ECROU A RIVER 13257	7	005021	
300	AJM93M	.....ECROU A RIVER F0224	6	005021	
310	121A22-426-10-03	.CARTER (D) F0300	1	005015	
320	CSP124-3-3	.....VIS K0999	9	005015	
330	RMF161M3	.....ECROU A RIVER 13257	4	005015	
340	AJM93M	.....ECROU A RIVER F0224	3	005015	
350	BJM93M	.....ECROU A RIVER F0224	2	005015	
360	CSP123-4-4	.....VIS K0999	1	005015	
370	BJM94M	.....ECROU A RIVER F0224	1	005015	
380	CSP118-3-3	.....VIS K0999	12	005015	
390	AN960-10L	.....RONDELLE. 88044	12	005015	
400	RMF161M3	.....ECROU A RIVER 13257	8	005015	
410	AJM93M	.....ECROU A RIVER F0224	4	005015	

FUSELAGE
POINTE AVANT

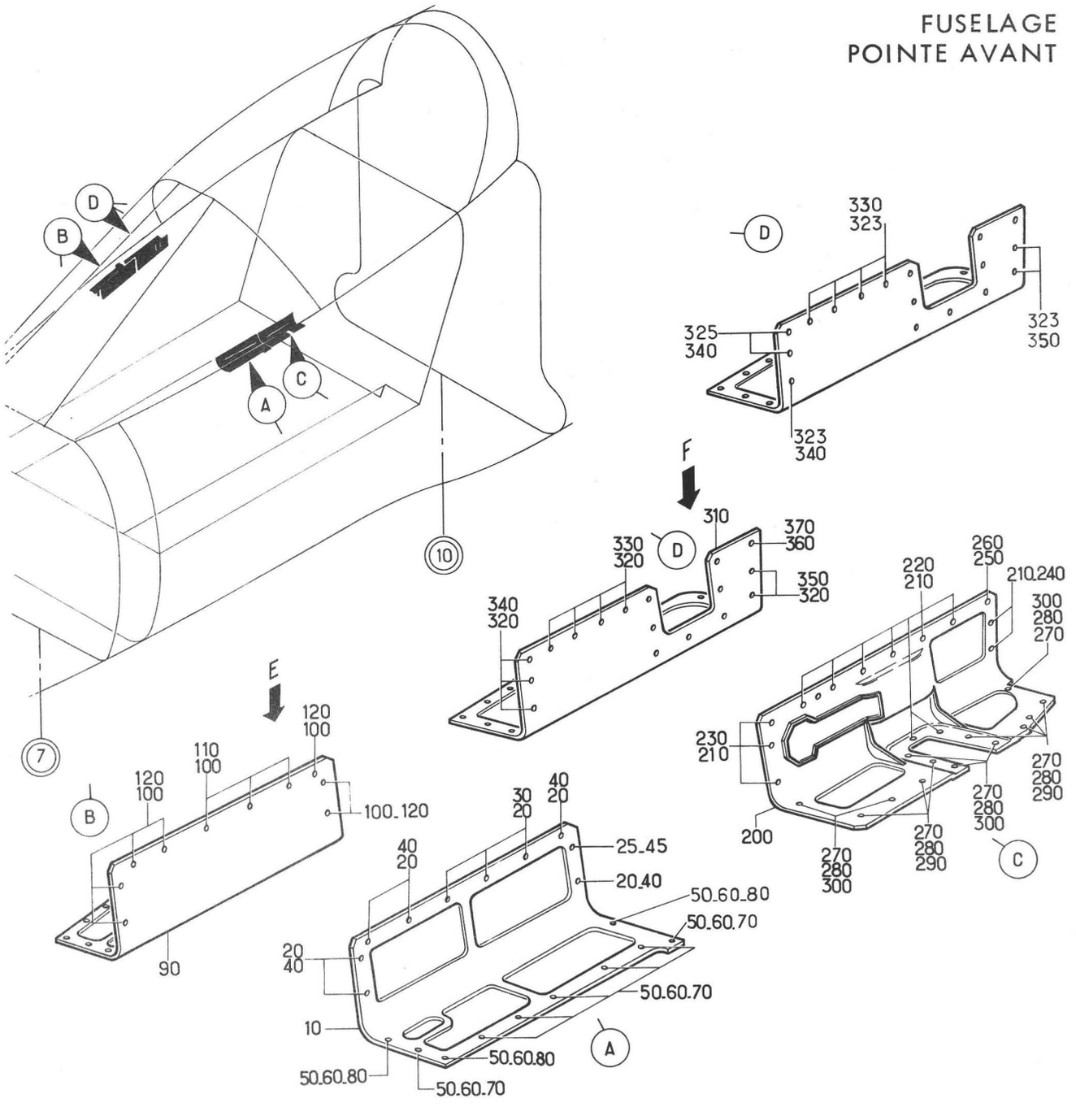

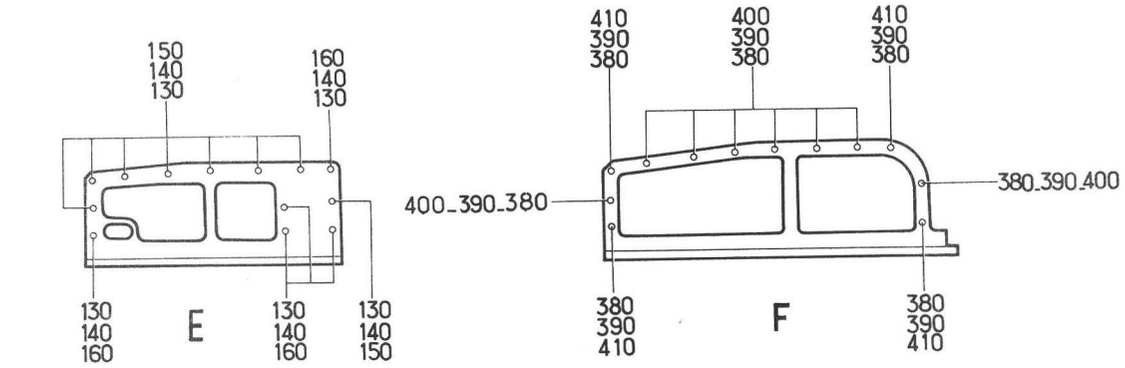



Planche 23 - CARTERS VERRIERE - INTERCHANGEABILITE X

Section : 11

Date : MAI 1981

PLANCHE REPERE	REFERENCE FABRICANT	DESCRIPTION 1234567	Qté	APP.	
23-					
+001		CARTERS VERRIERE -. . . . . RF INTERCHANGEABILITE X (EIS 15-10-02A060)		016016	
+001A		CARTERS VERRIERE -. . . . . RF INTERCHANGEABILITE X (EIS 15-10-02A060A)		017021	
+001B		CARTERS VERRIERE -. . . . . RF INTERCHANGEABILITE X (EIS 15-10-02A060B)		022031	
+001C		CARTERS VERRIERE -. . . . . RF INTERCHANGEABILITE X (EIS 15-10-02A060C)		032110	
+001D		CARTERS VERRIERE -. . . . . RF INTERCHANGEABILITE X (M916) (EIS 15-10-02A060D)		111999	
010	121A22-416-00-0	.CARTER CAISSON VERRIERE (G). . . F0300	1	032999	
020	CSP124-3-3	......VIS K0999	9	032999	
025	CSP124-4-3	......VIS K0999	1	032999	
030	RMF161M3	......ECROU A RIVER 13257	3	032999	
040	AJM93M	......ECROU A RIVER F0224	6	032999	
045	AJM94M	......ECROU A RIVER F0224	1	032999	
050	CSP118-3-3	......VIS K0999	10	032999	
060	AN960-10L	......RONDELLE. 88044	10	032999	
070	RMF161M3	......ECROU A RIVER 13257	7	032999	
080	AJM93M	......ECROU A RIVER F0224	3	032999	
090	121A22-426-00-0	.CARTER CAISSON VERRIERE (D). . . F0300	1	017999	
100	CSP124-3-3	......VIS K0999	10	017999	
110	RMF161M3	......ECROU A RIVER 13257	3	017999	
120	AJM93M	......ECROU A RIVER F0224	7	017999	
130	CSP118-3-3	......VIS K0999	13	017999	
140	AN960-10L	......RONDELLE. 88044	13	017999	
150	RMF161M3	......ECROU A RIVER 13257	8	017999	
160	AJM93M	......ECROU A RIVER F0224	5	017999	
200	121A22-416-10-0	.CARTER CAISSON VERRIERE (G). . . F0300	1	022999	
210	CSP124-3-3	......VIS K0999	13	022999	
220	RMF161M3	......ECROU A RIVER 13257	8	022999	
230	AJM93M	......ECROU A RIVER F0224	3	022999	
240	BJM93M	......ECROU A RIVER F0224	2	022999	
250	CSP123-4-4	......VIS K0999	1	022999	
260	BJM94M	......ECROU A RIVER F0224	1	022999	
270	CSP118-3-3	......VIS K0999	13	022999	
280	AN960-10L	......RONDELLE. 88044	13	022999	
290	RMF161M3	......ECROU A RIVER 13257	7	022999	
300	AJM93M	......ECROU A RIVER F0224	6	022999	
310	121S22-426-10-0	.CARTER CAISSON VERRIERE (D). . . F0300	1	016999	R
320	CSP124-3-3	......VIS K0999	9	016110	
323	CSP124-3-3	......VIS (M916). K0999	7	111999	
325	CSP101-3-4	......VIS (M916). K0999	2	111999	
330	RMF161M3	......ECROU A RIVER 13257	4	016999	
340	AJM93M	......ECROU A RIVER F0224	3	016999	

PLANCHE REPERE	REFERENCE FABRICANT	DESCRIPTION 1234567	Qté	APP.
23-				
350	BJM93M	.....ECROU A RIVER F0224	2	016999
360	CSP123-4-4	.....VIS K0999	1	016999
370	BJM94M	.....ECROU A RIVER F0224	1	016999
380	CSP118-3-3	.....VIS K0999	12	016999
390	AN960-10L	.....RONDELLE. 88044	12	016999
400	RMF161M3	.....ECROU A RIVER 13257	8	016999
410	AJM93M	.....ECROU A RIVER F0224	4	016999

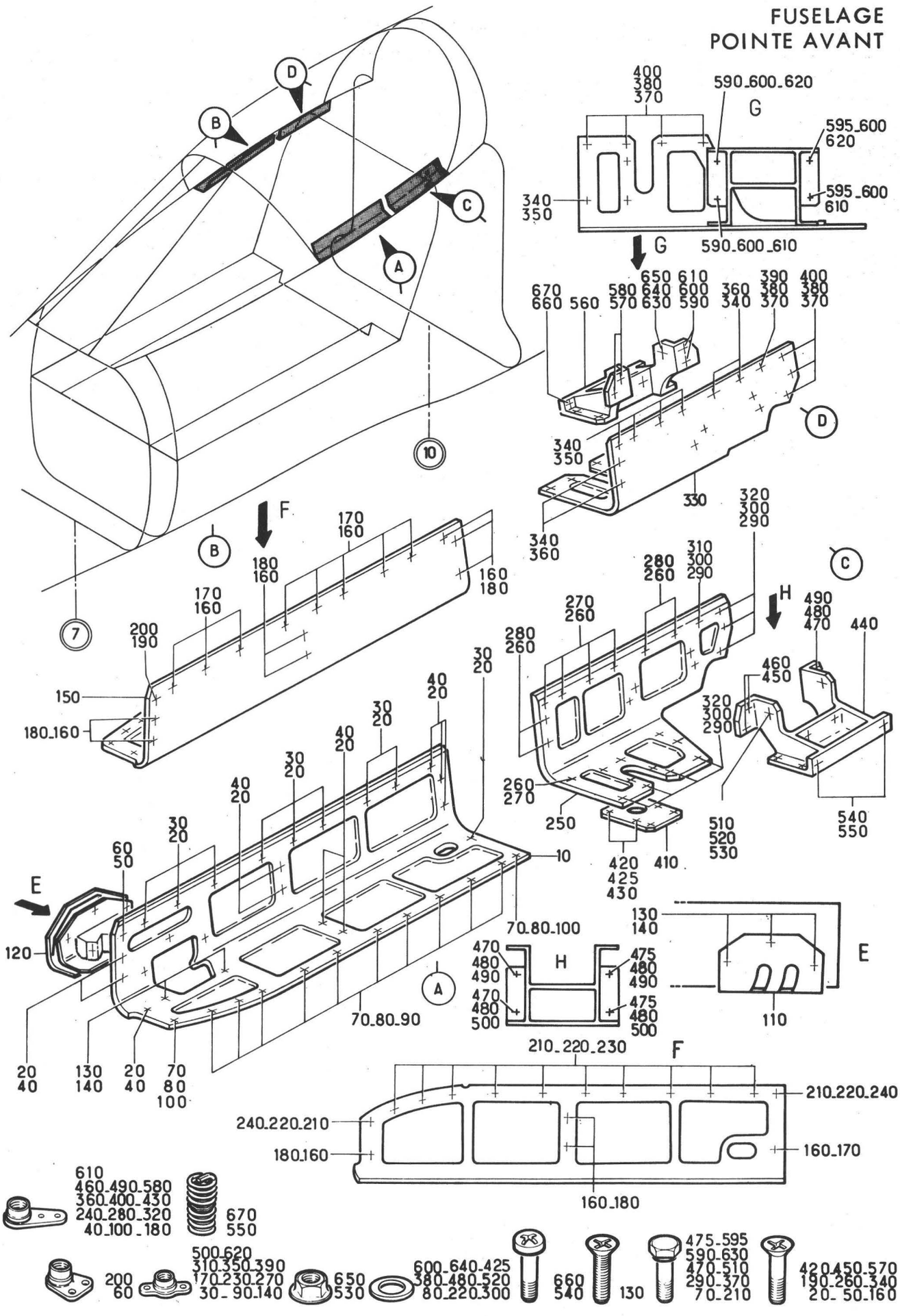

Planche 24 - CARTERS VERRIERE - INTERCHANGEABILITE Y

Section : 11

Date : OCTOBRE 1975

PLANCHE REPERE	REFERENCE FABRICANT	DESCRIPTION 1234567	Qté	APP.	
24-					
+001A		CARTERS VERRIERE -. . . . . RF		005020	R
		INTERCHANGEABILITE Y			
		(EIS 15-10-02A070)			
010	121E22-417-50-03	.CARTER AVANT (G) F0300	1	005020	
020	CSP124-3-3	......VIS K0999	19	005020	
030	RMF161M3	......ECROU A RIVER 13257	9	005020	R
040	AJM93M	......ECROU A RIVER F0224	10	005020	
050A	CSP123-4-4	......VIS K0999	1	005020	
060A	BJM93M	......ECROU A RIVER F0224	1	005020	
070	CSP118-3-3	......VIS K0999	12	005020	
080	AN960-10L	......RONDELLE. 88044	12	005020	
090	RMF161M3	......ECROU A RIVER 13257	10	005020	R
100	AJM93M	......ECROU A RIVER F0224	2	005020	
110	121E22-417-28-0	..CACHE F0300	1	005020	
120	121E22-417-23-0	..SUPPORT F0300	1	005020	
130	NAS1102-08-8	......VIS 80205	5	005020	
140	GM908M	......ECROU A RIVER F0224	5	005020	
150	121E22-427-50-03	.CARTER AV (D). F0300	1	005020	
160	CSP124-3-3	......VIS K0999	19	005020	
170	RMF161M3	......ECROU A RIVER 13257	9	005020	R
180	AJM93M	......ECROU A RIVER F0224	10	005020	
190	CSP123-4-4	......VIS K0999	1	005020	
200	BJM93M	......ECROU A RIVER F0224	1	005020	
210	CSP118-3-3	......VIS K0999	12	005020	
220	AN960-10L	......RONDELLE. 88044	12	005020	
230	RMF161M3	......ECROU A RIVER 13257	10	005020	R
240	AJM93M	......ECROU A RIVER F0224	2	005020	
250	121E22-417-61-13	.CARTER POSTE ARRIERE (G) . F0300	1	005020	
260	CSP124-3-3	......VIS K0999	9	005020	
270	RMF161M3	......ECROU A RIVER 13257	5	005020	R
280	AJM93M	......ECROU A RIVER F0224	4	005020	
290	CSP118-3-3	......VIS K0999	8	005020	
300	AN960-10L	......RONDELLE. 88044	8	005020	
310	RMF161M3	......ECROU A RIVER 13257	1	005020	R
320	AJM93M	......ECROU A RIVER F0224	7	005020	
330	121E22-417-61-23	.CARTER ARRIERE (D) F0300	1	005020	
340	CSP124-3-3	......VIS K0999	9	005020	
350	RMF161M3	......ECROU A RIVER 13257	5	005020	R
360	AJM93M	......ECROU A RIVER F0224	4	005020	
370	CSP118-3-3	......VIS K0999	8	005020	
380	AN960-10L	......RONDELLE. 88044	8	005020	
390	RMF161M3	......ECROU A RIVER 13257	1	005020	R
400	AJM93M	......ECROU A RIVER F0224	7	005020	
410	121E22-416-50-0	.GOUSSET. F0300	2	005020	
420	CSP118-3-3	......VIS K0999	8	005020	
425	AN960-10L	......RONDELLE. 88044	8	005020	
430	AJM93M	......ECROU A RIVER F0224	8	005020	
440	121E22-413-70-1	.BRIDE (G). F0300	1	005020	
450	CSP124-3-3	......VIS K0999	2	005020	
460	AJM93M	......ECROU A RIVER F0224	2	005020	

PLANCHE REPERE	REFERENCE FABRICANT	DESCRIPTION 1234567	Qté	APP.	
24-					
470	CSP118-3-3	.....VIS K0999	4	005020	
475	CSP118-3-2	.....VIS K0999	2	005020	
480	AN960-10L	.....RONDELLE. 88044	6	005020	
490	AJM93M	.....ECROU A RIVER F0224	4	005020	
500	RMF161M3	.....ECROU A RIVER 13257	2	005020	R
510A	CSP118-4-3	.....VIS K0999	2	005020	
520	AN960-416L	.....RONDELLE. 88044	4	005020	
530	PLH354M	.....ECROU HEXAGONAL . . . F0224	2	005020	
540	CSP103-4-2	.....VIS K0999	2	005020	
550	3591-4CN0375	.....FILET RAPPORTE. . . . 91767	2	005020	R
560	121E22-413-70-2	.BRIDE (D). F0300	1	005020	
570	CSP124-3-3	.....VIS K0999	2	005020	
580	AJM93M	.....ECROU A RIVER F0224	2	005020	
590	CSP118-3-3	.....VIS K0999	4	005020	
595	CSP118-3-2	.....VIS K0999	2	005020	
600	AN960-10L	.....RONDELLE. 88044	6	005020	
610	AJM93M	.....ECROU A RIVER F0224	4	005020	
620	RMF161M3	.....ECROU A RIVER 13257	2	005020	R
630A	CSP118-4-3	.....VIS K0999	2	005020	
640	AN960-416L	.....RONDELLE. 88044	4	005020	
650	PLH354M	.....ECROU HEXAGONAL . . . F0224	2	005020	
660	CSP103-4-2	.....VIS K0999	2	005020	
670	3591-4CN0375	.....FILET RAPPORTE. . . . 91767	2	005020	R

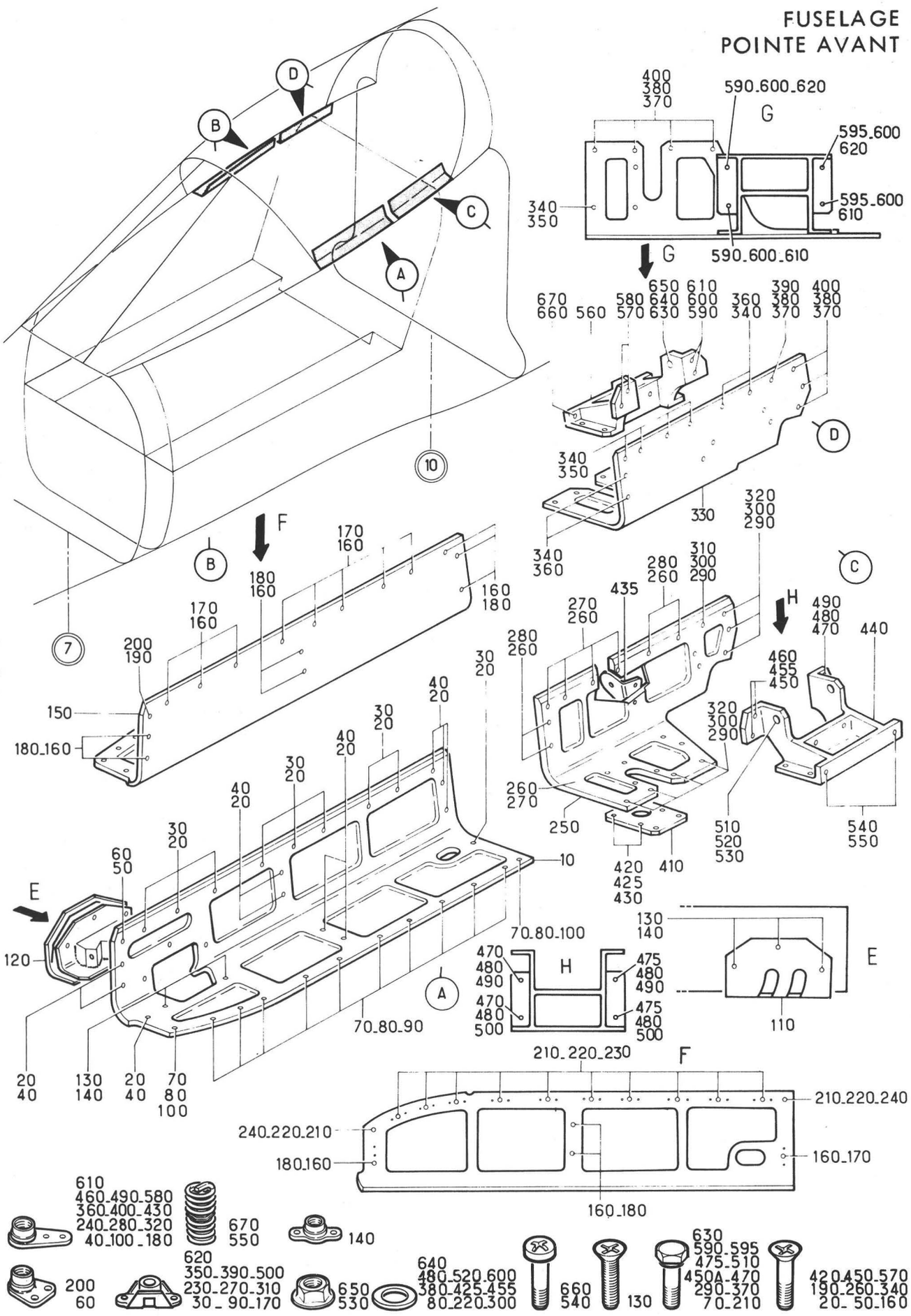

Planche 25 - CARTERS VERRIERE - INTERCHANGEABILITE X

Section : 11

Date : MARS 1989

PLANCHE REPERE	REFERENCE FABRICANT	DESCRIPTION 1234567	Qté	APP.	
25-					
+001B		CARTERS VERRIERE -. . . . . RF		021130	
		INTERCHANGEABILITE X (EIS 15-10-02A080)			
+001C		CARTERS VERRIERE -. . . . . RF		131999	R
		INTERCHANGEABILITE X (M1147-1317)(EIS 15-10-02A080A)			
010	121E22-417-50-0	.CARTER AVANT (G) F0300	1	021999	
020	CSP124-3-3	......VIS K0999	19	021999	
030	RMF161M3	......ECROU A RIVER 13257	9	021999	
040	AJM93M	......ECROU A RIVER F0224	10	021999	
050A	CSP123-4-4	......VIS K0999	1	021999	
060A	BJM93M	......ECROU A RIVER F0224	1	021999	
070	CSP118-3-3	......VIS K0999	12	021999	
080	AN960-10L	......RONDELLE. 88044	12	021999	
090	RMF161M3	......ECROU A RIVER 13257	10	021999	
100	AJM93M	......ECROU A RIVER F0224	2	021999	
110	121E22-417-28-0	..CACHE F0300	1	021999	
120	121E22-417-23-0	..SUPPORT F0300	1	021999	
130	NAS1102-08-8	......VIS 80205	5	021999	
140	GM908M	......ECROU A RIVER F0224	5	021999	
150	121E22-427-50-0	.CARTER AVANT (D) F0300	1	021999	
160	CSP124-3-3	......VIS K0999	19	021999	
170	RMF161M3	......ECROU A RIVER 13257	9	021999	
180	AJM93M	......ECROU A RIVER F0224	10	021999	
190	CSP123-4-4	......VIS K0999	1	021999	
200	BJM93M	......ECROU A RIVER F0224	1	021999	
210	CSP118-3-3	......VIS K0999	12	021999	
220	AN960-10L	......RONDELLE. 88044	12	021999	
230	RMF161M3	......ECROU A RIVER 13257	10	021999	
240	AJM93M	......ECROU A RIVER F0224	2	021999	
250	121E22-417-61-1	.CARTER ARRIERE (G) F0300	1	021999	
260	CSP124-3-3	......VIS K0999	9	021999	
270	RMF161M3	......ECROU A RIVER 13257	5	021999	
280	AJM93M	......ECROU A RIVER F0224	4	021999	
290	CSP118-3-3	......VIS K0999	8	021999	
300	AN960-10L	......RONDELLE. 88044	8	021999	
310	RMF161M3	......ECROU A RIVER 13257	1	021999	
320	AJM93M	......ECROU A RIVER F0224	7	021999	
330	121E22-417-61-2	.CARTER ARRIERE (D) F0300	1	021999	
340	CSP124-3-3	......VIS K0999	9	021999	
350	RMF161M3	......ECROU A RIVER 13257	5	021999	
360	AJM93M	......ECROU A RIVER F0224	4	021999	
370	CSP118-3-3	......VIS K0999	8	021999	
380	AN960-10L	......RONDELLE. 88044	8	021999	
390	RMF161M3	......ECROU A RIVER 13257	1	021999	
400	AJM93M	......ECROU A RIVER F0224	7	021999	
410	121E22-416-50-0	.GOUSSET. F0300	2	021999	
420	CSP118-3-3	......VIS K0999	8	021999	
425	AN960-10L	......RONDELLE. 88044	8	021999	
430	AJM93M	......ECROU A RIVER F0224	8	021999	
435	121A63-251-28-0	.SUPPORT DE REPOS (M1317) . F0300	RF	131999	R
440	121E22-413-70-1	.BRIDE (G). F0300	1	021130	
440A	121E22-413-70-1 M1	.BRIDE (M1147)(G) F0300	1	131999	

PLANCHE REPERE	REFERENCE FABRICANT	DESCRIPTION 1234567	Qté	APP.	
25-					
450	CSP124-3-3	.....VIS K0999	2	021130	R
450A	CSP118-3-5	.....VIS (M1317) K0999	2	131999	R
455	AN960-10L	.....RONDELLE (M1317). . . 88044	2	131999	R
460	AJM93M	.....ECROU A RIVER F0224	2	021999	
470	CSP118-3-3	.....VIS K0999	6	021999	
475	CSP118-3-2	.....VIS K0999	6	021999	
480	AN960-10L	.....RONDELLE. 88044	6	021999	
490	AJM93M	.....ECROU A RIVER F0224	4	021999	
500	RMF161M3	.....ECROU A RIVER 13257	2	021999	
510A	CSP118-4-3	.....VIS K0999	2	021999	
520	AN960-416L	.....RONDELLE. 88044	4	021999	
530	PLH354M	.....ECROU HEXAGONAL . . . F0224	2	021999	
540	CSP103-4-2	.....VIS K0999	2	021999	
550	3591-4CN0375	.....FILET RAPPORTE. . . . 91767	2	021999	
560	121E22-413-70-2	.BRIDE (D). F0300	1	021130	
560A	121E22-413-70-2 M1	.BRIDE (M1147)(D) F0300	1	131999	
570	CSP124-3-3	.....VIS K0999	2	021999	
580	AJM93M	.....ECROU A RIVER F0224	2	021999	
590	CSP118-3-3	.....VIS K0999	6	021999	
595	CSP118-3-2	.....VIS K0999	6	021999	
600	AN960-10L	.....RONDELLE. 88044	6	021999	
610	AJM93M	.....ECROU A RIVER F0224	4	021999	
620	RMF161M3	.....ECROU A RIVER 13257	2	021999	
630A	CSP118-4-3	.....VIS K0999	2	021999	
640	AN960-416L	.....RONDELLE. 88044	4	021999	
650	PLH354M	.....ECROU HEXAGONAL . . . F0224	2	021999	
660	CSP103-4-2	.....VIS K0999	2	021999	
670	3591-4CN0375	.....FILET RAPPORTE. . . . 91767	2	021999	

FUSELAGE
POINTE AVANT

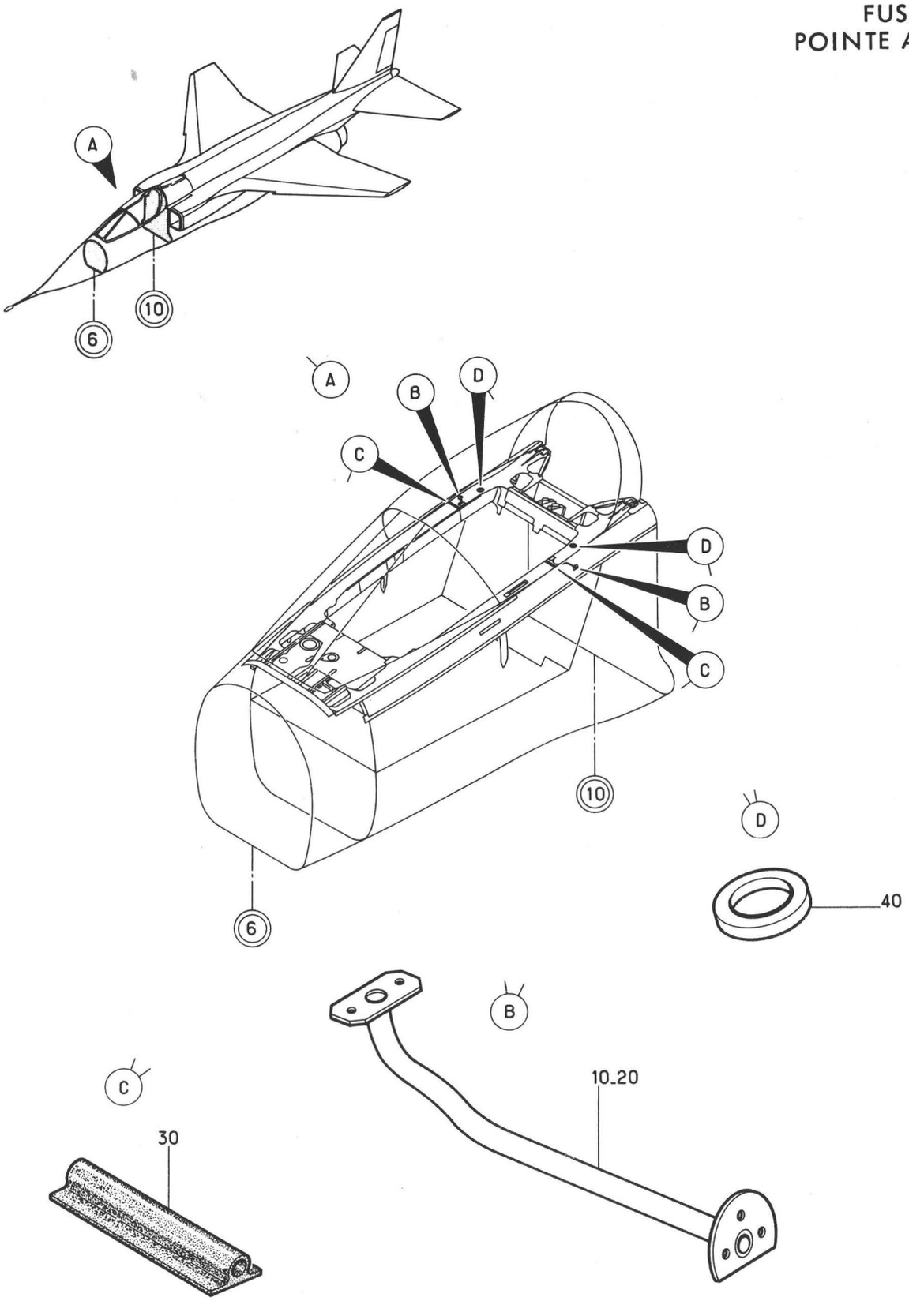

Planche 25M - DRAINAGE SOUS VERRIERE

Section : 11

Date : OCTOBRE 1976

PLANCHE REPERE	REFERENCE FABRICANT	DESCRIPTION 1234567	Qté	APP.	
25M					
+001		DRAINAGE SOUS VERRIERE (G). . . . (EIS 15-10-02A090)	RF	058999	R
+002		DRAINAGE SOUS VERRIERE (D). . . . (EIS 15-10-02A100)	RF	058999	R
010	121E22-406-04-17	.TUBE EQUIPE (G). F0300	1	058999	
020	121E22-406-04-27	.TUBE EQUIPE (D). F0300	1	058999	
030	121E22-406-06-0	.JOINT. F0300	1	058999	
040	121E22-405-06-0	.RONDELLE F0300	1	058999	

FUSELAGE
POINTE AVANT

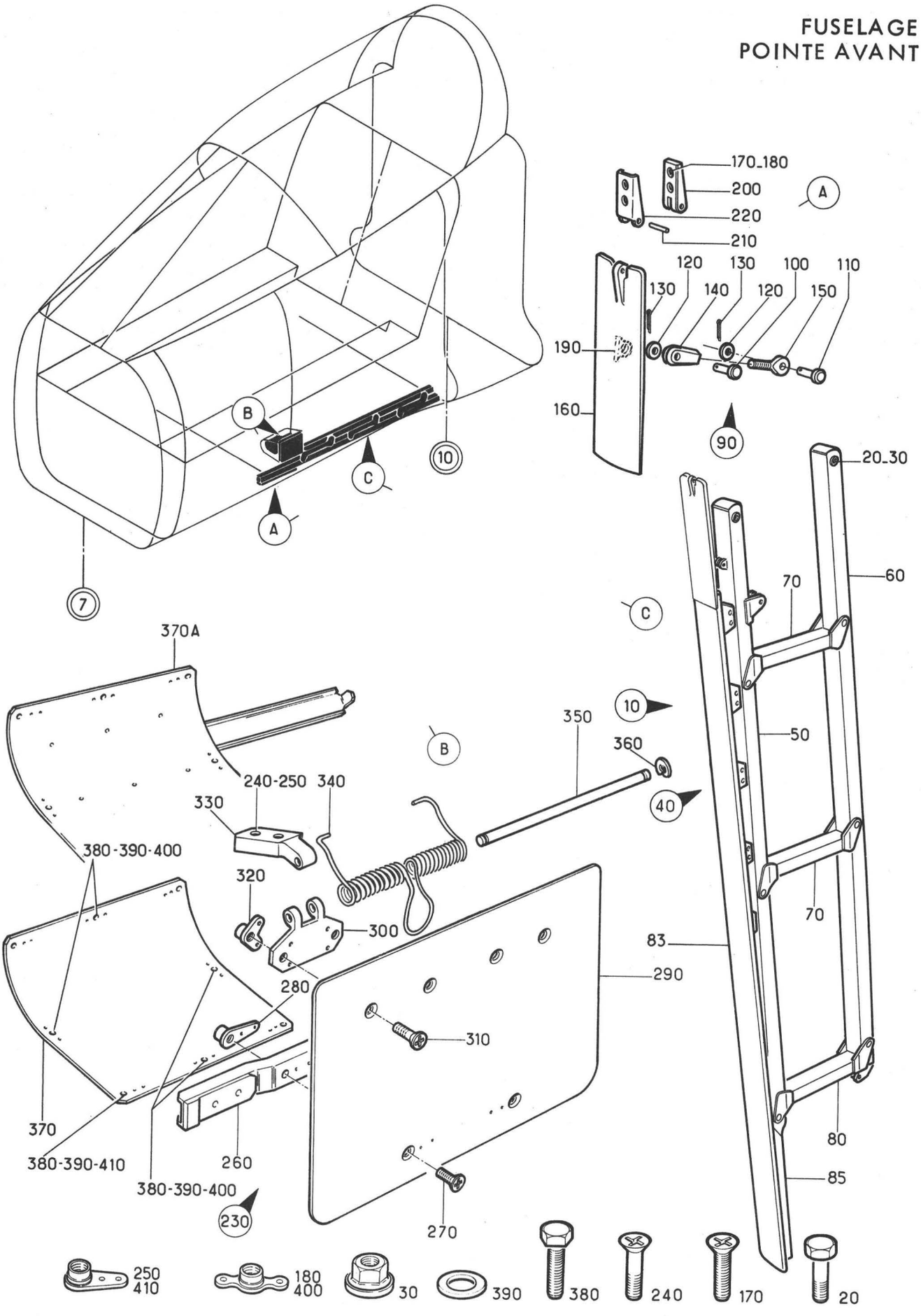

Planche 26 - ECHELLE PILOTE ET MARCHEPIED

Section : 11

Date : MARS 1984

PLANCHE REPERE	REFERENCE FABRICANT	DESCRIPTION 1234567	Qté	APP.	
26-					
+001		ECHELLE PILOTE ET MARCHEPIED. . . (EIS 15-10-02A110)	RF	005130	R
+001A		ECHELLE PILOTE ET MARCHEPIED. . . (M1181)(EIS 15-10-02A110A)	RF	131999	R
010	121A22-668-00-07	.ECHELLE D'ACCES AERONEF EQUIPEE. F0300	1		
020	AJ4131G50BEM	......AXE FILETE PLEIN. . . F0300	2		
030	PR355M	......ECROU HEXAGONAL . . . F0224	2		
040	121A22-668-00-0	..ECHELLE D'ACCES AERONEF . F0300	1		
050	121A22-668-01-07	...MONTANT ECHELLE EQUIPE . F0300	1		
060	121A22-668-02-07	...MONTANT ECHELLE EQUIPE . F0300	1		
070	121A22-668-03-07	...BARREAU ECHELLE EQUIPE . F0300	2		
080	121A22-668-04-07	...BARREAU ECHELLE EQUIPE . F0300	1		
083	121A22-669-01-08	..PROFILE EQUIPE. F0300	1		
085	121A22-669-09-07	..RAIDISSEUR. F0300	1		
090	121A22-669-14-07	.BIELLETTE D'ASSEMBLAGE RIGIDE. . F0300	1		
100	L22719-40-11BCL	......AXE LISSE F0111	1		
110	L22719-40-12BCL	......AXE LISSE F0111	1		
120	L23111-40DGA	......RONDELLE PLATE. . . . F0111	2		
130	L23310-15-12AAL	......GOUPILLE FENDUE . . . F0111	2		
140	121A22-669-14-0	..CHAPE F0300	1		
150	121A22-669-15-0	..EMBOUT A TENON. F0300	1		
160	121A22-670-00-0	.PORTILLON AVANT CARENAGE ECHELLE PILOTE F0300	1		
170	NAS1102-08-10	......VIS 80205	2		
180	G908M	......ECROU A RIVER F0224	2		
190	121A22-670-02-0	..DOUILLE LISSE F0300	1		
200	121A22-669-12-0	.FERRURE D'ATTACHE PORTILLON. . . AVANT F0300	1		
210	121A22-669-13-0	.AXE LISSE SANS TETE. . . . F0300	1		
220	121A22-669-16-0	.TOLE PLIEE FREIN D'AXE . . F0300	1		
230	121A22-665-00-07	.PORTILLON EQUIPE F0300	1		
240	AJ4116-3-7	......VIS F0300	4		
250	AJ93M	......ECROU A RIVER F0224	4		
260	121A22-666-00-0	..BARRETTE D'ARRET EQUIPEE. F0300	1		
270	AJ4117-3-7	......VIS F0300	2		
280	AJ93M	......ECROU A RIVER F0224	2		
290	121A22-665-00-0	..PORTILLON EQUIPE. F0300	1		
300	121A22-665-03-0	..DEMI-CHARNIERE FEMELLE. . F0300	2		
310	CSP124-3-2	......VIS K0999	4		
320	BL93M	......ECROU A RIVER F0224	4		
330	121A22-665-02-0	..DEMI-CHARNIERE MALE . . . F0300	2		
340	121A22-530-28-0	..RESSORT HELICOIDAL TORSION. . . F0300	1		
350	121A22-530-27-0	..AXE RAINURE SANS TETE . . F0300	1		
360	L23203-19AMU	......ANNEAU D'ARRET. . . . F0111	2		

PLANCHE REPERE	REFERENCE FABRICANT	DESCRIPTION 1234567	Qté	APP.	
26-					
370	121A22-662-03-0	.COUVERCLE D'ACCES. F0300	1	005130	R
370A	121A22-662-10-0	.COUVERCLE D'ACCES (M1181). F0300	1	131999	R
380	AJ4104-3-7	.....VIS F0300	8		R
390	AN960-10L	.....RONDELLE. 88044	8		R
400	G93M	.....ECROU A RIVER F0224	4		R
410	AJ93M	.....ECROU A RIVER F0224	4		R

FUSELAGE
POINTE AVANT

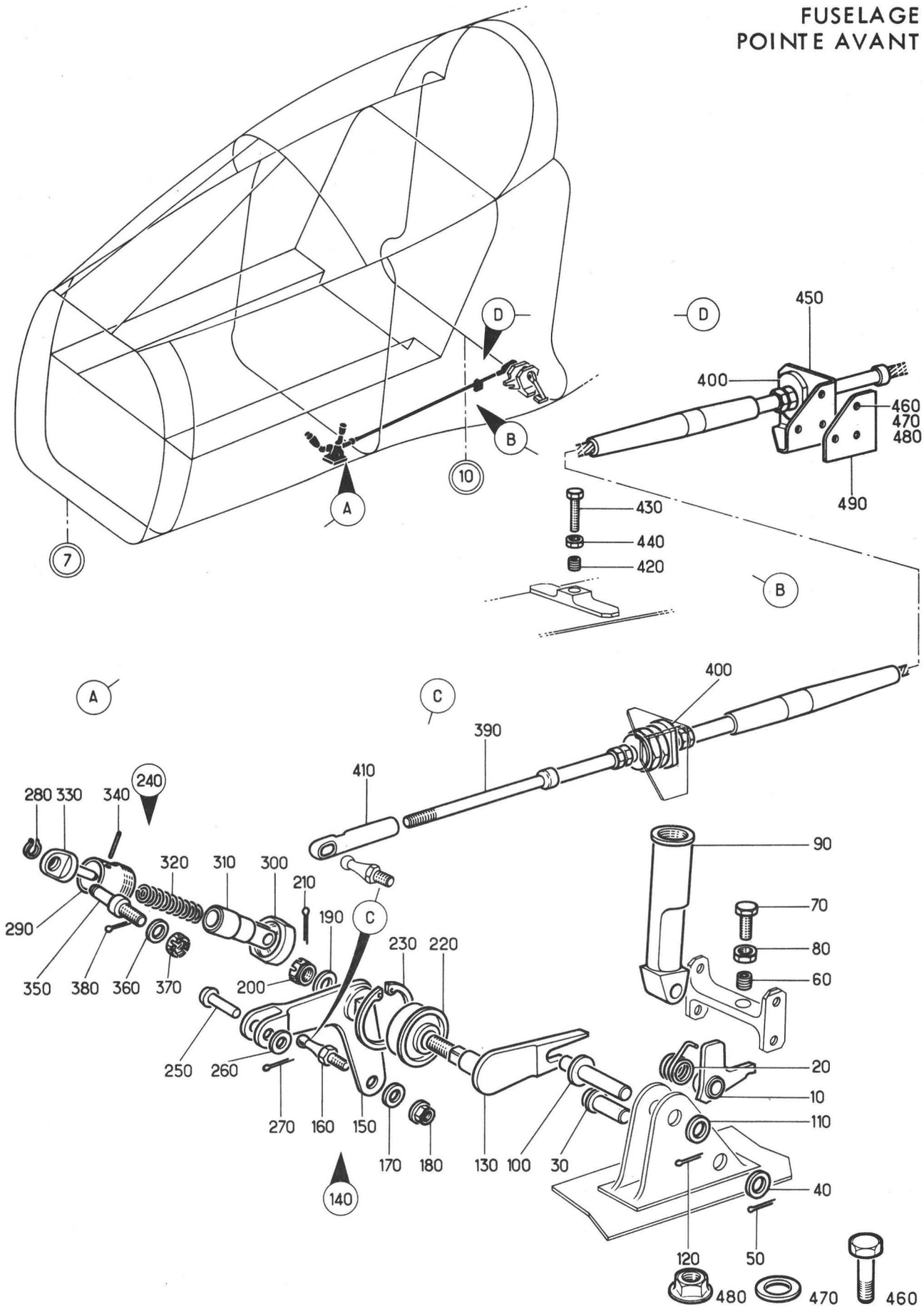

Planche 27 - MECANISME AVANT D'ECHELLE PILOTE

Section : 11

Date : OCTOBRE 1975

PLANCHE REPERE	REFERENCE FABRICANT	DESCRIPTION 1234567	Qté	APP.	
27-					
+001		MECANISME AV D'ECHELLE PILOTE . . (EIS 15-10-02A120)	RF		R
010	121A22-671-07-0	.CLIQUET. F0300	1		
020	121A22-671-08-0	.RESSORT HELICOIDAL TORSION F0300	1		
030	L22719-50-22BCL	.AXE LISSE. F0111	1		
040	L23111-50AAL	.RONDELLE PLATE F0111	1		
050	L23310-15-12AAL	.GOUPILLE FENDUE. F0111	1		
060	3591-3CN0190	.FILET RAPPORTE 91767	1		
070	AJ4104-3-12	.VIS. F0300	1		
080	MS20341-10S	.ECROU. 96906	1		
090	121A22-671-01-0	.EMBOUT F0300	1		
100	121A22-671-06-0	.....AXE A EPAULEMENT SANS TETE. F0300	1		
110	L23111-60AAL	.....RONDELLE PLATE. . . . F0111	1		
120	L23310-20-15AAL	.....GOUPILLE FENDUE . . . F0111	1		
130	121A22-671-03-0	.DOIGT D'ENTRAINEMENT . . . F0300	1		
140	121A22-672-00-0	.LEVIER COUDE F0300	1		
150	121A22-672-01-0	..LEVIER COUDE. F0300	1		
160	P544	..ROTULE. F0180	1		
170	AN960-8	.....RONDELLE. 88044	1		
180	PLH3508M	.....ECROU F0224	1		
190	AN960-416L	.RONDELLE 88044	1		
200	AN320-4	.ECROU HEXAGONAL A CRENEAUX 88044	1		
210	L23310-15-15AAL	.GOUPILLE FENDUE. F0111	1		
220	AP8G350	.ROULEMENT. F0234	1		
230	L23202-22AMU	.....ANNEAU D'ARRET. . . . F0111	1		
240	121A22-673-00-0	.BIELLE A RESSORT F0300	1		
250	L22719-40-14BCL	.....AXE LISSE F0111	1		
260	L23111-40AAL	.....RONDELLE PLATE. . . . F0111	1		
270	L23310-15-12AAL	.....GOUPILLE FENDUE . . . F0111	1		
280	L23201-5AMU	.....ANNEAU D'ARRET. . . . F0111	1		
290	121A22-673-02-0	..CORPS DE BIELLE F0300	1		
300	121A22-673-03-0	..BOUCHON FILETE. F0300	1		
310	121A22-673-04-0	..PISTON DE BIELLE. F0300	1		
320	121A22-673-05-0	..RESSORT HELICOIDAL COMPRESSION. F0300	1		
330	121A22-673-01-0	..EMBOUT DE BIELLE. F0300	1		
340	E27481-30-25AGTL	..GOUPILLE CONIQUE. F0110	1		
350	121A22-671-04-0	.AXE A EPAULEMENT SANS TETE F0300	1		
360	AN960-10L	.....RONDELLE. 88044	1		
370	AN320-3	.....ECROU HEXAGONAL A CRENEAUX. 88044	1		
380	L23310-10-12AAL	.....GOUPILLE FENDUE . . . F0111	1		
390	121A22-671-50-0	.COMMANDE SIMME F0300	1		
400	S41RF	.ROTULE SUR ECROU F0587	2		
410	P1M	.EMBOUT F0180	2		
420	3591-3CN0190	.FILET RAPPORTE 91767	1		
430	AJ4104-3-12	.VIS. F0300	1		
440	MS20341-10S	.ECROU. 96906	1		
450	121A22-671-11-0	.SUPPORT DE COMMANDE. . . . F0300	1		
460	A226C1	.....VIS K0195	3		
470	AN960-8	.....RONDELLE. 88044	3		
480	PLH3508M	.....ECROU F0224	3		
490	121A22-671-33-0	.CALE F0300	1		

FUSELAGE
POINTE AVANT

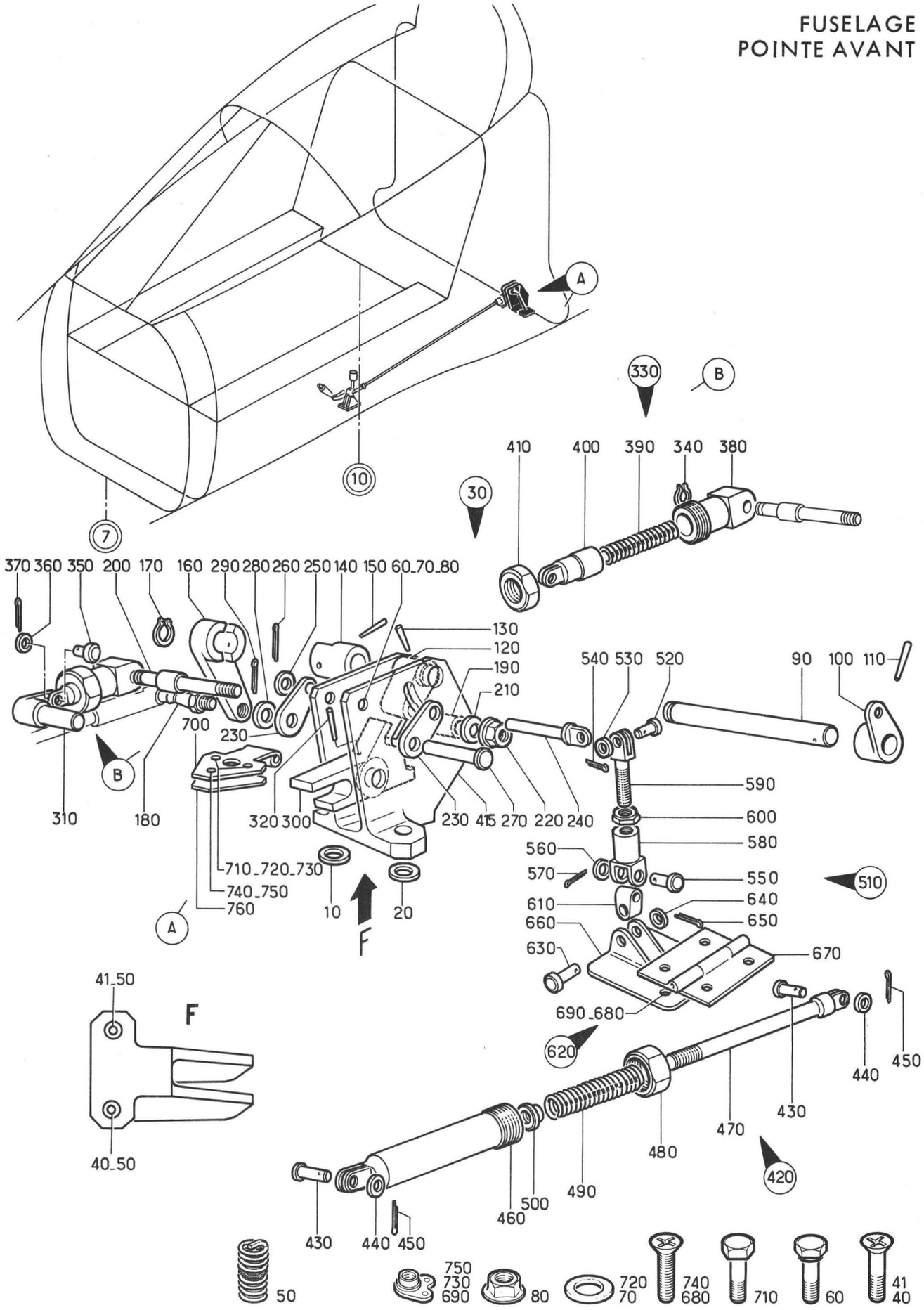

Planche 28 - MECANISME ARRIERE D'ECHELLE PILOTE

Section : 11

Date : MARS 1984

PLANCHE REPERE	REFERENCE FABRICANT	DESCRIPTION 1234567	Qté	APP.	
28-					
+001		MECANISME ARRIERE D ECHELLE . . . PILOTE (EIS 15-10-02A130)	RF	005130	R
+001A		MECANISME ARRIERE D'ECHELLE . . . PILOTE (M1181) (EIS 15-10-02A130A)	RF	131999	R
010	121A22-671-34-0	.CALE F0300	1		
020	121A22-671-35-0	.CALE F0300	1		
030	121A22-676-00-07	.BOITIER MECANISME EQUIPE . F0300	1		
040	CSP124-3-3	.....VIS K0999	1		R
041	CSP124-3-3	.....VIS K0999	1	005130	R
041A	CSP124-3-4	.....VIS (M1181) K0999	1	131999	R
050	3591-3CN0285	.....FILET RAPPORTE. . . . 91767	2		
060	CSP118-3-11	.....VIS K0999	1		
070	AN960-10L	.....RONDELLE. 88044	1		
080	PLH353M	.....ECROU HEXAGONAL . . . F0224	1		
090	121A22-671-22-0	..AXE RAINURE SANS TETE . . F0300	1		
100	121A22-671-24-0	..LEVIER COMMANDE A DISTANCE. . . F0300	1		
110	E27481-25-20AETL	.....GOUPILLE CONIQUE. . . F0110	1		
120	121A22-671-21-0	..LEVIER COMMANDE A DISTANCE. . . F0300	1		
130	E27481-25-20AETL	.....GOUPILLE CONIQUE. . . F0110	1		
140	121A22-671-20-0	..NOIX D'ENTRAINEMENT . . . F0300	1		
150	E27481-25-20AETL	.....GOUPILLE CONIQUE. . . F0110	1		
160	121A22-671-19-0	..LEVIER DE COMMANDE A DISTANCE . F0300	1		
170	L23201-8AMU	.....ANNEAU D'ARRET. . . . F0111	1		
180	P544	..ROTULE. F0180	1		
190	121A22-671-31-0	..BAGUE ENTRETOISE. F0300	1		
200	121A22-671-18-0	..AXE A EPAULEMENT SANS TETE. . . F0300	1		
210	AN960-416L	.....RONDELLE. 88044	1		
220	PLH354M	.....ECROU HEXAGONAL . . . F0224	1		
230	121A22-671-26-0	..JUMELLE D'ACCOUPLEMENT. . F0300	2		
240	121A22-671-25-0	..EMBOUT A TENON. F0300	1		
250	L23111-50AAL	.....RONDELLE PLATE. . . . F0111	1		
260	L23310-15-12AAL	.....GOUPILLE FENDUE . . . F0111	1		
270	L22719-60-29BCL	..AXE LISSE F0111	1		
280	L23111-60AAL	.....RONDELLE PLATE. . . . F0111	1		
290	L23310-20-15AAL	.....GOUPILLE FENDUE . . . F0111	1		
300	121A22-671-15-0	..LOQUET MECANISME ECHELLE PILOTE F0300	1		
310	121A22-671-17-0	..AXE DE LOQUET F0300	1		
320	E27481-25-20AETL	.....GOUPILLE CONIQUE. . . F0110	1		
330	121A22-677-00-0	..BIELLE A RESSORT. F0300	1		
340	L23201-6AMU	.....ANNEAU D'ARRET. . . . F0111	1		
350	L22719-40-10BCL	.....AXE LISSE F0111	1		
360	L23111-40AAL	.....RONDELLE PLATE. . . . F0111	1		
370	L23310-15-12AAL	.....GOUPILLE FENDUE . . . F0111	1		

PLANCHE REPERE	REFERENCE FABRICANT	DESCRIPTION 1234567	Qté	APP.
28-				
380	121A22-677-04-0	...CORPS DE BIELLE. F0300	1	
390	121A22-677-03-0	...RESSORT HELICOIDAL COMPRESSION F0300	1	
400	121A22-677-01-0	...PISTON DE BIELLE F0300	1	
410	121A22-677-02-0	...BOUCHON FILETE F0300	1	
415	121A22-676-00-0	..BOITIER MECANISME F0300	1	
420	121A22-678-00-0	.BIELLE A RESSORT F0300	1	
430	L22719-40-10BCL	......AXE LISSE F0111	2	
440	L23111-40AAL	......RONDELLE PLATE. . . . F0111	2	
450	L23310-15-12AAL	......GOUPILLE FENDUE . . . F0111	2	
460	121A22-678-02-0	..GUIDE RESSORT F0300	1	
470	121A22-678-03-0	..TIGE DE BIELLE. F0300	1	
480	121A22-678-05-0	..BOUCHON FILETE. F0300	1	
490	121A22-678-04-0	..RESSORT HELICOIDAL COMPRESSION. F0300	1	
500	121A22-678-01-0	..ECROU CYLINDRIQUE F0300	1	
510	121A22-671-28-07	.BIELLETTE D'ASSEMBLAGE RIGIDE. . F0300	1	
520	L22719-40-10BCL	......AXE LISSE F0111	1	
530	L23111-40AAL	......RONDELLE PLATE. . . . F0111	1	
540	L23310-15-12AAL	......GOUPILLE FENDUE . . . F0111	1	
550	L22719-40-15BCL	......AXE LISSE F0111	1	
560	L23111-40AAL	......RONDELLE PLATE. . . . F0111	1	
570	L23310-15-12AAL	......GOUPILLE FENDUE . . . F0111	1	
580	121A22-671-28-0	..CORPS DE BIELLE F0300	1	
590	121A22-671-27-0	..ECROU F0300	1	
600	MS20341-8S	..ECROU 96906	1	
610	121A22-671-29-0	.NOIX D'ENTRAINEMENT. . . . F0300	1	
620	121A22-671-30-07	.PORTE POUSSOIR EQUIPEE . . F0300	1	
630	L22719-40-15BCL	......AXE LISSE F0111	1	
640	L23111-40AAL	......RONDELLE PLATE. . . . F0111	1	
650	L23310-15-12AAL	......GOUPILLE FENDUE . . . F0111	1	
660	121A22-671-30-0	..PORTE POUSSOIR. F0300	1	
670	121A22-671-38-07	..CHARNIERE F0300	1	
680	NAS1102-08-6	......VIS 80205	2	
690	BLM908M	......ECROU A RIVER F0224	2	
700	121A22-671-16-0	.FERRURE. F0300	1	
710	A226C1	......VIS K0195	2	
720	AN960PD8L	......RONDELLE. 88044	2	
730	BLM908M	......ECROU A RIVER F0224	2	
740	NAS1102-08-8	......VIS 80205	1	
750	BLM908M	......ECROU A RIVER F0224	1	
760	121A22-671-10-0	.CALE F0300	1	

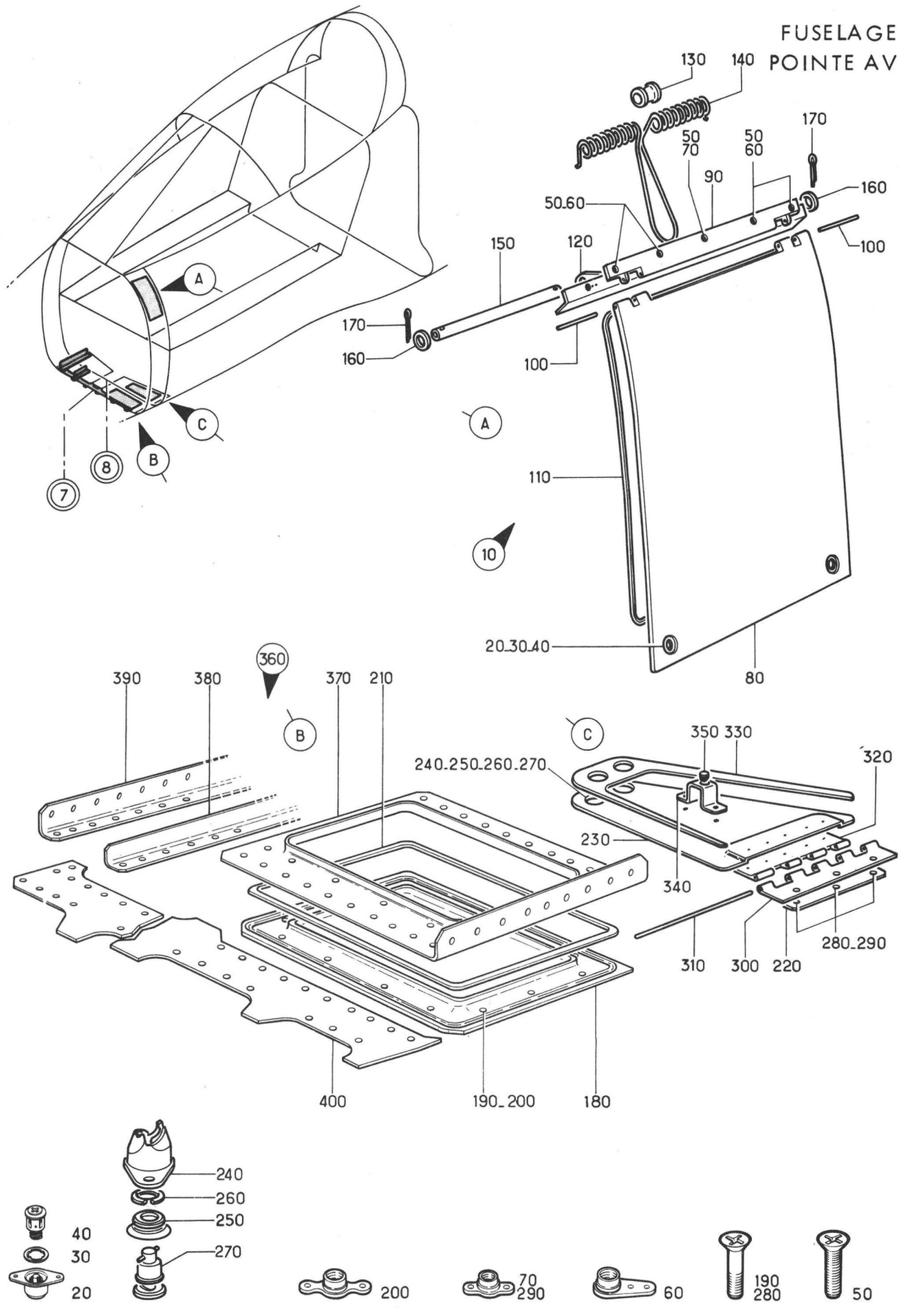

Planche 31 - VIROLES DE C.7. A C.8

Section : 11

Date : SEPTEMBRE 1980

PL. REP.	REFERENCE ARTICLE	DESCRIPTION 1 2 3 4 5 6 7	Qté	App
31 -				
+ 001		VIROLES DE C7 A C8 ..... (EIS 15-10-02A140)	RF	
010	121A22-590-08-07	. PORTE D'ACCES.....F0300	1	
020	80R08-1-1AA	. . . . . RECEPTACLE D0680	2	
030	4S9-2	. . . . . FREIN..... D0680	2	
040	80S08-1-2AA	. . . . . AXE D0680	2	
050	NAS1102-3-10	. . . . . VIS.....80205	5	
060	AJMS3M	. . . . . ECROU A RIVER F0224	4	
070	GM93M	. . . . . ECROU A RIVER F0224	1	
080	121A22-590-08-0	. . PORTE D'ACCES.....F0300	1	
090	121A22-590-09-0	. . DEMI-CHARNIERE SPECIALE.....F0300	1	
100	121A22-590-14-0	. . AXE LISSE SANS TETE.....F0300	2	
110	4X2	. . JOINT F0300	SB	
120	121A22-590-05-0	. SUPPORT DE RESSORT F0300	1	
130	121A22-590-47-0	. BOBINE F0300	1	
140	121A22-590-06-0	. RESSORT HELICOÏDAL TORSION.....F0300	1	
150	121A22-590-07-0	. AXE DE RESSORT.....F0300	1	
160	AJ4304-716L	. RONDELLE PLATE F0300	2	
170	SP90C5	. GOUPILLE FENDUE K0195	2	
180	121A22-590-24-0	. PORTE F0300	1	
190	CSP124-3-2	. . . . . VIS..... K0999	14	
200	G93M	. . . . . ECROU A RIVER F0224	14	
210	3X1-5 OU	. JOINT F0229	SB	
210A	N403	. JOINT F0229	SB	
220	121A22-590-50-0	. CALE F0300	1	
230	121E22-572-00-0	. PORTE F0300	1	
240	121A22-590-53-0	. . . . . SUPPORT (L).....F0300	2	
250	40G1-8	. . . . . ŒILLET FRAISE D0680	2	
260	R4T	. . . . . JONC..... D0680	2	
270	40S119-5-4BB	. . . . . AXE DE FERMETURE D0680	2	
280	CSP124-3-3	. . . . . VIS..... K0999	3	
290	GM93M	. . . . . ECROU A RIVER F0224	3	
300	MS7524-3HA115	. . DEMI-CHARNIERE F1669	1	
310	316B	. . AXE BROCHE F1669	1	
320	MS7524-3HA89	. . DEMI-CHARNIERE F1669	1	
330	121E22-572-02-0	. . JOINT F0300	1	
340	121E22-571-06-0	. SUPPORT (L) F0300	1	
350	3217	. BUTEE (L).....F0060	1	
360	121A22-590-16-07	. REVETEMENT EQUIPE INFERIEUR.....F0300	1	
370	121A22-590-17-0	. . REPOS DE PORTE F0300	1	
380	121A22-590-19-0	. . TOLE PLIEE F0300	1	
390	121A22-590-20-0	. . TOLE PLIEE F0300	1	
400	121A22-590-21-0	. . BANDE A DOIGTS F0300	1	

Fuselage
Pointe avant

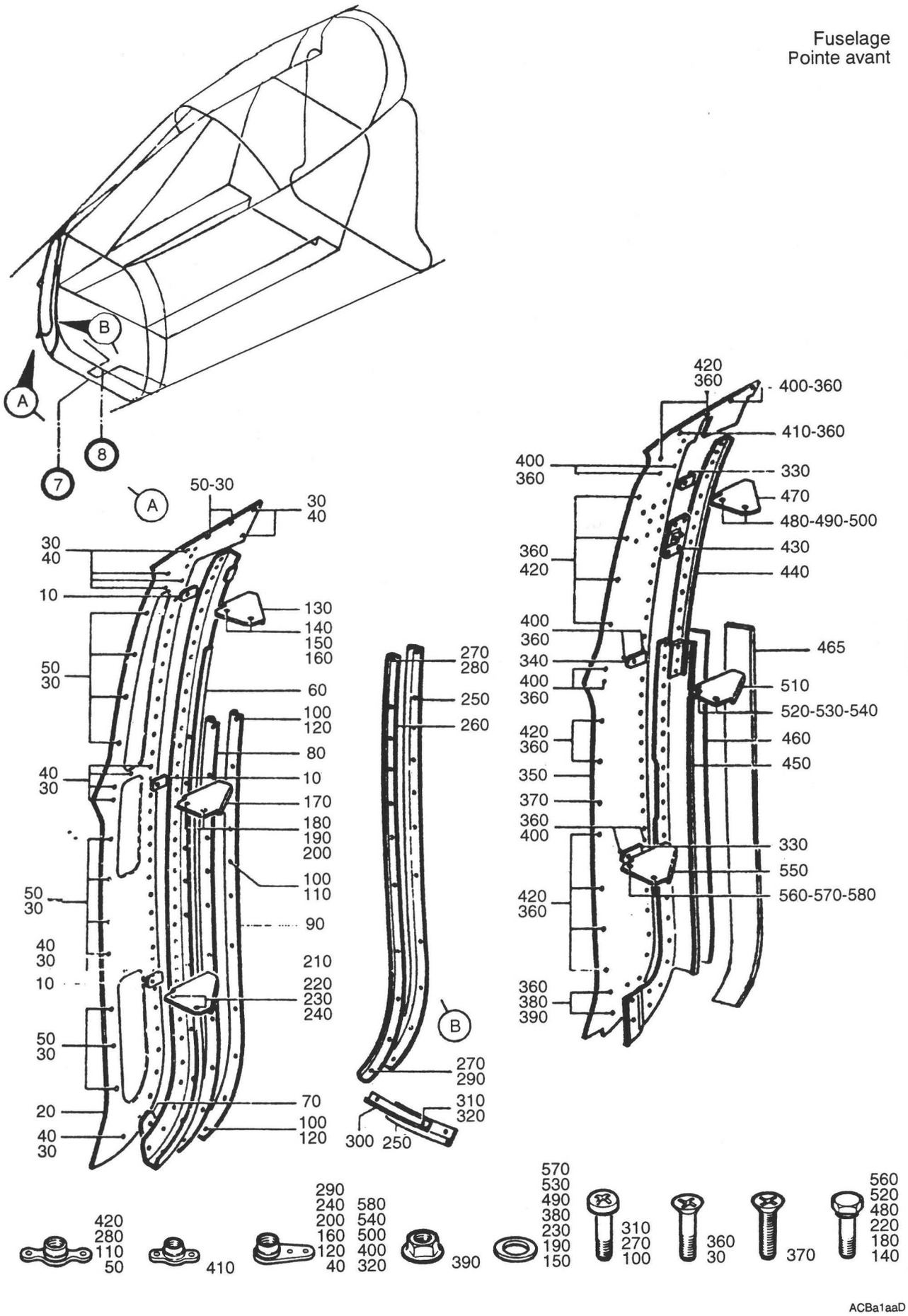

PLANCHE 31M - VIROLES DE C7 A C8

PL. REP.	REFERENCE ARTICLE	DESCRIPTION 1 2 3 4 5 6 7	Qté	App
31M				
+ 001		VIROLE DE C7 A C8 ..... (EIS 15-10-02A150)	RF	005021
+ 001A		VIROLE DE C7 A C8 (M450) ..... (EIS 15-10-02A150A)	RF	022999
010	121A22-590-34-0	. CALE F0300	3	005021
020	121A22-590-27-0	. REVETEMENT LATERAL (D).....F0300	1	005021
030	CSP124-3-3	. . . . . VIS..... K0999	26	005021
040	AJ93M	. . . . . ECROU A RIVER F0224	13	005021
050	G93M	. . . . . ECROU A RIVER F0224	13	005021
060	121A22-590-28-0	. MONTANT AVANT F0300	1	005021
070	121A22-590-35-0	. CALE F0300	1	005021
080	E1276F218A	. JOINT F0229	SB	005021
090	121A22-590-39-0	. COUVRE JOINT F0300	1	005021
100	CSP101-08-2	. . . . . VIS..... K0999	11	005021
110	G908M	. . . . . ECROU A RIVER F0224	9	005021
120	AJ908M	. . . . . ECROU A RIVER F0224	2	005021
130	121A22-590-44-0	. GOUSSET F0300	1	005021
140	NAS1303-2	. . . . . VIS.....80205	2	005021
150	AN960-10L	. . . . . RONDELLE 88044	2	005021
160	AJ93M	. . . . . ECROU A RIVER F0224	2	005021
170	121A22-590-45-0	. GOUSSET F0300	1	005021
180	NAS1303-2	. . . . . VIS.....80205	2	005021
190	AN960-10L	. . . . . RONDELLE 88044	2	005021
200	AJ93M	. . . . . ECROU A RIVER F0224	2	005021
210	121A22-590-46-0	. GOUSSET F0300	1	005021
220	NAS1303-2	. . . . . VIS.....80205	2	005021
230	AN960-10L	. . . . . RONDELLE 88044	2	005021
240	AJ93M	. . . . . ECROU A RIVER F0224	2	005021
250	E1276F218A	. JOINT F0229	SB	005021
260	121A22-590-40-0	. APPUI JOINT.....F0300	1	005021
270	CSP101-08-2	. . . . . VIS..... K0999	12	005021
280	G908M	. . . . . ECROU A RIVER F0224	11	005021
290	AJM908M	. . . . . ECROU A RIVER F0224	1	005021
300	121A22-590-38-0	. APPUI JOINT.....F0300	1	005021
310	CSP101-08-2	. . . . . VIS..... K0999	2	005021
320	AJM908M	. . . . . ECROU A RIVER F0224	2	005021
330	121A22-592-15-0	. CALE (M450) F0300	2	022999
340	121A22-592-16-0	. CALE (M450) F0300	1	022999
350	121A22-592-01-0-M1	. REVETEMENT (M450) (L).....F0300	1	022999
360	CSP124-3-3	. . . . . VIS (M450) K0999	25	022999
370	NAS1102-3-10	. . . . . VIS (M450) 80205	1	022999
380	AN960-10L	. . . . . RONDELLE (M450).....88044	2	022999
390	PLH353M	. . . . . ECROU HEXAGONAL (M450) F0224	2	022999
400	AJ93M	. . . . . ECROU A RIVER (M450) F0224	10	022999
410	GM93M	. . . . . ECROU A RIVER (M450) F0224	1	022999
420	G93M	. . . . . ECROU A RIVER (M450) F0224	12	022999
430	121A22-592-30-0	. PLAQUE SUPPORT (M450) (L).....F0300	1	022999
440	121A22-592-03-0	. BORDURE DE PORTE SUPERIEURE (M450) (L) F0300	1	022999
450	121A22-592-04-0-M1	. BORDURE DE PORTE AVANT (M450) (L)..F0300	1	022999

Fuselage
Pointe avant

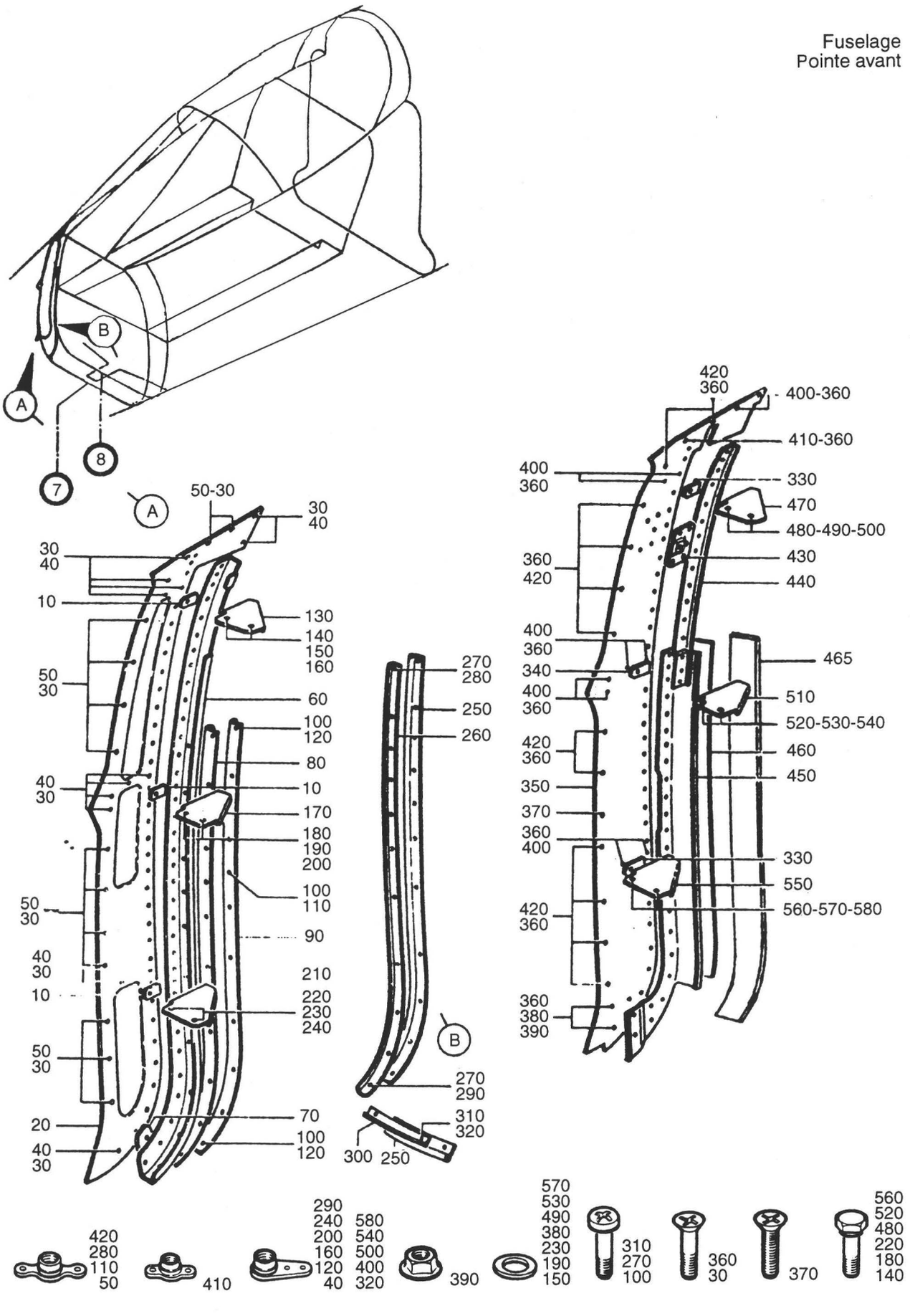

ACBa1aaD

PLANCHE 31M - VIROLES DE C7 A C8

PL. REP.	REFERENCE ARTICLE	DESCRIPTION 1 2 3 4 5 6 7	Qté	App
31M				
460	121A22-592-24-CM1	. BANDE DE GLISSEMENT AVANT (M450) (L) F0300	1	022999
465	121A22-592-25-0M1	. BANDE DE GLISSEMENT ARRIERE (M450).....	1	022999
470	121A22-592-06-0	. GOUSSET (M450) F0300	1	022999
480	NAS1303-2	. . . . . VIS (M450) 80205	2	022999
490	AN960-10L	. . . . . RONDELLE (M450) 88044	2	022999
500	AJ93M	. . . . . ECROU A RIVER (M450) F0224	2	022999
510	121A22-592-07-0	. GOUSSET (M450) F0300	1	022999
520	NAS1303-2	. . . . . VIS (M450) 80205	2	022999
530	AN960-10L	. . . . . RONDELLE (M450) 88044	2	022999
540	AJ93M	. . . . . ECROU A RIVER (M450) F0224	2	022999
550	121A22-592-08-0	. GOUSSET (M450) F0300	1	022999
560	NAS1303-2	. . . . . VIS (M450) 80205	2	022999
570	AN960-10L	. . . . . RONDELLE (M450) 88044	2	022999
580	AJ93M	. . . . . ECROU A RIVER (M450) F0224	2	022999

Fuselage
Pointe avant

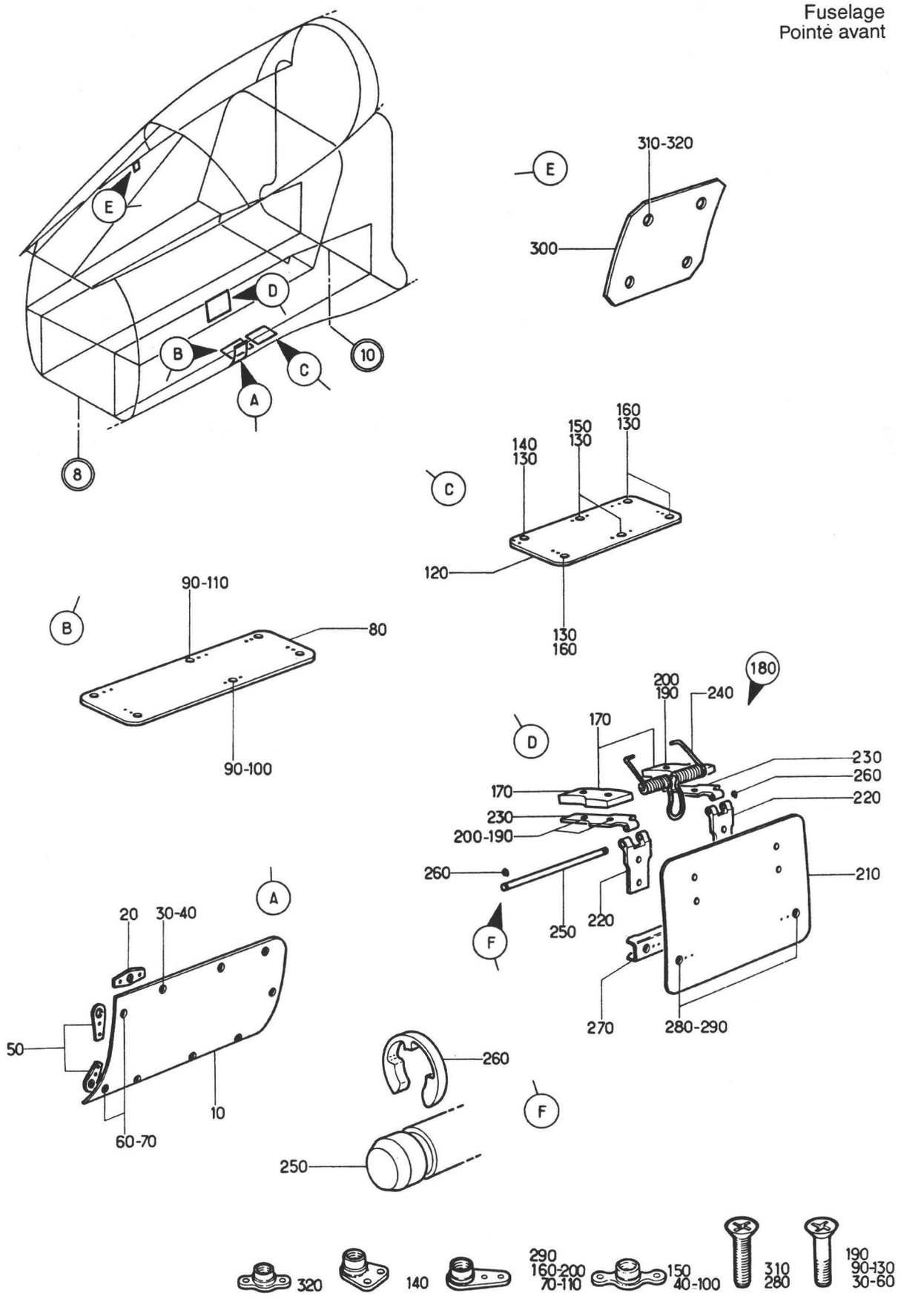

ACBa1abD

PLANCHE 32 - PORTES DE C8 A X2900

PLANCHE REPERE	REFERENCE FABRICANT	DESCRIPTION 1234567	Qté	APP.
32-				
+001		PORTE DE C8 A X2900 . . . . . (EIS 15-10-02B010)	RF	
010	121A22-660-91-0	.COUVERCLE D'ACCES. F0300	1	
020	121A22-660-51-0	.....CALE. F0300	7	R
030	CSP123-4-2	.....VIS K0999	7	
040	G94M	.....ECROU A RIVER F0224	7	
050	121A22-660-94-0	.....PLAQUE ENTRETOISE . . F0300	2	
060	CSP124-3-2	.....VIS K0999	2	
070	AJ93M	.....ECROU A RIVER F0224	2	
080	121A22-660-82-0	.COUVERCLE D'ACCES. F0300	1	
090	CSP124-3-2	.....VIS K0999	6	
100	G93M	.....ECROU A RIVER F0224	1	
110	AJ93M	.....ECROU A RIVER F0224	5	
120	121A22-660-83-0	.COUVERCLE D'ACCES. F0300	1	
130	CSP124-3-2	.....VIS K0999	6	
140	BJM93M	.....ECROU A RIVER F0224	1	
150	G93M	.....ECROU A RIVER F0224	2	
160	AJ93M	.....ECROU A RIVER F0224	3	
170	121A22-530-30-0	.PLAQUE PREFORMEE F0300	2	
180	121A22-530-14-07	.PORTE D'ACCES. F0300	1	
190	CSP124-3-5	.....VIS K0999	4	
200	AJ93M	.....ECROU A RIVER F0224	4	
210	121A22-530-14-0	..TOLE DE PORTE F0300	1	
220	121A22-530-26-0	..DEMI-CHARNIERE FEMELLE. . F0300	2	
230	121A22-530-25-0	..DEMI-CHARNIERE MALE . . . F0300	2	
240	121A22-530-28-0	..RESSORT HELICOIDAL TORSION. . . F0300	1	
250	121A22-530-27-0	..AXE RAINURE SANS TETE . . F0300	1	
260	L23203-19AMU	.....ANNEAU D'ARRET. . . . F0111	2	
270	121A22-530-15-0	..BUTEE DE PORTE. F0300	1	
280	NAS1102-3-7	.....VIS 80205	2	
290	AJ93M	.....ECROU A RIVER F0224	2	
300	121A22-427-00-0	.COUVERCLE D'ACCES. F0300	1	
310	NAS1102-06-6	.....VIS 80205	4	
320	GSM506	.....ECROU A RIVER F0224	4	

FUSELAGE
POINTE AVANT

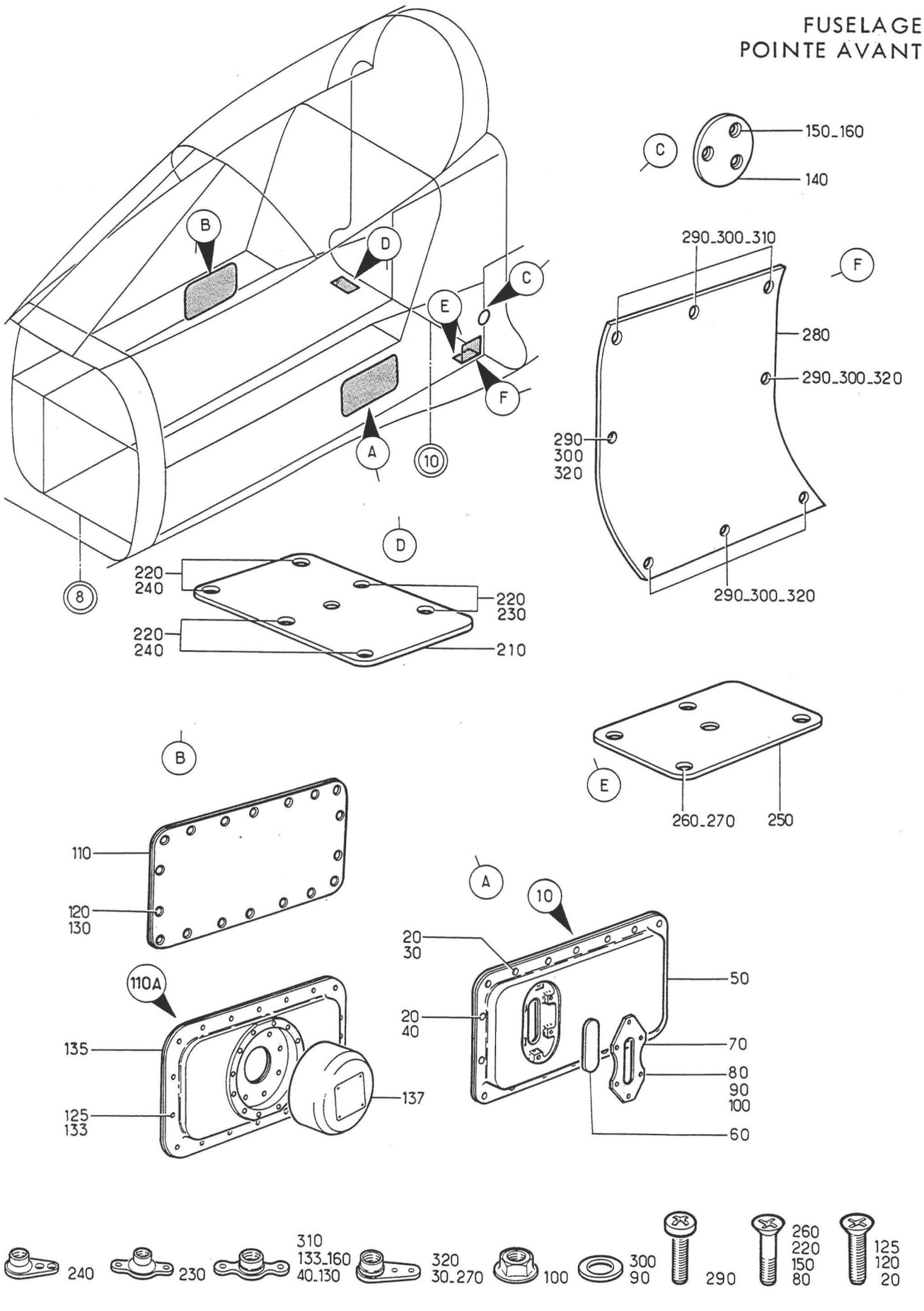

Planche 33 - PORTES DE X.2900 A C.10

Section : 11

Date : JUILLET 1993

PLANCHE REPERE	REFERENCE FABRICANT	DESCRIPTION 1 2 3 4 5 6 7	Qté	APP.	
33-					
+001A		PORTES DE X2900 A C10 . . . . . (EIS 15-10-02B020)	RF	005130	
+001B		PORTES DE X2900 A C10 (M1092) . . (EIS 15-10-02B020A)	RF	131999	
010	121E22-688-00-1 M1	.COUVERCLE D'ACCES. F0300	1		
020	NAS1102-3-7	......VIS 80205	18		
030	AJ93M	......ECROU A RIVER F0224	1		
040	G93M	......ECROU A RIVER F0224	17		
050	121E22-688-01-1 8M1	..COUVERCLE D'ACCES F0300	1		
060	121E22-686-16-0	..GLACE DE PORTE DE SOUTE . F0300	1		
070	121E22-686-17-0	..CONTRE PLAQUE F0300	1		
080	CSP124-3-5	......VIS K0999	6		
090	AN960-10L	......RONDELLE. 88044	6		
100	PLH353M	......ECROU HEXAGONAL . . . F0224	6		
110	121E22-688-00-2	.COUVERCLE D'ACCES. F0300	1	005130	
110A	121A64-150-20-0	.COUVERCLE D'ACCES EQUIPE (M1092) F0300	1	131999	R
120	NAS1102-3-7	......VIS 80205	18	005130	R
125	NAS1102-3-7	......VIS (M1092) 80205	19	131999	R
130	G93M	......ECROU A RIVER F0224	18	005130	R
133	G93M	......ECROU A RIVER (M1092) F0224	19	131999	R
135	121A22-688-00-2	..COUVERCLE D'ACCES (M1092) F0300	1	131999	R
137	33-323	..PHARE (78L) F0217	RF	131999	R
140	121E22-660-58-0	.COUVERCLE D'ACCES. F0300	1		
150	CSP124-3-2	......VIS K0999	3		
160A	G93M	......ECROU A RIVER F0224	3		
210	121E22-660-44-2	.PORTE. F0300	1		
220	CSP124-3-2	......VIS K0999	6		
230	H93M	......ECROU A RIVER F0224	2		
240	AK93M	......ECROU A RIVER F0224	4		
250	121A22-660-79-0	.COUVERCLE D'ACCES. F0300	1		
260	CSP124-3-2	......VIS K0999	4		
270	AJ93M	......ECROU A RIVER F0224	4		
280	121A22-660-95-0	.COUVERCLE D'ACCES. F0300	1		
290	NAS1100-3-8	......VIS 80205	8		
300	AN960-10L	......RONDELLE. 88044	8		
310	G93M	......ECROU A RIVER F0224	3		
320	AJ93M	......ECROU A RIVER F0224	5		

FUSELAGE
POINTE AVANT

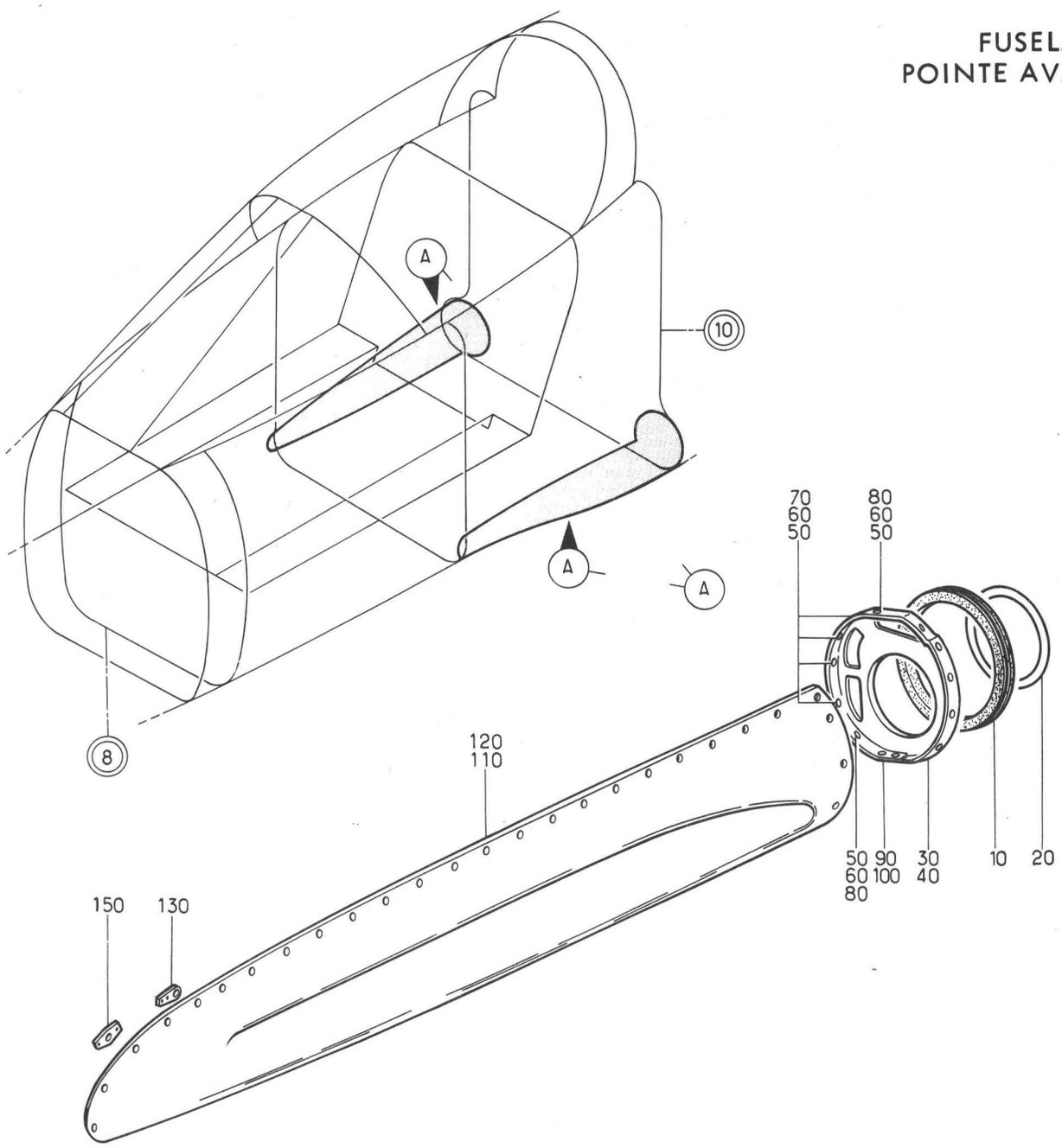

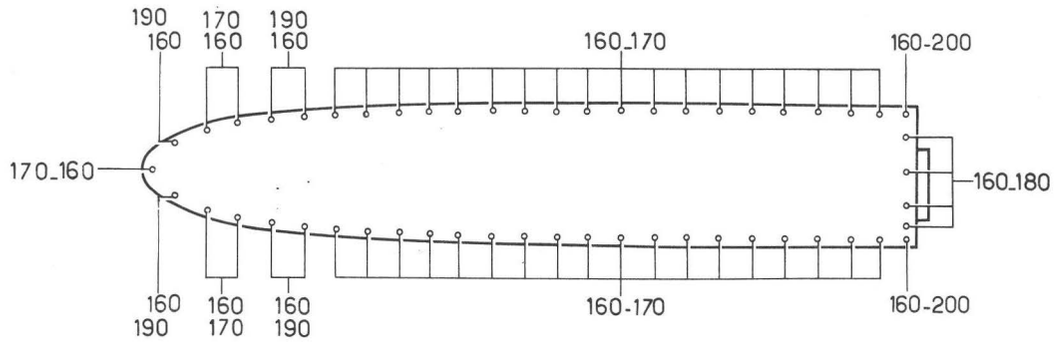



Planche 34 - GOULOTTE CANON GAUCHE ET DROITE

Section : 11

Date : DECEMBRE 1978

PLANCHE REPERE	REFERENCE FABRICANT	DESCRIPTION 1234567	Qté	APP.	
34-					
+001A		GOULOTTE CANON (G). . . . . RF (EIS 15-10-02A160)		005015	
+002A		GOULOTTE CANON (D). . . . . RF (EIS 15-10-02A170)		005015	
010	121E22-660-60-0	.JOINT EMBASE GOULOTTE (PRIS DANS E1735SL1013A F0229) F0300	1	005015	
020	121E22-660-61-0	.JOINT EMBASE GOULOTTE (PRIS DANS 7X5SL1013A F0229) F0300	1	005015	
030	121E22-660-45-1	.EMBASE DE GOULOTTE (G)(L). F0300	1	005015	
040	121E22-660-45-2	.EMBASE DE GOULOTTE (D)(L). F0300	1	005015	
050	CSP118-3-4	.....VIS K0999	6	005015	
060	AN960-10L	.....RONDELLE. 88044	6	005015	
070	G93M	.....ECROU A RIVER F0224	4	005015	
080	AJ93M	.....ECROU A RIVER F0224	2	005015	
090	NAS1102-3-10	.....VIS 80205	1	005015	
100	BJM93M	.....ECROU A RIVER F0224	1	005015	
110	121E22-681-00-1	.GOULOTTE CANON (G) F0300	1	005015	
120	121E22-681-00-2	.GOULOTTE CANON (D) F0300	1	005015	
130	121E22-660-50-0	.....CALE. F0300	4	005015	
150	121E22-660-65-0	.....CALE. F0300	23	005015	
160	AJ4115-4-9	.....VIS F0300	53	005015	
170	LAHR94M	.....ECROU A RIVER F0224	45	005015	
190	SUPPRIME				R
190A	AJFHR94M	.....ECROU A RIVER F0224	6	005015	R
200	BJM94M	.....ECROU A RIVER F0224	2	005015	

FUSELAGE
POINTE AVANT

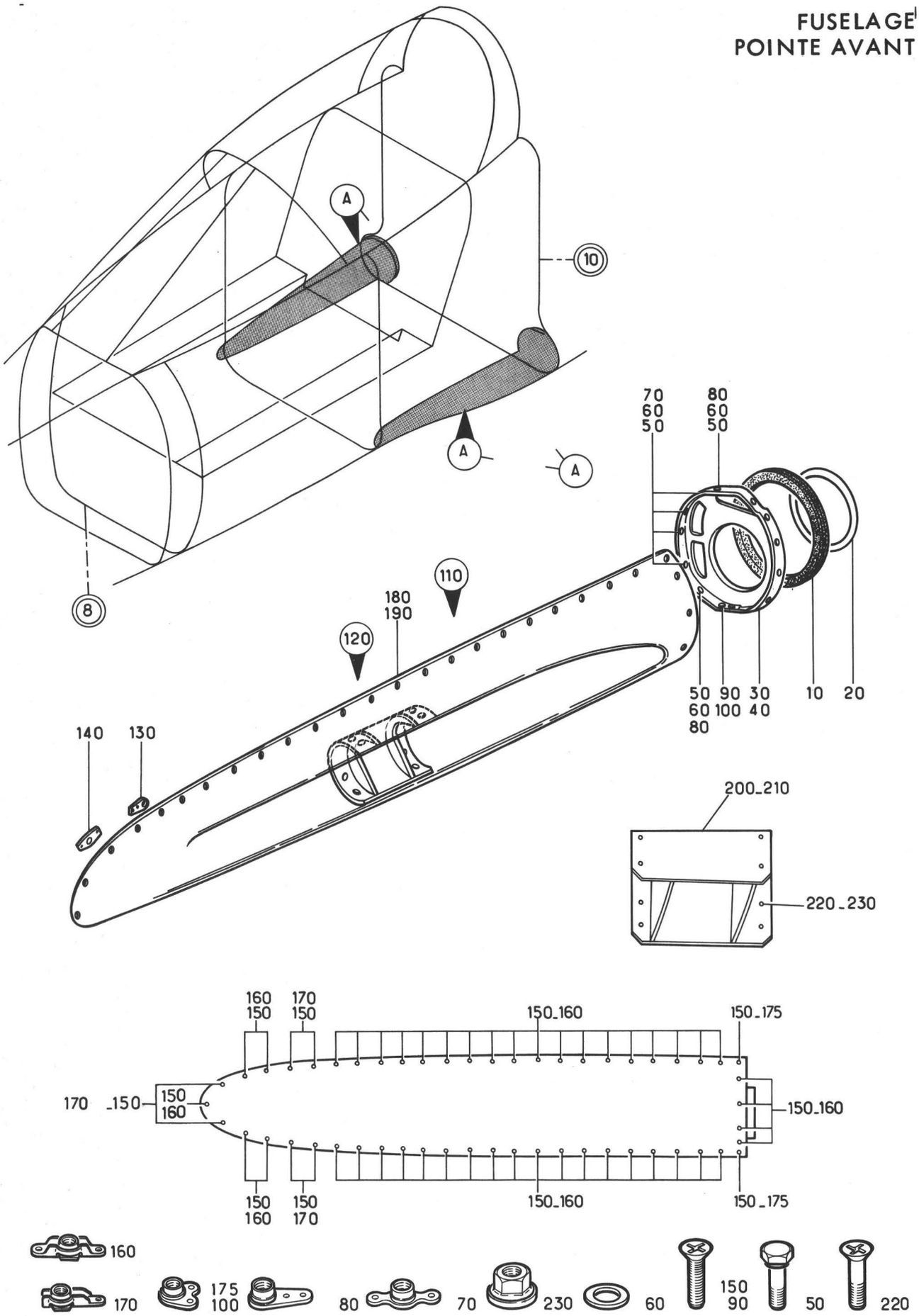

Planche 35 - GOULOTTE CANON GAUCHE ET DROITE

Section : 11

Date : DECEMBRE 1978

PLANCHE REPERE	REFERENCE FABRICANT	DESCRIPTION 1234567	Qté	APP.	
35-					
+001A		GOULOTTE CANON (M349)(G). . . . . (EIS 15-10-02A180)	RF	016095	R
+002A		GOULOTTE CANON (M349)(D). . . . . (EIS 15-10-02A190)	RF	016095	R
010	121E22-660-60-0	.JOINT EMBASE GOULOTTE (PRIS DANS E1735SL1013A F0229) F0300	1	016095	R
020	121E22-660-61-0	.JOINT EMBASE GOULOTTE (PRIS DANS 7X5SL1013A F0229) F0300	1	016095	R
030	121E22-660-45-1	.EMBASE DE GOULOTTE (G)(L). F0300	1	016095	R
040	121E22-660-45-2	.EMBASE DE GOULOTTE (D)(L). F0300	1	016095	R
050	CSP118-3-4	......VIS K0999	6	016095	R
060	AN960-10L	......RONDELLE. 88044	6	016095	R
070	G93M	......ECROU A RIVER F0224	4	016095	R
080	AJ93M	......ECROU A RIVER F0224	2	016095	R
090	NAS1102-3-10	......VIS 80205	1	016095	R
100	BJM93M	......ECROU A RIVER F0224	1	016095	R
110	121E22-681-00-1 M1	.GOULOTTE CANON (G) F0300	1	016095	R
120	121E22-681-00-2 M1	.GOULOTTE CANON (D) F0300	1	016095	R
130	121E22-660-50-0	......CALE. F0300	3	016095	R
140	121E22-660-65-0	......CALE. F0300	23	016095	R
150	AJ4115-4-9	......VIS F0300	53	016095	R
160	LAHR94M	......ECROU A RIVER F0224	45	016095	R
170	SUPPRIME				R
170A	AJFHR94M	......ECROU A RIVER F0224	6	016095	R
175	BJM94M	......ECROU A RIVER F0224	2	016095	R
180	121S22-681-00-1	..GOULOTTE NUE (G). F0300	1	016095	R
190	121S22-681-00-2	..GOULOTTE NUE (D). F0300	1	016095	R
200	121E22-682-00-1	..DEFLECTEUR (G). F0300	1	016095	R
210	121E22-682-00-2	..DEFLECTEUR (D). F0300	SB	016095	R
220	CSP124-3-2	......VIS K0999	5	016095	R
230	HW14-3	......ECROU HEXAGONAL . . . F1669	5	016095	R

FUSELAGE
POINTE AVANT

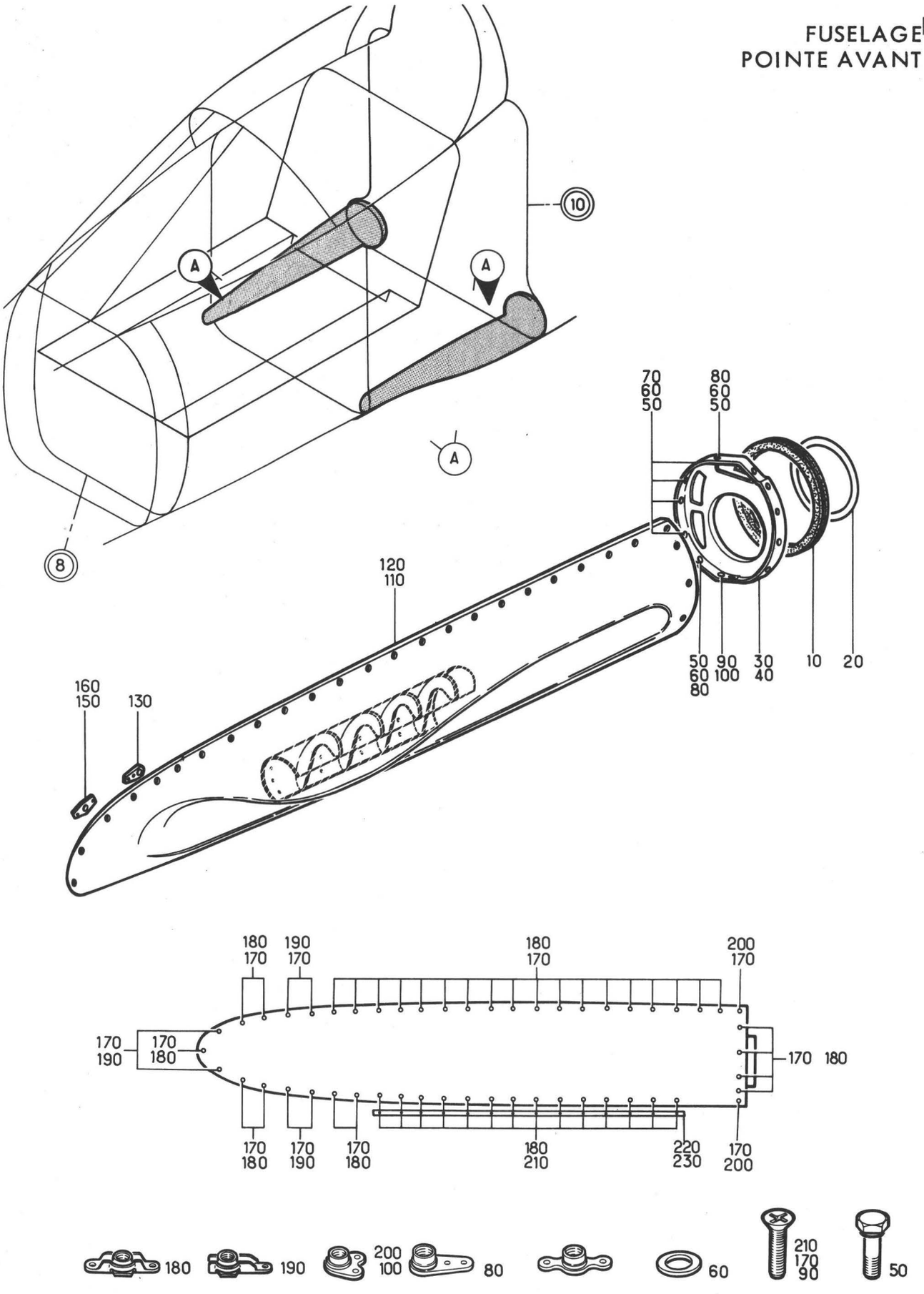

Planche 35A - GOULOTTE CANON GAUCHE ET DROITE

Section : 11

Date : DECEMBRE 1978

PLANCHE REPERE	REFERENCE FABRICANT	DESCRIPTION 1234567	Qté	APP.	
35A					
+001A		GOULOTTE CANON (M883)(G). . . . . (EIS 15-10-02A180A)	RF	096999	R
+002A		GOULOTTE CANON (M883)(D). . . . . (EIS 15-10-02A190A)	RF	096999	R
010	121E22-660-60-0	.JOINT EMBASE GOULOTTE (PRIS DANS E1735SL1013A F0229) F0300	1	096999	R
020	121E22-660-61-0	.JOINT EMBASE GOULOTTE (PRIS DANS 7X5SL1013A F0229) F0300	1	096999	R
030	121E22-660-45-1	.EMBASE DE GOULOTTE (G)(L). F0300	1	096999	R
040	121E22-660-45-2	.EMBASE DE GOULOTTE (D)(L). F0300	1	096999	R
050	CSP118-3-4	.....VIS K0999	6	096999	R
060	AN960-10L	.....RONDELLE. 88044	6	096999	R
070	G93M	.....ECROU A RIVER F0224	4	096999	R
080	AJ93M	.....ECROU A RIVER F0224	2	096999	R
090	NAS1102-3-10	.....VIS 80205	1	096999	R
100	BJM93M	.....ECROU A RIVER F0224	1	096999	R
110	121E22-683-00-1	.GOULOTTE EQUIPEE (G) . . . F0300	1	096999	R
120	121E22-683-00-2	.GOULOTTE EQUIPEE (D) . . . F0300	1	096999	R
130	121E22-660-50-0	.....CALE. F0300	3	096999	R
150	121E22-660-65-0	.....CALE (G). F0300	17	096999	R
160	121E22-660-65-0 M1	.....CALE (D). F0300	17	096999	R
170	AJ4115-4-9	.....VIS F0300	37	096999	R
180	LAHR94M	.....ECROU A RIVER F0224	43	096999	R
190A	AJFHR94M	.....ECROU A RIVER F0224	6	096999	R
200	BJM94M	.....ECROU A RIVER F0224	2	096999	R
210	AJ4115-4-10	.....VIS F0300	14	096999	R
220	121E22-660-24-1	.....CALE (G). F0300	1	096999	R
230	121E22-660-24-2	.....CALE (D). F0300	1	096999	R

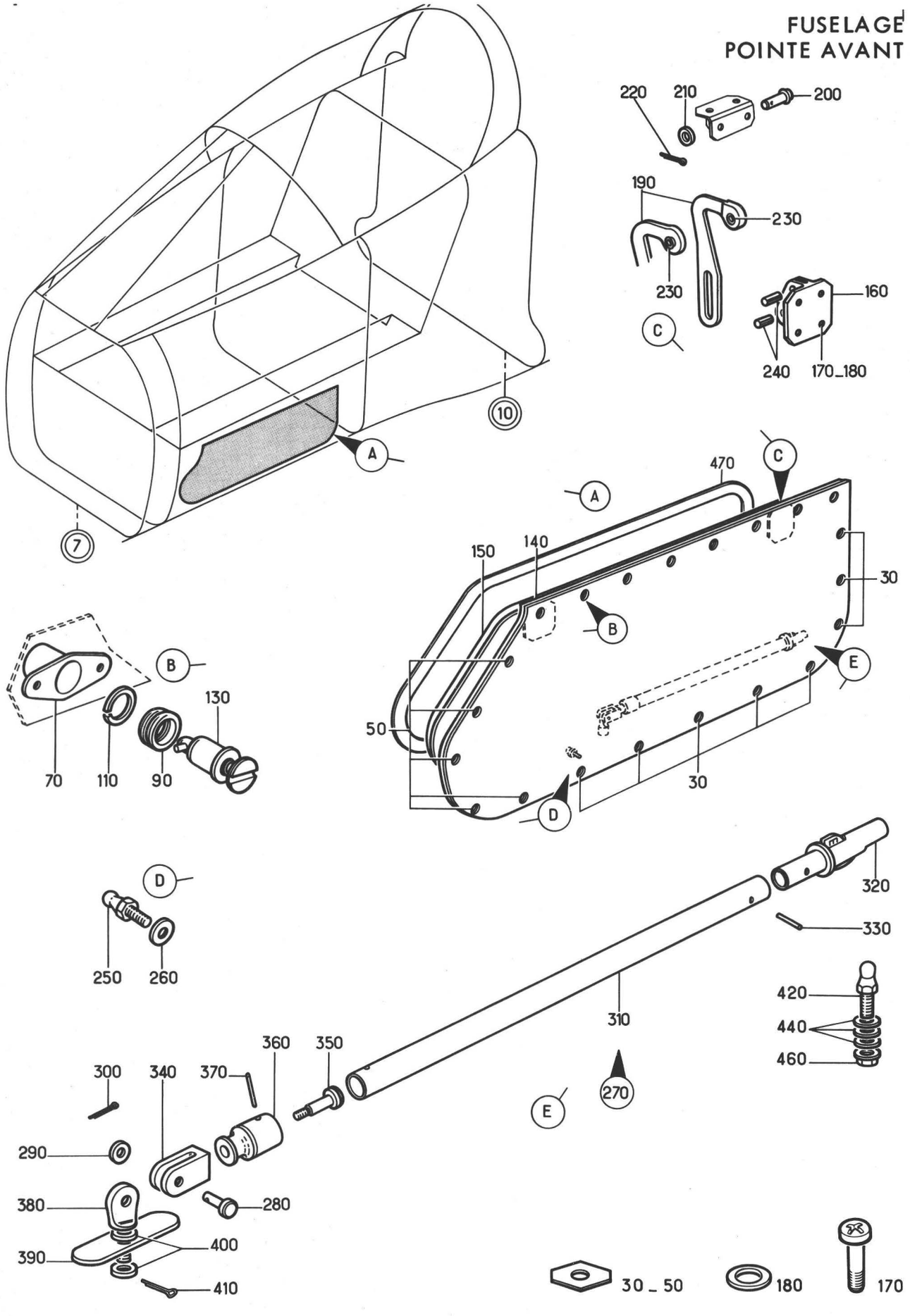

Planche 36 - PORTE DE SOUTE CAISSON INTERMEDIAIRE GAUCHE

Section : 11

Date : OCTOBRE 1975

PLANCHE REPERE	REFERENCE FABRICANT	DESCRIPTION 1234567	Qté	APP.	
36-					
+001A		PORTE DE SOUTE CAISSON. . . . . INTERMEDIAIRE (G) (EIS 15-10-028030)	RF	005110	R
+001C		PORTE DE SOUTE CAISSON. . . . . INTERMEDIAIRE (M968)(G) (EIS 15-10-028030A)	RF	111999	R
010A	121A22-686-00-0 M1	.PORTE DE SOUTE GAUCHE. . . F0300	1	005110	
010C	121A22-686-00-0 M2	.PORTE DE SOUTE GAUCHE (M968) . . F0300	1	111999	
030	121E22-651-24-0	.....PLAQUE ENTRETOISE . . F0300	8		
050	121E22-651-35-0	.....PLAQUE ENTRETOISE . . F0300	5		
070	40R12-1	.....RECEPTACLE. D0680	21		
090	40G1-8	.....OEILLET FRAISE. . . . D0680	21		
110	R4T	.....JONC. D0680	21		
130	40S119-6-4BB	.....AXE DE FERMETURE. . . D0680	21		
140A	121A22-686-00-0 8M1	..PORTE DE SOUTE GAUCHE EQUIPEE . F0300	1		
150A	121A22-686-09-0	...JOINT CAOUTCHOUC SECTION . . . SPECIALE F0300	1		
160	121E22-686-12-0	..FERRURE DE PORTE DE SOUTE F0300	2	005110	
170	CSP101-3-1	.....VIS K0999	8	005110	
180	AN960-10L	.....RONDELLE. 88044	8	005110	
190	121E22-687-00-0	..FERRURE EQUIPEE D'ARTICULATION. PORTE F0300	2	005110	
200	L22719-60-18BCL	.....AXE LISSE F0111	2	005110	
210	AN960-416L	.....RONDELLE. 88044	2	005110	
220	SP90C5	.....GOUPILLE FENDUE . . . K0195	2	005110	
230	121E22-687-02-0 OU	...DOUILLE LISSE. F0300	1	005110	
230A	121E22-687-03-0	...DOUILLE LISSE. F0300	1	005110	
240	E5X12EMCD	..GOUPILLE ELASTIQUE. . . . F0313	4	005110	
250	121E22-686-27-0	..ROTULE. F0300	1	005110	
260	AN960-416L	..RONDELLE. 88044	1	005110	
270	121E22-652-00-0	.BIELLE DE RETENUE. F0300	1	005110	
280	L22719-50-15BCL	.....AXE LISSE F0111	1	005110	
290	AN960-10L	.....RONDELLE. 88044	1	005110	
300	SP90C4	.....GOUPILLE FENDUE . . . K0195	1	005110	
310	121E22-652-01-0	..TUBE. F0300	1	005110	
320	KZ9-41-1-2	..EMBOUT FIXE F0180	1	005110	
330	E27481-20-20BCT L	..GOUPILLE CONIQUE. F0110	1	005110	
340	121E22-652-02-0	..CHAPE F0300	1	005110	
350	121E22-652-04-0	..VIS SPECIALE. F0300	1	005110	
360	121E22-652-03-0	..EMBOUT. F0300	1	005110	
370	E27481-20-20BCT L	..GOUPILLE CONIQUE. F0110	1	005110	
380	121E22-651-43-0	.EMBOUT A TETON F0300	1	005110	
390	121E22-651-44-0	.....CONTRE PLAQUE F0300	1	005110	
400	AN960-10L	.....RONDELLE. 88044	2	005110	
410	SP90C4	.....GOUPILLE FENDUE . . . K0195	1	005110	
420	961-06	.ROTULE F0180	1	005110	
440	AN960-416L	.....RONDELLE. 88044	3	005110	
460	PLH354M	.....ECROU HEXAGONAL . . . F0224	1	005110	
470A	121A22-686-11-0	.JOINT. F0300	1		

FUSELAGE
POINTE AVANT

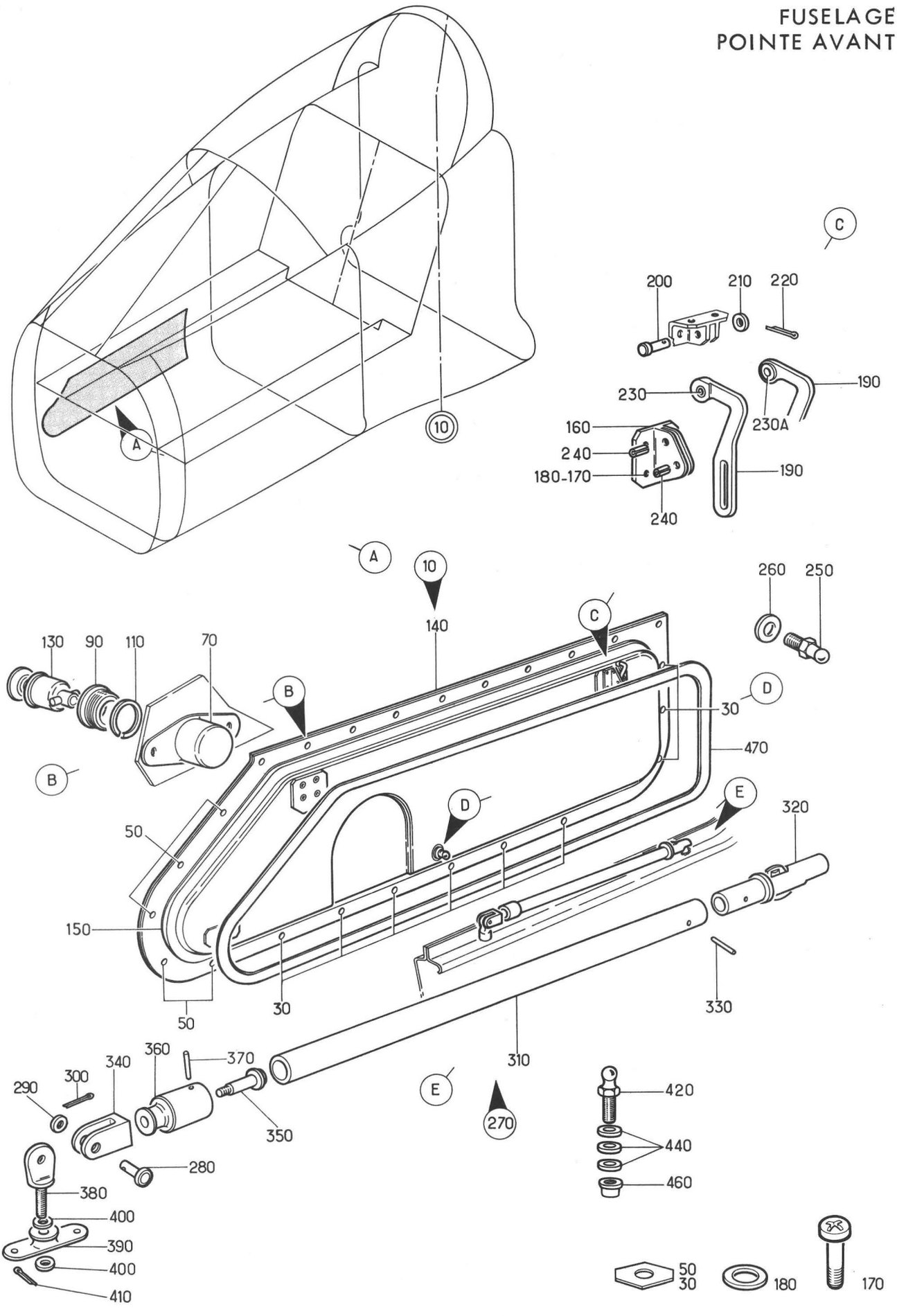

Planche 37 - PORTE DE SOUTE CAISSON INTERMEDIAIRE DROITE

Section : 11

Date : DECEMBRE 1978

PLANCHE REPERE	REFERENCE FABRICANT	DESCRIPTION 1234567	Qté	APP.	
37-					
+001A		PORTE DE SOUTE CAISSON. . . . . INTERMEDIAIRE (D) (EIS 15-10-02B040)	RF	005110	R
+001C		PORTE DE SOUTE CAISSON. . . . . INTERMEDIAIRE (M968)(D) (EIS 15-10-02B040A)	RF	111999	R
010A	121A22-726-00-0	.PORTE DE SOUTE DROITE. . . F0300	1	005110	
010C	121A22-726-00-0 M1	.PORTE DE SOUTE DROITE (M968) . . F0300	1	111999	
030	121E22-651-24-0	......PLAQUE ENTRETOISE . . F0300	9		
050	121E22-651-35-0	......PLAQUE ENTRETOISE . . F0300	5		
070	40R12-1	......RECEPTACLE. D0680	25		
090	40G1-8	......OEILLET FRAISE. . . . D0680	25		
110	R4T	......JONC. D0680	25		
130	40S119-6-48B	......AXE DE FERMETURE. . . D0680	25		
140A	121A22-726-00-0 8	..PORTE DE SOUTE NUE. . . . F0300	1		
150A	121A22-726-09-0	...JOINT CAOUTCHOUC SECTION . . . SPECIALE F0300	1		
160	121E22-686-12-0	..FERRURE DE PORTE DE SOUTE F0300	2	005110	
170	CSP101-3-1	......VIS K0999	8	005110	
180	AN960-10L	......RONDELLE. 88044	8	005110	
190	121E22-687-00-0	..FERRURE EQUIPEE D'ARTICULATION. PORTE F0300	2	005110	
200	L22719-60-18BCL	......AXE LISSE F0111	2	005110	
210	AN960-416L	......RONDELLE. 88044	2	005110	
220	SP90C5	......GOUPILLE FENDUE . . . K0195	2	005110	
230	121E22-687-02-0 OU	...DOUILLE LISSE. F0300	1	005110	
230A	121E22-687-03-0	...DOUILLE LISSE. F0300	1	005110	
240	E5X12EMCD	..GOUPILLE ELASTIQUE. . . . F0313	4	005110	
250	121E22-686-27-0	..ROTULE. F0300	1	005110	
260	AN960-416L	..RONDELLE. 88044	1	005110	
270	121E22-652-00-0	.BIELLE DE RETENUE. F0300	1	005110	
280	L22719-50-15BCL	......AXE LISSE F0111	1	005110	
290	AN960-10L	......RONDELLE. 88044	1	005110	
300	SP90C4	......GOUPILLE FENDUE . . . K0195	1	005110	
310	121E22-652-01-0	..TUBE. F0300	1	005110	
320	KZ9-41-1-2	..EMBOUT FIXE F0180	1	005110	
330	E27481-20-20BCT L	..GOUPILLE CONIQUE. F0110	1	005110	
340	121E22-652-02-0	..CHAPE F0300	1	005110	
350	121E22-652-04-0	..VIS SPECIALE. F0300	1	005110	
360	121E22-652-03-0	..EMBOUT. F0300	1	005110	
370	E27481-20-20BCT L	..GOUPILLE CONIQUE. F0110	1	005110	
380	121E22-651-43-0	.EMBOUT A TETON F0300	1	005110	
390	121E22-651-44-0	......CENTRE PLAQUE F0300	1	005110	
400	AN960-10L	......RONDELLE. 88044	2	005110	
410	SP90C4	......GOUPILLE FENDUE . . . K0195	1	005110	
420	961-06	.ROTULE F0180	1	005110	
440	AN960-416L	......RONDELLE. 88044	3	005110	
460	PLH354M	......ECROU HEXAGONAL . . . F0224	1	005110	
470A	121A22-726-11-0	.JOINT. F0300	1		

FUSELAGE
POINTE AVANT

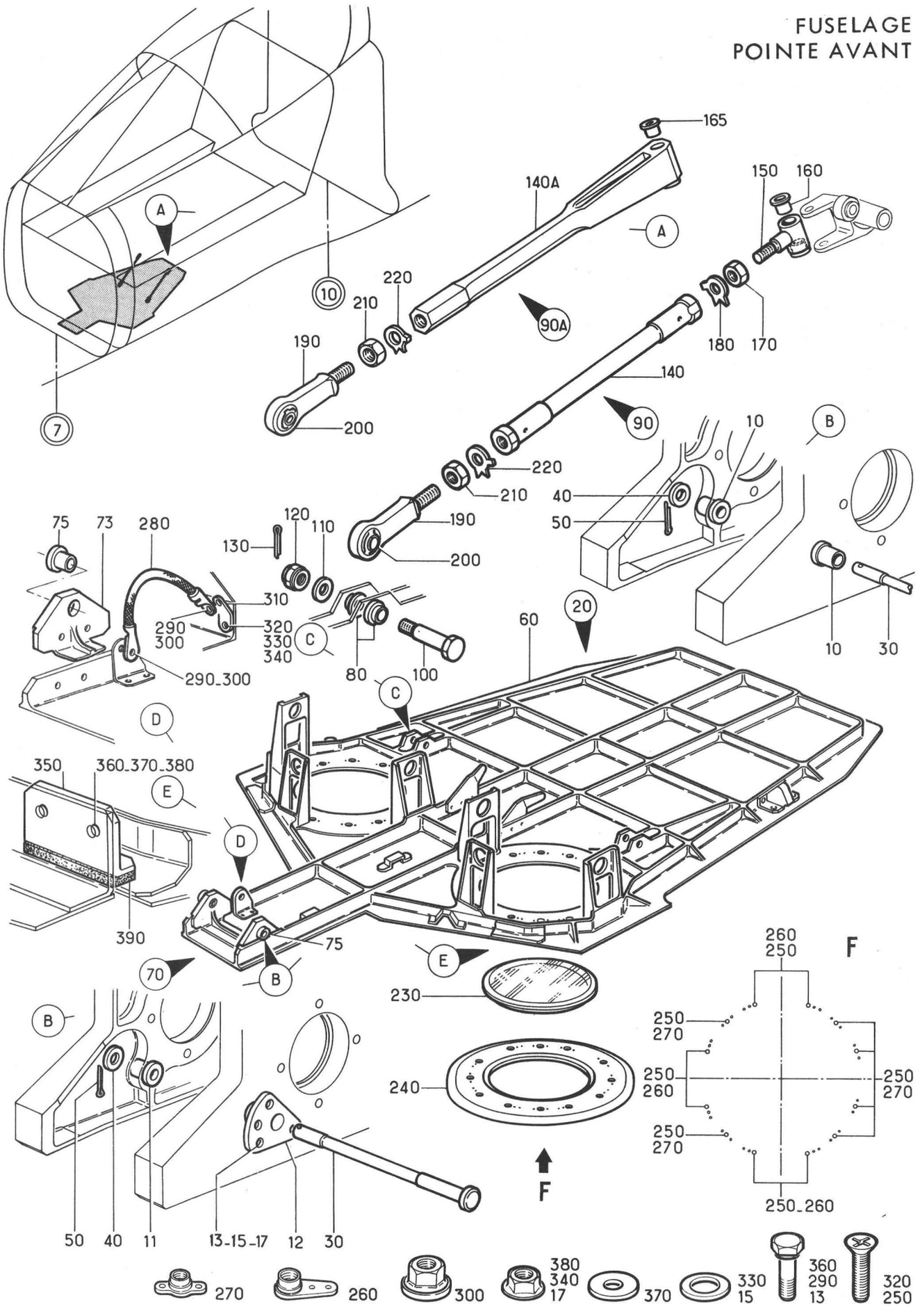

Planche 38A - ENSEMBLE BOUCLIER AVANT

Section : 11

Date : DECEMBRE 1979

PLANCHE REPERE	REFERENCE FABRICANT	DESCRIPTION 1234567	Qté	APP.	
38A					
+001		ENSEMBLE BOUCLIER AVANT . . . . . (EIS 15-10-02B050)	RF	005021	
+001A		ENSEMBLE BOUCLIER AVANT (M673). . (EIS 15-10-02B050A)	RF	022027	
+001B		ENSEMBLE BOUCLIER AVANT (M701). . (EIS 15-10-02B050B)	RF	028031	
+001C		ENSEMBLE BOUCLIER AVANT (M863). . (EIS 15-10-02B050C)	RF	032081	
+001D		ENSEMBLE BOUCLIER AVANT (M866). . (EIS 15-10-02B050D)	RF	082130	
+001E		ENSEMBLE BOUCLIER AVANT (M1103) . (EIS 15-10-02B050E)	RF	131999	
010	121E22-360-08-0	.DOUILLE LISSE. F0300	2	005031	
011	121E22-360-08-0	.DOUILLE LISSE (M863) . . . F0300	1	032130	
011A	121E22-360-08-0 M1	.DOUILLE LISSE (M1103). . . F0300	1	131999	
012	121A22-360-07-0	.BAGUE (M863) F0300	1	032130	
012A	121A22-360-30-0	.BAGUE. F0300	1	131999	
013	CSP118-3-5	.....VIS (M863). K0999	4	032999	
015	AN960-10L	.....RONDELLE (M863) . . . 88044	4	032999	
017	PLH353M	.....ECROU HEXAGONAL (M863). . . F0224	4	032999	
020	121A22-810-00-0	.BOUCLIER AVANT EQUIPE. . . F0300	1	005021	
020A	121A22-810-00-0 M2	.BOUCLIER AVANT EQUIPE (M673) . . F0300	1	022027	
020B	121A22-810-00-0 M3	.BOUCLIER AVANT EQUIPE (M701) . . F0300	1	028081	
020C	121A22-810-00-0 M4	.BOUCLIER AVANT EQUIPE (M866) . . F0300	1	082130	
020D	121A22-810-00-0 M6	.BOUCLIER AVANT EQUIPE. . . . . (M863-1103) F0300	1	131999	
030	121E22-810-16-0	.....AXE LISSE A TETE. . . F0300	1	005021	
030A	121E22-810-16-0 M1	.....AXE LISSE A TETE (M863) . . F0300	1	022130	R
030B	121E22-810-16-0 M2 OU	.....AXE LISSE A TETE (M1103). . F0300	1	131999	
030C	121E22-810-16-0 M3	.....AXE LISSE A TETE. . . . . (M863-1103) F0300	1	131999	
040	AN960-516	.....RONDELLE. 88044	1		
050	SP90C7	.....GOUPILLE FENDUE . . . K0195	1		
060	121A22-810-01-0 8M1	..BOUCLIER AVANT EQUIPE . . F0300	1	005081	
060A	121A22-810-01-0 8M4	..BOUCLIER AVANT EQUIPE (M866). . F0300	1	082999	
070	121A22-810-02-0 7	...ETRIER EQUIPE. F0300	1		
073	121A22-810-02-0	....ETRIER NU F0300	1		
075	121A22-810-09-0	.....BAGUE F0300	2		
080	121E22-810-10-0	...DOUILLE LISSE. F0300	4		
090	121A22-811-00-0	..BIELLETTE EQUIPEE F0300	2	005027	
090A	121A22-811-00-0 M1	..BIELLETTE EQUIPEE (M701). F0300	2	028999	
100	AJ4130F22BEM	.....AXE FILETE PLEIN. . . F0300	2		

PLANCHE REPERE	REFERENCE FABRICANT	DESCRIPTION 1234567	Qté	APP.
38A				
110	AN960-416	......RONDELLE. 88044	2	
120	AN310-4	......ECROU HEXAGONAL A CRENEAUX. 88044	2	
130	SP90C7	......GOUPILLE FENDUE . . . K0195	2	
140	121A22-811-01-0	...CORPS DE BIELLE. F0300	1	005027
140A	121A22-811-05-0	...CORPS DE BIELLE (M701) . F0300	1	028999
150	121E22-812-00-0	...EMBOUT EQUIPE. F0300	1	005027
160	121E22-812-02-0	....DOUILLE LISSE F0300	2	005027
165	121E22-812-02-0	...DOUILLE LISSE (M701) . . F0300	2	028999
170	AN316-6R	...ECROU. 88044	1	005027
180	SP109J	...FREIN D'ECROU. K0195	1	005027
190	121E22-813-00-0	...EMBOUT DE TIGE F0300	1	
200	RL8	....ROTULE AIRFLON. F0234	1	
210	AN316-6L	...ECROU. 88044	1	
220	SP109J	...FREIN D'ECROU. K0195	1	
230	121E22-810-34-0	..GLACE BOUCLIER AVANT. . . F0300	2	
240	121E22-810-11-0	..ANNEAU ENTRETOISE F0300	2	
250	NAS1102-08-10	......VIS 80205	24	
260	AJM908M	......ECROU A RIVER F0224	12	
270	GM908M	......ECROU A RIVER F0224	12	
280	596102A3R165-3	..TRESSE DE METALLISATION . F0300	1	
290	CSP119-3-1	......VIS K0999	2	
300	PR353M	......ECROU HEXAGONAL . . . F0224	2	
310	121E22-824-04-0	.PATTE. F0300	1	
320	NAS1102-3-8	......VIS 80205	RF	
330	AN960-10L	......RONDELLE. 88044	RF	
340	PLH353M	......ECROU HEXAGONAL . . . F0224	RF	
350	121S22-814-06-0	.FERRURE EQUIPEE (M866) . . F0300	2	082999
360	CSP118-3-2	......VIS (M866). K0999	4	082999
370	AJ4303-10	......RONDELLE PLATE (M866) F0300	4	082999
380	PLH353M	......ECROU HEXAGONAL (M866). . . F0224	4	082999
390	121S22-814-07-0	..BUTEE (M866). F0300	1	082999

FUSELAGE
POINTE AVANT

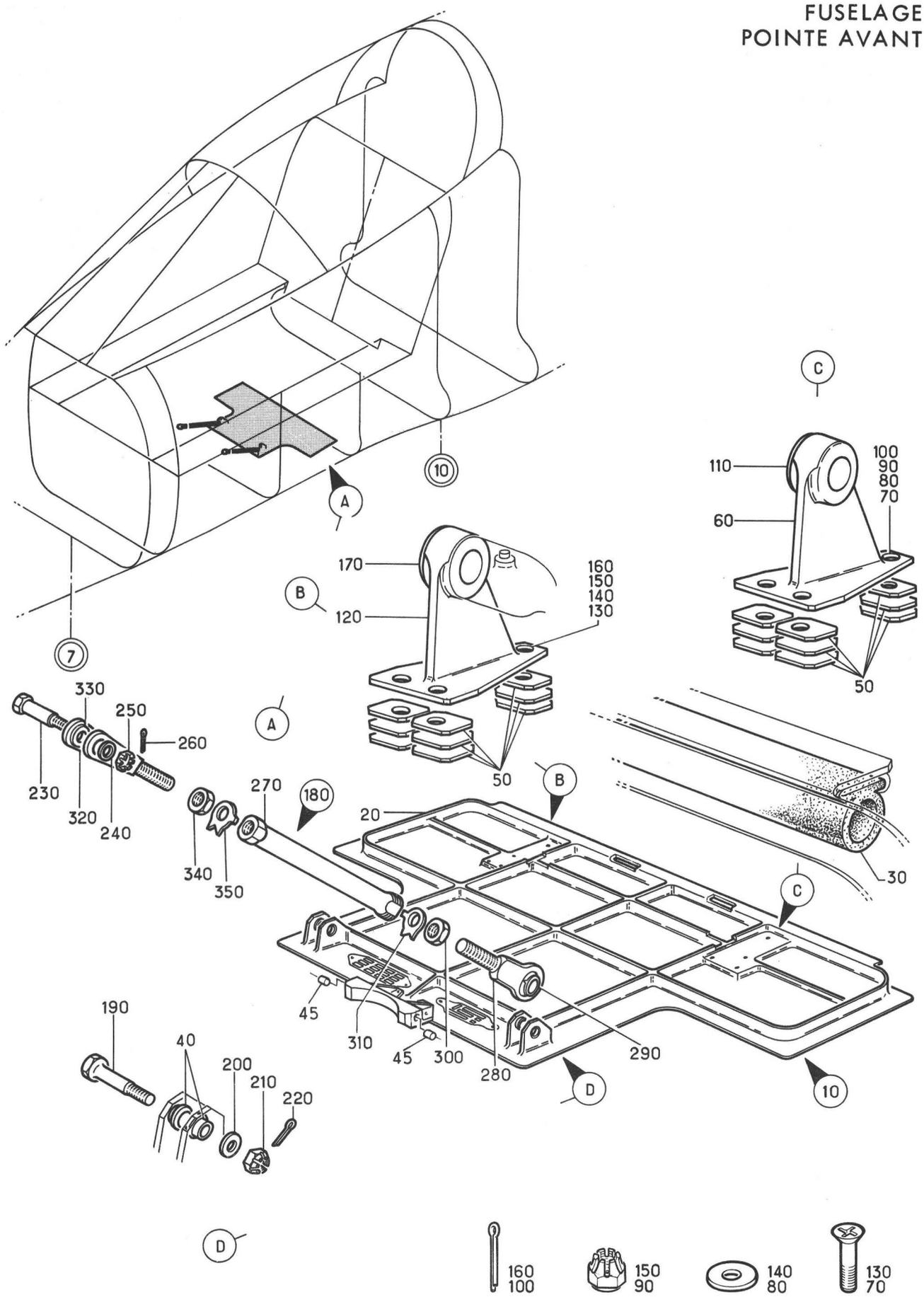

Planche 39 - ENSEMBLE BOUCLIER ARRIERE

Section : 11

Date : OCTOBRE 1976

PLANCHE REPERE	REFERENCE FABRICANT	DESCRIPTION 1234567	Qté	APP.	
39-					
+001C		ENSEMBLE BOUCLIER ARRIERE . . . . (EIS 15-10-02B060)	RF	005022	R
+001D		ENSEMBLE BOUCLIER ARRIERE (M507). (EIS 15-10-02B060A)	RF	023999	R
010C	121A22-815-00-0	.BOUCLIER ARRIERE EQUIPE. . F0300	1	005022	
010D	121A22-815-00-0 M1	.BOUCLIER ARRIERE EQUIPE (M507) . F0300	1	023999	
020	121E22-815-01-0 8M1	..BOUCLIER ARRIERE EQUIPE . F0300	1		
030	121E22-815-05-0	...BOUCLIER ARRIERE F0300	1		
040	121E22-810-10-0	...DOUILLE LISSE. F0300	4		
045	121E22-810-52-0	...GUIDE RILSAN F0300	2		
050	121E22-815-03-0	..PLAQUE ENTRETOISE . . . . . ARRIERE TRAIN AVANT F0300	18		
060A	121A22-816-00-1	..FERRURE D'ARTICULATION EQUIPEE. (G) F0300	1		
070	CSP124-3-5	.....VIS K0999	3		
080	AJ4303-10	.....RONDELLE PLATE. . . . F0300	3		
090	PLH353M	.....ECROU HEXAGONAL . . . F0224	3		
100	SP90C7	.....GOUPILLE FENDUE . . . K0195	3		
110	GTF12-15-18X12B R	...COUSSINET CALCAR F0018	1		
120A	121A22-816-00-2	..FERRURE D'ARTICULATION EQUIPEE. (D) F0300	1		
130	CSP124-3-5	.....VIS K0999	3		
140	AJ4303-10	.....RONDELLE PLATE. . . . F0300	3		
150	PLH353M	.....ECROU HEXAGONAL . . . F0224	3		
160	SP90C7	.....GOUPILLE FENDUE . . . K0195	3		
170	GTF12-15-18X12B R	...COUSSINET CALCAR F0018	1		
180	121E22-817-00-0	..BIELLETTE EQUIPEE F0300	2		
190	AJ4130F22BEM	.....AXE FILETE PLEIN. . . F0300	2		
200	AN960-416L	.....RONDELLE. 88044	2		
210	AN310-4	.....ECROU HEXAGONAL A CRENEAUX. 88044	2		
220	SP90C7	.....GOUPILLE FENDUE . . . K0195	2		
230	AJ4130F19BEM	.....AXE FILETE PLEIN. . . F0300	2		
240	AN960-416L	.....RONDELLE. 88044	2		
250	AN310-4	.....ECROU HEXAGONAL A CRENEAUX. 88044	2		
260	SP90C7	.....GOUPILLE FENDUE . . . K0195	2		
270	121E22-817-01-0	...CORPS DE BIELLETTE . . . F0300	1		
280	121E22-813-00-0	...EMBOUT DE TIGE F0300	1		
290	RL8	....ROTULE AIRFLON. F0234	1		
300	AN316-6L	...ECROU. 88044	1		
310	SP109J	...FREIN D'ECROU. K0195	1		
320	121E22-818-00-0	...CHAPE. F0300	1		
330	121E22-818-02-0	....BAGUE F0300	2		
340	AN316-6R	...ECROU. 88044	1		
350	SP109J	...FREIN D'ECROU. K0195	1		

FUSELAGE
POINTE AVANT

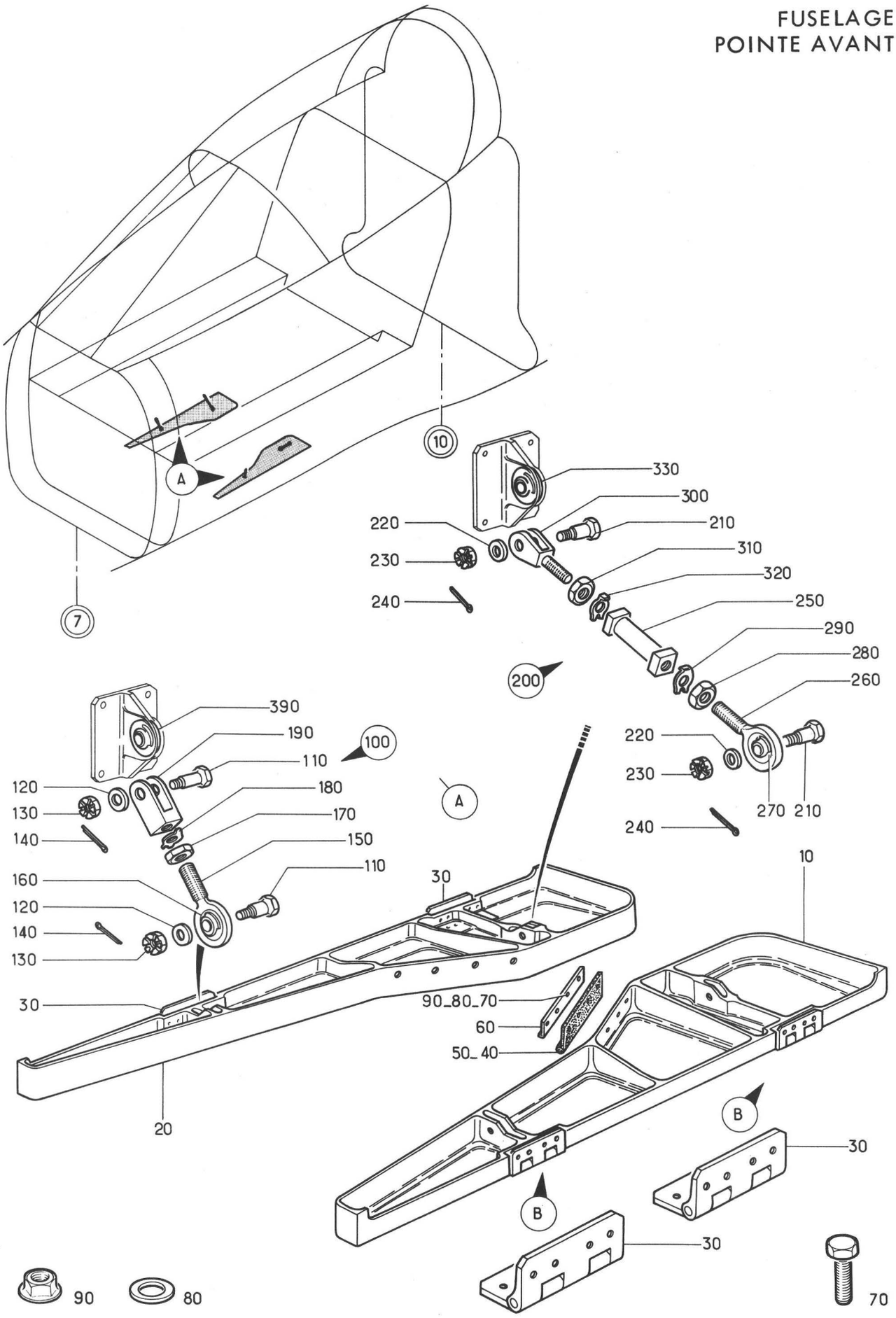

Planche 40 - ENSEMBLE ABATTANT GAUCHE DROIT

Section : 11

Date : OCTOBRE 1975

PLANCHE REPERE	REFERENCE FABRICANT	DESCRIPTION 1234567	Qté	APP.	
40-					
+001B		ENSEMBLE ABATTANT (G) . . . . . (EIS 15-10-028070)	RF	005024	R
+001C		ENSEMBLE ABATTANT (M566)(G) . . . (EIS 15-10-028070A)	RF	025081	R
+002B		ENSEMBLE ABATTANT (D) . . . . . (EIS 15-10-028080)	RF	005024	R
+002C		ENSEMBLE ABATTANT (M566)(D) . . . (EIS 15-10-028080A)	RF	025081	R
010B	121A22-840-01-18	.ABATTANT (G) F0300	1	005024	
010C	121A22-840-01-18M1	.ABATTANT (M566)(G) F0300	1	025081	
020B	121A22-840-01-28	.ABATTANT (D) F0300	1	005024	
020C	121A22-840-01-28M1	.ABATTANT (M566)(D) F0300	1	025081	
030	121A22-843-00-0	..CHARNIERE F0300	2	005024	
030A	121E22-843-00-0	..CHARNIERE (M566). F0300	2	025081	
040	7-1276F218	.JOINT. F0229	1	005081	
050	DIA6SILCEL	.REMPLISSAGE. F0229	1	005081	
060	121A22-840-09-0	.REPOS DE JOINT F0300	1	005081	
070	AJ4104-08-7	.....VIS F0300	4	005081	
080	AN960-8L	.....RONDELLE. 88044	4	005081	
090	PLH3508M	.....ECROU F0224	4	005081	
100	121E22-841-00-0	.BIELLETTE EQUIPEE. F0300	1	005081	
110	AJ4130D10BEM	.....AXE FILETE PLEIN. . . F0300	2	005081	
120	AN960-10	.....RONDELLE. 88044	2	005081	
130	AN310-3	.....ECROU HEXAGONAL A CRENEAUX. 88044	2	005081	
140	SP90C7	.....GOUPILLE FENDUE . . . K0195	2	005081	
150	121E22-841-01-0	..EMBOUT D'ARTICULATION . . F0300	1	005081	
160	GL5	..ARTICULATION A ROTULE . . F0234	1	005081	
170	MS20341-10S	..ECROU 96906	1	005081	
180	L23351-50ACL	..RONDELLE FREIN. F0111	1	005081	
190	121E22-841-02-0	..CHAPE BIELLETTE ABATTANT. F0300	1	005081	
200	121E22-842-00-0	.BIELLETTE EQUIPEE. F0300	1	005081	
210	AJ4130D10BEM	.....AXE FILETE PLEIN. . . F0300	2	005081	
220	AN960-10	.....RONDELLE. 88044	2	005081	
230	AN310-3	.....ECROU HEXAGONAL A CRENEAUX. 88044	2	005081	
240	SP90C7	.....GOUPILLE FENDUE . . . K0195	2	005081	
250	121E22-842-02-0	..CORPS DE BIELLE F0300	1	005081	
260	121E22-841-01-0	..EMBOUT D'ARTICULATION . . F0300	1	005081	
270	GL5	..ARTICULATION A ROTULE . . F0234	1	005081	
280	AN315-3R	..ECROU 88044	1	005081	
290	L23351-50ACL	..RONDELLE FREIN. F0111	1	005081	
300	121E22-842-03-0	..CHAPE BIELLETTE ABATTANT. F0300	1	005081	
310	AN315-3L	..ECROU 88044	1	005081	
320	L23351-50ACL	..RONDELLE FREIN. F0111	1	005081	
330	GL5	.ARTICULATION A ROTULE. . . F0234	2	005081	

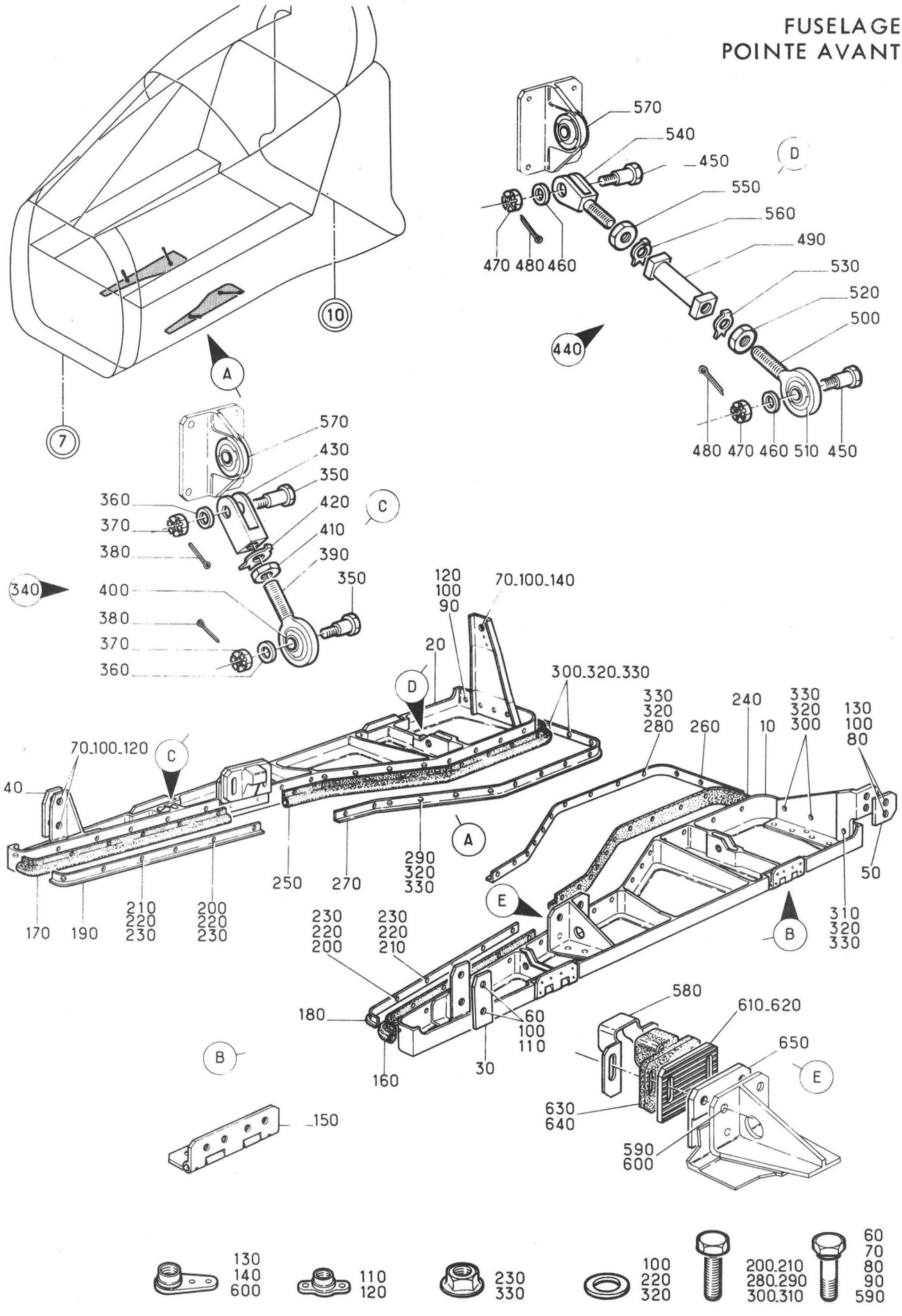

Planche 40A - ENSEMBLE ABATTANT GAUCHE ET DROIT

Section : 11

Date : OCTOBRE 1976

PLANCHE REPERE	REFERENCE FABRICANT	DESCRIPTION 1234567		Qté	APP.	
40A						
+001A		ENSEMBLE ABATTANT (M866)(G) . . . (EIS 15-10-02B070B)	RF	082999	R	
+002A		ENSEMBLE ABATTANT (M866)(D) . . . (EIS 15-10-02B080B)	RF	082999	R	
010A	121A22-840-01-1 8M2	.ABATTANT (G)	F0300	1	082999	
020A	121A22-840-01-2 8M2	.ABATTANT (D)	F0300	1	082999	
030	121S22-840-05-1	.....CALE D'EPAISSEUR (G).	F0300	1	082999	
040	121S22-840-05-2	.....CALE D'EPAISSEUR (D).	F0300	1	082999	
050	121S22-814-25-0	.....CALE DE REGLAGE (G) .	F0300	1	082999	
060	CSP118-3-3	.....VIS (G)	K0999	2	082999	
070	CSP118-3-3	.....VIS (D)	K0999	3	082999	
080	CSP118-3-4	.....VIS (G)	K0999	2	082999	
090	CSP118-3-5	.....VIS (D)	K0999	1	082999	
100	AN960-10L	.....RONDELLE.	88044	4	082999	
110	GM93MK	.....ECROU A RIVER (G) . .	F0224	2	082999	
120	GM93MK	.....ECROU A RIVER (D) . .	F0224	3	082999	
130	AJ93MK	.....ECROU A RIVER (G) . .	F0224	2	082999	
140	AJ93M	.....ECROU A RIVER (D) . .	F0224	1	082999	
150	121E22-843-00-0	..CHARNIERE	F0300	2	082999	
160	121S22-814-12-1	..JOINT (G)	F0300	1	082999	
170	121S22-814-12-2	..JOINT (D)	F0300	1	082999	
180	121S22-814-11-1	.....SERRE-JOINT (G) . . .	F0300	1	082999	
190	121S22-814-11-2	.....SERRE-JOINT (D) . . .	F0300	1	082999	
200	AJ4104-08-7	.....VIS	F0300	5	082999	
210	AJ4104-08-8	.....VIS	F0300	1	082999	
220	AN960-8L	.....RONDELLE.	88044	6	082999	
230	PLH3508M	.....ECROU	F0224	6	082999	
240	121S22-814-16-1	..JOINT (G)	F0300	1	082999	
250	121S22-814-16-2	..JOINT (D)	F0300	1	082999	
260	121S22-814-17-1	.....SERRE-JOINT (G) . . .	F0300	1	082999	
270	121S22-814-17-2	.....SERRE-JOINT (D) . . .	F0300	1	082999	
280	AJ4104-08-7	.....VIS (G)	F0300	10	082999	
290	AJ4104-08-7	.....VIS (D)	F0300	11	082999	
300	AJ4104-08-8	.....VIS	F0300	2	082999	
310	AJ4104-08-10	.....VIS (G)	F0300	1	082999	
320	AN960-8L	.....RONDELLE.	88044	13	082999	
330	PLH3508M	.....ECROU	F0224	13	082999	
340	121E22-841-00-0	.BIELLETTE EQUIPEE.	F0300	1	082999	
350	AJ4130D10BEM	.....AXE FILETE PLEIN. . .	F0300	2	082999	
360	AN960-10	.....RONDELLE.	88044	2	082999	
370	AN310-3	.....ECROU HEXAGONAL A CRENEAUX.	88044	2	082999	
380	SP90C7	.....GOUPILLE FENDUE . . .	K0195	1	082999	
390	121E22-841-01-0	..EMBOUT D'ARTICULATION . .	F0300	1	082999	
400	GL5	..ARTICULATION A ROTULE . .	F0234	1	082999	
410	MS20341-10S	..ECROU	96906	1	082999	
420	L23351-50ACL	..RONDELLE FREIN.	F0111	1	082999	
430	121E22-841-02-0	..CHAPE BIELLETTE ABATTANT.	F0300	1	082999	
440	121E22-842-00-0	.BIELLETTE EQUIPEE.	F0300	1	082999	
450	AJ4130D10BEM	.....AXE FILETE PLEIN. . .	F0300	2	082999	
460	AN960-10	.....RONDELLE.	88044	2	082999	

PLANCHE REPERE	REFERENCE FABRICANT	DESCRIPTION 1234567	Qté	APP.	
40A					
470	AN310-3	......ECROU HEXAGONAL A CRENEAUX. 88044	2	082999	R
480	SP90C7	......GOUPILLE FENDUE . . . K0195	2	082999	R
490	121E22-842-02-0	..CORPS DE BIELLE F0300	1	082999	R
500	121E22-841-01-0	..EMBOUT D'ARTICULATION . . F0300	1	082999	R
510	GL5	..ARTICULATION A ROTULE . . F0234	1	082999	R
520	AN315-3R	..ECROU 88044	1	082999	R
530	L23351-50ACL	..RONDELLE FREIN. F0111	1	082999	R
540	121E22-842-03-0	..CHAPE BIELLETTE ABATTANT. F0300	1	082999	R
550	AN315-3L	..ECROU 88044	1	082999	R
560	L23351-50ACL	..RONDELLE FREIN. F0111	1	082999	R
570	GL5	.ARTICULATION A ROTULE. . . F0234	2	082999	R
580	121S22-814-10-0 M2	.GUIDE. F0300	1	082999	R
590	CSP118-3-9	......VIS K0999	2	082999	R
600	AJ93M	......ECROU A RIVER F0224	2	082999	R
610	121S22-814-08-1 M2	.PLAQUE STRIEE EQUIPEE (G). F0300	1	082999	R
620	121S22-814-08-2 M2	.PLAQUE STRIEE EQUIPEE (D). F0300	1	082999	R
630	121S22-814-09-1 M2	..BUTEE CAOUTCHOUC (G). . . F0300	1	082999	R
640	121S22-814-09-2 M2	..BUTEE CAOUTCHOUC (D). . . F0300	1	082999	R
650	121E22-819-02-0	.VIS. F0300	1	082999	R

FUSELAGE
POINTE AVANT

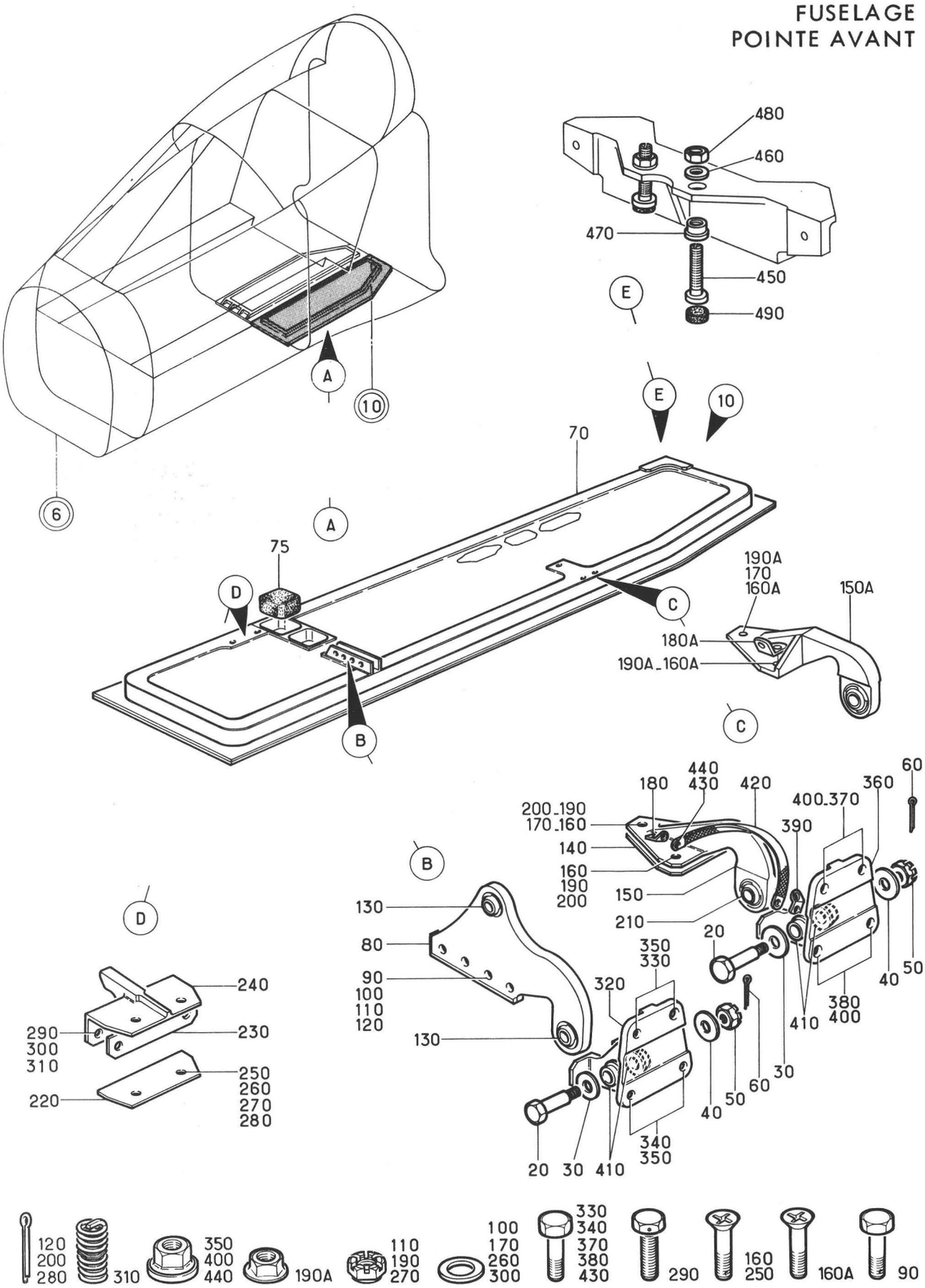

Planche 41 - PORTE TRAIN AVANT GAUCHE

Section : 11

Date : OCTOBRE 1976

PLANCHE REPERE	REFERENCE FABRICANT	DESCRIPTION 1234567	Qté	APP.	
41-					
+001D		PORTE TRAIN AVANT (G) . . . . . (EIS 15-10-028090)	RF	005027	R
+001E		PORTE TRAIN AVANT (M735)(G) . . . (EIS 15-10-028090A)	RF	028081	R
+001F		PORTE TRAIN AVANT (M865-866)(G) . (EIS 15-10-028090B)	RF	082999	R
010D	121A22-824-00-0 M1	.PORTE DE TRAIN AVANT EQUIPEE . . F0300	1	005027	
010E	121A22-824-00-0 M2	.PORTE DE TRAIN AVANT EQUIPEE . . (M735) F0300	1	028081	
010F	121A22-824-00-0 M4	.PORTE DE TRAIN AVANT EQUIPEE . . (M865-866) F0300	1	082999	
020	AJ4130F25BEM	.....AXE FILETE PLEIN. . . F0300	2		
030	AJ4303-516	.....RONDELLE PLATE. . . . F0300	2		
040	AJ4303-416	.....RONDELLE PLATE. . . . F0300	2		
050	AN310-4	.....ECROU HEXAGONAL A CRENEAUX. 88044	2		
060	SP90C5	.....GOUPILLE FENDUE . . . K0195	2		
070A	121A22-825-00-0 M1	..PORTE NUE TRAIN AVANT . . F0300	1		
075	121S22-814-18-0	..BLOC CAOUTCHOUC (M735). . F0300	1	028999	
080	121E22-825-70-0	..FERRURE ARTICULATION. . . F0300	1		
090	CSP118-3-10D	.....VIS K0999	4		
100	AN960-10L	.....RONDELLE. 88044	4		
110	AN320-3	.....ECROU HEXAGONAL A CRENEAUX. 88044	4		
120	SP90C7	.....GOUPILLE FENDUE . . . K0195	4		
130	RL8	...ROTULE AIRFLON F0234	2		
140	121E22-824-05-0	..PLAQUE ENTRETOISE F0300	1		
150	121E22-825-80-0	..FERRURE ARTICULATION ARRIERE. . F0300	1	005027	
150A	121E22-825-83-0 M1	..FERRURE ARTICULATION ARRIERE. . (M735) F0300	1	028081	
150B	121E22-825-83-0 M2	..FERRURE ARTICULATION ARRIERE. . (M865) F0300	1	082999	
160	CSP124-3-17D	.....VIS K0999	3	005027	
160A	CSP124-3-18	.....VIS (M735). K0999	3	028999	
170	AN960-10L	.....RONDELLE. 88044	2		
180	121E22-824-04-0	.....PATTE F0300	1	005027	
180A	121E22-824-10-0	.....PATTE (M735). F0300	1	028999	
190	AN320-3	.....ECROU HEXAGONAL A CRENEAUX. 88044	3	005027	
190A	PLH353M	.....ECROU HEXAGONAL (M735). . . F0224	3	028999	
200	SP90C7	.....GOUPILLE FENDUE . . . K0195	3	005027	
210	RL8	...ROTULE AIRFLON F0234	1		
220	121E22-824-08-0	..PLAQUE ENTRETOISE F0300	1		
230	121E22-824-09-0	..PLAQUE ENTRETOISE F0300	1		
240	121E22-824-06-0	..DOIGT DE BLOCAGE. F0300	1		
250	121E22-824-01-0	.....VIS F0300	2		
260	AN960-10L	.....RONDELLE. 88044	2		
270	AN320-3	.....ECROU HEXAGONAL A CRENEAUX. 88044	2		
280	SP90C7	.....GOUPILLE FENDUE . . . K0195	2		

PLANCHE REPERE	REFERENCE FABRICANT	DESCRIPTION 1234567	Qté	APP.
41-				
290	AJ4104-3-10W	.....VIS F0300	2	
300	AN960-10L	.....RONDELLE. 88044	2	
310	3591-3CN0380	.....FILET RAPPORTE. . . . 91767	2	
320	121E22-340-03-0	.FERRURE AVANT GAUCHE . . . F0300	1	
330	CSP118-4-5	.....VIS K0999	2	
340	CSP118-4-4	.....VIS K0999	2	
350	PR354M	.....ECROU HEXAGONAL . . . F0224	4	
360	121E22-340-04-0	.FERRURE ARRIERE. F0300	1	
370	CSP118-4-5	.....VIS K0999	2	
380	CSP118-4-4	.....VIS K0999	2	
390	121E22-824-07-0	.....PATTE F0300	1	
400	PR354M	.....ECROU HEXAGONAL . . . F0224	4	
410	121E22-340-05-0	.DOUILLE LISSE. F0300	4	
420	596102A3R155-3	.TRESSE DE METALLISATION. . F0300	1	
430A	CSP119-3-2	.....VIS K0999	2	
440	PR353M	.....ECROU HEXAGONAL . . . F0224	2	
450	121E22-835-20-0	.VIS PORTE BUTEE (M866) . . F0300	1	082999
460	AN960-416L	.....RONDELLE (M866) . . . 88044	1	082999
470	121E22-835-12-0	.....BAGUE TARAUDEE (M866) F0300	1	082999
480	NAS509-4	.....ECROU (M866). 80205	1	082999
490	121E22-835-22-0	..BUTEE CAOUTCHOUC (M866) . F0300	1	082999

FUSELAGE
POINTE AVANT

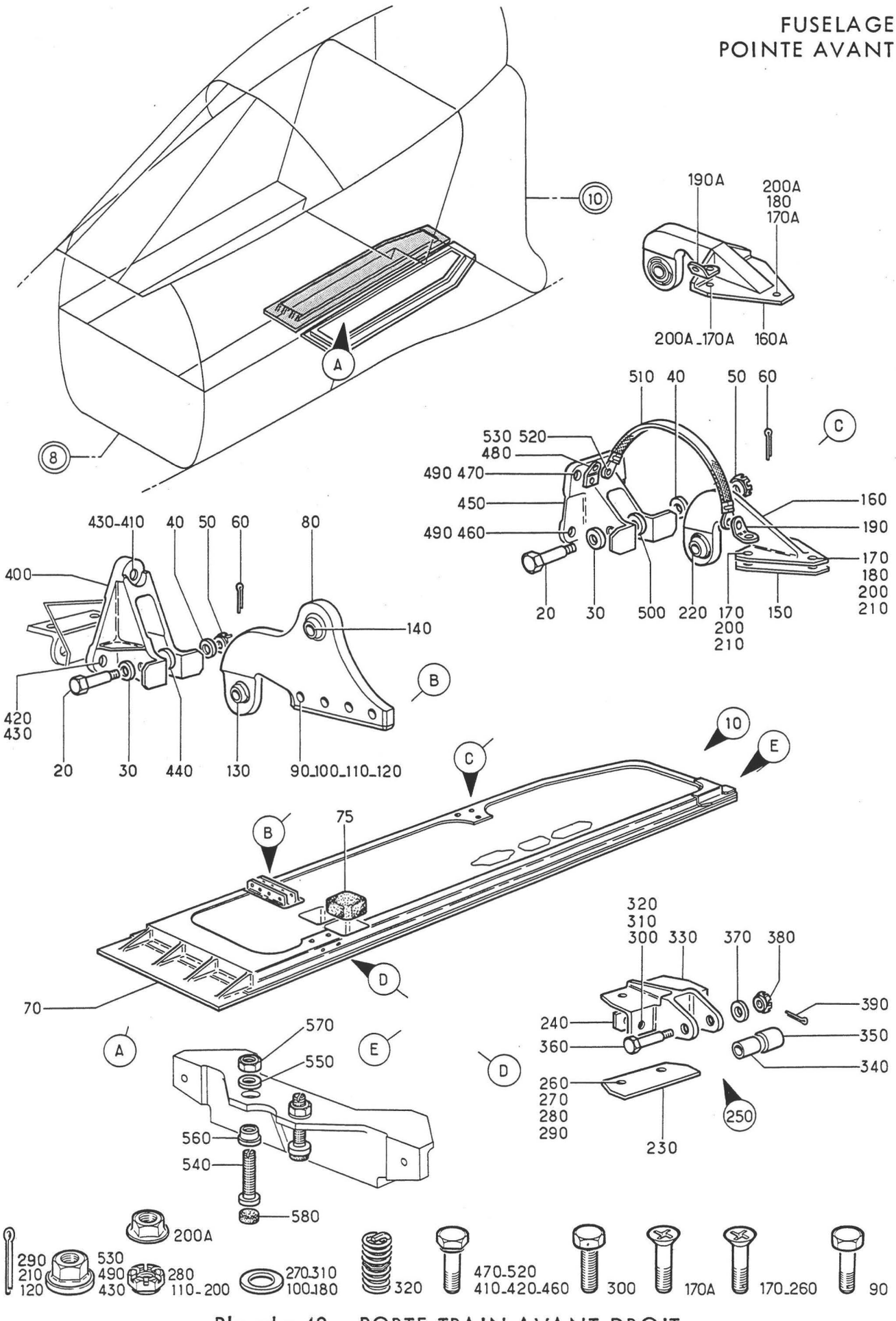

Planche 42 - PORTE TRAIN AVANT DROIT

Section : 11

Date : JUILLET 1993

PLANCHE REPERE	REFERENCE FABRICANT	DESCRIPTION 1234567	Qté	APP.	
42-					
+001D		PORTE TRAIN AVANT (D) . . . . . (EIS 15-10-02B100)	RF	005027	R
+001E		PORTE TRAIN AVANT (M735)(D) . . . (EIS 15-10-02B100A)	RF	028081	R
+001F		PORTE TRAIN AVANT (M865-866)(D) . (EIS 15-10-02B100B)	RF	082999	R
010D	121A22-826-00-0 M1	.PORTE DE TRAIN AVANT EQUIPEE . . F0300	1	005027	
010E	121A22-826-00-0 M2	.PORTE DE TRAIN AVANT EQUIPEE . . (M735) F0300	1	028081	
010F	121A22-826-00-0 M4	.PORTE DE TRAIN AVANT EQUIPEE . . (M865-866) F0300	1	082999	
020	AJ4130F25BEM	......AXE FILETE PLEIN. . . F0300	2		
030	AJ4303-516	......RONDELLE PLATE. . . . F0300	2		
040	AJ4303-416	......RONDELLE PLATE. . . . F0300	2		
050	AN310-4	......ECROU HEXAGONAL A CRENEAUX. 88044	2		
060	SP90C5	......GOUPILLE FENDUE . . . K0195	2		
070A	121A22-827-00-0 M1	..PORTE NUE TRAIN AVANT . . F0300	1		
075	121S22-814-18-0	..BLOC CAOUTCHOUC (M735). . F0300	1	028999	
080	121E22-827-70-0	..FERRURE ARTICULATION. . . F0300	1		
090	CSP118-3-12D	......VIS K0999	4		
100	AN960-10L	......RONDELLE. 88044	4		
110	AN320-3	......ECROU HEXAGONAL A CRENEAUX. 88044	4		
120	SP90C7	......GOUPILLE FENDUE . . . K0195	4		
130	RL8	...ROTULE AIRFLON F0234	1		
140	RL10	...ROTULE AIRFLON F0234	1		
150	121E22-824-05-0	..PLAQUE ENTRETOISE F0300	1		
160	121E22-825-83-0	..FERRURE ARTICULATION ARRIERE. . F0300	1	005027	
160A	121E22-825-83-0 M1	..FERRURE ARTICULATION ARRIERE. . (M735) F0300	1	028081	
160B	121E22-825-83-0 M2	..FERRURE ARTICULATION ARRIERE. . (M865) F0300	1	082999	
170	CSP124-3-17D	......VIS K0999	3	005027	
170A	CSP124-3-18	......VIS (M735). K0999	3	028999	
180	AN960-10L	......RONDELLE. 88044	2		
190	121E22-824-04-0	......PATTE F0300	1	005027	
190A	121E22-824-10-0	......PATTE (M735). F0300	1	028999	
200	AN320-3	......ECROU HEXAGONAL A CRENEAUX. 88044	3	005027	
200A	PLH353M	......ECROU HEXAGONAL (M735). . . F0224	3	028999	
210	SP90C7	......GOUPILLE FENDUE . . . K0195	3	005027	
220	RL8	...ROTULE AIRFLON F0234	1		
230	121E22-824-08-0	..PLAQUE ENTRETOISE F0300	1		
240	121E22-824-09-0	..PLAQUE ENTRETOISE F0300	1		
250	121E22-827-80-0	..FERRURE D'ENTRAINEMENT. . F0300	1		
260	121E22-824-01-0	......VIS F0300	2		
270	AN960-10L	......RONDELLE. 88044	2		
280	AN320-3	......ECROU HEXAGONAL A CRENEAUX. 88044	2		

PLANCHE REPERE	REFERENCE FABRICANT	DESCRIPTION 1234567	Qté	APP.	
42-					
290	SP90C7	GOUPILLE FENDUE K0195	2		
300	AJ4104-3-1CW	VIS F0300	2		
310	AN960-10L	RONDELLE 88044	2		
320	3591-3CN0380	FILET RAPPORTE 91767	2		
330	121E22-827-81-0	FERRURE D'ARTICULATION F0300	1		
340	121E22-827-83-0	BAGUE ENTRETOISE F0300	1		
350	121E22-827-82-0	GALET F0300	1		
360	AJ4130E23BEM	AXE FILETE PLEIN F0300	1		
370	AN960-416L	RONDELLE 88044	1		
380	AN320-4	ECROU HEXAGONAL A CRENEAUX 88044	1		
390	SP90C5	GOUPILLE FENDUE K0195	1		
400	121E22-350-03-0	FERRURE AVANT (D) F0300	1		
410A	CSP118-5-23	VIS K0999	1		
420A	CSP118-5-4	VIS K0999	2		
430	PR355M	ECROU HEXAGONAL F0224	3		
440	121E22-350-24-0	BAGUE F0300	2		
450	121E22-340-04-0	FERRURE ARRIERE (D) F0300	1		
460A	CSP118-4-4	VIS K0999	2		
470A	CSP118-4-5	VIS K0999	2		
480	121E22-824-C7-0	PATTE F0300	1		
490	PR354M	ECROU HEXAGONAL F0224	4		
500	121E22-340-05-0	DOUILLE LISSE F0300	2		
510	596102A3R155-3	TRESSE DE METALLISATION F0300	2		
520A	CSP119-3-2	VIS K0999	2		
530	PR353M	ECROU HEXAGONAL F0224	2		
540	121E22-835-20-0	VIS PORTE BUTEE (M866) F0300	1	082999	R
550	AN960-416L	RONDELLE (M866) 88044	1	082999	
560	121E22-835-12-0	BAGUE TARAUDEE (M866) F0300	1	082999	
570	NAS509-4	ECROU (M866) 80205	1	082999	
580	121E22-835-22-0	BUTEE CAOUTCHOUC (M866) F0300	1	082999	

FUSELAGE
POINTE AVANT

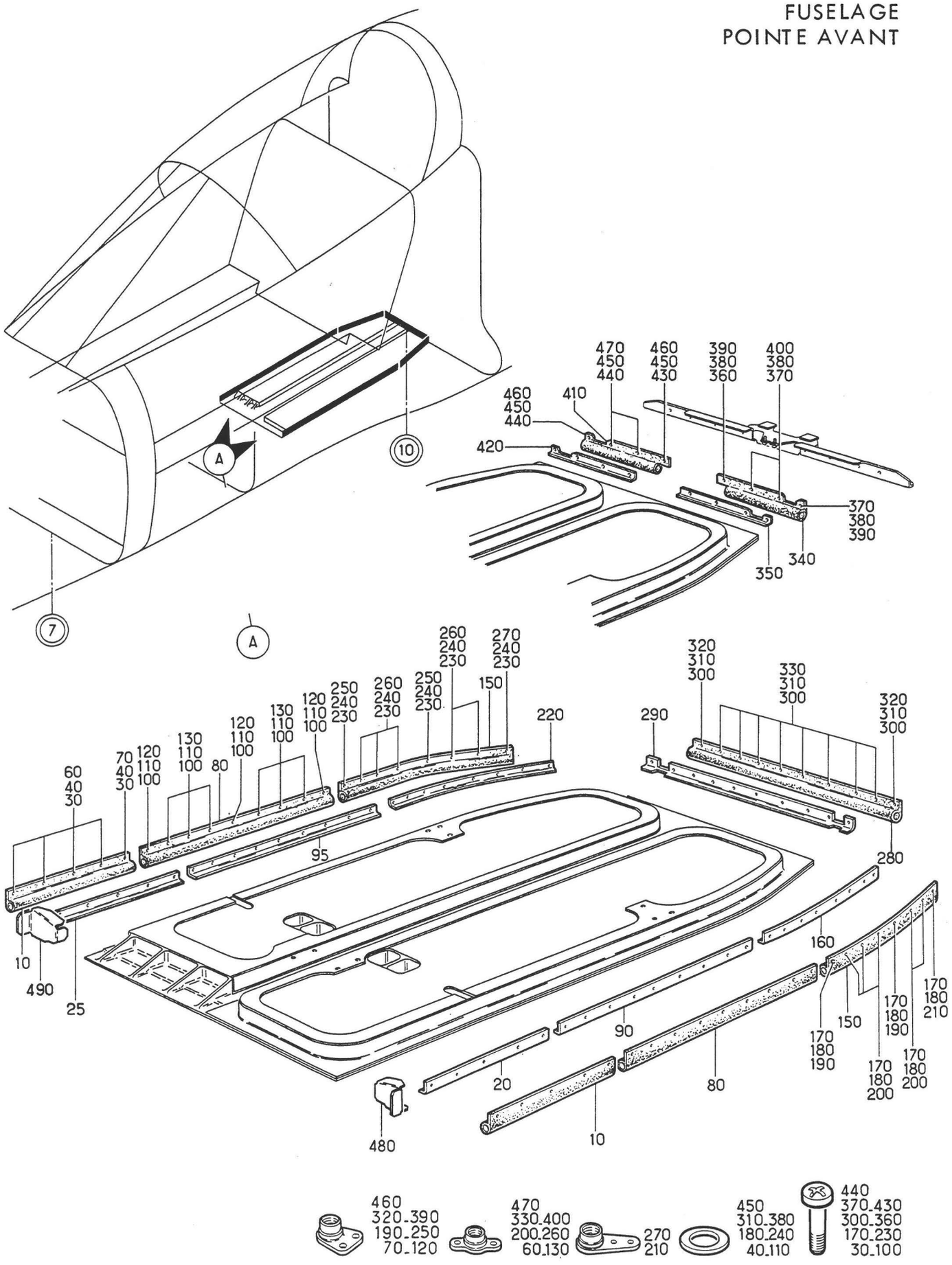

Planche 43 - ENSEMBLE ETANCHEITE PARTIES MOBILES

Section : 11

Date : JUILLET 1993

PLANCHE REPERE	REFERENCE FABRICANT	DESCRIPTION 1234567		Qté	APP.	
43-						
+001B	121A22-829-00-0	ENSEMBLE ETANCHEITE PARTIES . . . MOBILES (EIS 15-10-02B110)	F0300	RF	005081	
+001C		ENSEMBLE ETANCHEITE PARTIES . . . MOBILES (M866) (EIS 15-10-02B110A)		RF	082999	
010	121E22-828-16-0	.JOINT AVANT.	F0300	2		
020A	121E22-828-11-0	.....APPUI JOINT (G) . . .	F0300	1		
025A	121E22-828-11-0	.....APPUI JOINT (D) . . .	F0300	1		
030	CSP101-08-2	.....VIS	K0999	10		
040	AN960-8	.....RONDELLE.	88044	10		
060	GM908M	.....ECROU A RIVER	F0224	8		
070	BJM908M	.....ECROU A RIVER	F0224	2		
080	121E22-828-17-0	.JOINT CENTRAL.	F0300	2		
090A	121E22-828-12-0	.....APPUI JOINT (G) . . .	F0300	1		
095A	121E22-828-12-0	.....APPUI JOINT (D) . . .	F0300	1		
100	CSP101-08-2	.....VIS	K0999	18		
110	AN960-8	.....RONDELLE.	88044	18		
120	BJM908M	.....ECROU A RIVER	F0224	6		
130	GM908M	.....ECROU A RIVER	F0224	12		
150	121E22-828-18-0	.JOINT LATERAL ARRIERE. . .	F0300	2		
160	121E22-828-13-1	.....APPUI JOINT (G) . . .	F0300	1		
170	CSP101-08-2	.....VIS	K0999	8		
180	AN960-8	.....RONDELLE.	88044	8		
190	BJM908M	.....ECROU A RIVER	F0224	2		
200	GM908M	.....ECROU A RIVER	F0224	5		
210	AJM908M	.....ECROU A RIVER	F0224	1		
220	121E22-828-13-2	.....APPUI JOINT (D) . . .	F0300	1		
230	CSP101-08-2	.....VIS	K0999	8		
240	AN960-8	.....RONDELLE.	88044	8		
250	BJM908M	.....ECROU A RIVER	F0224	2		
260	GM908M	.....ECROU A RIVER	F0224	5		
270	AJM908M	.....ECROU A RIVER	F0224	1		
280	121E22-828-19-0	.JOINT ARRIERE.	F0300	1	005081	
290	121E22-828-15-0	.....APPUI JOINT	F0300	1	005081	
300	CSP101-08-2	.....VIS	K0999	10	005081	
310	AN960-8	.....RONDELLE.	88044	10	005081	
320	BJM908M	.....ECROU A RIVER	F0224	2	005081	
330	GM908M	.....ECROU A RIVER	F0224	8	005081	
340	121S22-828-19-1	.JOINT ARRIERE (M866)(G). .	F0300	1	082999	
350	121S22-828-15-1	.....APPUI JOINT (M866)(G)	F0300	1	082999	
360	CSP101-08-5	.....VIS (M866).	K0999	1	082999	
370	CSP101-08-2	.....VIS (M866).	K0999	3	082999	
380	AN960-8	.....RONDELLE (M866) . . .	88044	4	082999	
390	BJM908M	.....ECROU A RIVER (M866).	F0224	2	082999	
400	GM908M	.....ECROU A RIVER (M866).	F0224	2	082999	
410	121S22-828-19-2	.JOINT ARRIERE (M866)(D). .	F0300	1	082999	
420	121S22-828-15-2	.....APPUI JOINT (M866)(D)	F0300	1	082999	
430	CSP101-08-5	.....VIS (M866).	K0999	1	082999	
440	CSP101-08-2	.....VIS (M866).	K0999	3	082999	
450	AN960-8	.....RONDELLE (M866) . . .	88044	4	082999	
460	BJM908M	.....ECROU A RIVER (M866).	F0224	2	082999	
470	GM908M	.....ECROU A RIVER (M866).	F0224	2	082999	
480	121E22-828-07-1	.DIAPRHAGME	F0300	1		R
490	121E22-828-07-2	.DIAPHRAGME	F0300	1		R

FUSELAGE
POINTE AVANT

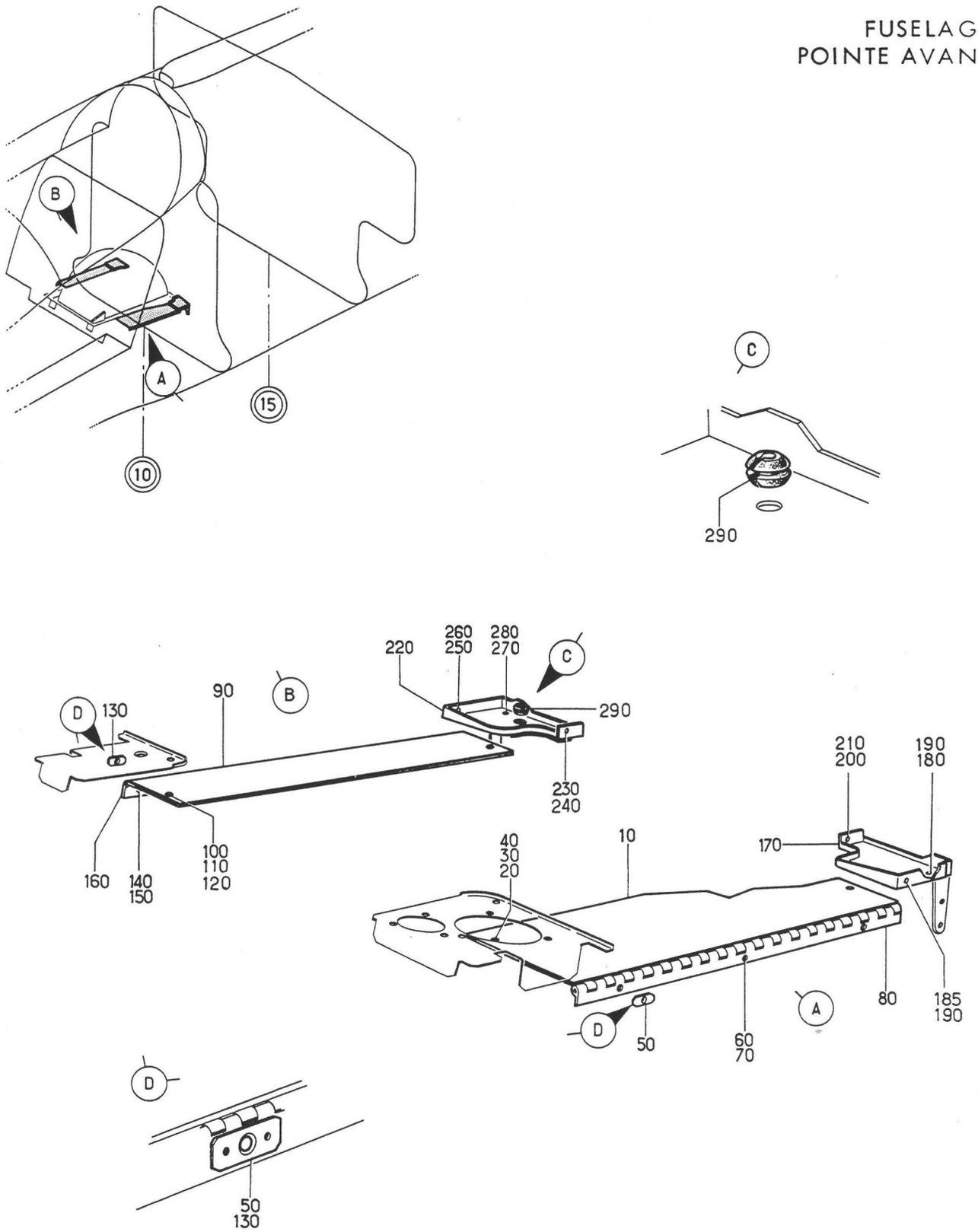

Planche 44 - ENCADREMENT CAPOT DE ROUE AVANT

Section : 11

Date : FEVRIER 1983

PLANCHE REPERE	REFERENCE FABRICANT	DESCRIPTION 1234567	Qté	APP.	
44-					
+001B	121E70-243-00-0	ENCADREMENT CAPOT DE ROUE AVANT . (EIS 15-10-02B120) F0300	RF	005130	
+001C	121E70-243-00-0 M1	ENCADREMENT CAPOT DE ROUE AVANT . (M1111-1393)(EIS 15-10-02B120A) F0300	RF	131999	R
010	121E70-243-50-1	.VOLET MOBILE (G) F0300	1		
020	212-12	......RECEPTACLE. D0680	2		
030	2600LW	......RONDELLE DE MAINTIEN. D0680	2		
040	2600-3W	......AXE DE FERMETURE. . . D0680	2		
050	121E70-243-53-0	......PLAQUETTE F0300	3		
060	CSP124-3-2	......VIS K0999	3		
070	G53	......ECROU A RIVER F0224	3		
080	121E70-243-54-0	..CHARNIERE F0300	1		
090	121E70-243-60-2	.VOLET MOBILE (D) F0300	1		
100	212-12	......RECEPTACLE. D0680	2		
110	2600LW	......RONDELLE DE MAINTIEN. D0680	2		
120	2600-3W	......AXE DE FERMETURE. . . D0680	2		
130	121E70-243-53-0	......PLAQUETTE F0300	3		
140	CSP124-3-2	......VIS K0999	3		
150	G53	......ECROU A RIVER F0224	3		
160	121E70-243-64-0	..CHARNIERE F0300	1		
170	121E70-243-30-1	.GOUSSET AR (G) F0300	1		
180	CSP118-3-1	......VIS K0999	1		
185	CSP101-3-2	......VIS K0999	1		
190	G53	......ECROU A RIVER F0224	2		
200	CSP124-3-2	......VIS K0999	1		
210	AK53	......ECROU A RIVER F0224	1		
220	121E70-243-40-2 M1	.GOUSSET AR (D) F0300	1		
230	CSP124-3-2	......VIS K0999	1		
240	AK53	......ECROU A RIVER F0224	1		
250	CSP101-3-2	......VIS K0999	1		
260	G53	......ECROU A RIVER F0224	1		
270	CSP118-3-1	......VIS K0999	1		
280	AJ93M	......ECROU A RIVER F0224	1		
290	32N143FENDU	..PASSE FIL F0215	1		

FUSELAGE
POINTE AVANT

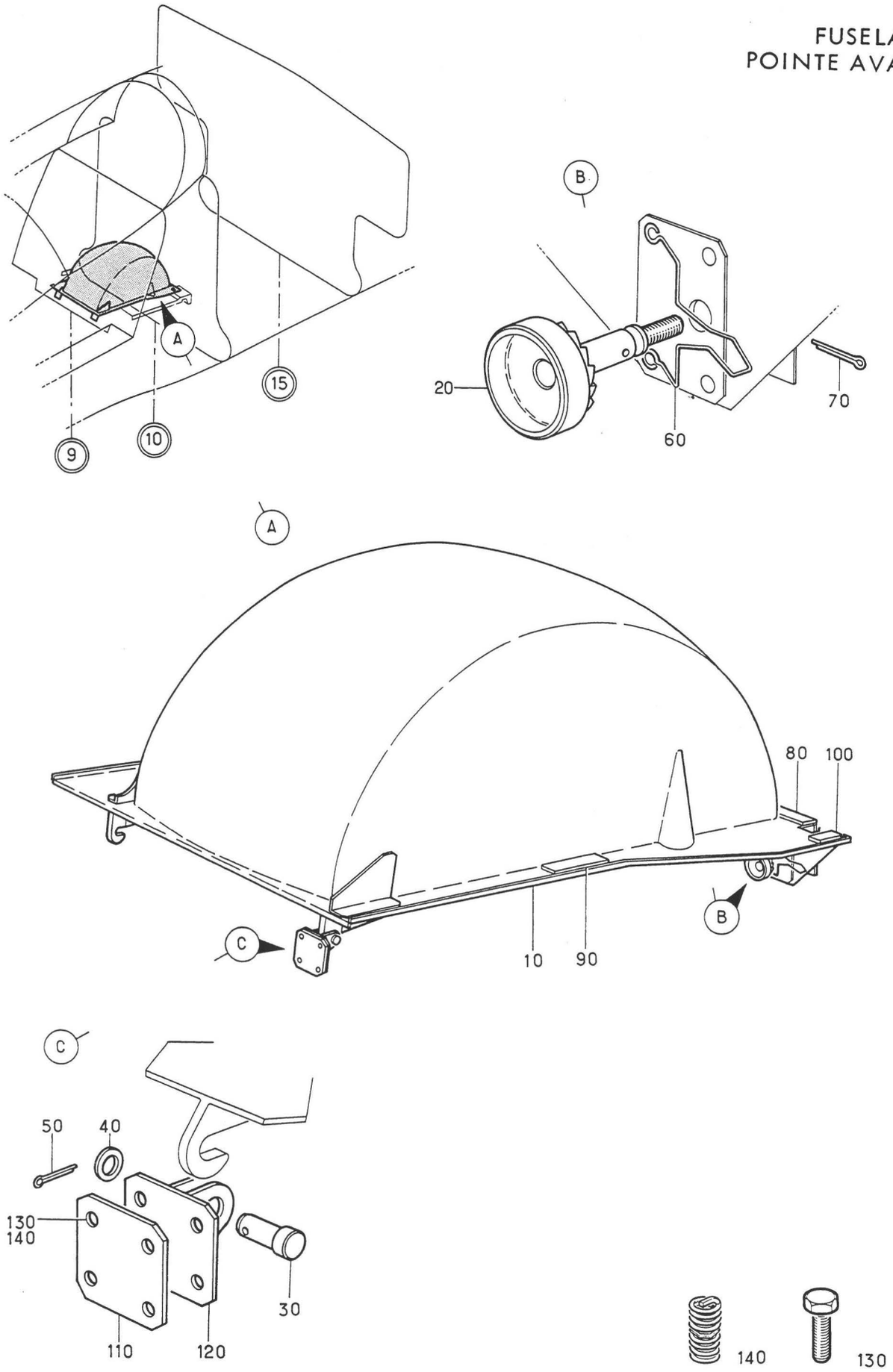

Planche 45 - CAPOT DE ROUE AVANT

Section : 11

Date : OCTOBRE 1975

PLANCHE REPERE	REFERENCE FABRICANT	DESCRIPTION 1234567	Qté	APP.	
45-					
+001A	121E70-244-00-0	CAPOT DE ROUE AV. . . . . RF (EIS 15-10-02B130) F0300	RF	005130	R
+001C	121E70-244-00-0 M1	CAPOT DE ROUE AV (M1393). . . . . (EIS 15-10-02B130A) F0300	RF	131999	R
010	121E70-245-00-0 7	.CAPOT EQUIPE F0300	1	005130	R
010A	121E70-245-00-0 M1	.CAPOT EQUIPE (M1393) . . . F0300	1	131999	R
020	121E70-244-04-0	......BOUTON. F0300	2		
030	L22719-80-16BCL	......AXE LISSE F0111	2		
040	L23111-80DGA	......RONDELLE PLATE. . . . F0111	2		
050	SP90E5	......GOUPILLE FENDUE . . . K0195	2		
060	121E70-242-04-0	..RESSORT F0300	2		
070	SP90E7	..GOUPILLE FENDUE K0195	2		
080	121E70-242-10-0	..BUTEE F0300	2		
090	121E70-242-11-0	..CALE. F0300	2		
100	121E70-242-13-0	..CALE. F0300	2		
110	121E70-242-09-0	.CALE F0300	2		
120	121E70-242-08-0	.FERRURE. F0300	2		
130	CSP100-3-8W	......VIS K0999	8		
140	3591-3CN0475	......FILET RAPPORTE. . . . 91767	8		

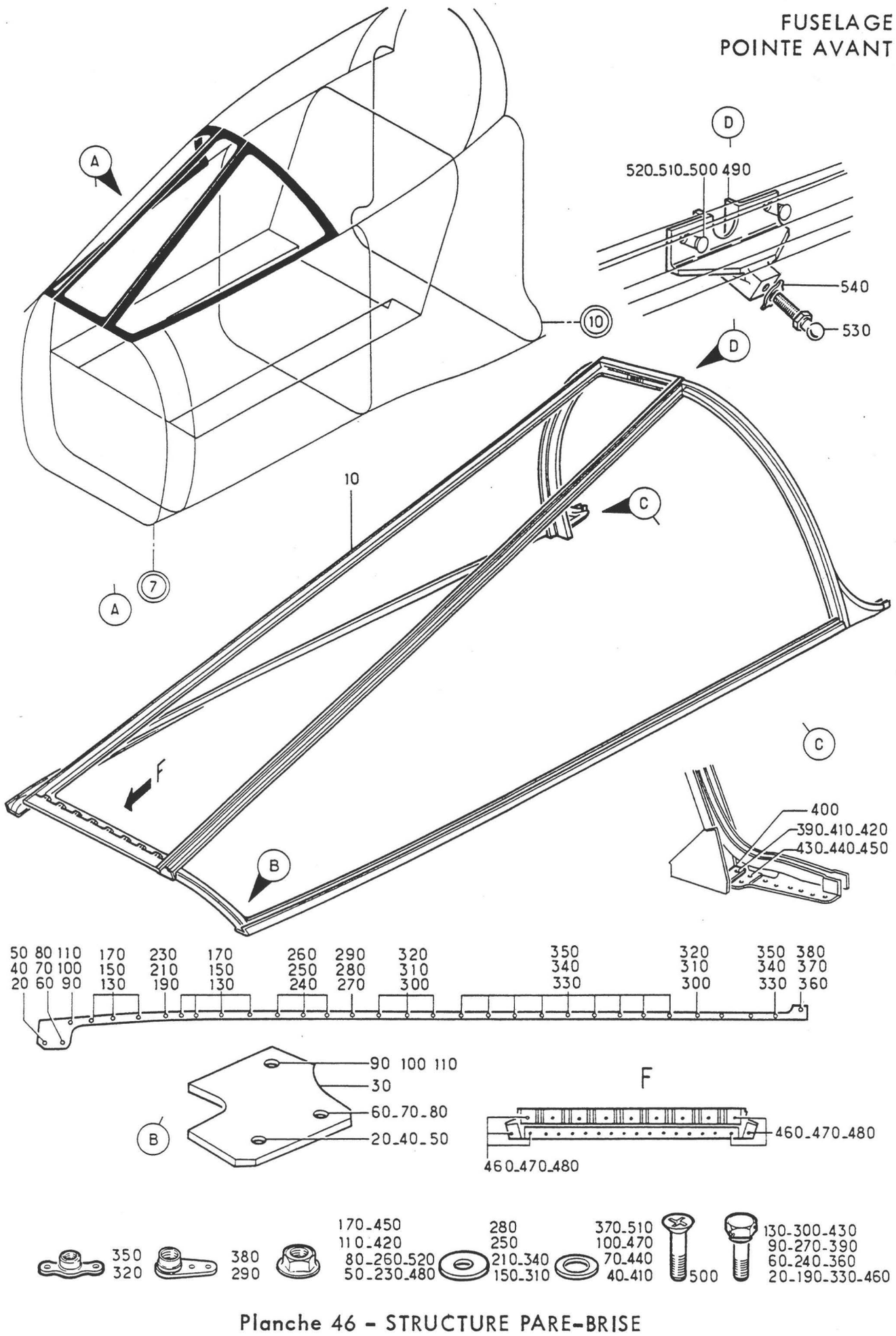

Planche 46 - STRUCTURE PARE-BRISE

Section : 11

Date : OCTOBRE 1975

PLANCHE REPERE	REFERENCE FABRICANT	DESCRIPTION 1234567	Qté	APP.	
46-					
+001A		STRUCTURE PARE-BRISE. . . . . (EIS 15-10-03A010)	RF		R
010A	121A26-111-00-0	.STRUCTURE FIXE F0300	1		
020	SUPPRIME				R
020A	CSP118-3-10	.....VIS K0999	2		R
030	121E26-111-25-0	.....CALE D'ANGLE. F0300	2		
040	AN960-10L	.....RONDELLE. 88044	2		
050	PLH353M	.....ECROU HEXAGONAL . . . F0224	2		
060	SUPPRIME				R
060A	CSP118-3-6	.....VIS K0999	2		R
070	AN960-10L	.....RONDELLE. 88044	2		
080	PLH353M	.....ECROU HEXAGONAL . . . F0224	2		
090	CSP118-3-4	.....VIS K0999	2		R
100	AN960-10L	.....RONDELLE. 88044	2		
110	PLH353M	.....ECROU HEXAGONAL . . . F0224	2		
130	CSP118-3-3	.....VIS K0999	14		R
150	AJ4303-10	.....RONDELLE PLATE. . . . F0300	14		
170	PLH353M	.....ECROU HEXAGONAL . . . F0224	14		
190	SUPPRIME				R
190A	CSP118-3-6	.....VIS K0999	2		R
210	AJ4303-10	.....RONDELLE PLATE. . . . F0300	2		
230	PLH353M	.....ECROU HEXAGONAL . . . F0224	2		
240	CSP118-3-3	.....VIS K0999	6		R
250	AJ4303-10	.....RONDELLE PLATE. . . . F0300	6		
260	PLH353M	.....ECROU HEXAGONAL . . . F0224	6		
270	CSP118-3-4	.....VIS K0999	2		R
280	AJ4303-10	.....RONDELLE PLATE. . . . F0300	2		
290	AJ93M	.....ECROU A RIVER F0224	2		
300	CSP118-3-4	.....VIS K0999	8		R
310	AJ4303-10	.....RONDELLE PLATE. . . . F0300	8		
320	G93M	.....ECROU A RIVER F0224	8		
330	CSP118-3-4	.....VIS K0999	20		R
340	AJ4303-10	.....RONDELLE PLATE. . . . F0300	20		
350	G93M	.....ECROU A RIVER F0224	20		
360	CSP118-3-4	.....VIS K0999	2		R
370	AN960-10L	.....RONDELLE. 88044	2		
380	AJ93M	.....ECROU A RIVER F0224	2		
390	SUPPRIME				R
390A	CSP118-3-7	.....VIS K0999	4		R
400	121E26-111-21-0	.....CALE D'ANGLE. F0300	2		
410	AN960-10L	.....RONDELLE. 88044	4		
420	PLH353M	.....ECROU HEXAGONAL . . . F0224	4		
430	SUPPRIME				R
430A	CSP118-4-10	.....VIS K0999	4		R
440	AN960-10L	.....RONDELLE. 88044	4		
450	PLH353M	.....ECROU HEXAGONAL . . . F0224	4		
460	CSP118-3-5	.....VIS K0999	6		R
460A	SUPPRIME				R
470	AN960-10L	.....RONDELLE. 88044	6		
480	PLH353M	.....ECROU HEXAGONAL . . . F0224	6		
490	121E26-111-26-0	..FERRURE SUPPORT ROTULE. . F0300	1		
500	CSP124-3-7	.....VIS K0999	2		
510	AN960-10L	.....RONDELLE. 88044	2		
520	PLH353M	.....ECROU HEXAGONAL . . . F0224	2		
530	961-04	..ROTULE. F0180	1		
540	SP41C	..RONDELLE FREIN. K0195	1		

FUSELAGE
POINTE AVANT

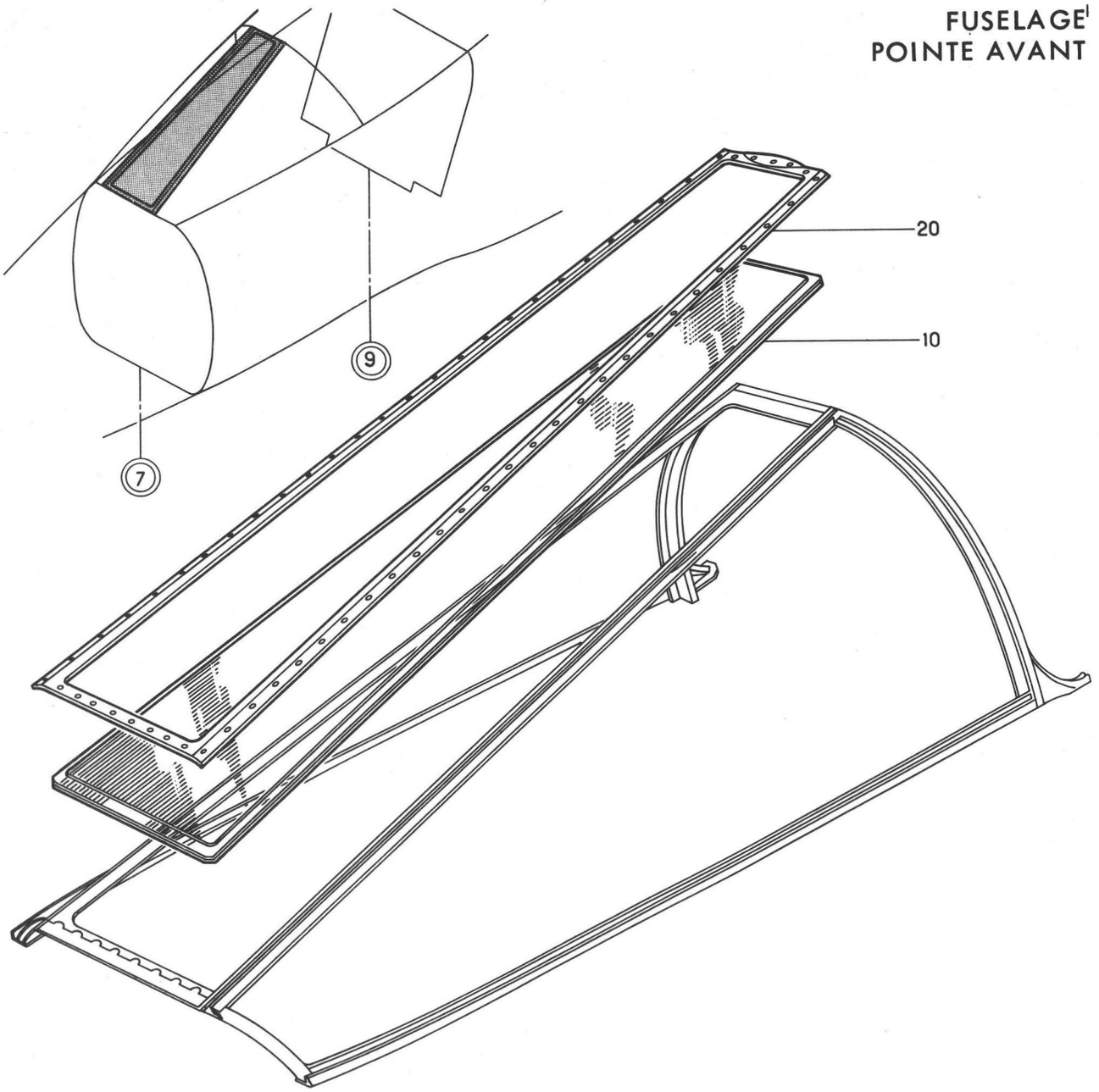

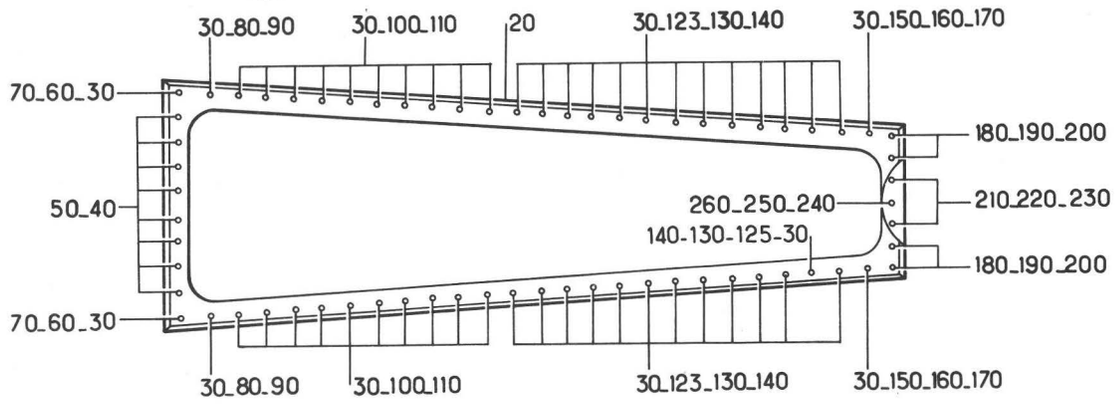



Planche 47 - TRANSPARENT PARE-BRISE CENTRAL

Section : 11

Date : DECEMBRE 1978

PLANCHE REPERE	REFERENCE FABRICANT	DESCRIPTION 1234567	Qté	APP.	
47-					
+001A		TRANSPARENT PARE-BRISE CENTRAL. . (EIS 15-10-03A020)	RF		
010	154B	.GLACE DE VISIBILITE. . . . F0300	1		
020	121E26-125-00-0	.COUVRE JOINT CENTRAL EQUIPE. . . F0300	1		
030	FA1947-2	.....BAGUE CAOUTCHOUC. . . F0215	52		
040	NAS1102-3-8	.....VIS 80205	8		
050	3591-3CN0475	.....FILET RAPPORTE. . . . 91767	8		
060	CSP124-3-12	.....VIS K0999	2		
070	AJFHR93M	.....ECROU A RIVER F0224	2		
080	CSP124-3-12	.....VIS K0999	2		
090	LAHR93M	.....ECROU A RIVER F0224	2		
100	CSP124-3-11	.....VIS K0999	20		
110	LAHR93M	.....ECROU A RIVER F0224	20		
120	SUPPRIME				R
123	CSP124-3-11	.....VIS K0999	25		R
125	CSP124-3-10	.....VIS K0999	1		R
130	AN960-10L	.....RONDELLE. 88044	26		
140	PLH353M	.....ECROU HEXAGONAL . . . F0224	26		
150	CSP124-3-12	.....VIS K0999	2		
160	AN960-10L	.....RONDELLE. 88044	2		
170	PLH353M	.....ECROU HEXAGONAL . . . F0224	2		
180	CSP124-3-4	.....VIS K0999	4		
190	AN960-10L	.....RONDELLE. 88044	4		
200	PLH353M	.....ECROU HEXAGONAL . . . F0224	4		
210	CSP124-3-6	.....VIS K0999	2		
220	AN960-10L	.....RONDELLE. 88044	2		
230	PLH353M	.....ECROU HEXAGONAL . . . F0224	2		
240	CSP124-3-7	.....VIS K0999	1		
250	AN960-10L	.....RONDELLE. 88044	1		
260	PLH353M	.....ECROU HEXAGONAL . . . F0224	1		

FUSELAGE
POINTE AVANT

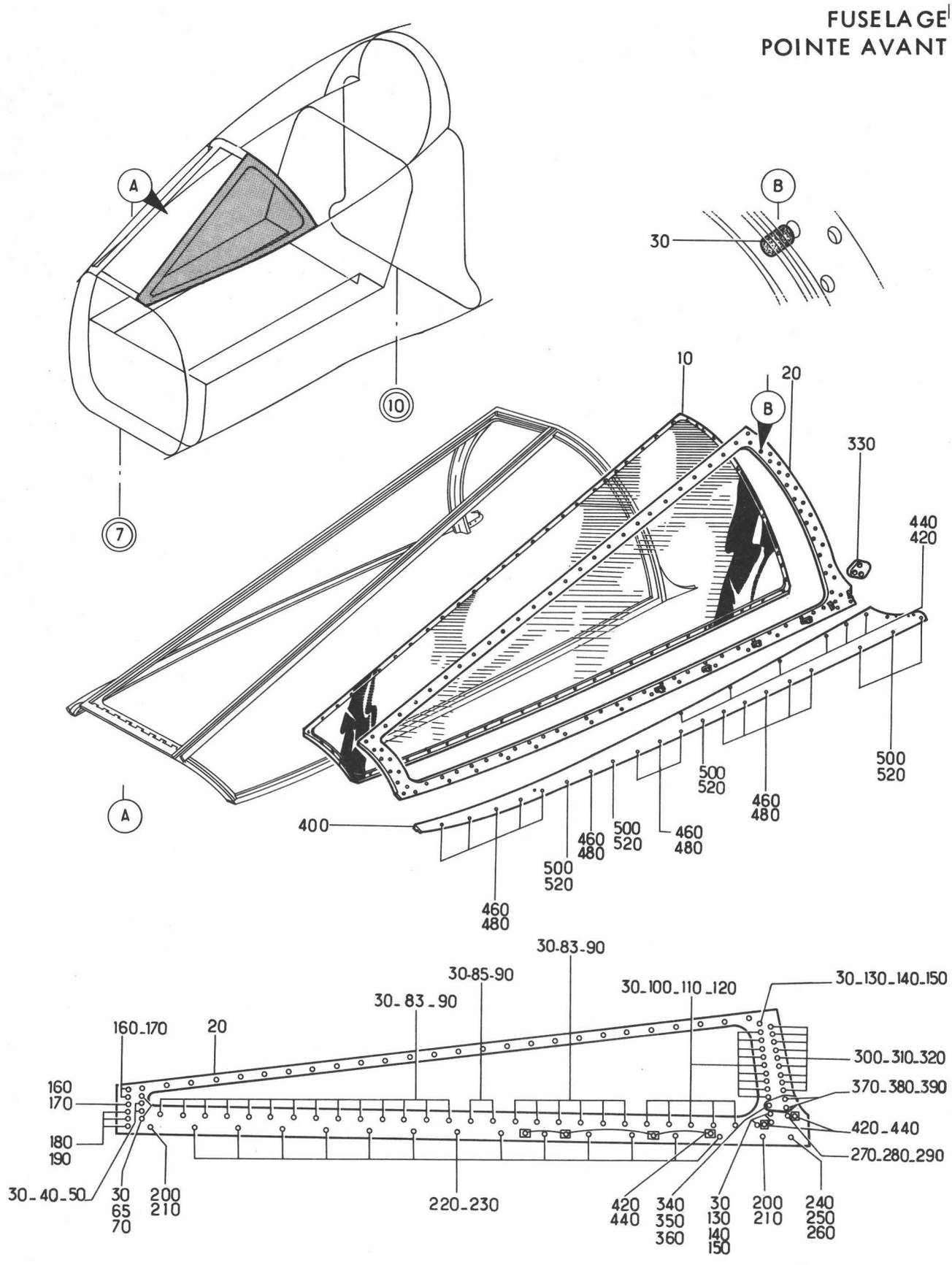

Planche 48 - TRANSPARENT PARE-BRISE LATERAL GAUCHE

Section : 11

Date : OCTOBRE 1975

PLANCHE REPERE	REFERENCE FABRICANT	DESCRIPTION 1234567	Qté	APP.	
48-					
+001A		TRANSPARENT PARE-BRISE LATERAL. . (G)(EIS 15-10-03A030)	RF	005130	R
+001C		TRANSPARENT PARE-BRISE LATERAL. . (M1431)(G)(EIS 15-10-03A030A)	RF	131999	R
010	121E26-122-00-1	.GLACE LATERALE (G) F0300	1	005130	R
010A	121E26-122-00-1 M1	.GLACE LATERALE (M1431)(G). F0300	1		R
020A	121A26-123-00-1	.COUVRE JOINT LATERAL ASSEMBLE. . (G) F0300	1		
030	FA1947-2	......BAGUE CAOUTCHOUC. . . F0215	45		
040	CSP124-3-9	......VIS K0999	2		
050	AJFHR93M	......ECROU A RIVER F0224	2		
065	CSP124-3-10	......VIS K0999	2		
075	LAHR93M	......ECROU A RIVER F0224	2		
083	CSP124-3-9	......VIS K0999	20		
085	CSP124-3-7	......VIS K0999	2		
095	LAHR93M	......ECROU A RIVER F0224	22		
100	CSP124-3-9	......VIS K0999	14		
110	AN960-10L	......RONDELLE. 88044	14		
120	PLH353M	......ECROU HEXAGONAL . . . F0224	14		
130	CSP124-3-10	......VIS K0999	4		
140	AN960-10L	......RONDELLE. 88044	4		
150	PLH353M	......ECROU HEXAGONAL . . . F0224	4		
160	CSP124-3-2	......VIS K0999	5		
170	LAHR93M	......ECROU A RIVER F0224	5		
180	CSP124-3-2	......VIS K0999	1		
190	AJFHR93M	......ECROU A RIVER F0224	1		
200	CSP124-3-4	......VIS K0999	2		
210	AJFHR93M	......ECROU A RIVER F0224	2		
220	CSP124-3-4	......VIS K0999	13		
230	LAHR93M	......ECROU A RIVER F0224	13		
240	CSP124-3-2	......VIS K0999	1		
250	AN960-10L	......RONDELLE. 88044	1		
260	PLH353M	......ECROU HEXAGONAL . . . F0224	1		
270	CSP124-3-4	......VIS K0999	1		
280	AN960-10L	......RONDELLE. 88044	1		
290	PLH353M	......ECROU HEXAGONAL . . . F0224	1		
300	CSP124-3-3	......VIS K0999	9		
310	AN960-10L	......RONDELLE. 88044	9		
320	PLH353M	......ECROU HEXAGONAL . . . F0224	9		
330	121E26-120-02-0	.BUTEE LATERALE DE VERRIERE F0300	1		
340	CSP124-3-10	......VIS K0999	1		
350	AN960-10L	......RONDELLE. 88044	1		
360	PLH353M	......ECROU HEXAGONAL . . . F0224	1		
370	CSP124-3-6	......VIS K0999	2		
380	AN960-10L	......RONDELLE. 88044	2		
390	PLH353M	......ECROU HEXAGONAL . . . F0224	2		
400A	121A26-124-00-1	.CARENAGE PARE BRISE (G). . F0300	1		
420	NAS1102-08-5	......VIS 80205	6		
440	3585-2CN0246	......FILET RAPPORTE. . . . 91767	6		
460	NAS1102-08-8	......VIS 80205	14		
480	GM908M	......ECROU A RIVER F0224	14		
500	NAS1102-08-8	......VIS 80205	6		
520	AJM908M	......ECROU A RIVER F0224	6		

FUSELAGE
POINTE AVANT

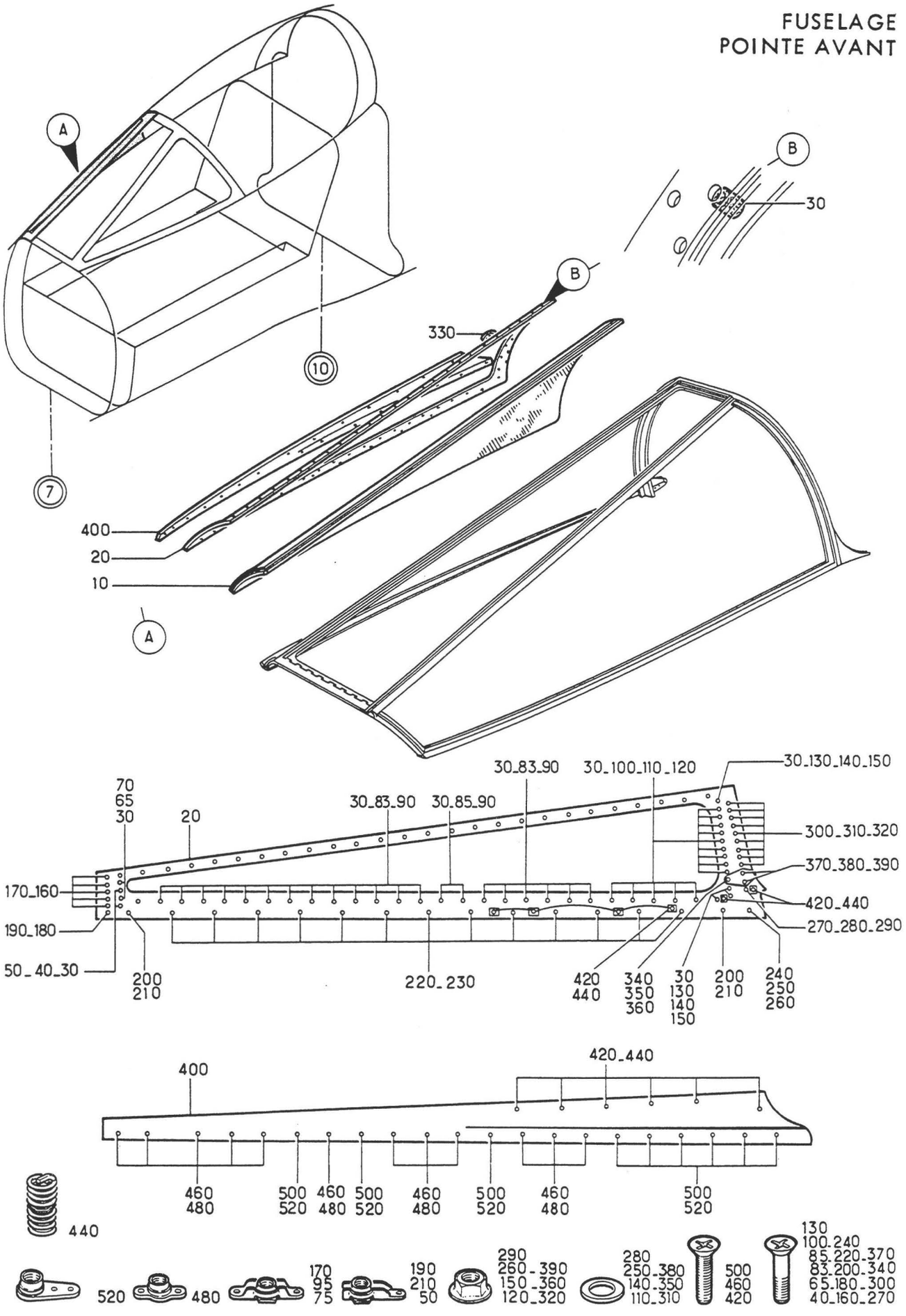

Planche 49 - TRANSPARENT PARE-BRISE LATERAL DROIT

Section : 11

Date : OCTOBRE 1975

PLANCHE REPERE	REFERENCE FABRICANT	DESCRIPTION 1234567	Qté	APP.	
49-					
+001A		TRANSPARENT PARE-BRISE LATERAL. . (D)(EIS 15-10-03A040)	RF	005130	R
+001C		TRANSPARENT PARE-BRISE LATERAL. . (M1431)(D)(EIS 15-10-03A040A)	RF	131999	R
010	121E26-122-00-2	.GLACE LATERALE (D) F0300	1	005130	R
010A	121E26-122-00-2 M1	.GLACE LATERALE (M1431)(D). F0300	1		R
020A	121A26-123-00-2	.COUVRE JOINT LATERAL ASSEMBLE. . (D) F0300	1		
030	FA1947-2	.....BAGUE CAOUTCHOUC. . . F0215	45		
040	CSP124-3-9	.....VIS K0999	2		
050	AJFHR93M	.....ECROU A RIVER F0224	2		
065	CSP124-3-10	.....VIS K0999	1		
075	LAHR93M	.....ECROU A RIVER F0224	2		
083	CSP124-3-9	.....VIS K0999	20		
085	CSP124-3-7	.....VIS K0999	2		
095	LAHR93M	.....ECROU A RIVER F0224	22		
100	CSP124-3-9	.....VIS K0999	14		
110	AN960-10L	.....RONDELLE. 88044	14		
120	PLH353M	.....ECROU HEXAGONAL . . . F0224	14		
130	CSP124-3-10	.....VIS K0999	4		
140	AN960-10L	.....RONDELLE. 88044	4		
150	PLH353M	.....ECROU HEXAGONAL . . . F0224	4		
160	CSP124-3-2	.....VIS K0999	5		
170	LAHR93M	.....ECROU A RIVER F0224	5		
180	CSP124-3-2	.....VIS K0999	1		
190	AJFHR93M	.....ECROU A RIVER F0224	1		
200	CSP124-3-4	.....VIS K0999	2		
210	AJFHR93M	.....ECROU A RIVER F0224	2		
220	CSP124-3-4	.....VIS K0999	13		
230	LAHR93M	.....ECROU A RIVER F0224	13		
240	CSP124-3-2	.....VIS K0999	1		
250	AN960-10L	.....RONDELLE. 88044	1		
260	PLH353M	.....ECROU HEXAGONAL . . . F0224	1		
270	CSP124-3-4	.....VIS K0999	1		
280	AN960-10L	.....RONDELLE. 88044	1		
290	PLH353M	.....ECROU HEXAGONAL . . . F0224	1		
300	CSP124-3-3	.....VIS K0999	9		
310	AN960-10L	.....RONDELLE. 88044	9		
320	PLH353M	.....ECROU HEXAGONAL . . . F0224	9		
330	121E26-120-02-0	.BUTEE LATERALE DE VERRIERE F0300	1		
340	CSP124-3-10	.....VIS K0999	1		
350	AN960-10L	.....RONDELLE. 88044	1		
360	PLH353M	.....ECROU HEXAGONAL . . . F0224	1		
370	CSP124-3-6	.....VIS K0999	2		
380	AN960-10L	.....RONDELLE. 88044	2		
390	PLH353M	.....ECROU HEXAGONAL . . . F0224	2		
400A	121A26-124-00-2	.CARENAGE PARE BRISE (D). . F0300	1		
420	NAS1102-08-5	.....VIS 80205	6		
440	3585-2CN0246	.....FILET RAPPORTE. . . . 91767	6		
460	NAS1102-08-8	.....VIS 80205	12		
480	GM908M	.....ECROU A RIVER F0224	12		
500	NAS1102-08-8	.....VIS 80205	9		
520	AJM908M	.....ECROU A RIVER F0224	9		

FUSELAGE
POINTE AVANT

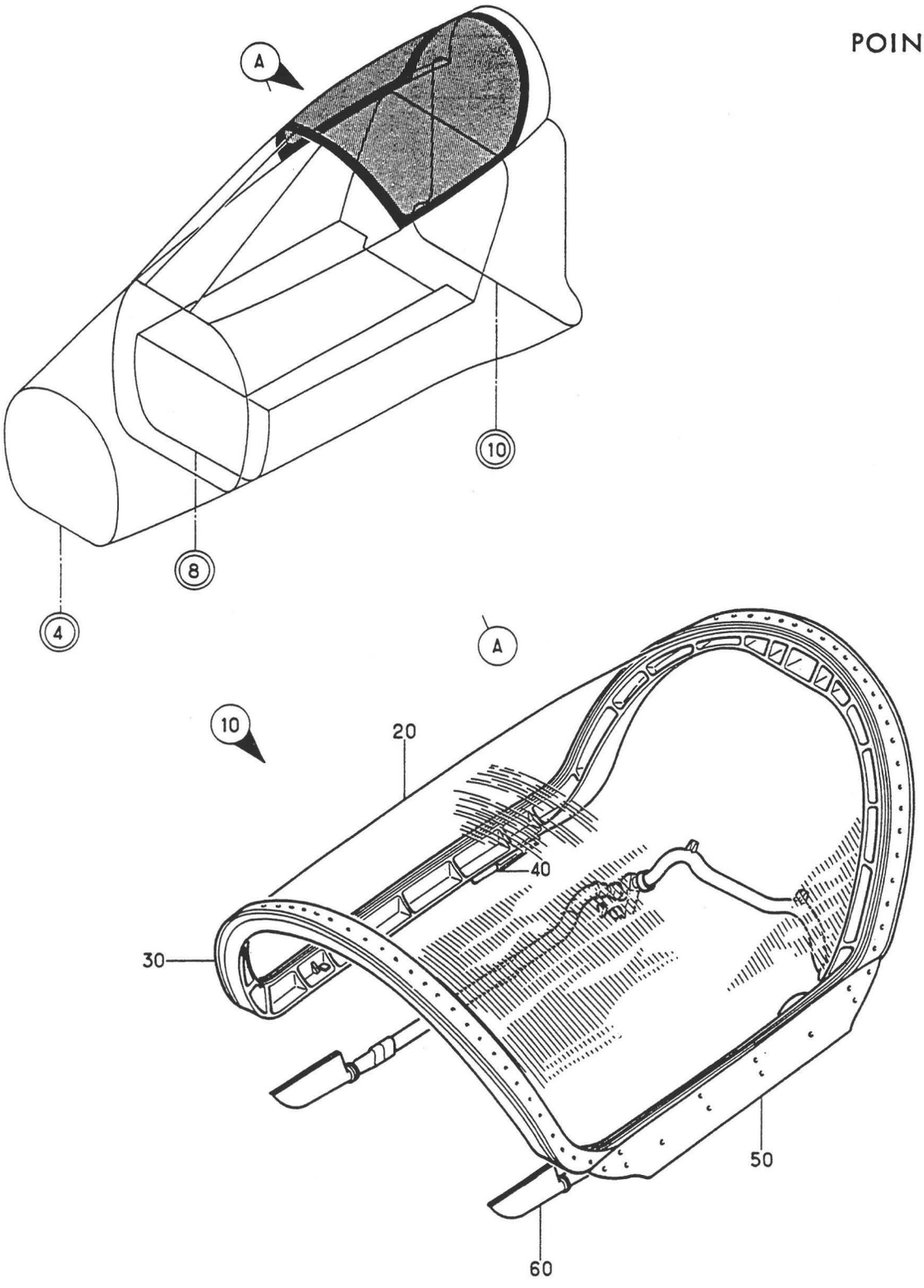

Planche 50 - ENSEMBLE VERRIERE

Section : 11

Date : NOVEMBRE 1973

PLANCHE REPERE	REFERENCE FABRICANT	DESCRIPTION 1234567	Qté	APP.	
50-					
+001E		ENSEMBLE VERRIERE . . . . . (EIS 15-10-03A050)	RF	005018	
+001F		ENSEMBLE VERRIERE (M440). . . . . (EIS 15-10-03A050A)	RF	019040	
+001G		ENSEMBLE VERRIERE (M724). . . . . (EIS 15-10-03A050B)	RF	041044	
+001H		ENSEMBLE VERRIERE (M744). . . . . (EIS 15-10-03A050C)	RF	045057	
+001J		ENSEMBLE VERRIERE (M777). . . . . (EIS 15-10-03A050D)	RF	058130	R
+001K		ENSEMBLE VERRIERE AVANT (M1431) . (EIS 15-10-03A050E)	RF	131999	R
010E	121A26-300-00-07	.VERRIERE MOBILE EQUIPEE. . F0300	1	005018	
010F		.VERRIERE MOBILE EQUIPEE (M440) .	1	019040	
010G	121A26-300-00-07M1	.VERRIERE MOBILE EQUIPEE (M724) . F0300	1	041044	
010H		.VERRIERE MOBILE EQUIPEE (M744) .	1	045057	
010J	121A26-300-00-07M2	.VERRIERE MOBILE EQUIPEE AVANT. . (M777) F0300	1	058130	R
010K		.VERRIERE MOBILE EQUIPEE AVANT. . (M1431)	1	131999	R
020D	121A26-300-00-0	..VERRIERE MOBILE F0300	1	005018	
020E		..VERRIERE MOBILE (M440).	1	019044	
020F		..VERRIERE MOBILE AVANT (M744). .	1	045057	
020G	121A26-300-00-0M2	..VERRIERE MOBILE AVANT (M777). . F0300	1	058130	R
020J	121A26-300-00-0M3	..VERRIERE MOBILE AVANT (M1431) F0300	1	131999	R
+030D		...STRUCTURE VERRIERE MOBILE. . . (VOIR 15-11-51A001)	1	005018	
+030E		...STRUCTURE VERRIERE MOBILE. . . (M440)(VOIR 15-11-51A001A)	1	019044	
+030F		...STRUCTURE VERRIERE MOBILE. . . (M744)(VOIR 15-11-51A001B)	1	045057	
+030G		...STRUCTURE VERRIERE MOBILE. . . (M777)(VOIR 15-11-51A001C)	1	058999	
+040B		...AMENAGEMENT VERRIERE MOBILE. . (VOIR 15-11-52A001)	1	005057	
+040C		...AMENAGEMENT VERRIERE MOBILE. . (M777)(VOIR 15-11-52A001A)	1	058999	
+050A		...VERRIERE MOBILE. . . . . (VOIR 15-11-53A001)	1	005130	R
+050C		...VERRIERE MOBILE (M1431). . . . (VOIR 15-11-53A001A)	1	131999	R
060B	121A71-313-00-0	..ENS TUYAUTERIE CONDITIONNEMENT. D'AIR F0300	RF	005040	
060C	121A71-312-00-0M2	..ENS TUYAUTERIE CONDITIONNEMENT. D'AIR (M724) F0300	RF	041999	

FUSELAGE
POINTE AVANT

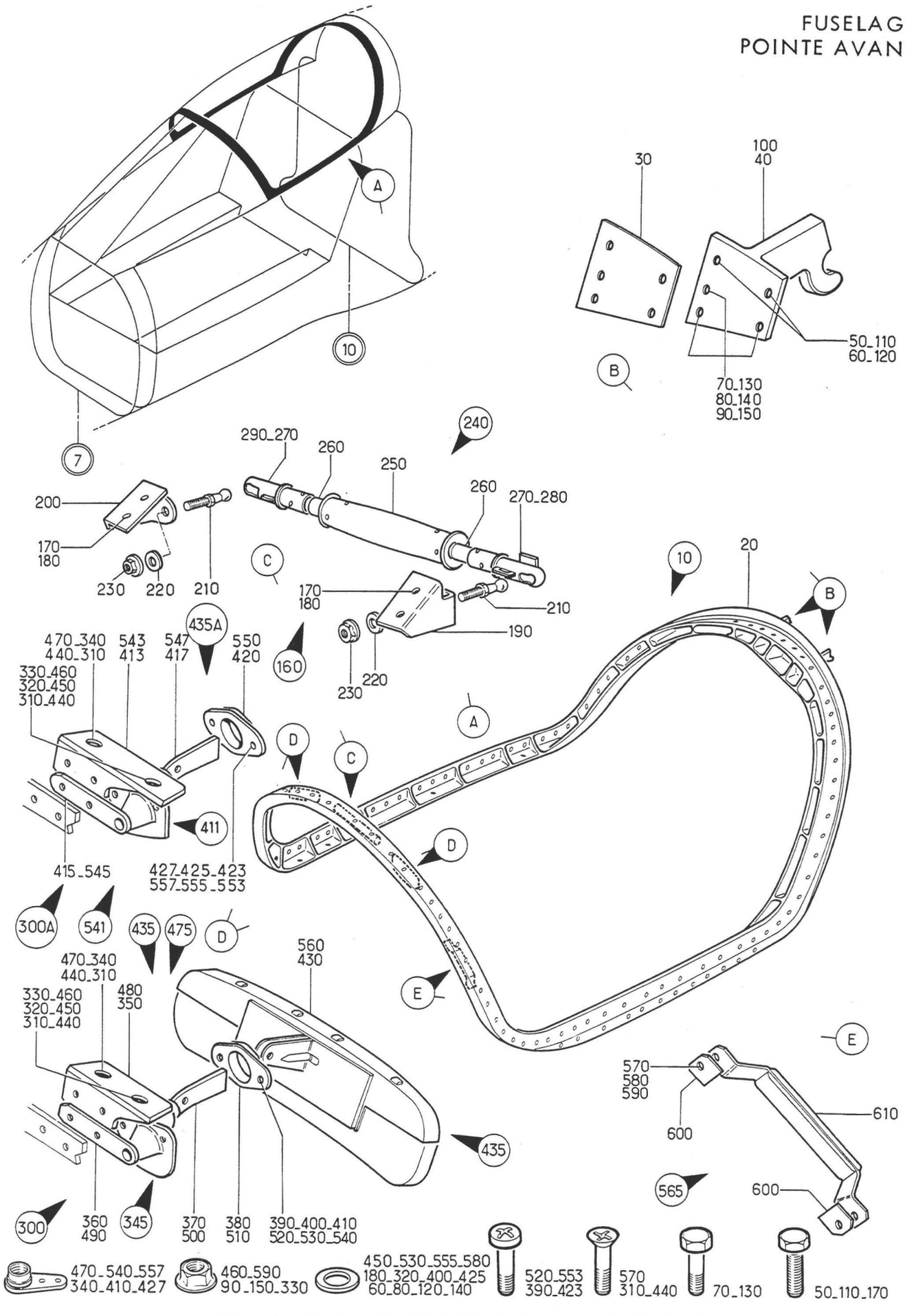

Planche 51A - STRUCTURE VERRIERE MOBILE

Section : 11

Date : OCTOBRE 1976

PLANCHE REPERE	REFERENCE FABRICANT	DESCRIPTION 1234567	Qté	APP.
51A				
+001		STRUCTURE VERRIERE MOBILE . . . . (EIS 15-11-50-030D)	RF	005018
+001A		STRUCTURE VERRIERE MOBILE (M440). (EIS 15-11-50-030E)	RF	019044
+001B		STRUCTURE VERRIERE MOBILE (M744). (EIS 15-11-50-030F)	RF	045057
+001C		STRUCTURE VERRIERE MOBILE (M777). (EIS 15-11-50-030G)	RF	058999
020	121A26-302-01-0	.CADRE DE VERRIERE. F0300	1	005057
020A	121A26-302-01-0 M1	.CADRE DE VERRIERE (M777) . F0300	1	058999
030	121E26-402-21-0	.CALE DE REGLAGE. F0300	2	
040	121E26-402-02-1	.FERRURE D'ARTICULATION VERRIERE. (G) F0300	1	
050	AJ4104-4-14W	......VIS F0300	2	
060	AJ4304-416L	......RONDELLE PLATE. . . . F0300	2	
070	AJ4103-4-9H	......VIS F0300	3	
080	AJ4304-416L	......RONDELLE PLATE. . . . F0300	6	
090	PLH354M	......ECROU HEXAGONAL . . . F0224	3	
100	121E26-402-02-2	.FERRURE D'ARTICULATION VERRIERE. (D) F0300	1	
110	AJ4104-4-14W	......VIS F0300	2	
120	AJ4304-416L	......RONDELLE PLATE. . . . F0300	2	
130	AJ4103-4-9H	......VIS F0300	3	
140	AJ4304-416L	......RONDELLE PLATE. . . . F0300	6	
150	PLH354M	......ECROU HEXAGONAL . . . F0224	3	
160	121E26-304-00-0	.DISPOSITIF D'ENTR'OUVERTURE. . . F0300	1	005018
160A		.DISPOSITIF D'ENTR'OUVERTURE. . . (M440)	1	019999
170	AJ4104-3-7	......VIS F0300	4	
180	AJ4304-10L	......RONDELLE PLATE. . . . F0300	4	
190	121E26-304-01-1	..FERRURE SUPPORT ROTULE (G). . . F0300	1	
200	121E26-304-01-2	..FERRURE SUPPORT ROTULE (D). . . F0300	1	
210	965-04	..ROTULE. F0180	2	
220	AN960-10L	......RONDELLE. 88044	2	
230	PLH353M	......ECROU HEXAGONAL . . . F0224	2	
240	121E26-305-00-0	..BIELLE DE RETENUE F0300	1	005018
240A	121E26-305-00-0 M1	..BIELLE DE RETENUE (M440). F0300	1	019999
250	121E26-305-04-0	...CORPS DE BIELLE. F0300	1	
260	121E26-305-03-0	...MANCHON DE RACCORDEMENT. F0300	2	
270	K9-41	...EMBOUT F0180	2	005018
280	K9-41-1-2VD	...EMBOUT (M440). F0180	1	019999
290	K9-41	...EMBOUT (M440). F0180	1	019999
300	121E26-307-00-1	.SUPPORT DE RETROVISEUR (G) F0300	1	005044
300A	121E26-307-00-1 M2	.SUPPORT DE RETROVISEUR (M744)(G) F0300	1	045999
310	AJ4116-3-13	......VIS F0300	RF	
320	AJ4304-10L	......RONDELLE PLATE. . . . F0300	RF	
330	PLH353M	......ECROU HEXAGONAL . . . F0224	RF	
340	AJM93M	......ECROU A RIVER F0224	RF	

PLANCHE REPERE	REFERENCE FABRICANT	DESCRIPTION 1234567	Qté	APP.	
51A					
345	121E26-307-01-17	..CAGE DE ROTULE EQUIPEE (G). . . F0300	1	005044	
350	121E26-307-05-1	...SUPPORT (G). F0300	1	005044	
360	121E26-307-01-1	...CAGE DE ROTULE (G) . . . F0300	1	005044	
370	121E26-307-03-0	...ROTULE F0300	1	005044	
380	121E26-307-02-0	...BRIDE DE SERRAGE F0300	1	005044	
390	CSP101-08-3	......VIS K0999	2	005044	
400	AN960-8	......RONDELLE. 88044	2	005044	
410	AJ908M	......ECROU A RIVER F0224	2	005044	
411	121E26-307-01-17M2	..CAGE DE ROTULE EQUIPEE (M744) (G) . F0300	1	045999	R
413	121E26-307-15-1	...SUPPORT (M744)(G). . . . F0300	1	045999	R
415	121E26-307-01-1M1	...CAGE DE ROTULE (M744)(G) F0300	1	045999	R
417	121E26-307-03-0	...ROTULE F0300	1	045999	R
420	121E26-307-02-0	...BRIDE DE SERRAGE F0300	1	045999	R
423	CSP101-08-3	......VIS K0999	2	045999	R
425	AN960-8	......RONDELLE. 88044	2	045999	R
427	AJ908M	......ECROU A RIVER F0224	2	045999	R
430	P47LA	..RETROVISEUR SPECIAL . . . F0361	1	005044	
430A	P47M	..RETROVISEUR SPECIAL (M744). . . F0361	1	045999	
435	121E26-307-00-2	.SUPPORT DE RETROVISEUR (D) F0300	1	005044	
435A	121E26-307-00-2M2	.SUPPORT DE RETROVISEUR (D) F0300	1	045999	
440	AJ4116-3-13	......VIS F0300	RF		
450	AJ4304-10L	......RONDELLE PLATE. . . . F0300	RF		
460	PLH353M	......ECROU HEXAGONAL . . . F0224	RF		
470	AJM93M	......ECROU A RIVER F0224	RF		
475	121E26-307-01-27	..CAGE DE ROTULE EQUIPEE (D). . . F0300	1	005044	
480	121E26-307-05-2	...SUPPORT (D). F0300	1	005044	
490	121E26-307-01-2	...CAGE DE ROTULE (D) . . . F0300	1	005044	
500	121E26-307-03-0	...ROTULE F0300	1	005044	
510	121E26-307-02-0	...BRIDE DE SERRAGE F0300	1	005044	
520	CSP101-08-3	......VIS K0999	2	005044	
530	AN960-8	......RONDELLE. 88044	2	005044	
540	AJ908M	......ECROU A RIVER F0224	2	005044	
541	121E26-307-01-27M2	..CAGE DE ROTULE EQUIPEE (M744) (D) . F0300	1	045999	R
543	121E26-307-15-2	...SUPPORT (M744)(D). . . . F0300	1	045999	R
545	121E26-307-01-0M1	...CAGE DE ROTULE (M744)(D) F0300	1	045999	R
547	121E26-307-03-0	...ROTULE F0300	1	045999	R
550	121E26-307-02-0	...BRIDE DE SERRAGE F0300	1	045999	R
553	CSP101-08-3	......VIS K0999	2	045999	
555	AN960-8	......RONDELLE. 88044	2	045999	
557	AJ908M	......ECROU A RIVER F0224	2	045999	
560	P47LA	..RETROVISEUR SPECIAL . . . F0361	1	005044	
560A	P47M	..RETROVISEUR SPECIAL (M744). . . F0361	1	045999	
565	121E26-308-00-0	.POIGNEE MANOEUVRE VERRIERE (G) . F0300	1		
570	AJ4116-3-5	......VIS F0300	2		

PLANCHE REPERE	REFERENCE FABRICANT	DESCRIPTION 1234567	Qté	APP.
51A				
580	AN960-10L	......RONDELLE. 88044	2	
590	PLH353M	......ECROU HEXAGONAL . . . F0224	2	
600	121E26-308-01-0	..PLAQUE ENTRETOISE SUPPORT . . . RETROVISEUR F0300	2	
610	121E26-309-00-0	..POIGNEE RIGIDE. F0300	1	

FUSELAGE
POINTE AVANT

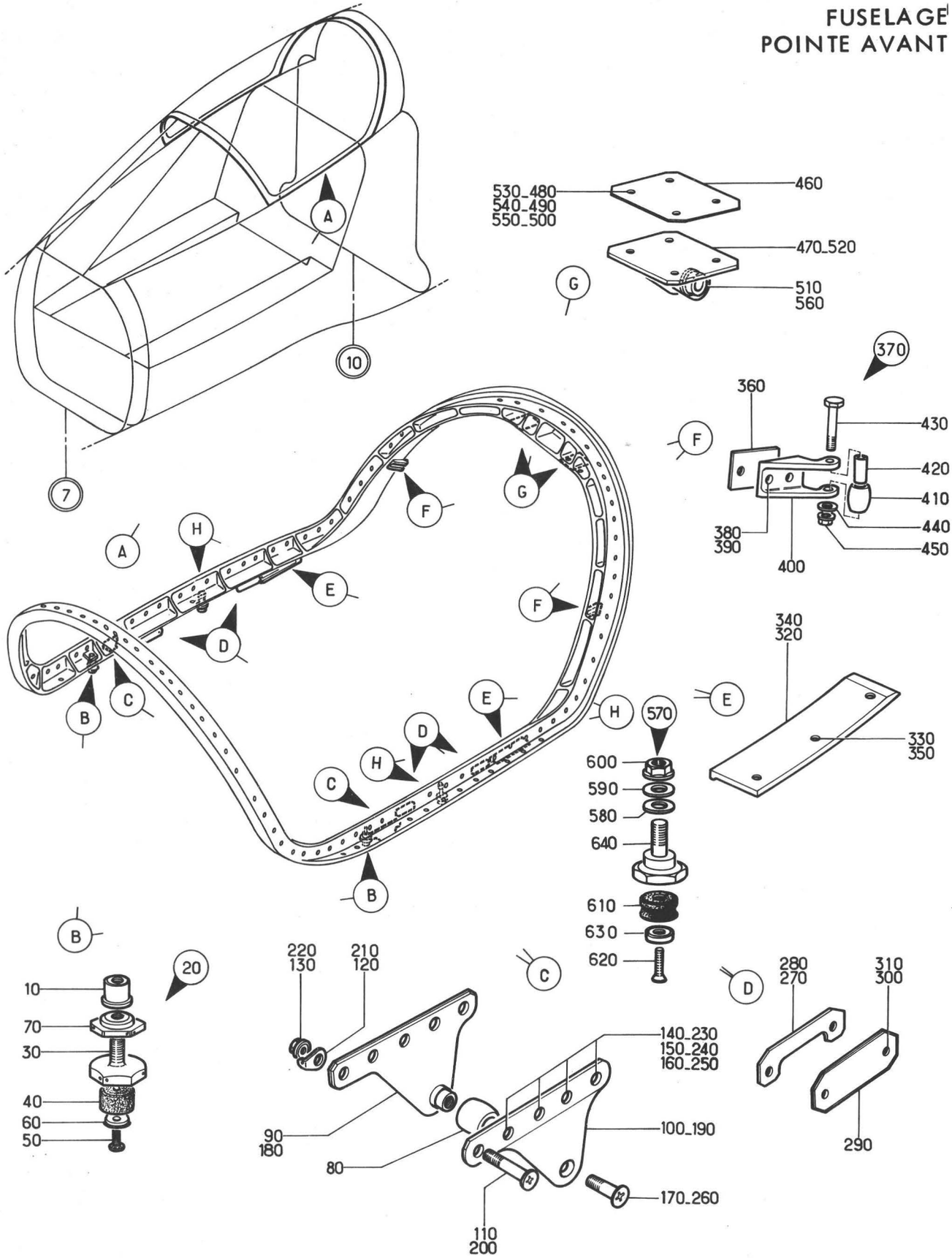

Planche 52A - AMENAGEMENT VERRIERE MOBILE

Section : 11

Date : DECEMBRE 1978

PLANCHE REPERE	REFERENCE FABRICANT	DESCRIPTION 1234567	Qté	APP.	
52A					
+001		AMENAGEMENT VERRIERE MOBILE . . . (EIS 15-11-50-040B)	RF	005057	
+001A		AMENAGEMENT VERRIERE MOBILE . . . (M777)(EIS 15-11-50-040C)	RF	058999	
010	121E26-302-12-0	.BAGUE EPAULEE. F0300	2		
020	121E26-302-14-07	.BUTEE VERTICALE EQUIPEE. . F0300	2		
030	121E26-302-14-0	..BUTEE VERTICALE F0300	1		
040	121E26-302-16-0	..TAMPON CAOUTCHOUC F0300	1		R
050	NAS1102-08-9	......VIS 80205	1		
060	121E26-302-15-0	......RONDELLE. F0300	1		
070	121E26-302-17-0	..ECROU F0300	1		
080	121E26-302-05-0	.GALET. F0300	2		
090	121E26-302-03-1	.FLASQUE INTERIEUR DE VERRIERE. . (G) F0300	1		
100	121E26-302-04-1	.FLASQUE EXTERIEUR DE VERRIERE. . (G) F0300	1		
110	AJ4116-3-11	......VIS F0300	1		
120	121E26-302-07-0	......RONDELLE FREIN SPECIALE . . F0300	1		
130	PLH353M	......ECROU HEXAGONAL . . . F0224	1		
140	AJ4116-3-11	......VIS F0300	4		
150	AJ4304-10L	......RONDELLE PLATE. . . . F0300	4		
160	PLH353M	......ECROU HEXAGONAL . . . F0224	4		
170	121E26-302-06-0	......VIS F0300	1		
180	121E26-302-03-2	.FLASQUE INTERIEUR DE VERRIERE. . (D) F0300	1		
190	121E26-302-04-2	.FLASQUE EXTERIEUR DE VERRIERE. . (D) F0300	1		
200	AJ4116-3-11	......VIS F0300	1		
210	121E26-302-07-0	......RONDELLE FREIN SPECIALE . . F0300	1		
220	PLH353M	......ECROU HEXAGONAL . . . F0224	1		
230	AJ4116-3-11	......VIS F0300	4		
240	AJ4304-10L	......RONDELLE PLATE. . . . F0300	4		
250	PLH353M	......ECROU HEXAGONAL . . . F0224	4		
260	121E26-302-06-0	......VIS F0300	1		
270	121E26-302-20-0	.CALE DE REGLAGE. F0300	2		
280	121E26-402-23-0	.CALE DE REGLAGE. F0300	2		
290	121E26-302-19-0	.BUTEE LATERALE DE VERRIERE F0300	4		
300	AJ4104-3-10W	......VIS F0300	8		
310	AJ4304-10L	......RONDELLE PLATE. . . . F0300	8		
320	121E26-402-22-1	.PLATINE CADRE VERRIERE ARRIERE . (G) F0300	1		
330	AJ4117-3-10	......VIS F0300	3		
340	121E26-402-22-2	.PLATINE CADRE VERRIERE ARRIERE . (D) F0300	1		
350	AJ4117-3-10	......VIS F0300	3		
360	121E26-402-24-0	.CALE DE REGLAGE. F0300	2		
370	121E26-402-13-07	.SUPPORT GALET EQUIPE . . . F0300	2		
380	AJ4104-3-10W	......VIS F0300	4		
390	AJ4304-10L	......RONDELLE PLATE. . . . F0300	4		
400	121E26-402-13-0	..SUPPORT GALET F0300	1		

PLANCHE REPERE	REFERENCE FABRICANT	DESCRIPTION 1234567	Qté	APP.	
52A					
410	121E26-005-06-0	..GALET F0300	1		
420	121E26-005-07-0	..BAGUE ENTRETOISE. F0300	1		
430	NAS1303-16	.....VIS 80205	1		
440	AJ4304-10L	.....RONDELLE PLATE. . . . F0300	1		
450	PLH353M	.....ECROU HEXAGONAL . . . F0224	1		
460	121E26-402-10-0	.PLAQUE ENTRETOISE. F0300	2		
470	121E26-402-09-17	.FERRURE D'ATTACHE EQUIPEE (G). . F0300	1		
480	AJ4103-3-7	.....VIS F0300	4		
490	AJ4304-10L	.....RONDELLE PLATE. . . . F0300	4		
500	PLH353M	.....ECROU HEXAGONAL . . . F0224	4		
510	121E26-302-11-0	..DOUILLE LISSE F0300	2		
520	121E26-402-09-27	.FERRURE D'ATTACHE EQUIPEE (D). . F0300	1		
530	AJ4103-3-7	.....VIS F0300	4		
540	AJ4304-10L	.....RONDELLE PLATE. . . . F0300	4		
550	PLH353M	.....ECROU HEXAGONAL . . . F0224	4		
560	121E26-302-11-0	..DOUILLE LISSE F0300	2		
570	121E26-302-18-07	.BUTEE VERTICALE EQUIPEE (M777) . F0300	2	058999	
580	MS20002C5	..RONDELLE (M777) 96906	1	058999	R
580A	SUPPRIME				R
590	AN960-516	..RONDELLE (M777) 88044	1	058999	R
600	PLH355M	..ECROU HEXAGONAL (M777). . F0224	1	058999	R
610	121E26-302-35-0	..TAMPON (M777) F0300	1	058999	
620	NAS1102-08-9	..VIS (M777). 80205	1	058999	R
630	121E26-302-15-0	..RONDELLE (M777) F0300	1	058999	R
640	121E26-302-18-0	..BUTEE VERTICALE (M777). . F0300	1	058999	

FUSELAGE
POINTE AVANT

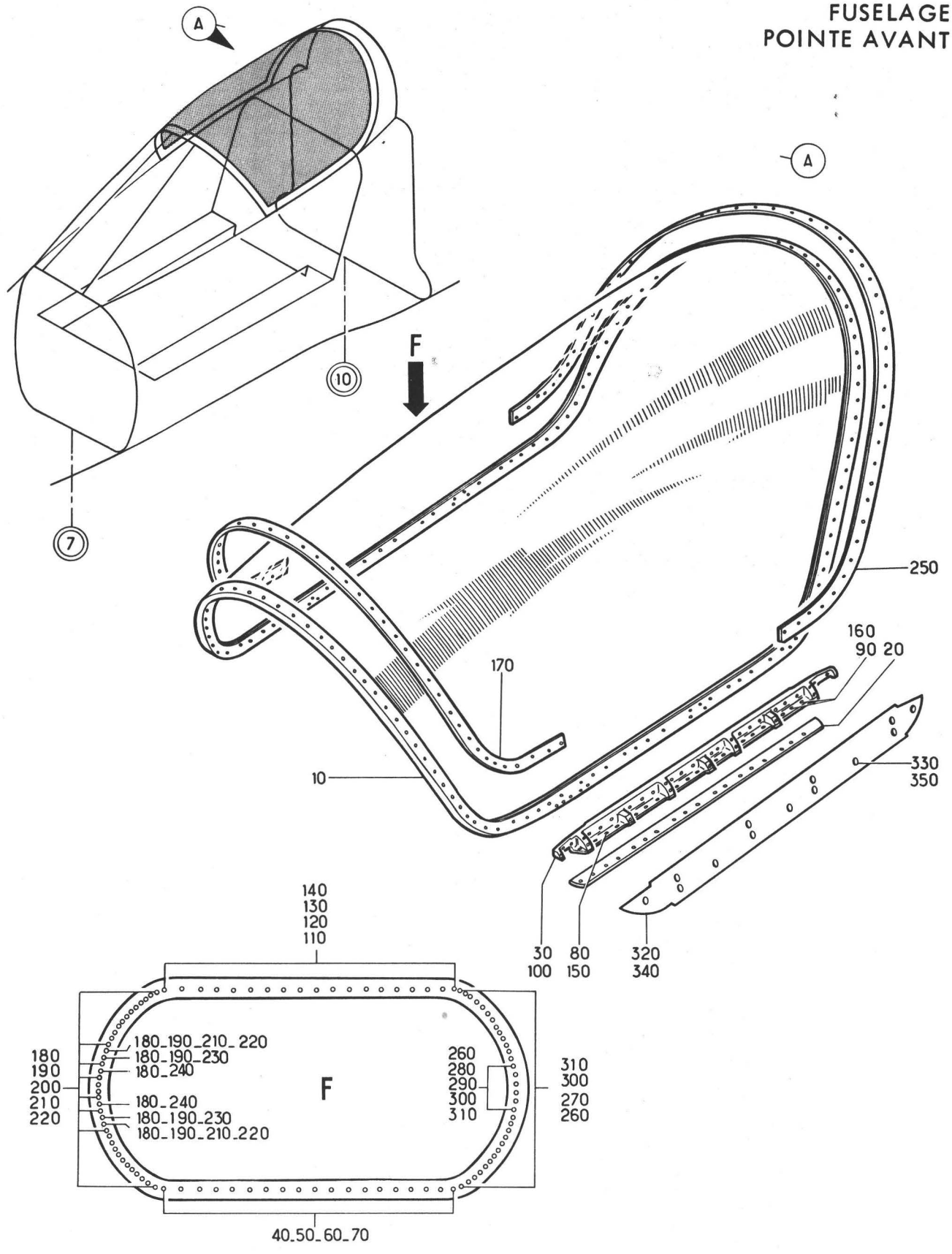

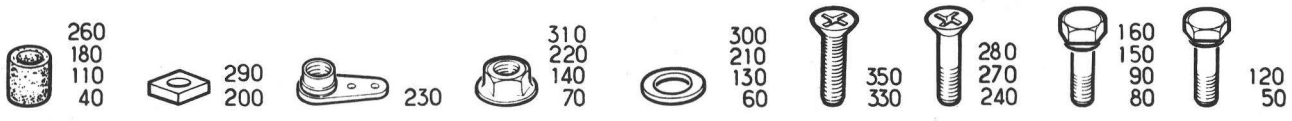

Planche 53A - VERRIERE MOBILE

Section : 11

Date : OCTOBRE 1975

PLANCHE REPERE	REFERENCE FABRICANT	DESCRIPTION 1234567		Qté	APP.	
53A						
+001		VERRIERE MOBILE . . . . . (EIS 15-11-50-050A)		RF	005130	R
+001A		VERRIERE MOBILE . . . . . (EIS 15-11-50-050C)		RF	131999	R
010	121A26-301-00-0	.TRANSPARENT DE VERRIERE. .	F0300	1	005130	R
010A	121A26-301-00-0 M1	.TRANSPARENT DE VERRIERE (M1431).	F0300	1		R
020	121A26-300-11-0	.PLAQUE ENTRETOISE.	F0300	2		
030	121A26-300-03-1	.COUVRE JOINT INFERIEUR (G)	F0300	1		
040	FA1947-3	......BAGUE CAOUTCHOUC. . .	F0215	19		
050	AJ4103-3-14	......VIS	F0300	19		
060	AJ4304-10L	......RONDELLE PLATE. . . .	F0300	19		
070	PLH353M	......ECROU HEXAGONAL . . .	F0224	19		
080	AJ4104-3-8	......VIS	F0300	13		
090	AJ4104-08-8	......VIS	F0300	2		
100	121A26-300-03-2	.COUVRE JOINT INFERIEUR (D)	F0300	1		
110	FA1947-3	......BAGUE CAOUTCHOUC. . .	F0215	19		
120	AJ4103-3-14	......VIS	F0300	19		
130	AJ4304-10L	......RONDELLE PLATE. . . .	F0300	19		
140	PLH353M	......ECROU HEXAGONAL . . .	F0224	19		
150	AJ4104-3-8	......VIS	F0300	13		
160	AJ4104-08-8	......VIS	F0300	2		
170	121A26-300-01-0 M1	.COUVRE JOINT AVANT	F0300	1		
180	FA1947-3	......BAGUE CAOUTCHOUC. . .	F0215	36		
190	AJ4116-3-13	......VIS	F0300	34		
200	121E26-300-12-0	......PLAQUE ENTRETOISE . .	F0300	30		
210	AJ4304-10L	......RONDELLE PLATE. . . .	F0300	32		
220	PLH353M	......ECROU HEXAGONAL . . .	F0224	32		
230	AJM93M	......ECROU A RIVER	F0224	2		
240	AJ4116-3-9	......VIS	F0300	2		
250	121A26-300-02-0 M1	.COUVRE JOINT ARRIERE . . .	F0300	1		
260	FA1947-3	......BAGUE CAOUTCHOUC. . .	F0215	34		
270	AJ4116-3-11	......VIS	F0300	32		
280	AJ4116-3-13	......VIS	F0300	2		
290	121E26-300-12-0	......PLAQUE ENTRETOISE . .	F0300	2		
300	AJ4304-10L	......RONDELLE PLATE. . . .	F0300	34		
310	PLH353M	......ECROU HEXAGONAL . . .	F0224	34		
320	121A26-300-10-1 M1	.CARENAGE DE VERRIERE (G) .	F0300	1		
330	NAS1102-08-5	......VIS	80205	12		
340	121A26-300-10-2 M1	.CARENAGE DE VERRIERE (D) .	F0300	1		
350	NAS1102-08-5	......VIS	80205	12		

FUSELAGE
POINTE AVANT

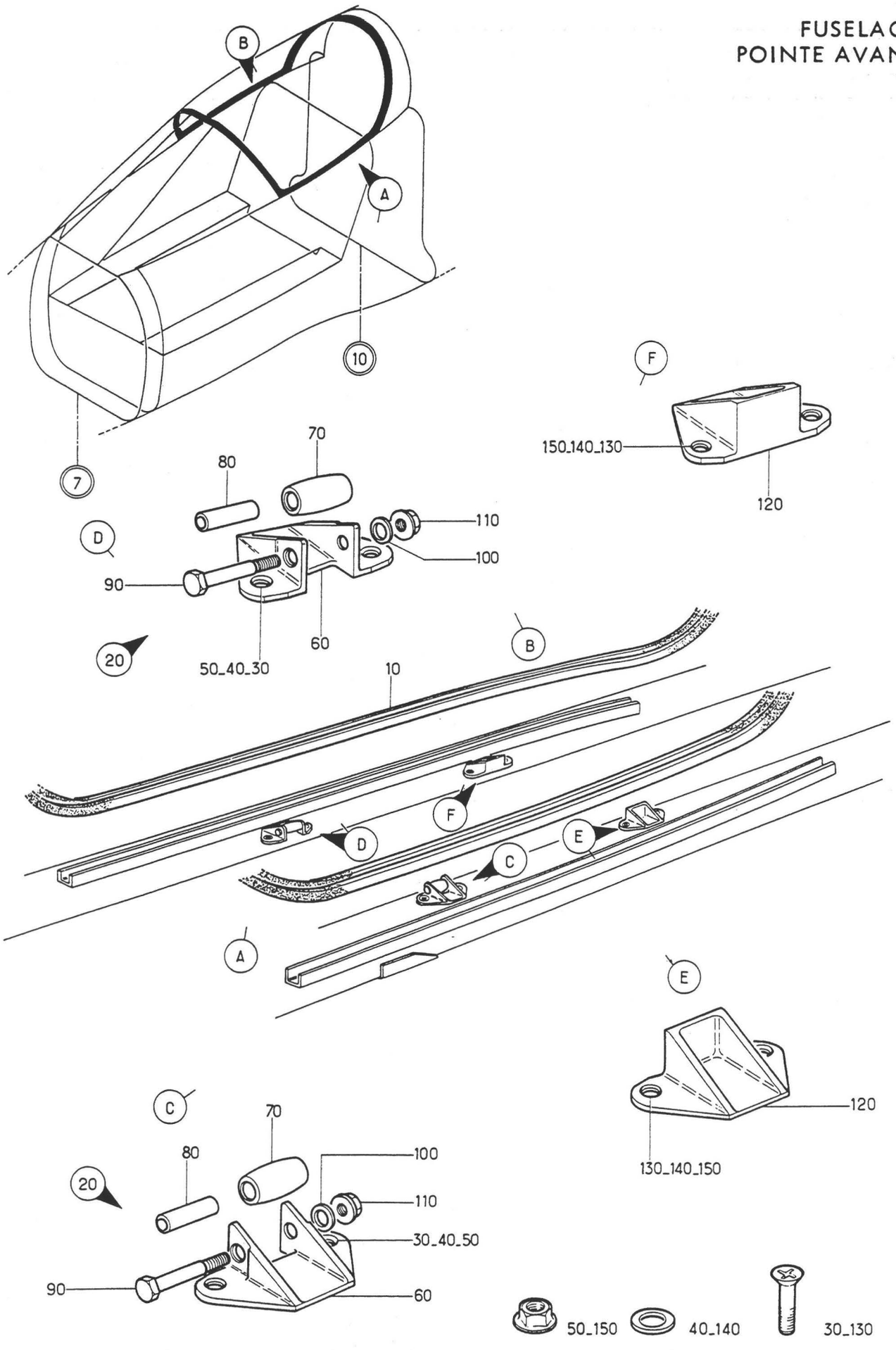

Planche 58A - EQUIPEMENT SUR CAISSON VERRIERE

Section : 11

Date : NOVEMBRE 1973

PLANCHE REPERE	REFERENCE FABRICANT	DESCRIPTION 1234567	Qté	APP.	
58A					
+001		EQUIPEMENT SUR CAISSON VERRIERE . (EIS 15-10-03A060)	RF	005010	
+001A		EQUIPEMENT SUR CAISSON VERRIERE . (M413)(EIS 15-10-03A060A)	RF	011070	
+001B		EQUIPEMENT SUR CAISSON VERRIERE . (M880-897)(EIS 15-10-03A060B)	RF	071999	
010	121A26-001-00-0	.JOINT GONFLABLE. F0300	1	005010	
010A	121A26-001-00-0 M1	.JOINT GONFLABLE (M413) . . F0300	1	011070	
010B	121A26-001-00-0 M2	.JOINT GONFLABLE (M880-897) F0300	1	071999	R
	OU				
010C	AR0380	.JOINT GONFLABLE (M880) . . F0276	1	071999	R
	OU				
010D	200858	.JOINT GONFLABLE (M897) . . F0238	1	071999	R
020	121E26-005-05-0 7	.SUPPORT DE GALET EQUIPE. . F0300	2		
030	CSP124-3-2	......VIS K0999	4		
040	AN960-10L	......RONDELLE. 88044	4		
050	PLH353M	......ECROU HEXAGONAL . . . F0224	4		
060	121E26-005-05-0	..FERRURE SUPPORT GALET . . F0300	1		
070	121E26-005-06-0	..GALET F0300	1		
080	121E26-005-07-0	..BAGUE ENTRETOISE. F0300	1		
090	121E26-005-08-0	......AXE FILETE A TETE . . F0300	1		
100	AN960-10L	......RONDELLE. 88044	1		
110	PLH353M	......ECROU HEXAGONAL . . . F0224	1		
120	121E26-005-04-0	.BUTEE DE VERRIERE. F0300	2		
130	CSP124-3-2	......VIS K0999	4		
140	AN960-10L	......RONDELLE. 88044	4		
150	PLH353M	......ECROU HEXAGONAL . . . F0224	4		

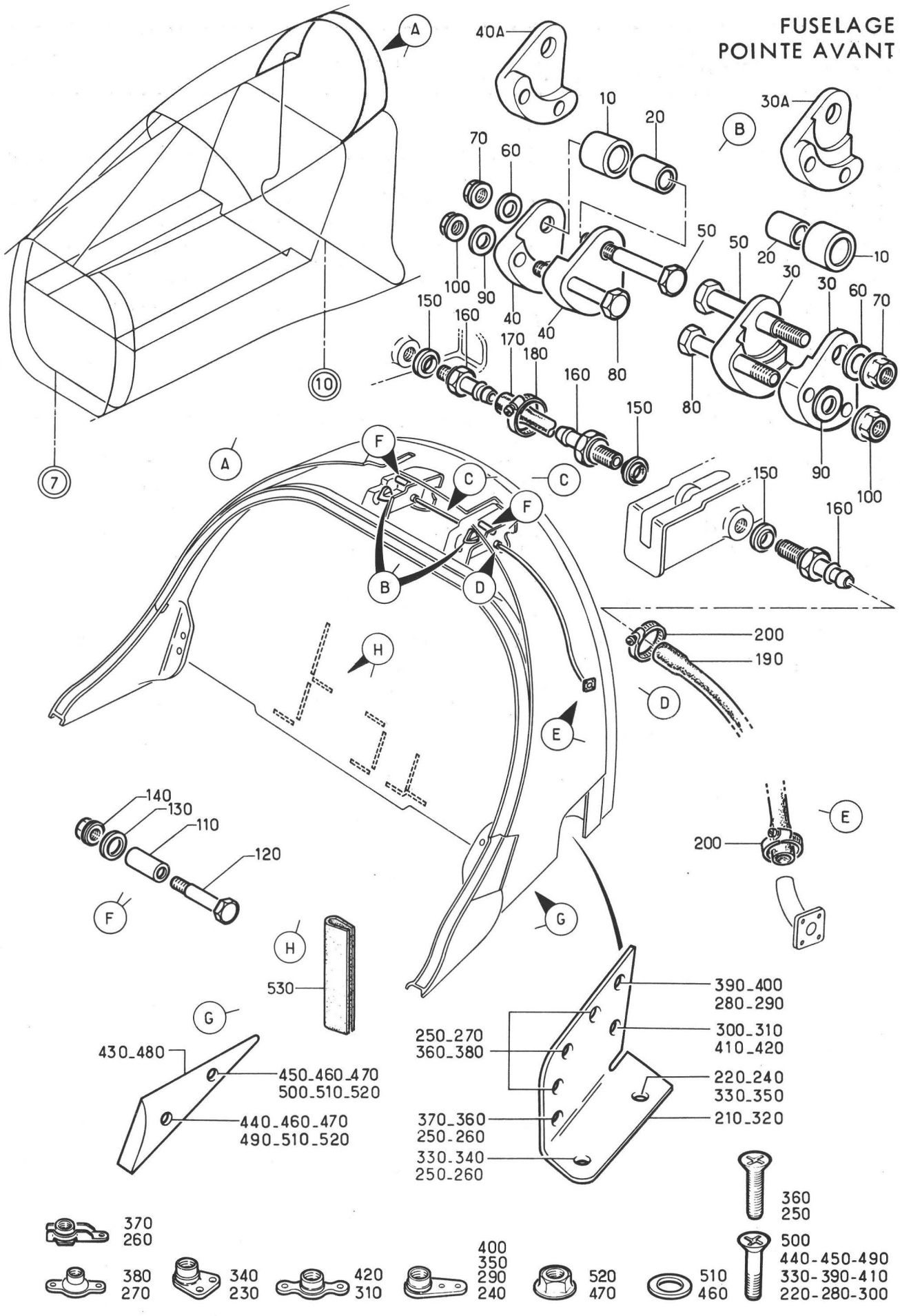

Planche 62 - ELEMENTS DEMONTABLES STRUCTURE FIXE

Section : 11

Date : MARS 1989

PLANCHE REPERE	REFERENCE FABRICANT	DESCRIPTION 1234567	Qté	APP.	
62-					
+001A		ELEMENTS DEMONTABLES STRUCTURE. . FIXE (EIS 15-10-03A070)	RF	005130	R
+001C		ELEMENTS DEMONTABLES STRUCTURE. . FIXE (M1290)(EIS 15-10-03A070A)	RF	131999	R
010	121E26-500-29-0	.GALET. F0300	2		
020	121E26-500-30-0	.BAGUE ENTRETOISE F0300	2		
030	121E26-500-03-0	.APPUI DE FERRURE D'ARTICULATION. F0300	2	005130	R
030A	121E26-500-03-0 M1	.APPUI DE FERRURE D'ARTICULATION. (M1290) F0300	2	131999	R
040	121E26-500-04-0	.APPUI DE FERRURE D'ARTICULATION. F0300	2	005130	R
040A	121E26-500-04-0 M1	.APPUI DE FERRURE D'ARTICULATION. (M1290) F0300	2	131999	R
050	AJ4131F21BEM	.AXE FILETE PLEIN F0300	2		
060	AN960-416	.RONDELLE 88044	2		
070	PLH354M	.ECROU HEXAGONAL. F0224	2		
080	AJ4131E21BEM	.AXE FILETE PLEIN F0300	4		
090	AN960-416	.RONDELLE 88044	4		
100	PLH354M	.ECROU HEXAGONAL. F0224	4		
110	121E26-600-17-0	.BAGUE ENTRETOISE F0300	2		
120	AJ4131D21BEM	.AXE FILETE PLEIN F0300	2		
130	AN960-10L	.RONDELLE 88044	2		
140	PLH353M	.ECROU HEXAGONAL. F0224	2		
150	BSA6-4PC851A	.BAGUE BS F0229	3		
160	121E26-600-16-0	.RACCORD DROIT DE BOSSAGE . F0300	3		
170	121E26-600-20-0	.TUBE D'EVACUATION. F0300	1		
180	MICR007011	.COLLIER. F2560	2		
190	121E26-600-21-0	.TUBE D'EVACUATION. F0300	1		
200	MICR007011	.COLLIER. F2560	2		
210	121E26-600-09-1	.COUVERCLE D'ACCES (G). . . F0300	1		
220	CSP124-3-2	.....VIS K0999	2		
230	BJM93M	.....ECROU A RIVER F0224	1		
240	AJM93M	.....ECROU A RIVER F0224	1		
250	NAS1102-08-8	.....VIS 80205	4		
260	AJFHR908M	.....ECROU A RIVER F0224	1		
270	LAHR908M	.....ECROU A RIVER F0224	3		
280	CSP124-3-3	.....VIS K0999	1		
290	AJ93M	.....ECROU A RIVER F0224	1		
300	CSP124-3-2	.....VIS K0999	1		
310	G93M	.....ECROU A RIVER F0224	1		
320	121E26-600-09-2	.COUVERCLE D'ACCES (D). . . F0300	1		
330	CSP124-3-2	.....VIS K0999	2		
340	BJM93M	.....ECROU A RIVER F0224	1		
350	AJM93M	.....ECROU A RIVER F0224	1		
360	NAS1102-08-8	.....VIS 80205	4		
370	AJFHR908M	.....ECROU A RIVER F0224	1		
380	LAHR908M	.....ECROU A RIVER F0224	3		
390	CSP124-3-3	.....VIS K0999	1		
400	AJ93M	.....ECROU A RIVER F0224	1		
410	CSP124-3-2	.....VIS K0999	1		
420	G93M	.....ECROU A RIVER F0224	1		
430	121E26-600-14-1	.CARENAGE ARRIERE PARTIE FIXE . . VERRIERE (G) F0300	1		

PLANCHE REPERE	REFERENCE FABRICANT	DESCRIPTION 1234567	Qté	APP.
62-				
440	CSP124-3-6	.....VIS K0999	1	
450	CSP124-3-4	.....VIS K0999	1	
460	AN960-10L	.....RONDELLE. 88044	2	
470	PLH353M	.....ECROU HEXAGONAL . . . F0224	2	
480	121E26-600-14-2	.CARENAGE ARRIERE PARTIE FIXE . . VERRIERE (D) F0300	1	
490	CSP124-3-6	.....VIS K0999	1	
500	CSP124-3-4	.....VIS K0999	1	
510	AN960-10L	.....RONDELLE. 88044	2	
520	PLH353M	.....ECROU HEXAGONAL . . . F0224	2	
530	107N0IR	.PROFILE. F0061	SB	

FUSELAGE
POINTE AVANT

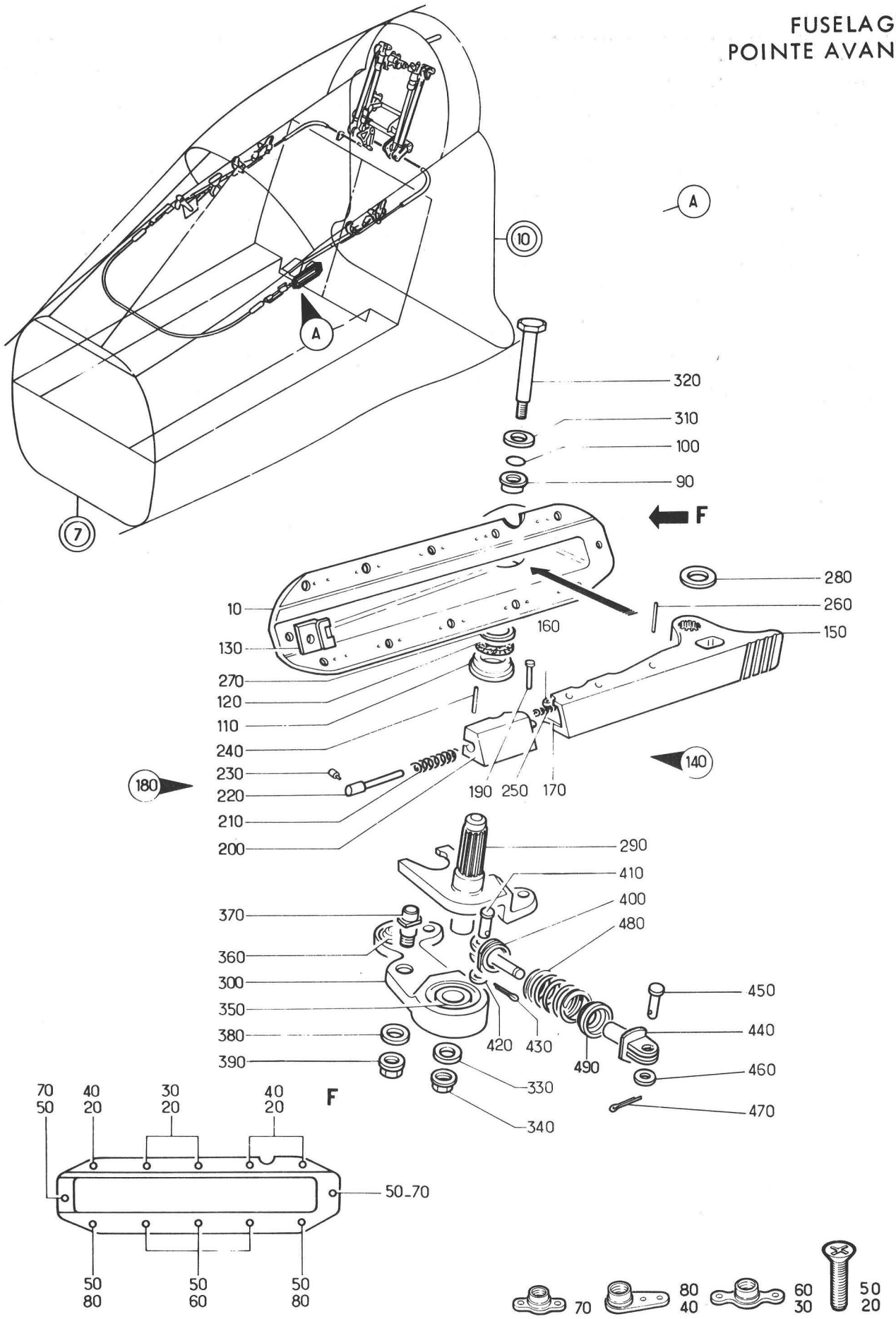

Planche 63 - POIGNEE EXTERIEURE

Section : 11

Date : OCTOBRE 1975

PLANCHE REPERE	REFERENCE FABRICANT	DESCRIPTION 1 2 3 4 5 6 7	Qté	APP.	
63-					
+001B	121A26-745-00-0	POIGNEE EXTERIEURE. . . . . F0300 (EIS 15-10-03A080)	RF	005130	
+001C	121A26-745-00-0 M1	POIGNEE EXTERIEURE (M1072). . . . F0300 (EIS 15-10-03A080A)	RF	131999	
010A	121A26-745-01-0	.BOITIER ETANCHE. F0300	1		
020	NAS1102-08-10	.....VIS 80205	5		
030	G908M	.....ECROU A RIVER F0224	2		
040	AJ908M	.....ECROU A RIVER F0224	3		
050	NAS1102-08-9	.....VIS 80205	7		
060	G908M	.....ECROU A RIVER F0224	3		
070	GM908M	.....ECROU A RIVER F0224	2		
080	AJ908M	.....ECROU A RIVER F0224	2		
090	121E26-740-07-0	.DOUILLE LISSE. F0300	1		
100	JF4-6N803A	.BAGUE. F0229	1		
110	121E26-740-06-0	.DOUILLE LISSE. F0300	1		
120	JF4-9AN803A	.BAGUE. F0229	1		
130	121E26-740-03-0	.GACHE. F0300	1		
140B	121A26-746-00-0	.POIGNEE EXTERIEURE EQUIPEE F0300	1	005130	
140C	121A26-746-00-0 M1	.POIGNEE EXTERIEURE EQUIPEE . . . (M1072) F0300	1	131999	
150A	121A26-746-01-0	..POIGNEE NUE F0300	1		
160	121E26-741-03-0	..LAME CHARNIERE. F0300	1		
170	121E26-741-04-0	..LAME CHARNIERE. F0300	1		
180B	121A26-746-02-0 7	..ELEMENT DE POIGNEE EQUIPEE. . . F0300	1	005130	
180C	121A26-746-02-0 7M1	..ELEMENT DE POIGNEE EQUIPEE. . . (M1072) F0300	1	131999	
190	121E26-741-07-0	.....AXE LISSE A TETE. . . F0300	1	005130	R
190A	121E26-741-07-0 M1	.....AXE LISSE A TETE (M1072). . F0300	1	131999	R
200B	121A26-746-02-0	...ELEMENT DE POIGNEE . . . F0300	1	005130	
200C	121A26-746-02-0 M1	...ELEMENT DE POIGNEE (M1072) . . F0300	1	131999	
210	121E26-741-08-0	...RESSORT. F0300	1		
220	121E26-741-05-0	...DOIGT DE VERROUILLAGE. . F0300	1		
230	121E26-741-06-0	...AXE A EPAULEMENT SANS TETE . . F0300	1		
240	E2X18EMCD	...GOUPILLE ELASTIQUE . . . F0313	1		
250	121E26-741-09-0	..RESSORT HELICOIDAL TRACTION . . F0300	1		
260	E2X18EMCD	..GOUPILLE ELASTIQUE. . . . F0313	1		
270	121E26-740-09-0	.RONDELLE PLATE F0300	1		
280	121E26-740-10-0	.RONDELLE PLATE F0300	1		
290	121E26-740-02-0	.ARBRE POIGNEE EXTERIEURE . F0300	1		
300	121E26-742-00-0	.LEVIER EQUIPE POIGNEE EXTERIEURE F0300	1		
310	AJ4303-10	.....RONDELLE PLATE. . . . F0300	1		
320	AJ4131D47BEM	.....AXE FILETE PLEIN. . . F0300	1		
330	AN960-10L	.....RONDELLE. 88044	1		
340	PLH353M	.....ECROU HEXAGONAL . . . F0224	1		
350	AP8G350	..ROULEMENT F0234	1		
360	GLD5	..ARTICULATION A ROTULE . . F0234	1		
370	121E26-742-02-0	..ERGOT F0300	1		
380	121E26-742-03-0	.....RONDELLE CHAMBREE . . F0300	1		

PLANCHE REPERE	REFERENCE FABRICANT	DESCRIPTION 1 2 3 4 5 6 7	Qté	APP.
63-				
390	PLH353M	......ECROU HEXAGONAL . . . F0224	1	
400	121E26-740-04-0	.APPUI RESSORT COMPRESSION. F0300	1	
410	L22719-40-13BCL	......AXE LISSE F0111	1	
420	L23111-40AAL	......RONDELLE PLATE. . . . F0111	1	
430	L23310-10-12AAL	......GOUPILLE FENDUE . . . F0111	1	
440	121E26-740-05-0	.APPUI RESSORT COMPRESSION. F0300	1	
450	L22719-40-13BCL	......AXE LISSE F0111	1	
460	L23111-40AAL	......RONDELLE PLATE. . . . F0111	1	
470	L23310-10-12AAL	......GOUPILLE FENDUE . . . F0111	1	
480	121E26-740-08-0	.RESSORT HELICOIDAL COMPRESSION . F0300	1	
490	121E26-740-11-0	.RONDELLE SPECIALE. F0300	1	

FUSELAGE
POINTE AVANT

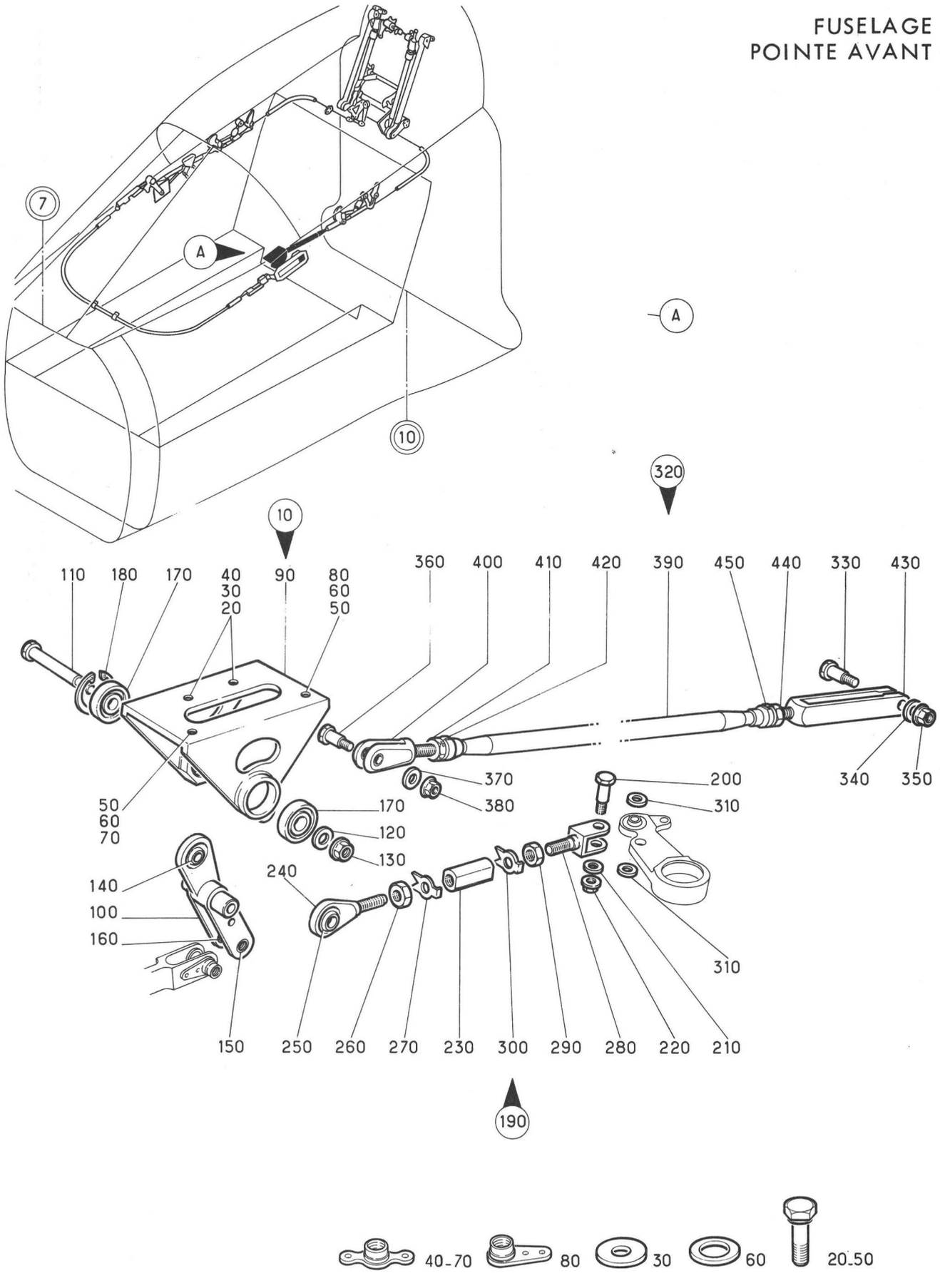

Planche 64A - POIGNEE EXTERIEURE RENVOI ET BIELLE

Section : 11

Date : NOVEMBRE 1973

PLANCHE REPERE	REFERENCE FABRICANT	DESCRIPTION 1234567	Qté	APP.	
64A					
+001		POIGNEE EXTERIEURE RENVOI ET. . . BIELLE (EIS 15-10-03A090)	RF		
010	121A26-729-00-0	.RENVOI DE COMMANDE F0300	1		
020	CSP118-3-5	.....VIS K0999	2		
030	AJ4303-10	.....RONDELLE PLATE. . . . F0300	2		
040	G93M	.....ECROU A RIVER F0224	2		
050	CSP118-3-3	.....VIS K0999	2		
060	AN960-10L	.....RONDELLE. 88044	2		
070	G93M	.....ECROU A RIVER F0224	1		
080	AJ93M	.....ECROU A RIVER F0224	1		
090	121E26-711-01-0	..SUPPORT DE RENVOI F0300	1		
100	121A26-729-01-07	..LEVIER EQUIPE F0300	1		
110	AJ4131E48BEM	.....AXE FILETE PLEIN. . . F0300	1		
120	AN960-416L	.....RONDELLE. 88044	1		
130	PLH354M	.....ECROU HEXAGONAL . . . F0224	1		
140	GLD5	...ARTICULATION A ROTULE. . F0234	1		
150	121A26-729-02-0	...DOUILLE LISSE. F0300	1		
160	121A26-729-03-0	...DOUILLE LISSE. F0300	1		
170	JN6-35G350	..ROULEMENT F0234	2		
180	7000-0190A100T OU	..CIRCLIPS. F2600	1		
180A	23202AM019OT	..CIRCLIPS. F0111	1		R
190	121A26-730-00-0	.BIELLETTE EQUIPEE. F0300	1		
200	AJ4131D14BEM	.....AXE FILETE PLEIN. . . F0300	1		
210	AN960-10L	.....RONDELLE. 88044	1		
220	PLH353M	.....ECROU HEXAGONAL . . . F0224	1		
230	121A26-730-03-0	..CORPS DE RIDOIR F0300	1		
240	121A26-730-01-07	..EMBOUT A TENON. F0300	1		
250	GLD6	...ARTICULATION A ROTULE. . F0234	1		
260	NAS509-4	..ECROU 80205	1		
270	SP41E	..FREIN D'ECROU K0195	1		
280	121A26-730-02-0	..CHAPE F0300	1		
290	NAS509L4	..ECROU 80205	1		
300	SP41E	..FREIN D'ECROU K0195	1		
310	121E26-700-32-0	..RONDELLE PLATE. F0300	2		
320	121E26-718-00-0	.BIELLE EQUIPEE F0300	1		
330	AJ4131D18BEM	.....AXE FILETE PLEIN. . . F0300	1		
340	AN960-10L	.....RONDELLE. 88044	1		
350	PLH353M	.....ECROU HEXAGONAL . . . F0224	1		
360	AJ4131D12BEM	.....AXE FILETE PLEIN. . . F0300	1		
370	AN960-10L	.....RONDELLE. 88044	1		
380	PLH353M	.....ECROU HEXAGONAL . . . F0224	1		
390	WA1092-277	..CORPS DE BIELLE F0222	1		
400	121E26-719-01-0	..CHAPE F0300	1		
410	AN316-5L	..ECROU 88044	1		
420	03G8S	..FREIN D'ECROU F0222	1		
430	121E26-719-02-0	..CHAPE F0300	1		
440	AN316-5R	..ECROU 88044	1		
450	03G8S	..FREIN D'ECROU F0222	1		

FUSELAGE
POINTE AVANT

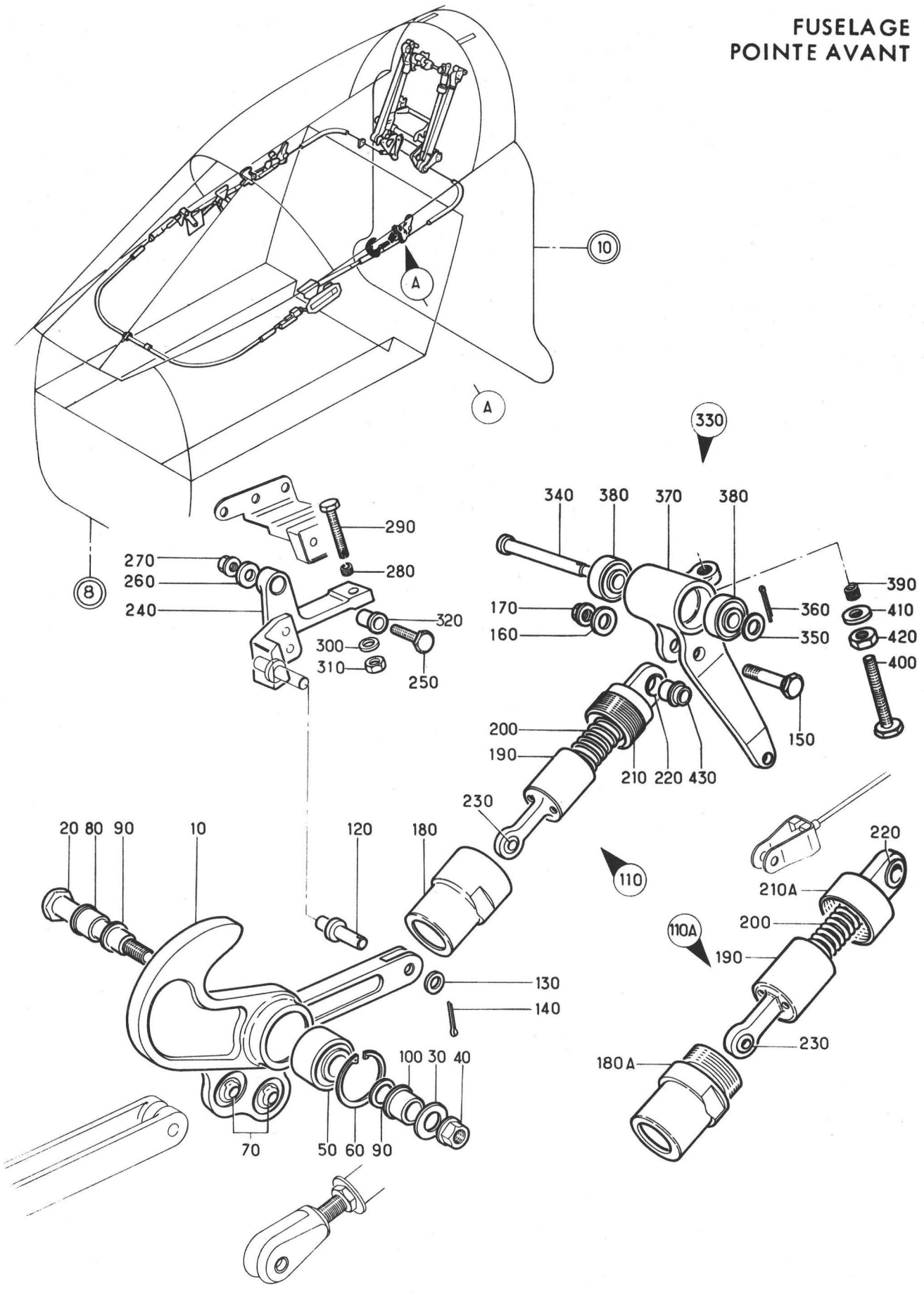

Planche 77 - MECANISME GAUCHE

Section : 11

Date : OCTOBRE 1975

PLANCHE REPERE	REFERENCE FABRICANT	DESCRIPTION 1234567	Qté	APP.	
77-					
+001B		MECANISME (G)(EIS 15-10-03A100).	RF	005047	
+001C		MECANISME (M616)(G) . . . . . (EIS 15-10-03A100A)	RF	048999	
010	121E26-705-00-0	.CROCHET EQUIPE DE VERROUILLAGE . VERRIERE F0300	1		
020	AJ4131F45BEM	......AXE FILETE PLEIN. . . F0300	1		
030	AN960-416L	......RONDELLE. 88044	1		
040	PLH354M	......ECROU HEXAGONAL . . . F0224	1		
050	AGN8G350	..ROULEMENT F0234	1		
060	7000-0220A100T CU	......CIRCLIPS. F2600	1		
060A	23202AM0220T	......CIRCLIPS. F0111	1		R
070	GLD5	..ARTICULATION A ROTULE . . F0234	2		
080	121E26-700-26-0	.DOUILLE LISSE. F0300	1		
090	AN960-516	.RONDELLE 88044	2		
100	121E26-700-27-0	.DOUILLE LISSE. F0300	1		
110	121E26-706-00-0	.BOITE A RESSORT. F0300	1	005047	
110A	121E26-706-00-0 M1	.BOITE A RESSORT (M616) . . F0300	1	048999	
120	121E26-700-19-0	......AXE A EPAULEMENT SANS TETE. F0300	1		
130	AN960-8	......RONDELLE. 88044	1		
140	L2331C-15-12AAL	......GOUPILLE FENDUE . . . F0111	1		
150	CSP118-3-9	......VIS K0999	1		
160	AN960-10L	......RONDELLE. 88044	1		
170	PLH353M	......ECROU HEXAGONAL . . . F0224	1		
180	121E26-706-01-0	..BOITIER F0300	1	005047	
180A	121E26-706-01-0 M1	..BOITIER (M616). F0300	1	048999	
190	121E26-706-04-0	..GUIDE RESSORT DE COMPRESSION. . BOITE RESSORT F0300	1		
200	121E26-706-06-0	..RESSORT HELICOIDAL COMPRESSION. F0300	1		
210	121E26-706-03-0	..EMBOUT. F0300	1	005047	
210A	121E26-706-03-0 M1	..EMBOUT (M616) F0300	1	048999	
220	121E26-706-07-0	..DOUILLE LISSE F0300	1		
230	121E26-706-08-0	..DOUILLE LISSE F0300	1		
240	121E26-701-00-0	.CULBUTEUR (G). F0300	1		
250	CSP118-3-8	......VIS K0999	1		
260	AN960-10L	......RONDELLE. 88044	1		
270	PLH353M	......ECROU HEXAGONAL . . . F0224	1		
280	1185-06CN0207	..FILET RAPPORTE. S1767	1		
290	121E26-701-06-0	..VIS F0300	1		
300	AN960-6	..RONDELLE. 88044	1		
310	MS20341-6S	..ECROU 96906	1		
320	121E26-700-41-0	.DOUILLE LISSE. F0300	1		
330	121E26-700-01-1 7	.LEVIER EQUIPE DE COMMANDE. . . . VERIERE F0300	1		
340	L22719-50-41BCL	......AXE LISSE F0111	1		
350	AN960-10L	......RONDELLE. 88044	1		
360	L2331C-15-12AAL	......GOUPILLE FENDUE . . . F0111	1		
370	121E26-700-01-1	..LEVIER DE COMMANDE VERRIERE . . F0300	1		

PLANCHE REPERE	REFERENCE FABRICANT	DESCRIPTION 1234567	Qté	APP.
77-				
380	JN5G35Q	..ROULEMENT F0234	2	
390	3585-2CN0246	..FILET RAPPORTE. 91767	1	
400	CSP100-08-18	..VIS K0999	1	
410	AN960-8	..RONDELLE. 88044	1	
420	MS20341-8S	..ECROU 96906	1	
430	121E26-700-15-0	.BAGUE ENTRETOISE F0300	1	

FUSELAGE
POINTE AVANT

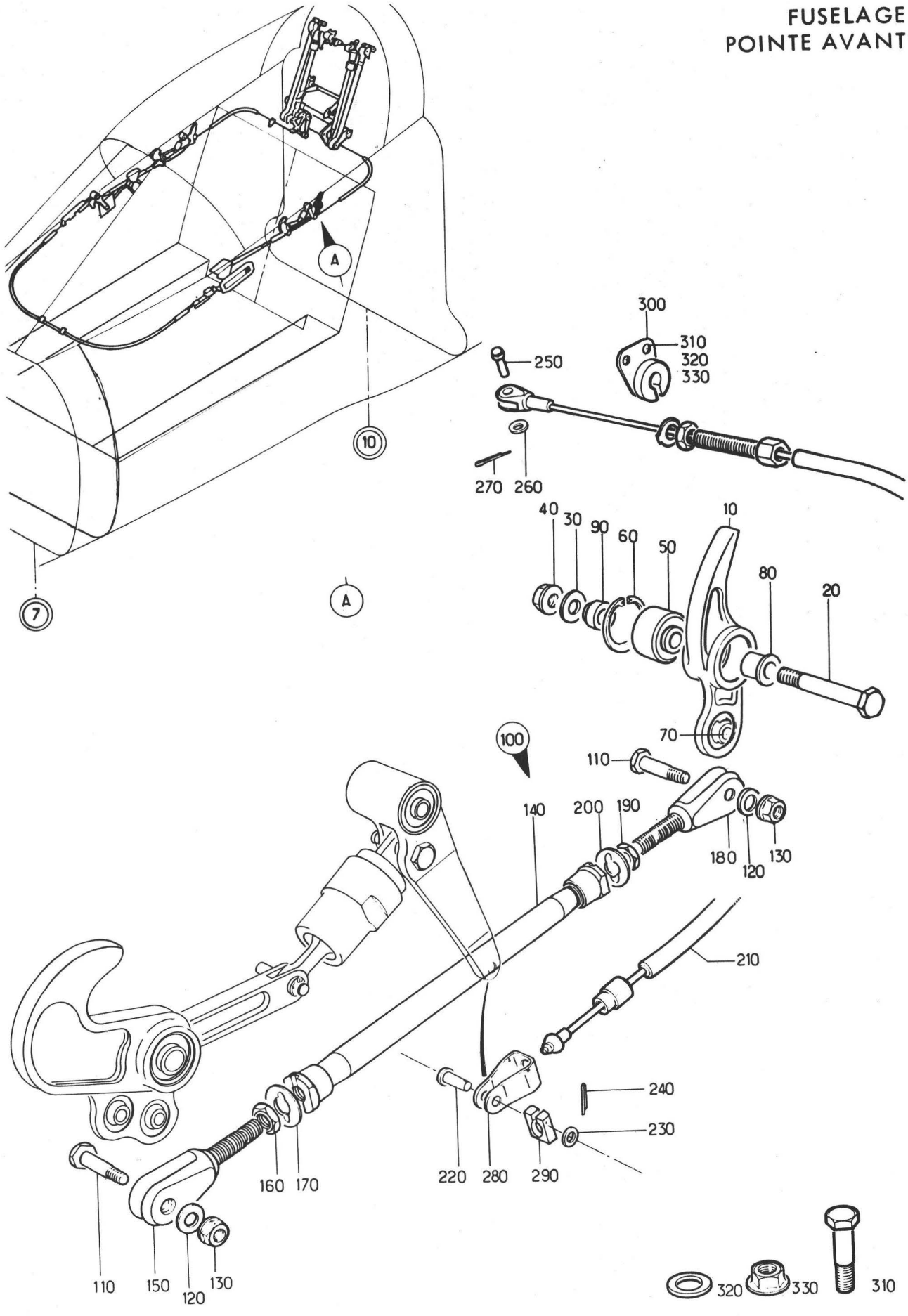

Planche 78 - DEVERROUILLAGE GAUCHE

Section : 11

Date : NOVEMBRE 1973

PLANCHE REPERE	REFERENCE FABRICANT	DESCRIPTION 1234567	Qté	APP.	
78-					
+001A		DEVERROUILLAGE (G). . . . . (EIS 15-10-03A110)	RF		
010	121E26-710-00-0	.LEVIER EQUIPE DE DEVERROUILLAGE. SECOURS F0300	1		
020	AJ4131E31BEM	......AXE FILETE PLEIN. . . F0300	1		
030	AN960-416L	......RONDELLE. 88044	1		
040	PLH354M	......ECROU HEXAGONAL . . . F0224	1		
050	AG6-35G350	..ROULEMENT A BILLE F0234	1		
060	7000-0190A100T OU	......CIRCLIPS. F2600	1		
060A	23202AMC19OT	......CIRCLIPS. F0111	1		R
070	GLD5	..ARTICULATION A ROTULE . . F0234	1		
080	121E26-700-33-0	.DOUILLE LISSE. F0300	1		
090	121E26-7C0-34-C	.DOUILLE LISSE. F0300	1		
100	121E26-724-00-0	.BIELLE EQUIPEE F0300	1		
110	AJ4131D12BEM	......AXE FILETE PLEIN. . . F0300	2		
120	AN960-10L	......RONDELLE. 88044	2		
130	PLH353M	......ECROU HEXAGONAL . . . F0224	2		
140	WA1093-121	..CORPS DE BIELLE F0222	1		
150	121E26-723-01-0	..CHAPE F0300	1		
160	AN316-4R	..ECROU 88044	1		
170	03G1-4S	..FREIN D'ECROU F0222	1		
180	121E26-723-02-0	..CHAPE F0300	1		
190	AN316-4L	..ECROU 88044	1		
200	03G1-4S	..FREIN D'ECROU F0222	1		
210	121E26-748-00-0	.CABLE EQUIPE (G) F0300	1		
220	L22719-40-11BCL	......AXE LISSE F0111	1		
230	AN960-8	......RONDELLE. 88044	1		
240	L23310-15-12AAL	......GOUPILLE FENDUE . . . F0111	1		
250	L22719-40-11BCL	......AXE LISSE F0111	1		
260	L23111-40AAL	......RONDELLE PLATE. . . . F0111	1		
270	L23310-15-12AAL	......GOUPILLE FENDUE . . . F0111	1		
280	121E26-746-07-0	..CHAPE F0300	1		
290	121E26-746-08-0	..BUTEE DE CABLE. F0300	1		
300	121E26-700-39-0	.SUPPORT BUTEE CABLE. . . . F0300	1		
310	A226C3	......VIS K0195	2		
320	AN960-8	......RONDELLE. 88044	2		
330	PLH3508M	......ECROU F0224	2		

FUSELAGE
POINTE AVANT

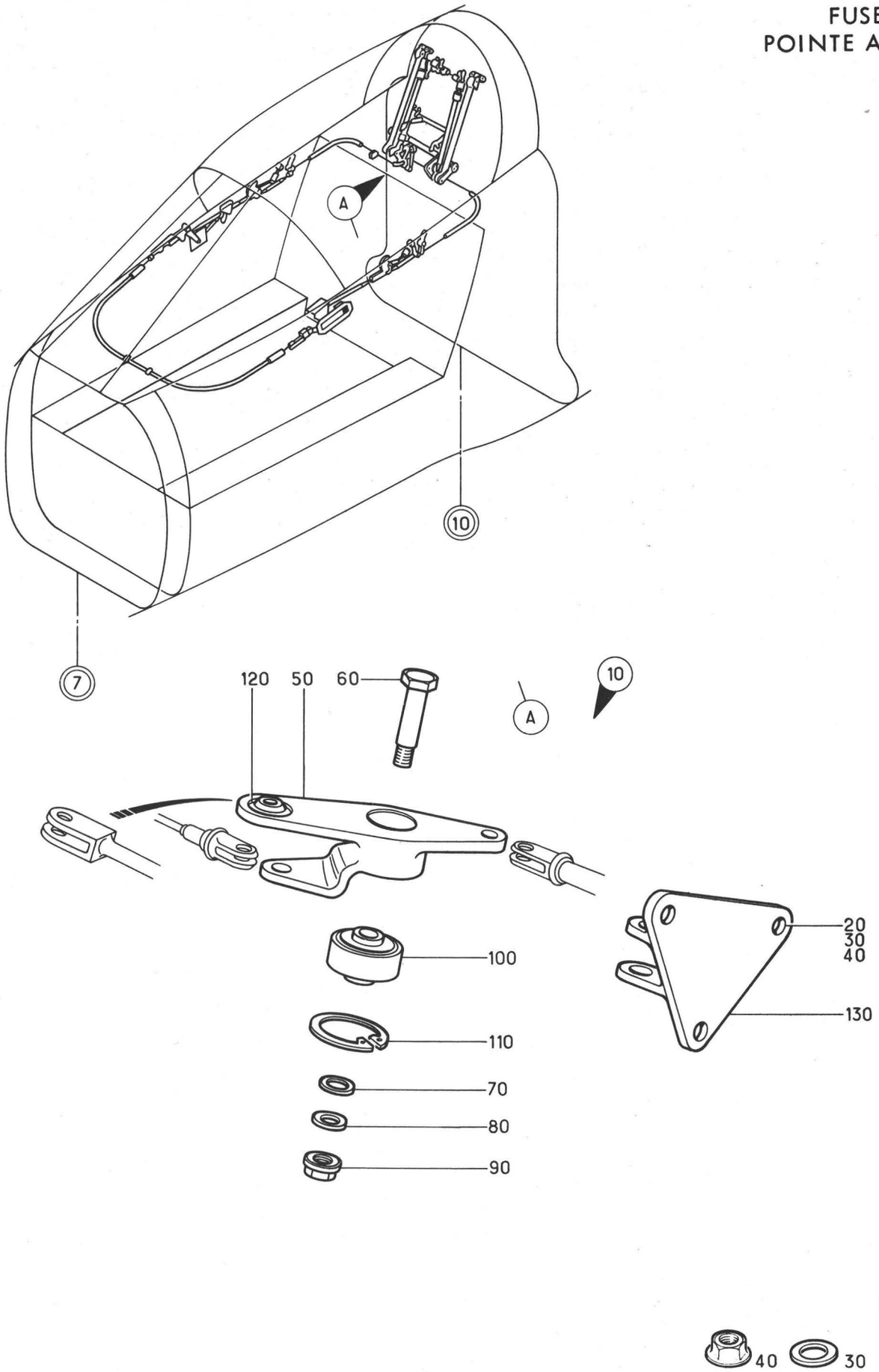

Planche 79 - RENVOI DOUBLE DE DEVERROUILLAGE

Section : 11

Date : OCTOBRE 1975

PLANCHE REPERE	REFERENCE FABRICANT	DESCRIPTION 1234567	Qté	APP.	
79-					
+001A		RENVOI DOUBLE DE DEVERROUILLAGE . (EIS 15-10-03A120)	RF		R
010	121E26-766-00-0	.RENVOI DOUBLE. F0300	1		
020	CSP118-3-2	.....VIS K0999	3		R
030	AN960-10L	.....RONDELLE. 88044	3		
040	PLH353M	.....ECROU HEXAGONAL . . . F0224	3		
050	121E26-766-01-07	..LEVIER EQUIPE F0300	1		
060	121E26-766-03-0	.....AXE FILETE A TETE . . F0300	1		
070	L23111-60AAL	.....RONDELLE PLATE. . . . F0111	1		
080	AN960-1CL	.....RONDELLE. 88044	1		
090	PLH353M	.....ECROU HEXAGONAL . . . F0224	1		
100	AG6G350	...ROULEMENT A BILLE. . . . F0234	1		
110	L23202-19AMU	.....ANNEAU D'ARRET. . . . F0111	1		
120	GLD5	...ARTICULATION A ROTULE. . F0234	1		
130	121E26-766-02-0	..SUPPORT DE RENVOI DOUBLE. F0300	1		

FUSELAGE
POINTE AVANT

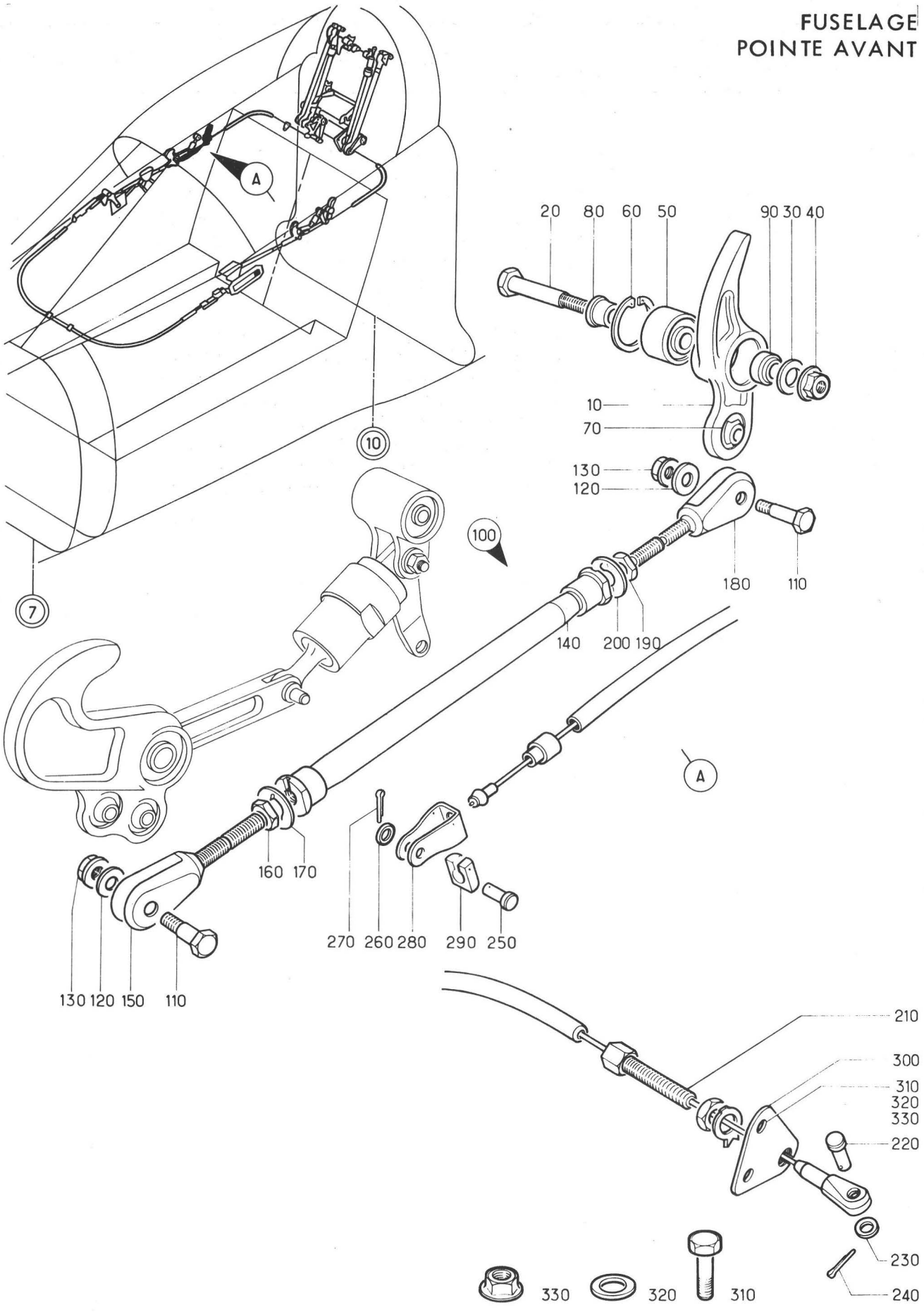

Planche 80 - DEVERROUILLAGE DROIT

Section : 11

Date : OCTOBRE 1975

PLANCHE REPERE	REFERENCE FABRICANT	DESCRIPTION 1234567	Qté	APP.
80-				
+001A		DEVERROUILLAGE (D). . . . . (EIS 15-10-03A130)	RF	
010	121E26-710-C0-C	.LEVIER EQUIPE DE DEVERROUILLAGE. SECOURS F0300	1	
020	AJ4131E31BEM	......AXE FILETE PLEIN. . . F0300	1	
030	AN960-416L	......RONDELLE. 88044	1	
040	PLH354M	......ECROU HEXAGONAL . . . F0224	1	
050	AG6-35G35C	..ROULEMENT A BILLE F0234	1	
060	7000-0190A100T 0L	......CIRCLIPS. F2600	1	
060A	23202AM0190T	......CIRCLIPS. F0111	1	R
070	GLD5	..ARTICULATION A ROTULE . . F0234	1	
080	121E26-700-33-0	.DOUILLE LISSE. F0300	1	
090	121E26-700-34-C	.DOUILLE LISSE. F0300	1	
100	121E26-724-C0-C	.BIELLE EQUIPEE F0300	1	
110	AJ4131D12BEM	......AXE FILETE PLEIN. . . F0300	2	
120	AN960-10L	......RONDELLE. 88044	2	
130	PLH353M	......ECROU HEXAGONAL . . . F0224	2	
140	WA1093-121	..CORPS DE BIELLE F0222	1	
150	121E26-723-C1-0	..CHAPE F0300	1	
160	AN316-4R	..ECROU 88044	1	
170	03G1-4S	..FREIN D'ECROU F0222	1	
180	121E26-723-02-0	..CHAPE F0300	1	
190	AN316-4L	..ECROU 88044	1	
200	03G1-4S	..FREIN D'ECROU F0222	1	
210	121E26-749-C0-C	.CABLE EQUIPE (D) F0300	1	
220	L22719-40-11BCL	......AXE LISSE F0111	1	
230A	AN960-8	......RONDELLE. 88044	1	
240	L23310-15-12AAL	......GOUPILLE FENDUE . . . F0111	1	
250	L22719-40-11BCL	......AXE LISSE F0111	1	
260	AN960-8	......RONDELLE. 88044	1	
270	L23310-15-12AAL	......GOUPILLE FENDUE . . . F0111	1	
280	121E26-746-C7-0	..CHAPE F0300	1	
290	121E26-746-C8-C	..BUTEE DE CABLE. F0300	1	
300	121E26-700-38-0	.SUPPORT BUTEE CABLE. . . . F0300	2	
310	A226C3	......VIS K0195	2	
320	AN960-8	......RONDELLE. 88044	2	
330	PLH3508M	......ECROU F0224	2	

FUSELAGE
POINTE AVANT

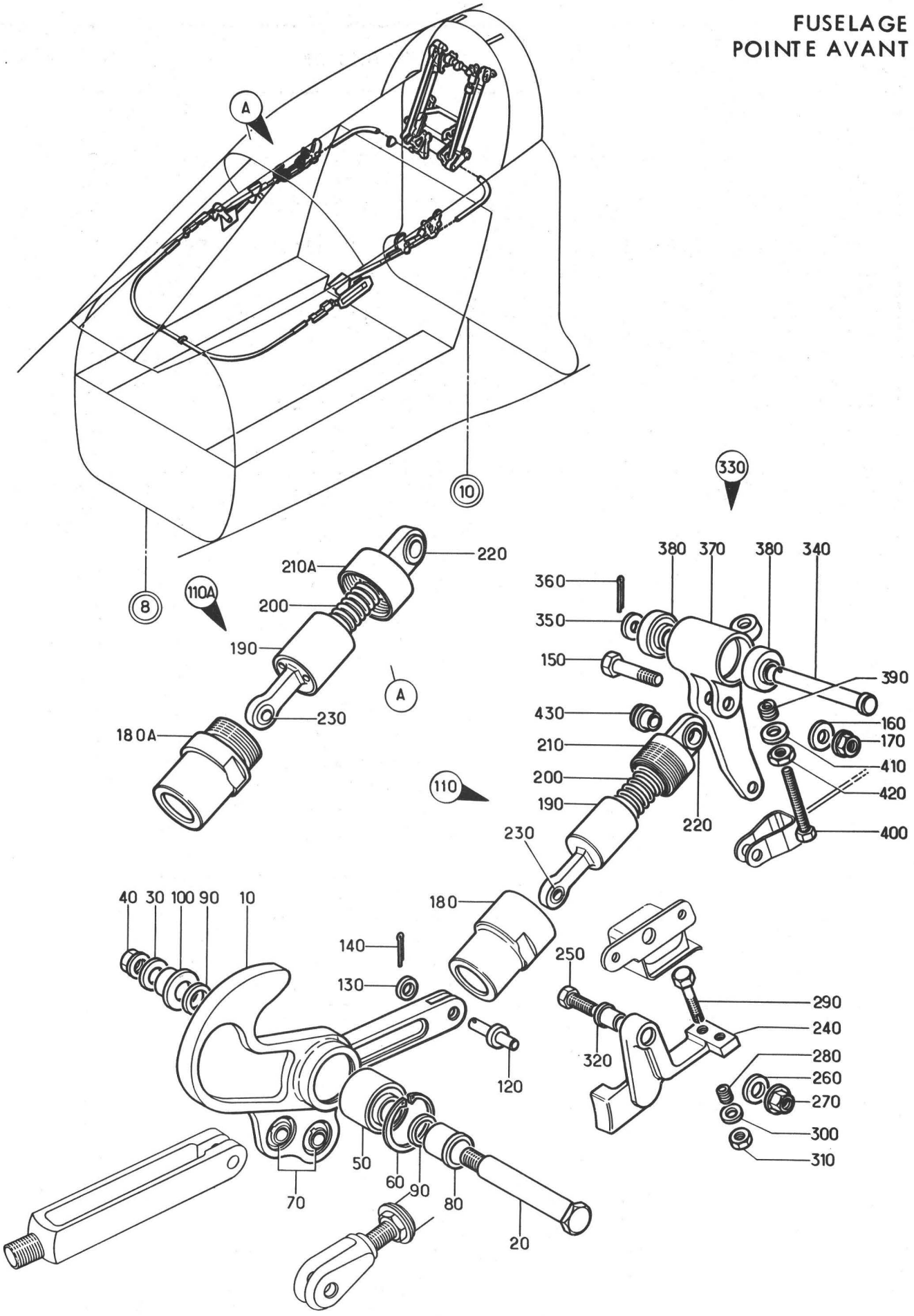

Planche 81 - MECANISME DROIT

Section : 11

Date : OCTOBRE 1975

PLANCHE REPERE	REFERENCE FABRICANT	DESCRIPTION 1234567	Qté	APP.	
81-					
+001B		MECANISME (D)(EIS 15-10-03A140).	RF	005047	
+001C		MECANISME (M616)(D) . . . . . (EIS 15-10-03A140A)	RF	048999	
010	121E26-705-00-0	.CROCHET EQUIPE DE VERROUILLAGE . VERRIERE F0300	1		
020	AJ4131F45BEM	.....AXE FILETE PLEIN. . . F0300	1		
030	AN960-416L	.....RONDELLE. 88044	1		
040	PLH354M	.....ECROU HEXAGONAL . . . F0224	1		
050	AGN8G350	..ROULEMENT F0234	1		
060	7000-0220A100T CU	.....CIRCLIPS. F2600	1		
060A	23202AM0220T	.....CIRCLIPS. F0111	1		R
070	GLD5	..ARTICULATION A ROTULE . . F0234	2		
080	121E26-700-26-0	.DOUILLE LISSE. F0300	1		
090	AN960-516	.RONDELLE 88044	2		
100	121E26-700-27-0	.DOUILLE LISSE. F0300	1		
110	121E26-706-00-0	.BOITE A RESSORT. F0300	1	005047	
110A	121E26-706-C0-0 M1	.BOITE A RESSORT (M616) . . F0300	1	048999	
120	121E26-700-19-0	.....AXE A EPAULEMENT SANS TETE. F0300	1		
130	AN960-8	.....RONDELLE. 88044	1		
140	L23310-15-12AAL	.....GOUPILLE FENDUE . . . F0111	1		
150	CSP118-3-9	.....VIS K0999	1		
160	AN960-10L	.....RONDELLE. 88044	1		
170	PLH353M	.....ECROU HEXAGONAL . . . F0224	1		
180	121E26-706-01-0	..BOITIER F0300	1	005047	
180A	121E26-706-01-0 M1	..BOITIER (M616). F0300	1	048999	
190	121E26-706-04-0	..GUIDE RESSORT DE COMPRESSION. . BOITE RESSORT F0300	1		
200	121E26-706-C6-0	..RESSORT HELICOIDAL COMPRESSION. F0300	1		
210	121E26-706-C3-0	..EMBOUT. F0300	1	005047	
210A	121E26-706-C3-0 M1	..EMBOUT (M616) F0300	1	048999	
220	121E26-706-C7-0	..DOUILLE LISSE F0300	1		
230	121E26-706-08-0	..DOUILLE LISSE F0300	1		
240	121E26-702-00-0	.CULBUTEUR (D). F0300	1		
250	CSP118-3-8	.....VIS K0999	1		
260	AN960-10L	.....RONDELLE. 88044	1		
270	PLH353M	.....ECROU HEXAGONAL . . . F0224	1		
280	1185-06CN0207	..FILET RAPPORTE. 91767	2		
290	121E26-701-06-0	..VIS F0300	2		
300	AN960-6	..RONDELLE. 88044	2		
310	MS20341-6S	..ECROU 96906	2		
320	121E26-700-41-0	.DOUILLE LISSE. F0300	1		
330	121E26-700-01-2 7	.LEVIER EQUIPE DE COMMANDE. . . . VERRIERE F0300	1		
340	L22719-50-418CL	.....AXE LISSE F0111	1		
350	AN960-10L	.....RONDELLE. 88044	1		
360	L23310-15-12AAL	.....GOUPILLE FENDUE . . . F0111	1		
370	121E26-700-01-2	..LEVIER COMMANDE VERRIERE. F0300	1		
380	JN5G350	..ROULEMENT F0234	2		

PLANCHE REPERE	REFERENCE FABRICANT	DESCRIPTION 1234567	Qté	APP.
81-				
390	3585-2CN0246	..FILET RAPPORTE. 91767	1	
400	CSP100-08-18	..VIS K0999	1	
410	AN960-8	..RONDELLE. 88044	1	
420	MS20341-8S	..ECROU 96906	1	
430	121E26-700-15-0	.BAGUE ENTRETOISE F0300	1	

FUSELAGE
POINTE AVANT

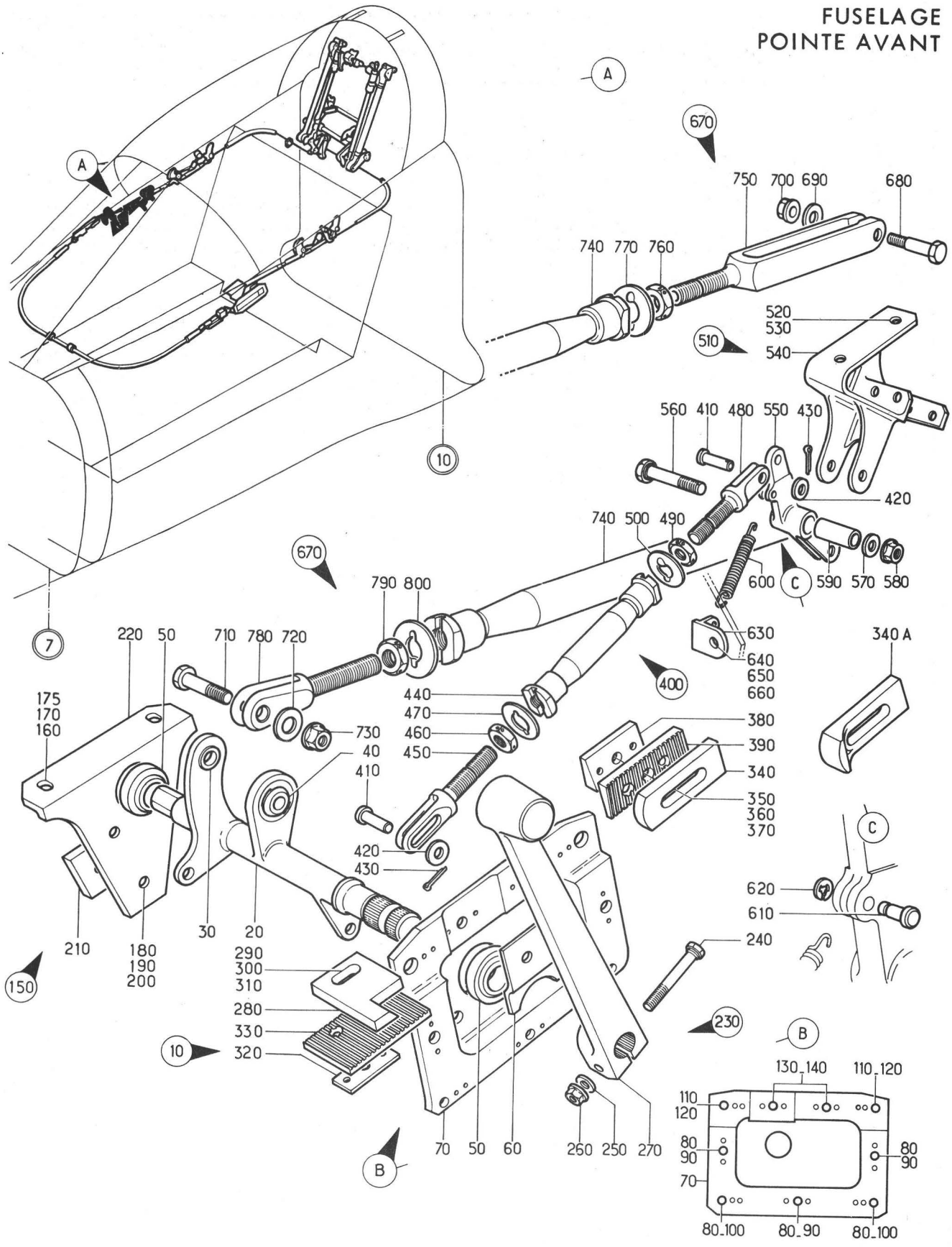



Planche 82A - POIGNEE INTERIEURE ET RENVOI

Section : 11

Date : OCTOBRE 1975

PLANCHE REPERE	REFERENCE FABRICANT	DESCRIPTION 1234567	Qté	APP.	
82A					
+001		POIGNEE INTERIEURE ET RENVOI. . . (EIS 15-10-03A150)	RF	005042	R
+001A		POIGNEE INTERIEURE ET RENVOI. . . (M649)(EIS 15-10-03A150A)	RF	043999	R
010	121A26-719-00-0	.RENVOI DE COMMANDE FC30C	1		
020	121A26-719-01-07	..ARBRE RENVOI EQUIPE . . . F0300	1		
030	121A26-719-02-0	...DOUILLE LISSE. FC30C	1		
040	GLD5	...ARTICULATION A ROTULE. . F0234	1		
050	GLD10-19	..ARTICULATION A ROTULE . . F0234	2		
060	121E26-713-03-0	..PLAQUE ARRET ROTULE . . . F0300	1		
070	121E26-714-0C-C	..SUPPORT EQUIPE D'ARTICULATION . FC30C	1		
080	CSP124-3-3	......VIS K0999	5		
090	GM93M	......ECROU A RIVER F0224	3		
100	AJM93M	......ECROU A RIVER FC224	2		
110	CSP123-4-6	......VIS K0999	2		
120	AJM94M	......ECROU A RIVER F0224	2		
130	CSP124-3-5	......VIS KC999	2		
140	GM93M	......ECROU A RIVER F0224	2		
150	121E26-713-01-08	..SUPPORT DE RENVOI EQUIPE. F0300	1		
160	CSP119-3-1H	......VIS K0999	2		
170	AN960-10L	......RONDELLE. 88044	2		
175	3591-3CN0380	......FILET RAPPORTE. . . . 91767	2		R
180	CSP118-3-3	......VIS K0999	1		
190	AN960-10L	......RONDELLE. 88044	1		
200	PLH353M	......ECROU HEXAGONAL . . . F0224	1		
210	121E26-713-02-0	...ENTRETOISE PREFORMEE . . F0300	1		
220	121E26-713-01-0	...SUPPORT DE RENVOI. . . . FC30C	1		
230	121E26-712-00-0	.COMMANDE MECANISME VERRIERE. . . F0300	1	005042	R
230A		.COMMANDE MECANISME VERRIERE. . . (M649)	1	043999	R
240	CSP118-3-10	......VIS KC999	1		
250	AN960-10L	......RONDELLE. 88044	1		
260	PLH353M	......ECROU HEXAGONAL . . . F0224	1		
270	121E26-712-01-0	..LEVIER COMMANDE A MAIN. . F0300	1		
280	121E26-712-02-0	..BUTEE REGLABLE. FC30C	1		
290	CSP101-3-6	......VIS K0999	1		
300	AN960-10L	......RONDELLE. 88044	1		
310	G93M	......ECROU A RIVER F0224	1		
320	121E26-712-06-0	..PLAQUE ENTRETOISE F0300	1		
330	121E26-712-03-0	..SUPPORT BUTEE REGLABLE. . F0300	1		
340	121E26-712-04-0	..BUTEE REGLABLE. F0300	1	005042	R
340A	121E26-712-04-CM1	..BUTEE REGLABLE (M649) . . F0300	1	043999	R
350	CSP101-3-9	......VIS K0999	1		
360	AN960-10L	......RONDELLE. 88044	1		
370	G93M	......ECROU A RIVER FC224	1		
380	121E26-712-07-0	..ENTRETOISE PREFORMEE. . . FC300	1		
390	121E26-712-05-0	..SUPPORT BUTEE REGLABLE. . FC300	1		
400	121E26-725-00-0	.BIELLE EQUIPEE F030C	1		
410	L22719-40-11BCL	......AXE LISSE F0111	2		

PLANCHE REPERE	REFERENCE FABRICANT	DESCRIPTION 1234567	Qté	APP.
82A				
420	AN960-8	.....RONDELLE. 88044	2	
430	L23310-15-12AAL	.....GOUPILLE FENDUE . . . F0111	2	
440	WA1093-110	..CORPS DE BIELLE FC222	1	
450	121E26-725-01-0	..CHAPE F0300	1	
460	AN316-4L	..ECROU 88044	1	
470	03G1-4S	..FREIN D'ECROU FC222	1	
480	121E26-725-02-0	..CHAPE F0300	1	
490	AN316-4R	..ECROU 88044	1	
500	03G1-4S	..FREIN D'ECROU FC222	1	
510	121E26-720-00-0	.BLOC SUPPORT DE ROBINET. . F0300	1	
520	NAS1102-3-9	.....VIS 8C205	2	R
530	AJ93M	.....ECROU A RIVER FC224	2	
540	121E26-720-01-0	..SUPPORT DE ROBINET. . . . F0300	1	
550	121E26-720-02-0	..LEVIER DE COMMANDE ROBINET. . . F030C	1	
560	CSP118-3-12	.....VIS K0999	1	R
570	AN960-10L	.....RONDELLE. 88044	1	
580	PLH353M	.....ECROU HEXAGONAL . . . F0224	1	
590	121E26-720-03-0	..BAGUE ENTRETOISE. F0300	1	
600	121E26-720-05-0	..RESSORT F030C	1	R
610	121E26-720-04-0	.....AXE LISSE A TETE. . . F0300	1	
620	L23203-15AMU	.....ANNEAU D'ARRET. . . . F0111	1	
630	121E26-700-24-0	.....ATTACHE DE RESSORT. . F030C	1	
640	A226C2	.....VIS K0195	1	
650	AN960-8	.....RONDELLE. 88044	1	
660	PLH3508M	.....ECROU FC224	1	
670	121E26-719-00-0	.BIELLE EQUIPEE F0300	1	
680	AJ4131D18BEM	.....AXE FILETE PLEIN. . . F030C	1	
690	AN960-10L	.....RONDELLE. 88044	1	
700	PLH353M	.....ECROU HEXAGONAL . . . F0224	1	
710	AJ4131D12BEM	.....AXE FILETE PLEIN. . . F030C	1	
720	AN960-10L	.....RONDELLE. 88044	1	
730	PLH353M	.....ECROU HEXAGONAL . . . F0224	1	
740	WA1092-251	..CORPS DE BIELLE F0222	1	
750	121E26-719-02-0	..CHAPE F0300	1	
760	AN316-5R	..ECROU 88044	1	
770	03G8S	..FREIN D'ECROU FC222	1	
780	121E26-719-01-0	..CHAPE F0300	1	
790	AN316-5L	..ECROU 88044	1	
800	03G8S	..FREIN D'ECROU FC222	1	

FUSELAGE
POINTE AVANT

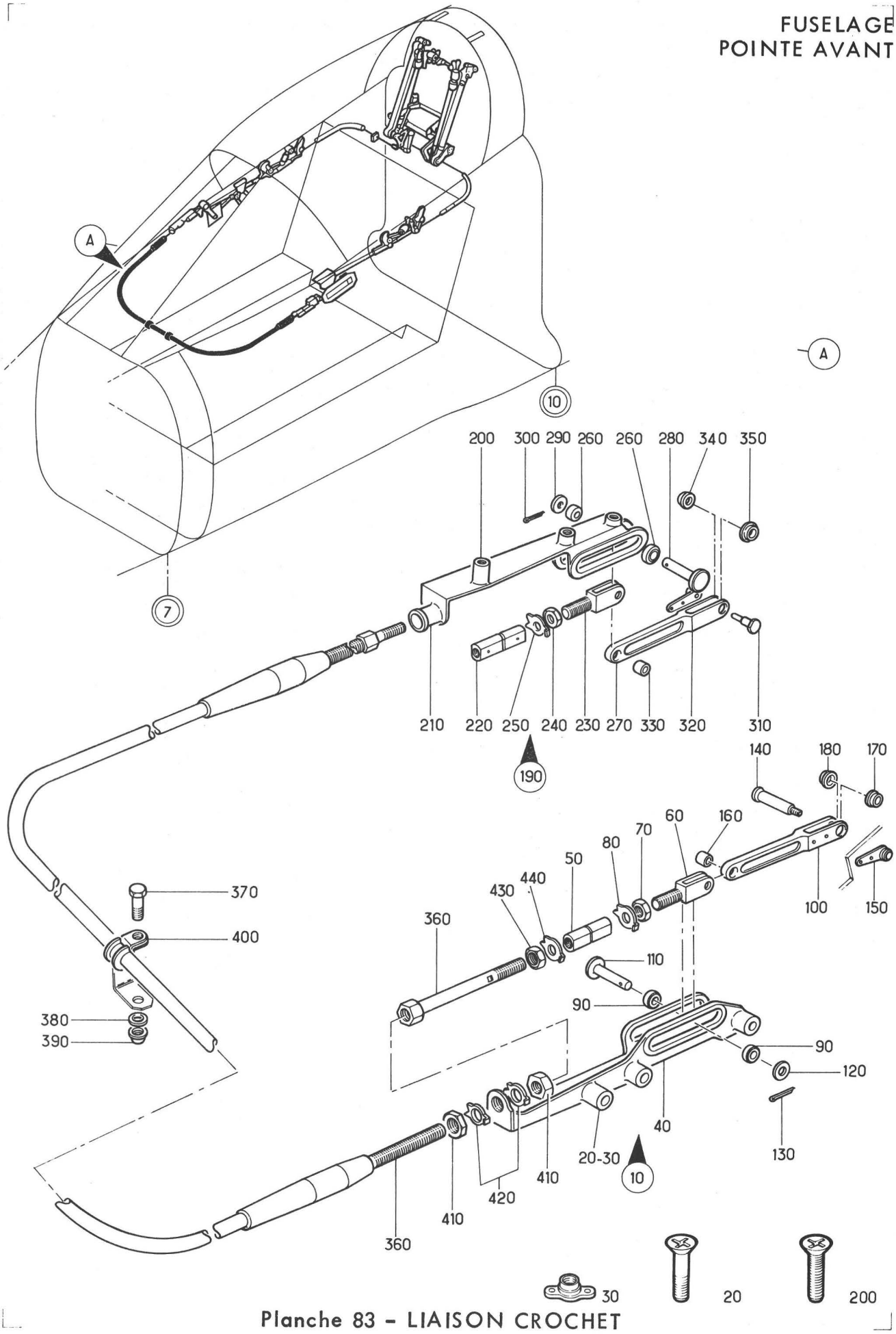

Planche 83 - LIAISON CROCHET

Section : 11

Date : OCTOBRE 1975

PLANCHE REPERE	REFERENCE FABRICANT	DESCRIPTION 1234567	Qté	APP.	
83-					
+001		LIAISON CROCHET . . . . . (EIS 15-10-03A160)	RF		R
010	121A26-721-00-0	.GLISSIERE EQUIPEE (G). . .	F0300	1	
020	CSP124-3-10	......VIS	K0999	3	
030	GM93M	......ECROU A RIVER	F0224	3	
040	121A26-721-01-0	..GLISSIERE NUE	F0300	1	
050	121A26-721-05-0	..TENDEUR	F0300	1	R
060	121A26-721-02-C	..CHAPE	F0300	1	
070	L22436-60BCL	..ECROU HEXAGONAL	F0111	1	
080	L23351-6CACL	..RONDELLE FREIN.	F0111	1	
090	121A26-721-03-0	..GALET	F0300	2	
100	121A26-722-00-0	..BIELLE EQUIPEE.	F030C	1	
110	121A26-721-04-C	......AXE LISSE A TETE. . .	F0300	1	
120	L23116-50AAL	......RONDELLE PLATE. . . .	F0111	1	
130	L23310-15-12AAL	......GOUPILLE FENDUE . . .	FC111	1	
140	121A26-7C0-01-C	......AXE FILETE SPECIAL. .	F0300	1	
150	AJ908M	......ECROU A RIVER	F0224	1	
160	121A26-722-02-0	...DOUILLE LISSE.	F0300	1	
170	121A26-722-03-0	...DOUILLE LISSE.	F0300	1	
180	121A26-722-04-0	...DOUILLE LISSE.	F030C	1	
190	121A26-720-00-0	.GLISSIERE EQUIPEE (D). . .	F0300	1	
200	CSP118-3-1	......VIS	KC999	3	R
210	121A26-720-01-0	..GLISSIERE NUE	F030C	1	
220	121A26-721-05-0	..TENDEUR	F0300	1	R
230	121A26-721-02-0	..CHAPE	F0300	1	
240	L22436-60BCL	..ECROU HEXAGONAL	FC111	1	
250	L23351-6CACL	..RONDELLE FREIN.	F0111	1	
260	121A26-721-03-0	..GALET	F030C	2	
270	121A26-722-00-0	..BIELLE EQUIPEE.	F0300	1	
280	121A26-721-04-0	......AXE LISSE A TETE. . .	F0300	1	
290	L23116-50AAL	......RONDELLE PLATE. . . .	F0111	1	
300	L23310-15-12AAL	......GOUPILLE FENDUE . . .	F0111	1	
310	121A26-7C0-03-0	......AXE FILETE SPECIAL. .	F0300	1	
320	AJ908M	......ECROU A RIVER	FC224	1	
330	121A26-722-02-0	...DOUILLE LISSE.	F0300	1	
340	121A26-722-03-0	...DOUILLE LISSE.	F030C	1	
350	121A26-722-04-0	...DOUILLE LISSE.	FC30C	1	
360	121A26-739-0C-0	.COMMANDE LIAISON CROCHETS DE . . VERRIERE	F0300	1	R
370	CSP118-3-2	......VIS	KC999	2	
380	AN960-10L	......RONDELLE.	88044	2	
390	PLH353M	......ECROU HEXAGONAL . . .	F0224	2	
400	25P10	.COLLIER.	F0215	2	R
410	L22461-100BCL	.ECROU HEXAGONAL.	F0111	4	
420	L23134-100AAL	.RONDELLE FREIN	FC111	4	R
430	L22435-6CBCL	.ECROU HEXAGONAL.	F0111	2	
440	L23351-6CACL	.RONDELLE FREIN	F0111	2	

FUSELAGE
POINTE AVANT

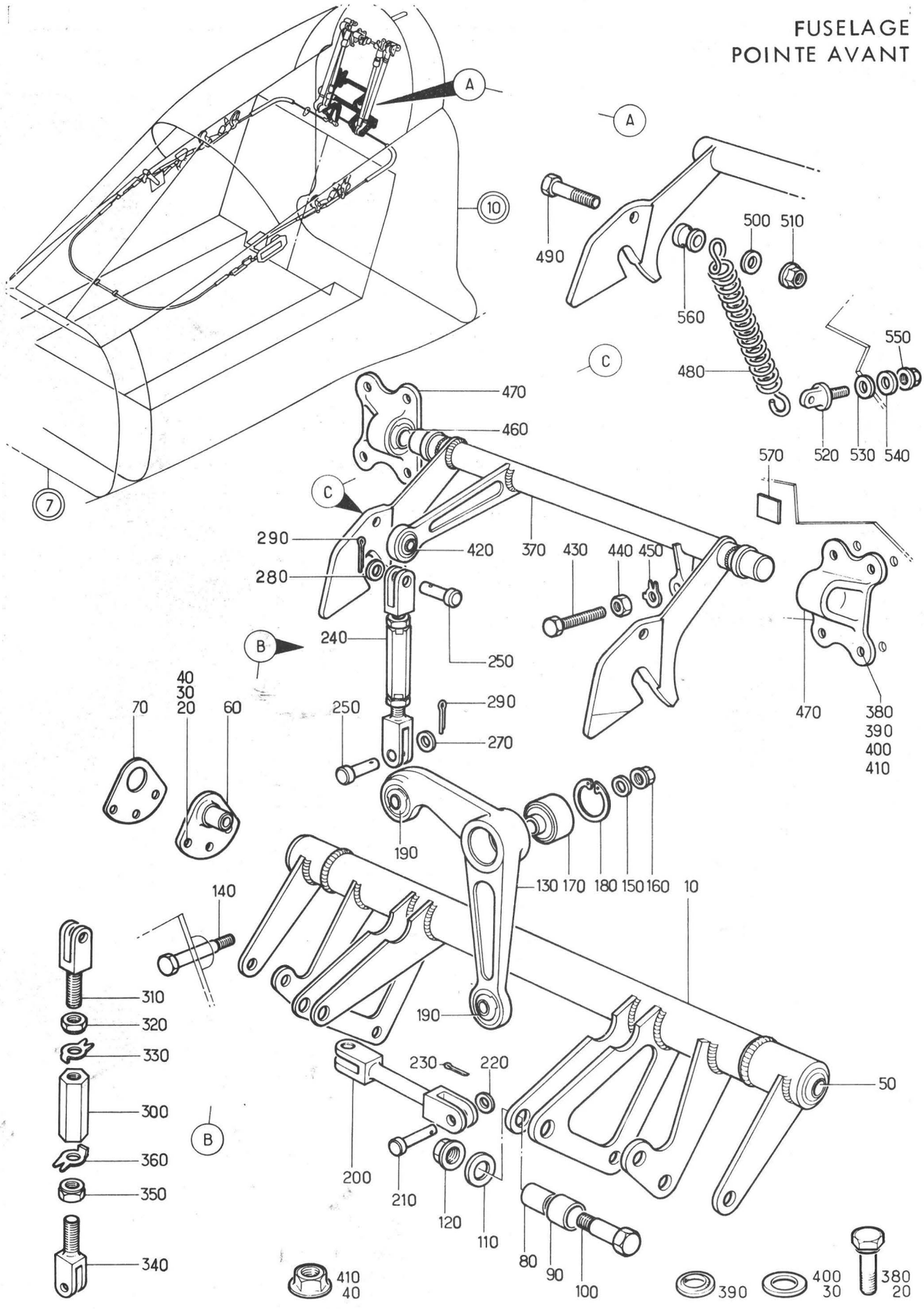

Planche 84 - COMPENSATION VERRIERE

Section : 11

Date : OCTOBRE 1975

PLANCHE REPERE	REFERENCE FABRICANT	DESCRIPTION 1234567	Qté	APP.	
84-					
+001A		COMPENSATION VERRIERE . . . . . (EIS 15-10-03A170)	RF		
010	121E26-768-00-0	.ARBRE INFERIEUR EQUIPE . . F0300	1		
020	CSP118-3-3	.....VIS K0999	6		
030	AN960-10L	.....RONDELLE. 88044	6		
040	PLH353M	.....ECROU HEXAGONAL . . . F0224	6		
050	GLD8-16	.ARTICULATION A ROTULE. . . F0234	2		R
060	121E26-700-65-0	.SUPPORT D'ARBRE. F0300	2		
070	121E26-700-61-0	.CALE F0300	2		
080	121E26-726-06-0	.GALET. F0300	2		
090	121E26-726-07-0	.DOUILLE LISSE. F0300	2		
100	AJ4131F15BEM	.....AXE FILETE PLEIN. . . F0300	2		
110	AN960-416L	.....RONDELLE. 88044	2		
120	PLH354M	.....ECROU HEXAGONAL . . . F0224	2		
130	121E26-765-00-0	.LEVIER EQUIPE. F0300	1		
140	121E26-700-42-0	.....AXE FILETE A TETE . . F0300	1		
150	AN960-10L	.....RONDELLE. 88044	1		
160	PLH353M	.....ECROU HEXAGONAL . . . F0224	1		
170	AG6G350	..ROULEMENT A BILLE F0234	1		
180	L23202-19AMU	.....ANNEAU D'ARRET. . . . F0111	1		
190	GLD5	..ARTICULATION A ROTULE . . F0234	2		
200	121E26-700-68-0	.BIELLETTE. F0300	1		
210	L22719-50-15BCL	.....AXE LISSE F0111	2		
220	L23111-50AAL	.....RONDELLE PLATE. . . . F0111	2		
230	L23310-15-12AAL	.....GOUPILLE FENDUE . . . F0111	2		
240	121E26-767-00-0	.BIELLETTE EQUIPEE. F0300	1		
250	L22719-50-15BCL	.....AXE LISSE F0111	2		
270	L23111-50AAL	.....RONDELLE PLATE. . . . F0111	1		
280	AN960-8	.....RONDELLE. 88044	1		
290	L23310-15-12AAL	.....GOUPILLE FENDUE . . . F0111	2		
300	121E26-767-03-0	..TIGE DE TENSION F0300	1		
310	121E26-767-01-0	..CHAPE F0300	1		
320	AN315-3R	..ECROU 88044	1		
330	L23350-50ACL	..RONDELLE FREIN. F0111	1		
340	121E26-767-02-0	..CHAPE F0300	1		
350	AN315-3L	..ECROU 88044	1		
360	L23350-50ACL	..RONDELLE FREIN. F0111	1		
370	121E26-769-00-0	.ARBRE CDE CROCHETS F0300	1		
380	CSP118-3-2	.....VIS K0999	8		
390	BSA5PC851A	.....BAGUE BS. F0229	8		
400	AN960-10L	.....RONDELLE. 88044	8		
410	PLH353M	.....ECROU HEXAGONAL . . . F0224	8		
420	GLD5	..ARTICULATION A ROTULE . . F0234	1		
430	CSP100-3-16	..VIS K0999	1		
440	MS20341-10S	..ECROU 96906	1		
450	L23351-50ACL	..RONDELLE FREIN. F0111	1		
460	GLD12	.ARTICULATION A ROTULE. . . F0234	2		
470	121E26-700-50-0	.PALIER F0300	2		
480	121E26-700-62-0	.RESSORT HELICOIDAL TRACTION. . . F0300	1		
490	CSP118-3-9	.....VIS K0999	1		
500	AN960-10L	.....RONDELLE. 88044	1		
510	PLH353M	.....ECROU HEXAGONAL . . . F0224	1		
520	121E26-700-49-0	.....ATTACHE DE RESSORT. . F0300	1		

PLANCHE REPERE	REFERENCE FABRICANT	DESCRIPTION 1234567	Qté	APP.
84-				
530	BSA5PC851A	.....BAGUE BS. F0229	1	
540	AN960-10L	.....RONDELLE. 88044	1	
550	PLH353M	.....ECROU HEXAGONAL . . . F0224	1	
560	121E26-726-05-0	.BAGUE ENTRETOISE F0300	1	
570	121E26-700-43-0	.PLAQUE ENTRETOISE. F0300	1	

FUSELAGE
POINTE AVANT

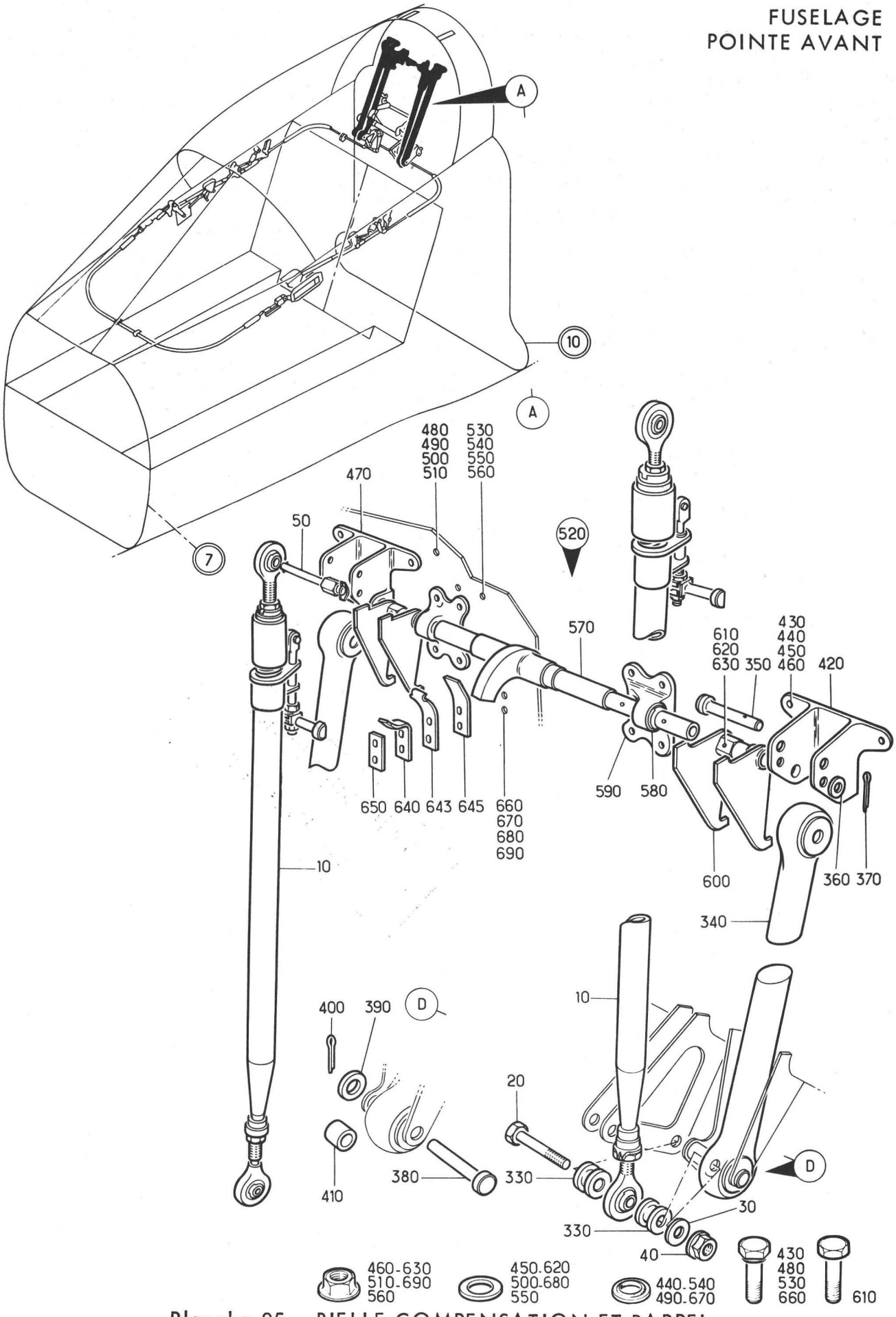

Planche 85 - BIELLE COMPENSATION ET RAPPEL

Section : 11

Date : SEPTEMBRE 1980

PLANCHE REPERE	REFERENCE FABRICANT	DESCRIPTION 1234567	Qté	APP.	
85-					
+001A		BIELLE COMPENSATION ET RAPPEL . . (EIS 15-10-03A180)	RF		
010	121E26-770-00-0	.BIELLE DE COMPENSATION (ADP) . . F0300	2		
020	AJ4131E36BEM	......AXE FILETE PLEIN. . . F0300	2		
030	AN960-416L	......RONDELLE. 88044	2		
040	PLH354M	......ECROU HEXAGONAL . . . F0224	2		
050	3210-9041	......BROCHE A BILLE. . . . U1595	2		R
050A	SUPPRIME				R
330	121E26-700-09-0	.BAGUE ENTRETOISE F0300	4		
340	121E26-700-60-0	.CORDON EQUIPE EQUIPE . . . F0300	2		
350	L22719-80-37BCL	......AXE LISSE F0111	2		
360A	AN960-516	......RONDELLE. 88044	2		
370	L23310-20-20AAL	......GOUPILLE FENDUE . . . F0111	2		
380	L22719-80-47BCL	......AXE LISSE F0111	2		
390A	AN960-516	......RONDELLE. 88044	2		
400	L23310-20-20AAL	......GOUPILLE FENDUE . . . F0111	2		
410	121E26-700-10-0	.BAGUE ENTRETOISE F0300	2		
420	121E26-700-63-1	.ATTACHE SANDOW (G) F0300	1		
430	CSP118-3-2	......VIS K0999	3		
440	BSA5PC851A	......BAGUE BS. F0229	3		
450	AN960-10L	......RONDELLE. 88044	3		
460	PLH353M	......ECROU HEXAGONAL . . . F0224	3		
470	121E26-700-63-2	.ATTACHE SANDOW (D) F0300	1		
480	CSP118-3-2	......VIS K0999	3		
490	BSA5PC851A	......BAGUE BS. F0229	3		
500	AN960-10L	......RONDELLE. 88044	3		
510	PLH353M	......ECROU HEXAGONAL . . . F0224	3		
520	121E26-764-00-0	.ARBRE SUPERIEUR EQUIPE . . F0300	1		
530	CSP118-3-2	......VIS K0999	8		
540	BSA5PC851A	......BAGUE BS. F0229	8		
550	AN960-10L	......RONDELLE. 88044	8		
560	PLH353M	......ECROU HEXAGONAL . . . F0224	8		
570	121E26-762-00-0	..ARBRE SUP.MECA VERRIERE . F0300	1		
580	GLD12	..ARTICULATION A ROTULE . . F0234	2		
590	121E26-700-50-0	..PALIER. F0300	2		
600	121E26-763-00-0	..ARBRE CDE MECANISME VERRIERE. . F0300	2		
610	A226C9	......VIS K0195	2		
620	AN960-8L	......RONDELLE. 88044	2		
630	PLH3508M	......ECROU F0224	2		
640	121E26-700-20-0	.RESSORT AVANT. F0300	1		
643	121E26-700-21-0	.RESSORT INTERMEDIAIRE. . . F0300	1		
645	121E26-700-22-0	.RESSORT ARRIERE. F0300	1		
650	121E26-700-67-0	.PLAQUE ENTRETOISE. F0300	1		
660	CSP118-3-3	......VIS K0999	2		
670	BSA5PC851A	......BAGUE BS. F0229	2		
680	AN960-10L	......RONDELLE. 88044	2		
690	PLH353M	......ECROU HEXAGONAL . . . F0224	2		

SECTION 15-20

FUSELAGE CENTRAL
(Ensemble)

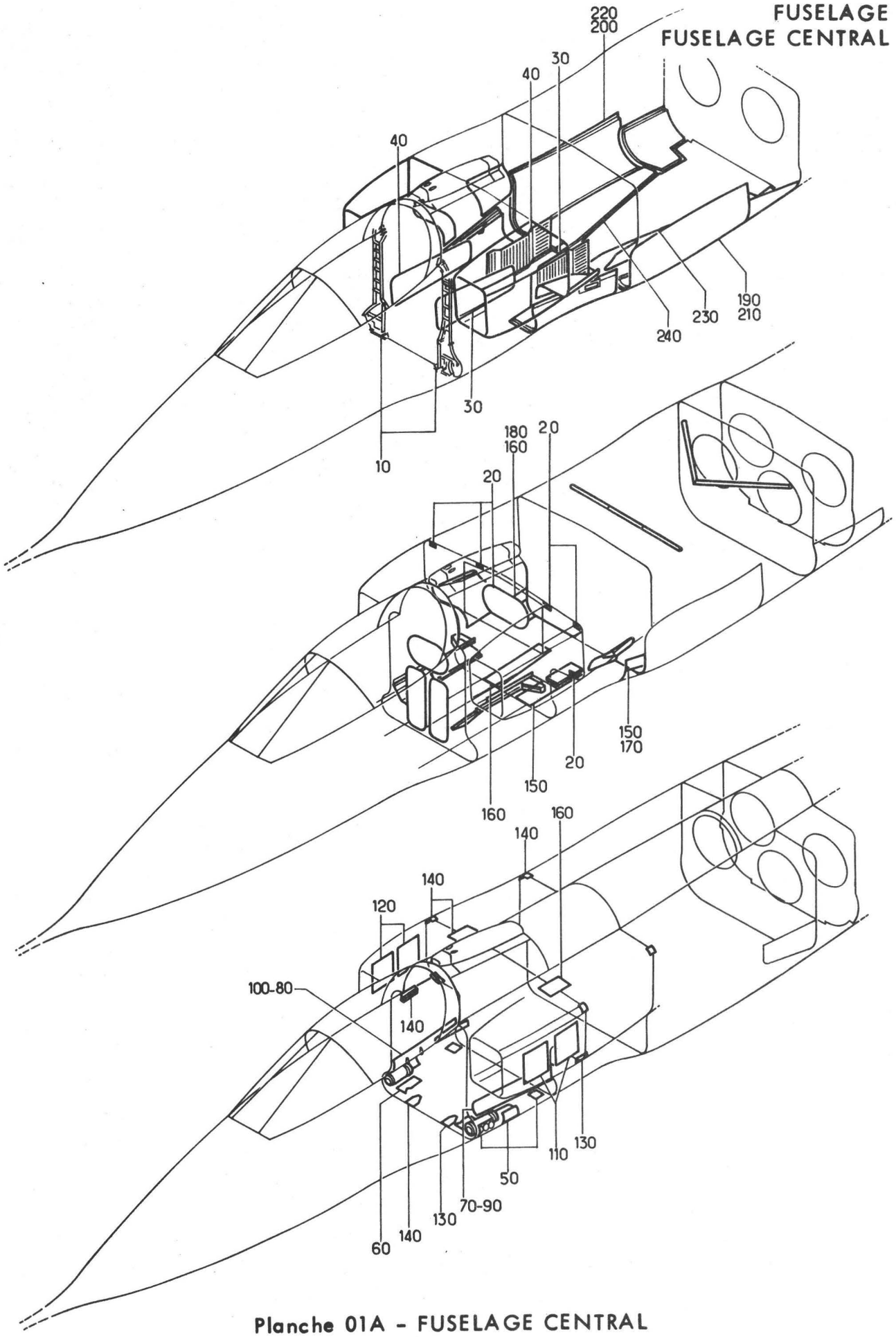

Planche 01A - FUSELAGE CENTRAL

Section : 20

Date : DECEMBRE 1979

PLANCHE REPERE	REFERENCE FABRICANT	DESCRIPTION 1234567	Qté	APP.	
01A					
+001		FUSELAGE CENTRAL. . . . . (EIS 15-00-04A010)	RF	005013	
+001A		FUSELAGE CENTRAL (M192) . . . . . (EIS 15-00-04A010A)	RF	014014	
+001B		FUSELAGE CENTRAL (M369-526) . . . (EIS 15-00-04A010B)	RF	015015	
+001C		FUSELAGE CENTRAL (M425) . . . . . (EIS 15-00-04A010C)	RF	016056	
+001D		FUSELAGE CENTRAL (M822) . . . . . (EIS 15-00-04A010D)	RF	057095	
+001E		FUSELAGE CENTRAL (M883) . . . . . (EIS 15-00-04A010E)	RF	096105	
+001F		FUSELAGE CENTRAL (M779) . . . . . (EIS 15-00-04A010F)	RF	106130	
+001G		FUSELAGE CENTRAL. . . . . (M1309-1334-1388) (EIS 15-00-04A010G)	RF	131999	R
010		.LIAISONS FUSELAGE CENTRAL. . . . FUSELAGE AVANT (VOIR 15-21-01-001)	1	005130	
010A		.LIAISONS FUSELAGE CENTRAL. . . . FUSELAGE AVANT (M1334) (VOIR 15-21-01-001A)	1	131999	
020		.PORTES ET LIAISON SUR C15. . . . (VOIR 15-21-03-001A)	1		
030		.CARLINGUES DEMONTABLES C10 A C20 (G)(VOIR 15-21-04-001B)	1	005013	
030A		.CARLINGUES DEMONTABLES C10 A C20 (M192)(G)(VOIR 15-21-04-001C)	1	014999	
040		.CARLINGUES DEMONTABLES C10 A C20 (D)(VOIR 15-21-04-002B)	1	005013	
040A		.CARLINGUES DEMONTABLES C10 A C20 (M192)(D)(VOIR 15-21-04-002C)	1	014999	
050		.GOULOTTES ET PANNEAUX INF ZONE . CANON (G)(VOIR 15-21-05-001C)	1	005014	
050A		.GOULOTTES ET PANNEAUX INF ZONE . CANON (M369)(G) (VOIR 15-21-05-001D)	1	015056	
050B		.GOULOTTES ET PANNEAUX INF ZONE . CANON (M822)(G) (VOIR 15-21-05-001E)	1	057095	
050C		.GOULOTTES ET PANNEAUX INF ZONE . CANON (M883)(G) (VOIR 15-21-05-001F)	1	096130	
050D		.GOULOTTES ET PANNEAUX INF ZONE . CANON (M1198) (VOIR 15-21-05-001G)	1	131999	
060		.GOULOTTES ET PANNEAUX INF ZONE . CANON (D)(VOIR 15-21-05-002C)	1	005014	
060A		.GOULOTTES ET PANNEAUX INF ZONE . CANON (M369)(D) (VOIR 15-21-05-002D)	1	015056	

PLANCHE REPERE	REFERENCE FABRICANT	DESCRIPTION 1234567	Qté	APP.	
01A					
060B		.GOULOTTES ET PANNEAUX INF ZONE . CANON (M822)(D) (VOIR 15-21-05-002E)	1	057095	
060C		.GOULOTTES ET PANNEAUX INF ZONE . CANON (M883)(D) (VOIR 15-21-05-002F)	1	096130	
060D		.GOULOTTES ET PANNEAUX INF ZONE . CANON (M1198) (VOIR 15-21-05-002G)	1	131999	
070		.PANNEAUX SUPERIEURS ZONE CANON . (G)(VOIR 15-21-06-001A)	1	005014	
080		.PANNEAUX SUPERIEURS ZONE CANON . (D)(VOIR 15-21-06-002A)	1	005014	
090		.PANNEAUX ET CONDUITS VENTILATION CANON (M369)(G) (VOIR 15-21-07-001A)	1	015999	
100		.PANNEAUX ET CONDUITS VENTILATION CANON (M369)(D) (VOIR 15-21-07-002A)	1	015999	
110		.ENSEMBLE PORTE CONDUIT D'AIR (G) (VOIR 15-21-13-001C)	1	005015	
110A		.ENSEMBLE PORTE CONDUIT D'AIR . . (M425)(G)(VOIR 15-21-13-001D)	1	016105	
110B		.ENSEMBLE PORTE CONDUIT D'AIR . . (M779)(G)(VOIR 15-21-13-001E)	1	106130	
110C		.ENSEMBLE PORTE CONDUIT D'AIR . . (M1076-1309)(G) (VOIR 15-21-13-001F)	1	131999	R
120		.ENSEMBLE PORTE CONDUIT D'AIR (D) (VOIR 15-21-13-002C)	1	005015	
120A		.ENSEMBLE PORTE CONDUIT D'AIR . . (M425)(D)(VOIR 15-21-13-002D)	1	016105	
120B		.ENSEMBLE PORTE CONDUIT D'AIR . . (M779)(D)(VOIR 15-21-13-002E)	1	106130	
120C		.ENSEMBLE PORTE CONDUIT D'AIR . . (M1076-1309)(D) (VOIR 15-21-13-002F)	1	131999	R
130		.PORTES VISITE C10 A C20 ET . . . SUPPORT ROTULE (G) (VOIR 15-21-14-001B)	1	005130	
130A		.PORTES VISITE C10 A C20 ET . . . SUPPORT ROTULE (M1042-1226)(G) (VOIR 15-21-14-001C)	1	131999	
140		.PORTES VISITE C10 A C20 ET . . . SUPPORT ROTULE (D) (VOIR 15-21-14-002B)	1	005130	
140A		.PORTES VISITE C10 A C20 ET . . . SUPPORT ROTULE (M1042-1137)(D) (VOIR 15-21-14-002C)	1	131999	
150		.PORTES VISITE INFERIEURES C15 A. C20 (G)(VOIR 15-21-15-001A)	1		
160		.PORTES VISITE INFERIEURES C15 A. C20 (D)(VOIR 15-21-15-002A)	1		

PLANCHE REPERE	REFERENCE FABRICANT	DESCRIPTION 1234567	Qté	APP.	
01A					
170		.ETANCHEITE PORTES VISITE . . . . INFERIEURES C15 A C30 (G) (VOIR 15-21-15M001A)	1		
180		.ETANCHEITE PORTES VISITE . . . . INFERIEURES C15 A C30 (D) (VOIR 15-21-15M002A)	1		
190		.PORTE SUPERIEURE AVANT TRAIN . . PRINCIPAL (VOIR 15-21-16-001A)	1		
200		.PORTE SUPERIEURE AVANT TRAIN . . PRINCIPAL (VOIR 15-21-16-002A)	1		
210	121E23-631-00-1 M1	.PORTE SUPERIEURE AVANT TRAIN (G) (VOIR 15-21-17-001A) F0300	1		
220	121E23-631-00-2 M1	.PORTE SUPERIEURE AVANT TRAIN (D) (VOIR 15-21-17-002A) F0300	1		
230		.PORTE INFERIEURE AVANT TRAIN . . PRINCIPAL (G) (VOIR 15-21-18-001B)	1	005014	
230A		.PORTE INFERIEURE AVANT TRAIN . . PRINCIPAL (M526-1388)(G) (VOIR 15-21-18-001C)	1	015999	R
240		.PORTE INFERIEURE AVANT TRAIN . . PRINCIPAL (D) (VOIR 15-21-18-002B)	1	005014	
240A		.PORTE INFERIEURE AVANT TRAIN . . PRINCIPAL (M526-1388)(D) (VOIR 15-21-18-002C)	1	015999	R

FUSELAGE
FUSELAGE CENTRAL

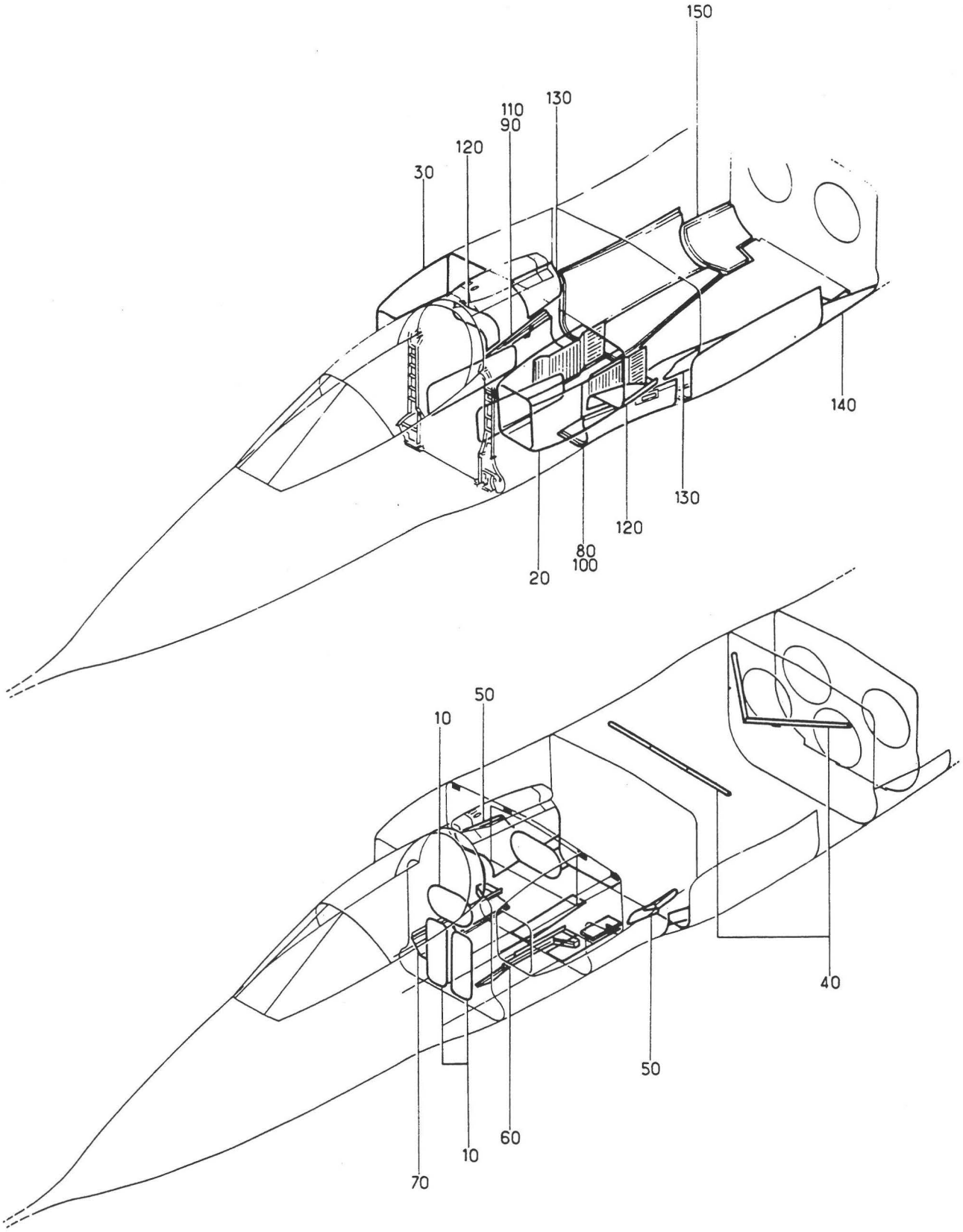

Planche 01M - FUSELAGE CENTRAL

Section : 20

Date : DECEMBRE 1979

PLANCHE REPERE	REFERENCE FABRICANT	DESCRIPTION 1234567	Qté	APP.	
01M					
+001		FUSELAGE CENTRAL. . . . . (EIS 15-00-04F010)	RF	005028	
+001A		FUSELAGE CENTRAL (M476-664) . . . (EIS 15-00-04F010A)	RF	029032	
+001B		FUSELAGE CENTRAL (M648) . . . . . (EIS 15-00-04F010B)	RF	033035	
+001C		FUSELAGE CENTRAL (M598) . . . . . (EIS 15-00-04F010C)	RF	036040	
+001D		FUSELAGE CENTRAL (M729) . . . . . (EIS 15-00-04F010D)	RF	041053	
+001E		FUSELAGE CENTRAL (M834) . . . . . (EIS 15-00-04F010E)	RF	054080	
+001F		FUSELAGE CENTRAL (M432) . . . . . (EIS 15-00-04F010F)	RF	081130	
+001G		FUSELAGE CENTRAL (M992-1137-1309) (EIS 15-00-04F010G)	RF	131999	R
010		.ENSEMBLE PORTES SUR C10. . . . . (VOIR 15-21-02-001C)	1	005032	
010A		.ENSEMBLE PORTES SUR C10 (M648) . (VOIR 15-21-02-001D)	1	033130	
010B		.ENSEMBLE PORTES SUR C10 (M945) . (VOIR 15-21-02-001E)	1	131999	
020	121E23-760-00-17-000	.ENSEMBLE ENTREE D'AIR PITOT (G). . (VOIR 15-21-02M001) K0999	1	005130	R
020A	121E23-760-00-17-002	.ENSEMBLE ENTREE D'AIR PITOT. . . (M1309)(G)(VOIR 15-21-02M001A) K0999	1	131999	R
030	121E23-760-00-27-000	.ENSEMBLE ENTREE D'AIR PITOT (D). (VOIR 15-21-02M002) K0999	1	005130	R
030A	121E23-760-00-27-002	.ENSEMBLE ENTREE D'AIR PITOT. . . (M1309)(D)(VOIR 15-21-02M002A) K0999	1	131999	R
040		.ETANCHEITE VOILURE FUSELAGE. . . (M432)(VOIR 15-21-04M001A)	1	081999	
050		.PORTES COMPARTIMENT BOITES A . . CARTOUCHES (VOIR 15-21-08-001B)	1	005040	
050A		.PORTES COMPARTIMENT BOITES A . . CARTOUCHES (M729) (VOIR 15-21-08-001C)	1	041999	
060		.CAPOTAGE D'ETANCHEITE ZONE CANON (G)(VOIR 15-21-08M001A)	1		
070		.CAPOTAGE D'ETANCHEITE ZONE CANON (D)(VOIR 15-21-08M002A)	1		
080		.PORTE ACCES CANON (G). . . . . (VOIR 15-21-09-001C)	1	005035	
080A		.PORTE ACCES CANON (M598)(G). . . (VOIR 15-21-09-001D)	1	036130	
080B		.PORTE ACCES CANON (M992)(G). . . (VOIR 15-21-09-001E)	1	131999	
090		.PORTE ACCES CANON (D). . . . . (VOIR 15-21-09-002B)	1	005035	
090A		.PORTE ACCES CANON (M598)(D). . . (VOIR 15-21-09-002C)	1	036999	

PLANCHE REPERE	REFERENCE FABRICANT	DESCRIPTION 1234567	Qté	APP.
01M				
100		.MECANISME PORTE ACCES CANON (G). (VOIR 15-21-10-001A)	1	
110		.MECANISME PORTE ACCES CANON (D). (VOIR 15-21-10-002A)	1	
120		.FLANCS MEDIANS AVANT C15 A C20 . (VOIR 15-21-11-001A)	1	
130		.FLANCS MEDIANS ARRIERE C15 A C20 (VOIR 15-21-12-001A)	1	005130
130A		.FLANCS MEDIANS ARRIERE C15 A C20 (M1137)(VOIR 15-21-12-001B)	1	131999
140		.PORTILLON TRAIN PRINCIPAL (G). . (VOIR 15-21-19-001C)	1	005028
140A		.PORTILLON TRAIN PRINCIPAL. . . . (M476-664)(G) (VOIR 15-21-19-001D)	1	029053
140B		.PORTILLON TRAIN PRINCIPAL (M834) (G)(VOIR 15-21-19-001E)	1	054999
150		.PORTILLON TRAIN PRINCIPAL (D). . (VOIR 15-21-19-002C)	1	005028
150A		.PORTILLON TRAIN PRINCIPAL. . . . (M476-664)(D) (VOIR 15-21-19-002D)	1	029053
150B		.PORTILLON TRAIN PRINCIPAL (M834) (D)(VOIR 15-21-19-002E)	1	054999

FUSELAGE
FUSELAGE CENTRAL

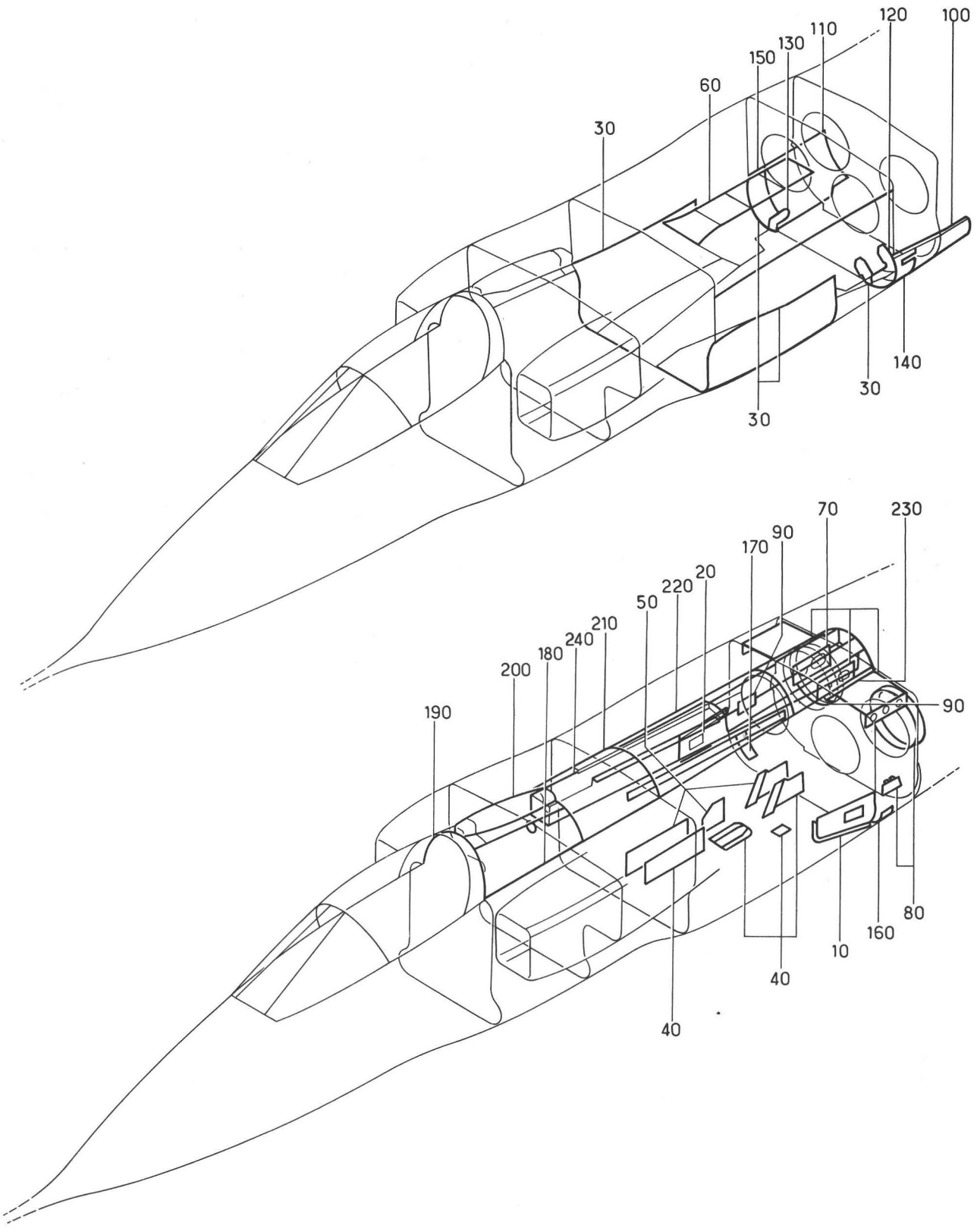

Planche 02 - FUSELAGE CENTRAL

Section : 20

Date : OCTOBRE 1976

PLANCHE REPERE	REFERENCE FABRICANT	DESCRIPTION 1234567	Qté	APP.	
02-					
+001		FUSELAGE CENTRAL. . . . . (EIS 15-00-04M010)	RF	005010	
+001A		FUSELAGE CENTRAL (M563) . . . . . (EIS 15-00-04M010A)	RF	011014	
+001B		FUSELAGE CENTRAL (M369-526-332) . (EIS 15-00-04M010B)	RF	015018	
+001C		FUSELAGE CENTRAL (M431) . . . . . (EIS 15-00-04M010C)	RF	019027	
+001D		FUSELAGE CENTRAL (M732) . . . . . (EIS 15-00-04M010D)	RF	028034	
+001E		FUSELAGE CENTRAL (M679) . . . . . (EIS 15-00-04M010E)	RF	035035	
+001F		FUSELAGE CENTRAL (M598) . . . . . (EIS 15-00-04M010F)	RF	036042	
+001G		FUSELAGE CENTRAL (M653) . . . . . (EIS 15-00-04M010G)	RF	043130	
+001H		FUSELAGE CENTRAL (M1295-1416) . . (EIS 15-00-04M010H)	RF	131147	R
+001J		FUSELAGE CENTRAL (M1040-1416) . . (EIS 15-00-04M010J)	RF	148999	R
010		.PANNEAU VERTICAL ARRIERE TRAIN . PRINCIPAL (G) (VOIR 15-21-20-001A)	1		
020		.PANNEAU VERTICAL AR TRAIN. . . . PRINCIPAL (D) (VOIR 15-21-21-001C)	1	005010	
020A		.PANNEAU VERTICAL AR TRAIN. . . . PRINCIPAL (M563)(D) (VOIR 15-21-21-001D)	1	011014	
020B		.PANNEAU VERTICAL AR TRAIN. . . . PRINCIPAL (M332)(D) (VOIR 15-21-21-001E)	1	015130	R
020C		.PANNEAU VERTICAL AR TRAIN. . . . PRINCIPAL (M1416)(D) (VOIR 15-21-21-001G)	1	131999	R
030		.ETANCHEITE ENSEMBLE PORTES TRAIN PRINCIPAL (VOIR 15-21-22-001A)	1		
040		.PORTES C20 A C25 TOUCHE DE . . . NIVEAU (G)(VOIR 15-21-23-001A)	1	005130	
040A		.PORTES C20 A C25 TOUCHE DE . . . NIVEAU (M1295)(G) (VOIR 15-21-23-001B)	1	131999	
050		.PORTES C20 A C25 TOUCHE DE . . . NIVEAU (D)(VOIR 15-21-23-002A)	1		
060		.PORTE RESERVOIR CENTRAL. . . . . (VOIR 15-21-24-001A)	1		
070		.CLOISON ET PANNEAU DEMONTABLE. . (VOIR 15-21-25-001B)	1	005147	
070A		.CLOISON ET PANNEAU DEMONTABLE. . (M1040)(VOIR 15-21-25-001C)	1	148999	
080		.PORTE PRISE DE PARC ET MANCHE. . D'AIR (G)(VOIR 15-21-26-001A)	1		
090		.PORTE PRISE DE PARC ET MANCHE. . D'AIR (D)(VOIR 15-21-26-002A)	1		

PLANCHE REPERE	REFERENCE FABRICANT	DESCRIPTION 1234567	Qté	APP.
02-				
100		.INSTALLATION AEROFREINS (G). . . (VOIR 15-21-27-001C)	1	005035
100A		.INSTALLATION AEROFREINS (M598) . (G)(VOIR 15-21-27-001D)	1	036042
100B		.INSTALLATION AEROFREINS (M653) . (G)(VOIR 15-21-27-001E)	1	043999
110		.INSTALLATION AEROFREINS (D). . . (VOIR 15-21-27-002C)	1	005035
110A		.INSTALLATION AEROFREINS (M598) . (D)(VOIR 15-21-27-002D)	1	036042
110B		.INSTALLATION AEROFREINS (M653) . (D)(VOIR 15-21-27-002E)	1	043999
120		.FERRURES ARTICULATION AEROFREIN. (G)(VOIR 15-21-28-001A)	1	
130		.FERRURES ARTICULATION AEROFREIN. (D)(VOIR 15-21-28-002A)	1	
140		.CASQUETTES AEROFREINS (G). . . . (VOIR 15-21-29-001A)	1	
150		.CASQUETTES AEROFREINS (D). . . . (VOIR 15-21-29-002A)	1	
160	121E23-575-20-1	.CASQUETTE FIXE AEROFREINS (G). . (VOIR 15-21-30-001A) F0300	1	
170	121E23-575-20-2	.CASQUETTE FIXE AEROFREINS (D). . (VOIR 15-21-30-002A) F0300	1	
180		.CRETE DE C10 A C15 (G) . . . . . (VOIR 15-21-31-001B)	1	005035
180A		.CRETE DE C10 A C15 (M598)(G) . . (VOIR 15-21-31-001C)	1	036999
190		.CRETE DE C10 A C15 (D) . . . . . (VOIR 15-21-31-002B)	1	005035
190A		.CRETE DE C10 A C15 (M598)(D) . . (VOIR 15-21-31-002C)	1	036999
200		.CARENE ET MANCHE A AIR ECHANGEUR (VOIR 15-21-32-001A)	1	
210		.CRETE DE C15 A C20 . . . . . (VOIR 15-21-33-001B)	1	005034
210A		.CRETE DE C15 A C20 (M679). . . . (VOIR 15-21-33-001C)	1	035999
220		.CRETE DE X6000 A X7750 . . . . . (VOIR 15-21-34-001D)	1	005018
220A		.CRETE DE X6000 A X7750 (M431). . (VOIR 15-21-34-001E)	1	019034
220B		.CRETE DE X6000 A X7750 (M679). . (VOIR 15-21-34-001F)	1	035147
220C		.CRETE DE X6000 A X7750 (M1040) . (VOIR 15-21-34-001G)	1	148999
230		.CRETE DE X7750 A C30 . . . . . (VOIR 15-21-35-001C)	1	005027
230A		.CRETE DE X7750 A C30 (M732). . . (VOIR 15-21-35-001D)	1	028035
230B		.CRETE DE X7750 A C30 (M598). . . (VOIR 15-21-35-001E)	1	036999
240		.STRUCTURE INTERNE DE CRETE . . . (VOIR 15-21-36-001C)	1	005018

PLANCHE REPERE	REFERENCE FABRICANT	DESCRIPTION 1234567	Qté	APP.
02-				
240A		.STRUCTURE INTERNE DE CRETE . . . (M431)(VOIR 15-21-36-001D)	1	019034
240B		.STRUCTURE INTERNE DE CRETE . . . (M679)(VOIR 15-21-36-001E)	1	035035
240C		.STRUCTURE INTERNE DE CRETE . . . (M598)(VOIR 15-21-36-001F)	1	036999

SECTION 15-21

FUSELAGE CENTRAL

(Nomenclature détaillée)

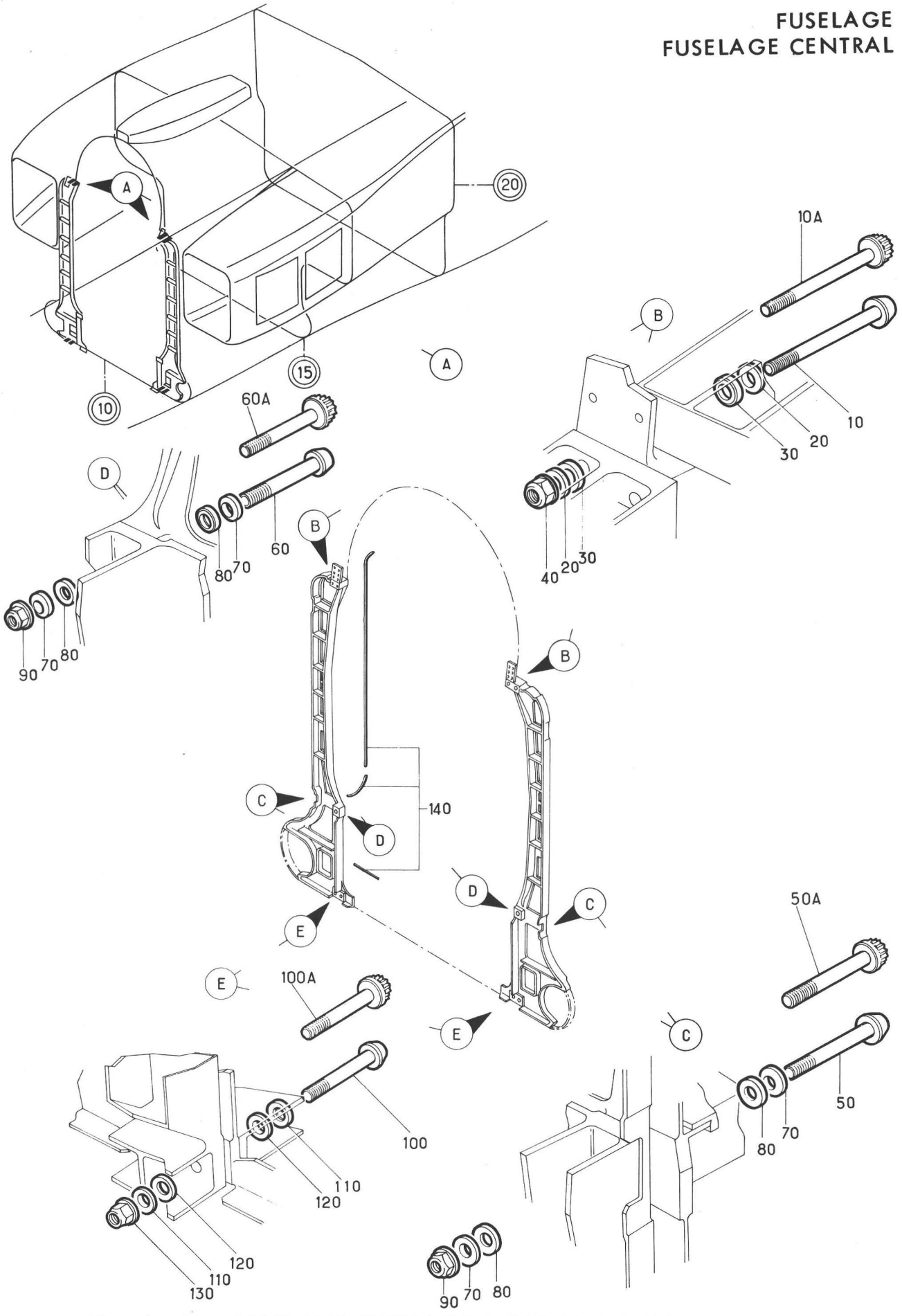

Planche 01 - LIAISONS FUSELAGE CENTRAL FUSELAGE AVANT

Section : 21

Date : MAI 1991

PL. REP.	REFERENCE ARTICLE	DESCRIPTION 1 2 3 4 5 6 7	Qté	App
01-				
+ 001		LIAISONS FUSELAGE CENTRAL..... FUSELAGE AVANT (EIS 15-20-01A010)	RF	005130
+ 001A		LIAISONS FUSELAGE CENTRAL..... FUSELAGE AVANT (M1334) (EIS 15-20-01A010A)	RF	131999
010	121E20-201-01-0	. VIS TETE CREUSE F0300	4	005130
010A	121E20-201-01-0M1	. VIS DE LIAISON SUPERIEURE F0300 (M1334)	4	131999
020	121E20-201-03-0	. RONDELLE CONVEXE F0300	8	
030	121E20-201-02-0	. RONDELLE CONCAVE F0300	8	
040	121E20-201-04-0	. ECROU HEXAGONAL A EMBASE.....F0300	4	
050	121E20-202-01-0	. VIS TETE CREUSE F0300	2	005130
050A	121E20-202-01-0M1	. VIS DE LIAISON EXTERNE (M1334) F0300	2	131999
060	121E20-202-02-0	. VIS TETE CREUSE F0300	2	005130
060A	121E20-202-02-0M1	. VIS DE LIAISON INTERNE (M1334) F0300	2	131999
070	121E20-202-06-0	. RONDELLE SPHERIQUE F0300	8	
080	121E20-202-03-0	. RONDELLE CONCAVE F0300	8	
090	121E20-202-05-0	. ECROU HEXAGONAL A EMBASE.....F0300	4	
100	121E20-203-01-0	. VIS TETE CREUSE F0300	4	005130
100A	121E20-203-01-0M1	. VIS DE LIAISON INFERIEURE.....F0300 (M1334)	4	131999
110	121E20-202-06-0	. RONDELLE SPHERIQUE F0300	8	
120	121E20-202-03-0	. RONDELLE CONCAVE F0300	8	
130	121E20-202-05-0	. ECROU HEXAGONAL A EMBASE.....F0300	4	
140	121E22-150-05-0	. JOINT CAOUTCHOUC.....F0300	2	

Fuselage
Fuselage central

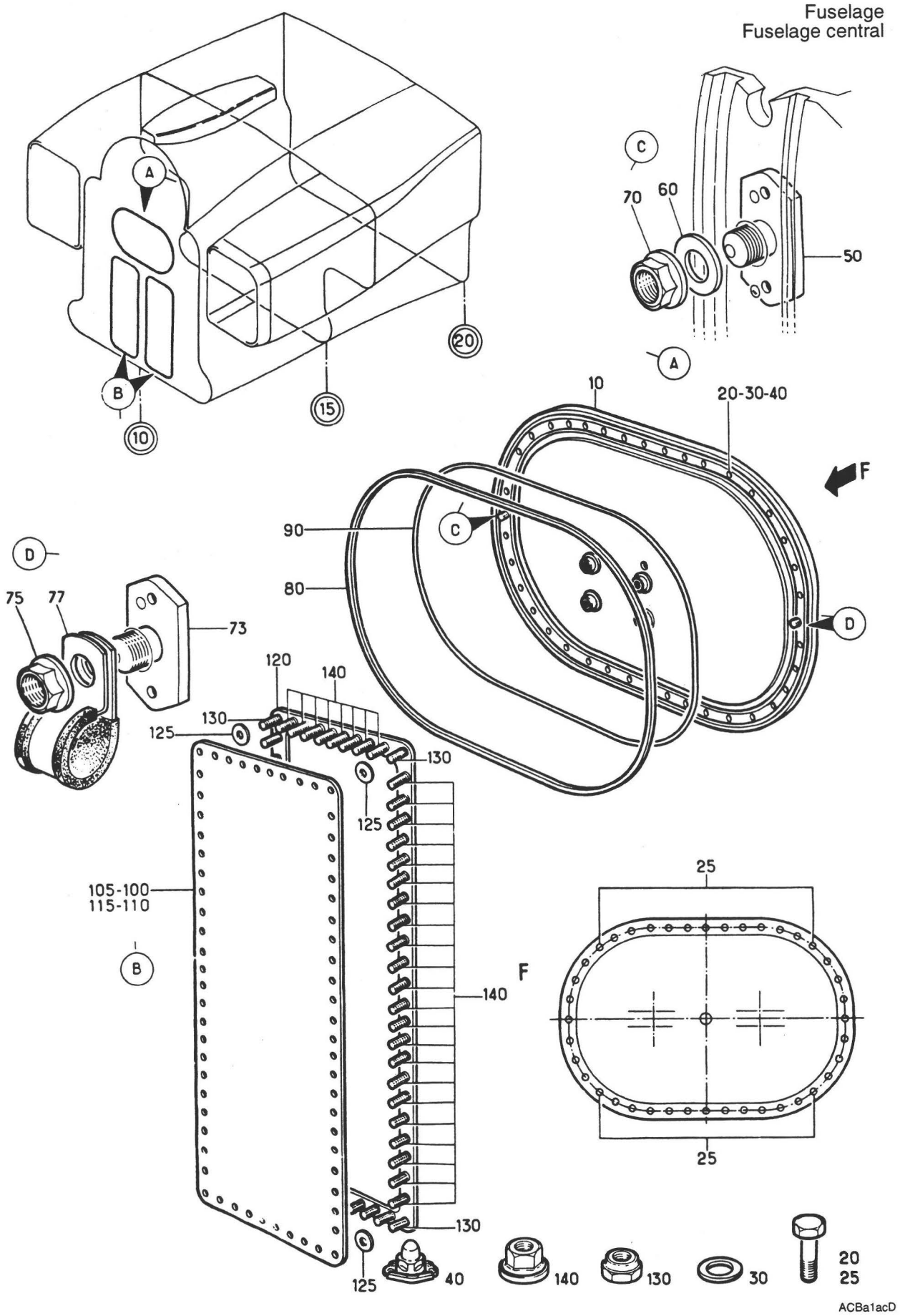

PLANCHE 02 - ENSEMBLE PORTES SUR C10

PLANCHE REPERE	REFERENCE FABRICANT	DESCRIPTION 1234567	Qté	APP.	
02-					
001B	SUPPRIME				R
+001C		ENSEMBLE PORTES SUR C10 . . . . . (EIS 15-20-01M010)	RF	005032	R
+001D		ENSEMBLE PORTES SUR C10 (M648). . (EIS 15-20-01M010A)	RF	033130	R
+001E		ENSEMBLE PORTES SUR C10 (M945). . (EIS 15-20-01M010B)	RF	131999	R
010	121E23-112-00-0 M1	.PORTE SUPERIEUR. F0300	1		
020	CSP118-4-5	.....VIS K0999	34		
025	CSP118-4-7H	.....VIS K0999	4		
030	AN960PD416	.....RONDELLE. 88044	38		
040	FMA2502-048	.....ECROU A RIVER 13257	38		
050	121E23-117-14-0	.....AXE FILETE. F0300	1		
060	AN960PD416	.....RONDELLE. 88044	1		
070	PLH354M	.....ECROU HEXAGONAL . . . F0224	1		
073	121E23-117-14-0	.....AXE FILETE. F0300	1		
075	PLH354M	.....ECROU HEXAGONAL . . . F0224	1		
077	310G11	.COLLIER. F0215	RF		
080	121E23-117-09-0	..JOINT CAOUTCHOUC. F0300	1		
090	121E23-117-10-0	.JOINT CAOUTCHOUC F0300	1		
100	121E23-113-00-1 M1	.PORTE NOURRICE INFERIEURE (G). . F0300	1	005032	
105	239A	.PORTE NOURRICE AVANT (M648)(G) . F0300	RF	033130	R
105A	239A1	.PORTE NOURRICE AVANT (M945)(G) . F0300	RF	131999	R
110	121E23-113-00-2 M1	.PORTE NOURRICE INFERIEURE (D). . F0300	1	005032	
115	240A	.PORTE NOURRICE AVANT (M648)(D) . F0300	RF	033130	R
115A	240A1	.PORTE NOURRICE AVANT (M945)(D) . F0300	RF	131999	R
120	1500-39-448	.....ANNEAU PORTE GOUJONS. F0238	2	005032	
125	121E23-113-10-0	.....RONDELLE. F0300	8	005032	
130	AN316-4	.....ECROU 88044	8	005032	
140	PR354M	.....ECROU HEXAGONAL . . . F0224	114	005032	

FUSELAGE
FUSELAGE CENTRAL

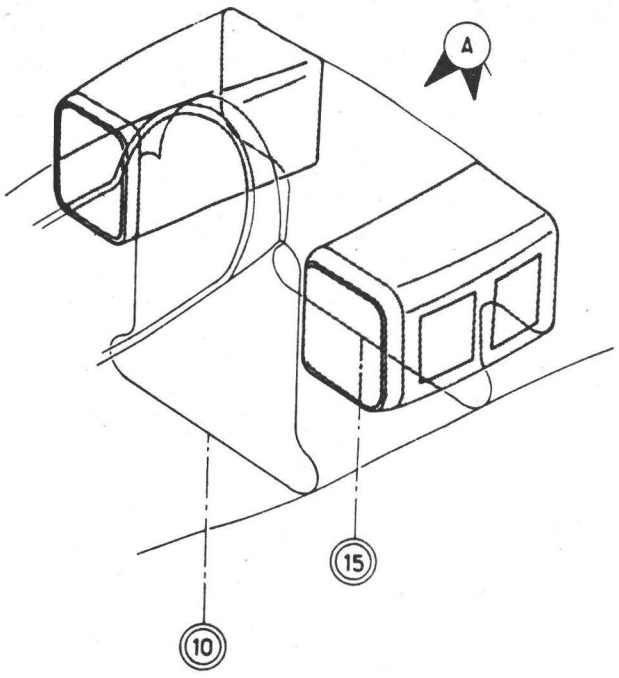

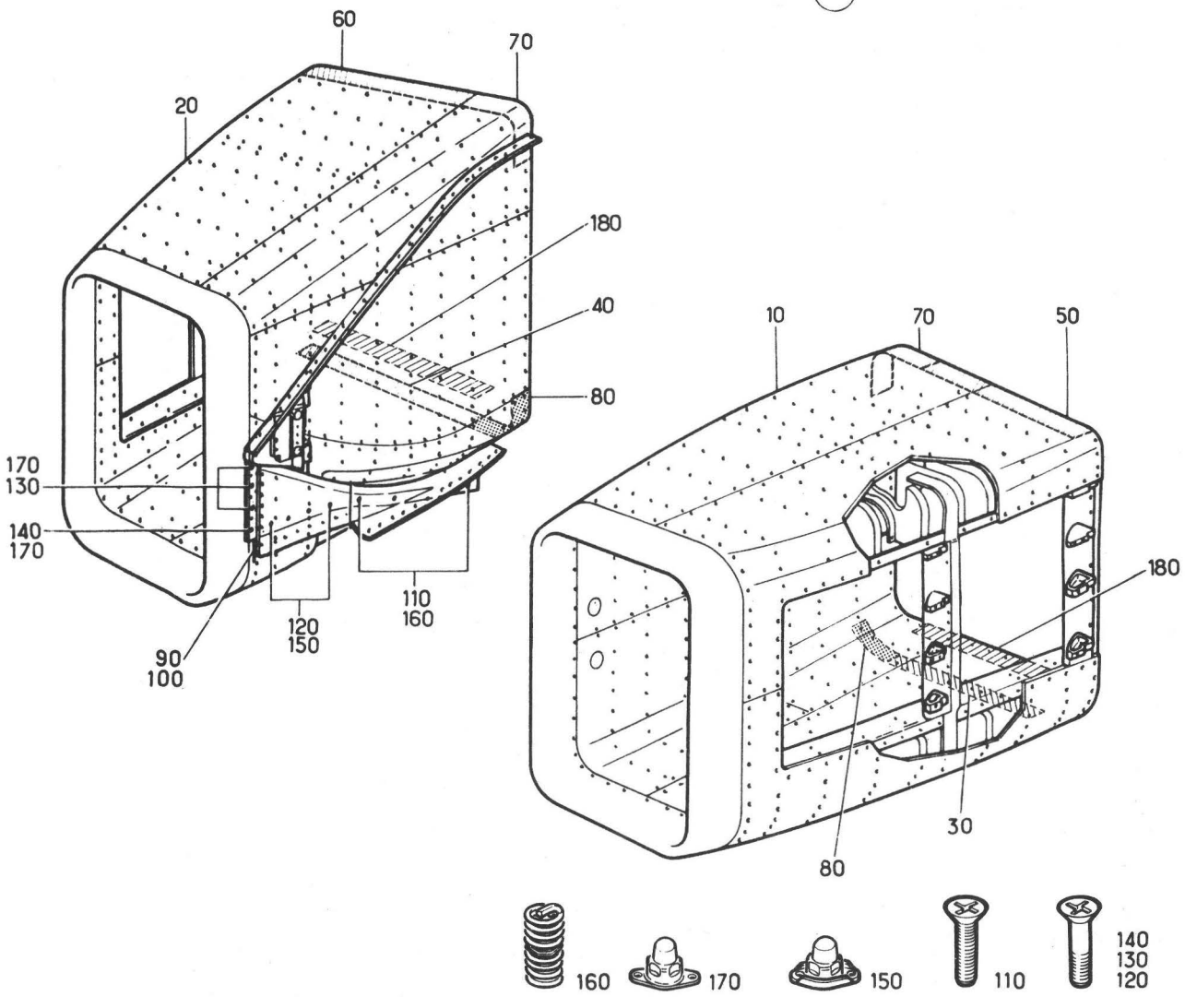

Planche 02M - ENSEMBLE ENTREE D'AIR PITOT G ET D

Section : 21

Date : DECEMBRE 1978

PLANCHE REPERE	REFERENCE FABRICANT	DESCRIPTION 1234567	Qté	APP.
02M				
+001	121E23-760-00-17-000	ENSEMBLE ENTREE D'AIR PITOT (G) . (EIS 15-20-01M020) K0999	RF	005130 R
+001A	121E23-760-00-17-002	ENSEMBLE ENTREE D'AIR PITOT . . . (M1309)(G)(EIS 15-20-01M020A) K0999	RF	131999 R
+002	121E23-760-00-27-000	ENSEMBLE ENTREE D'AIR PITOT (D) . (EIS 15-20-01M030) K0999	RF	005130 R
+002A	121E23-760-00-27-002	ENSEMBLE ENTREE D'AIR PITOT . . . (M1309)(D)(EIS 15-20-01M030A) K0999	RF	131999 R
010	121E23-760-00-1	.ENTREE D'AIR (G) F0300	1	005130 R
010A	121E23-760-00-1M1	.ENTREE D'AIR (M1309)(G). . K0999	1	131999 R
020	121E23-760-00-2	.ENTREE D'AIR (D) F0300	1	005130 R
020A	121E23-760-00-2M1	.ENTREE D'AIR (M1309)(D). . K0999	1	131999 R
030	121E23-760-03-1	.CALE (G) F0300	1	
040	121E23-760-03-2	.CALE (D) F0300	1	
050	121E23-760-02-1	.CALE (G) F0300	1	
060	121E23-760-02-2	.CALE (D) F0300	1	
070	121E23-760-09-1	.TOLE F0300	1	
080	121E23-760-09-2	.TOLE F0300	1	
090	121E23-777-00-1	.PIEGE A COUCHE LIMITE INF. (G) . F0300	1	
100	121E23-777-00-2	.PIEGE A COUCHE LIMITE INF. (D) . F0300	1	
110	NAS1102-4-8	.....VIS 80205	5	
120	CSP123-4-5	.....VIS K0999	5	
130	CSP124-3-3	.....VIS K0999	3	
140	CSP124-3-4	.....VIS K0999	1	
150	FMA2502-048	.....ECROU A RIVER 13257	5	
160	121E23-515-10-0	.....FILET RAPPORTE. . . . F0300	5	
170	FMA2502-02	.....ECROU A RIVER 13257	4	
180	121E23-760-08-0	.CALE F0300	1	

FUSELAGE
FUSELAGE CENTRAL

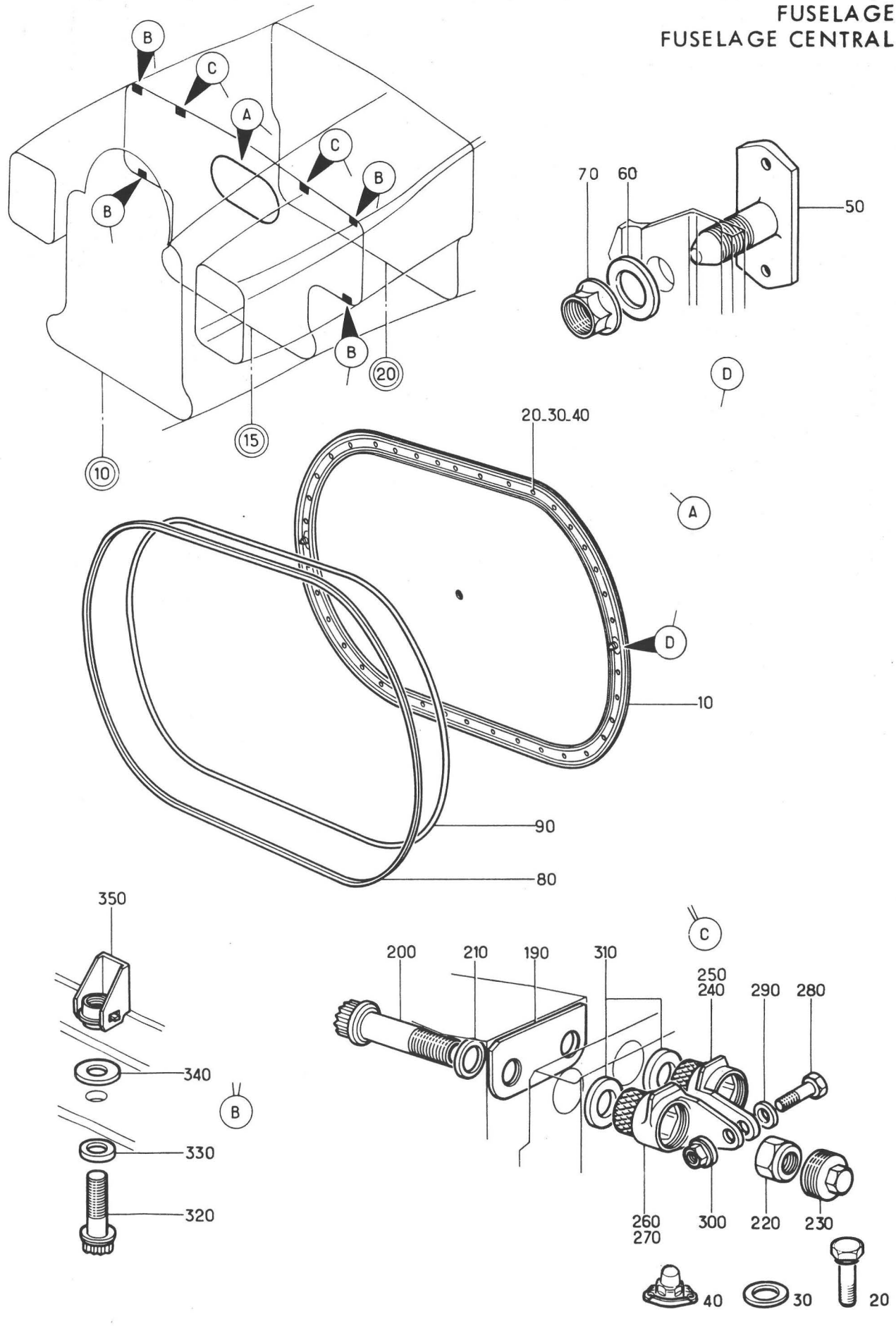

Planche 03 - PORTES ET LIAISONS SUR C.15

Section : 21

Date : DECEMBRE 1978

PLANCHE REPERE	REFERENCE FABRICANT	DESCRIPTION 1234567	Qté	APP.	
03-					
+001A		PORTES ET LIAISON SUR C15 . . . . (EIS 15-20-01A020)	RF		R
010	121E23-117-00-0 M1	.COUVERCLE D'ACCES CADRE CLOISON. 15 F0300	1		
020	CSP118-4-5	.....VIS K0999	38		
030	AN960PD416	.....RONDELLE. 88044	38		
040	FMA2502-048	.....ECROU A RIVER 13257	38		
050	121E23-117-14-0	.....AXE FILETE. F0300	2		
060	AN960PD416	.....RONDELLE. 88044	2		
070	PLH354M	.....ECROU HEXAGONAL . . . F0224	2		
080	121E23-117-09-0	..JOINT CAOUTCHOUC. F0300	1		
090	121E23-117-10-0	..JOINT CAOUTCHOUC. F0300	1		
190	121E23-115-14-0	.PLAQUE ENTRETOISE. F0300	2		
200	A228J15	.VIS. K0195	4		
210	MS20002-6	.RONDELLE 96906	4		
220	52NE064	.ECROU. 13257	4		
230	121E23-115-12-0	.BOUCHON FILETE F0300	4		
240	121E23-115-18-1	.FERRURE. F0300	1		
250	121E23-115-18-2	.FERRURE. F0300	1		
260	121E23-115-19-1	.FERRURE. F0300	1		
270	121E23-115-19-2	.FERRURE. F0300	1		
280	NAS1303-7	.VIS. 80205	2		
290	AN960-10	.RONDELLE 88044	2		
300	PR353M	.ECROU HEXAGONAL. F0224	2		
310	121E23-115-10-0	.RONDELLE PLATE F0300	2		
320	A228G8	.VIS. K0195	8		
330	MS20002C5	.RONDELLE 96906	8		
340	121E23-115-02-0	.RONDELLE PLATE F0300	8		
350	A27-95M	.ECROU A RIVER. F0224	8		

FUSELAGE
FUSELAGE CENTRAL

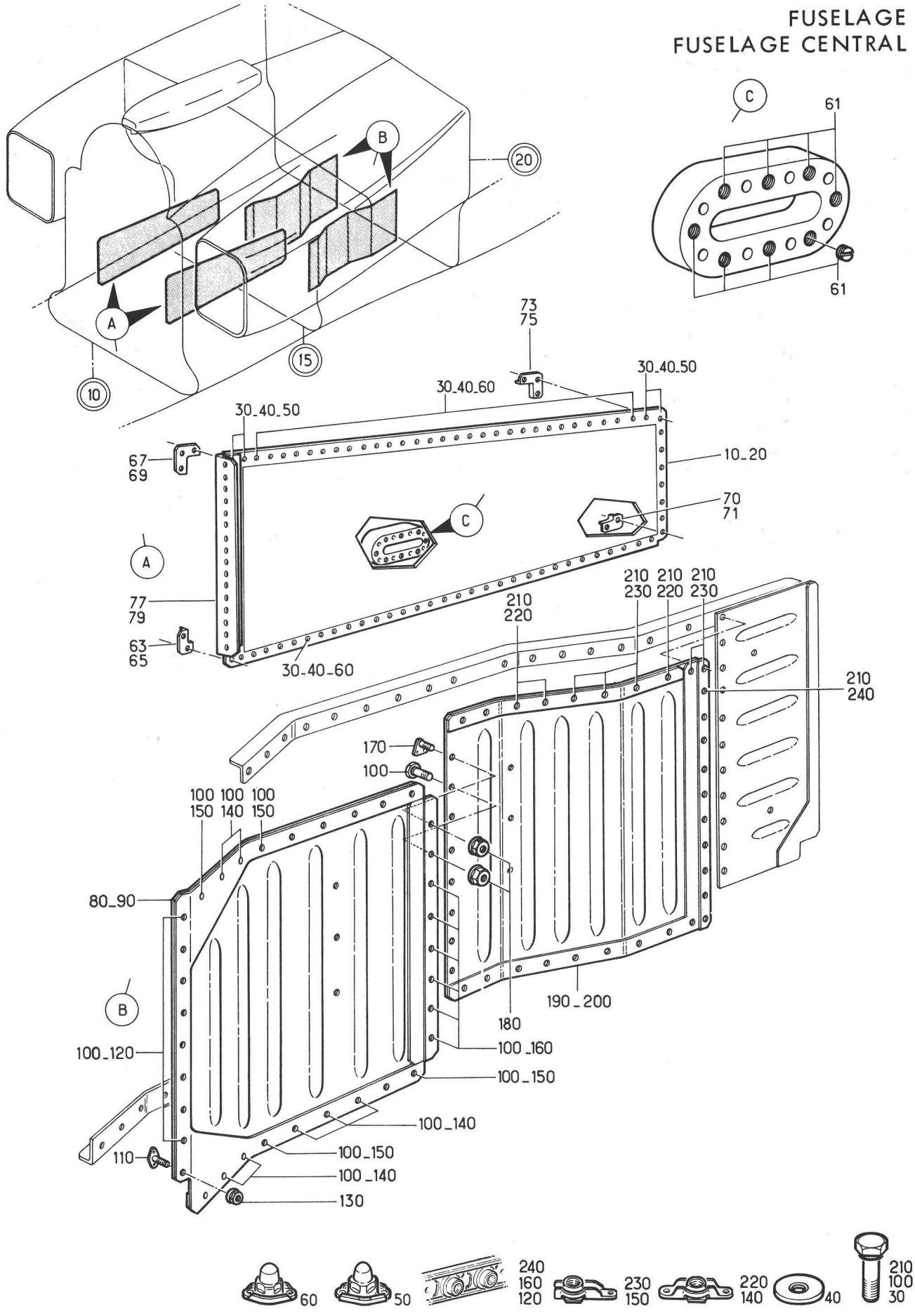

Planche 04 - CARLINGUES DEMONTABLES C.10 A C.20 G ET D

Section : 21

Date : MARS 1989

PLANCHE REPERE	REFERENCE FABRICANT	DESCRIPTION 1234567	Qté	APP.	
04-					
+001B		CARLINGUES DEMONTABLES C10 A C20. (G)(EIS 15-20-01A030)	RF	005013	
+001C		CARLINGUES DEMONTABLES C10 A C20. (M192)(G)(EIS 15-20-01A030A)	RF	014999	
+002B		CARLINGUES DEMONTABLES C10 A C20. (D)(EIS 15-20-01A040)	RF	005013	
+002C		CARLINGUES DEMONTABLES C10 A C20. (M192)(D)(EIS 15-20-01A040A)	RF	014999	
010	121E23-325-00-1 M1	.PANNEAU DEMONTABLE EQUIPE (G). . F0300	1		
020	121E23-325-00-2 M1	.PANNEAU DEMONTABLE EQUIPE (D). . F0300	1		
030	CSP118-4-5	......VIS K0999	83		
040	121E23-325-25-0	......RONDELLE SPECIALE . . F0300	83		
050	CR4876	......ECROU A RIVER F0224	8		
060	FMA2502-048	......ECROU A RIVER 13257	75		
061	121E23-325-15-0	..BOUCHON F0300	8		R
063	121E23-325-16-1	..COIN D'ETANCHEITE (G) . . F0300	1		R
065	121E23-325-16-2	..COIN D'ETANCHEITE (D) . . F0300	1		R
067	121E23-325-17-1	..COIN D'ETANCHEITE (G) . . F0300	1		R
069	121E23-325-17-2	..COIN D'ETANCHEITE (D) . . F0300	1		R
070	121E23-325-18-1	..COIN D'ETANCHEITE (G) . . F0300	1		R
071	121E23-325-18-2	..COIN D'ETANCHEITE (D) . . F0300	1		R
073	121E23-325-19-1	..COIN D'ETANCHEITE (G) . . F0300	1		R
075	121E23-325-19-2	..COIN D'ETANCHEITE (D) . . F0300	1		R
077	121E23-325-20-1	..CORNIERE DE LIAISON (G) . F0300	1		R
079	121E23-325-20-2	..CORNIERE DE LIAISON (D) . F0300	1		R
080	121E23-331-00-1	.PANNEAU DEMONTABLE (G) . . F0300	1		
090	121E23-331-00-2	.PANNEAU DEMONTABLE (D) . . F0300	1		
100	CSP118-4-3	......VIS K0999	26		
110	121E23-332-33-0	......AXE FILETE. F0300	1		
120	121E23-330-07-0	......ECROUS PRISONNIER . . . . . AUTO-FREINE BANDE F0300	1		
130	HW14-4	......ECROU AUTO FREINE . . F1669	1		
140	LAHR94M	......ECROU A RIVER F0224	7		
150	AJFHR94M	......ECROU A RIVER F0224	4		
160	121E23-332-35-0	......BANDE A ECROUS. . . . F0300	1		
170	121E23-332-34-0	......GOUJON. F0300	1		
180	HW14-5	......ECROU K6405	2		
190	121E23-332-00-1	.PANNEAU DEMONTABLE (G) . . F0300	1	014999	
200	121E23-332-00-2	.PANNEAU DEMONTABLE (D) . . F0300	1	014999	
210	CSP118-4-3	......VIS K0999	26		
220	LAHR94M	......ECROU A RIVER F0224	7		
230	AJFHR94M	......ECROU A RIVER F0224	11		
240	121E23-330-08-0	......ECROU PRISONNIER. . . F0300	1		

FUSELAGE
FUSELAGE CENTRAL

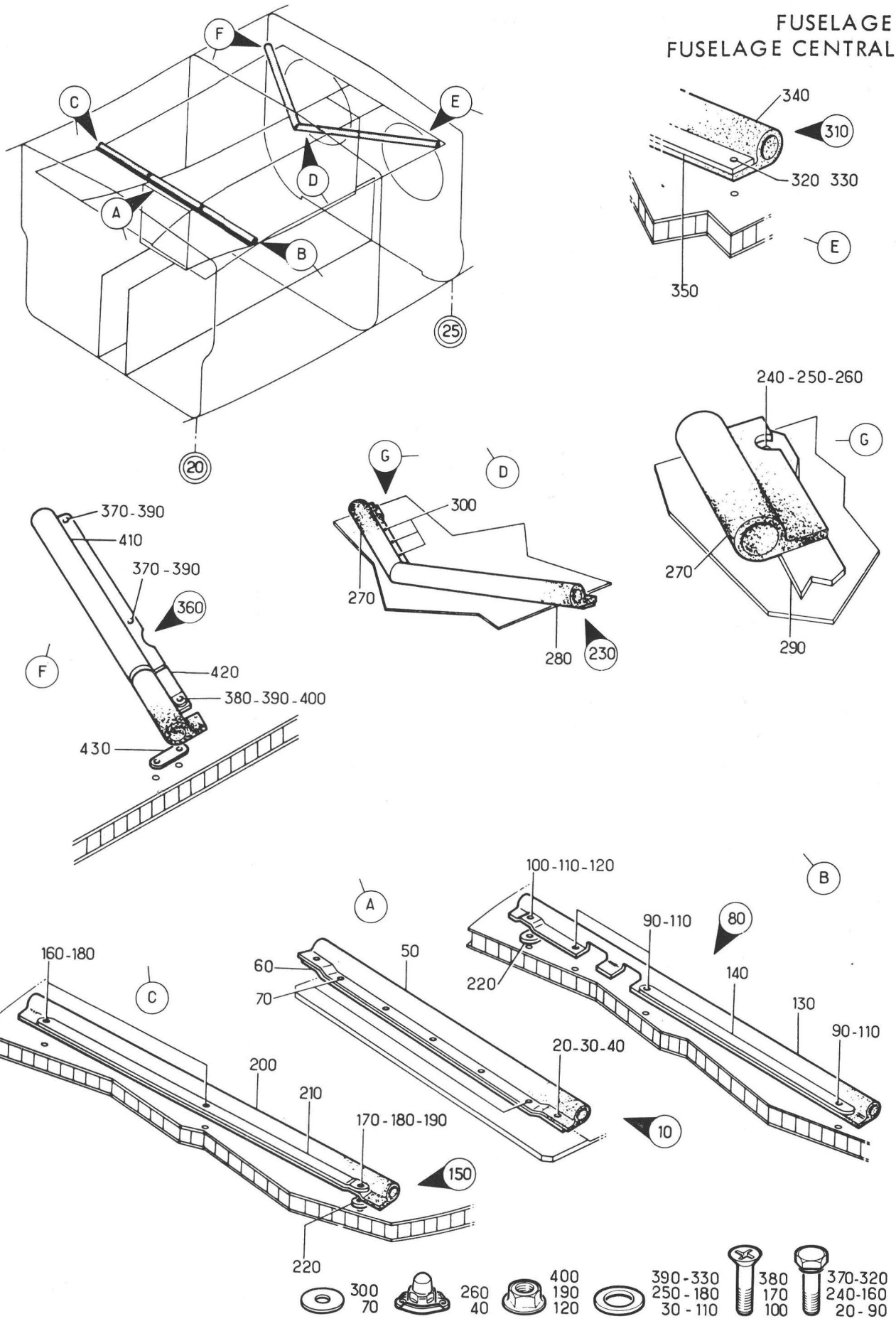

Planche 04M - ETANCHEITE VOILURE FUSELAGE

Section : 21

Date : DECEMBRE 1978

PLANCHE REPERE	REFERENCE FABRICANT	DESCRIPTION 1234567	Qté	APP.	
04M					
+001A		ETANCHEITE VOILURE FUSELAGE . . . (M432)(EIS 15-20-C1M040)	RF	081999	R
010	121S23-390-10-0	.JOINT EQUIPE CENTRAL AVANT F0300	1	081999	
020	CSP118-4-8	.....VIS K0999	RF	081999	
030	AJ4303-416	.....RONDELLE PLATE. . . . F0300	RF	081999	
040	FMA2502B048	.....ECROU A RIVER 13257	RF	081999	
050	121S23-390-11-0	..JOINT F0300	1	081999	
060	121S23-390-12-0	..PLATINE F0300	1	081999	
070	121S23-390-02-0	..RONDELLE. F0300	5	081999	
080	121S23-390-20-0	.JOINT EQUIPE AV (G). . . . F0300	1	081999	
090	CSP118-3-4	.....VIS K0999	3	081999	
100	CSP124-3-3	.....VIS K0999	1	081999	
110	AJ4303-10	.....RONDELLE PLATE. . . . F0300	4	081999	
120	PLH353M	.....ECROU HEXAGONAL . . . F0224	1	081999	
130	121S23-390-21-0	..JOINT F0300	1	081999	
140	121S23-390-22-0	..PLATINE F0300	1	081999	
150	121S23-390-30-0	.JOINT EQUIPE AV (D). . . . F0300	1	081999	
160	CSP118-3-4	.....VIS K0999	2	081999	
170	CSP124-3-3	.....VIS K0999	1	081999	
180	AJ4303-10	.....RONDELLE PLATE. . . . F0300	3	081999	
190	PLH353M	.....ECROU HEXAGONAL . . . F0224	1	081999	
200	121S23-390-31-0	..JOINT F0300	1	081999	
210	121S23-390-32-0	..PLATINE F0300	1	081999	
220	121S23-390-04-0	.PLATINE. F0300	2	081999	
230	121S23-390-40-0	.JOINT EQUIPE CENTRAL AR. . F0300	1	081999	
240	CSP118-4-8	.....VIS K0999	RF	081999	
250	AJ4303-416	.....RONDELLE PLATE. . . . F0300	RF	081999	
260	FMA2502B048	.....ECROU A RIVER 13257	RF	081999	
270	121S23-390-41-1	..JOINT F0300	1	081999	
280	121S23-390-41-2	..JOINT F0300	1	081999	
290	121S23-390-43-0	..PLATINE F0300	1	081999	
300	121S23-390-02-0	..RONDELLE. F0300	7	081999	
310	121S23-390-50-0	.JOINT EQUIPE AR (G). . . . F0300	1	081999	
320	CSP118-3-4	.....VIS K0999	2	081999	
330	AJ4303-10	.....RONDELLE PLATE. . . . F0300	2	081999	
340	121S23-390-51-0	..JOINT F0300	1	081999	
350	121S23-390-52-0	..PLATINE F0300	1	081999	
360	121S23-390-60-0	.JOINT EQUIPE AR (D). . . . F0300	1	081999	
370	CSP118-3-4	.....VIS K0999	2	081999	
380	CSP124-3-3	.....VIS K0999	1	081999	
390	AJ4303-10	.....RONDELLE PLATE. . . . F0300	3	081999	
400	PLH353M	.....ECROU HEXAGONAL . . . F0224	1	081999	
410	121S23-390-61-0	..JOINT F0300	1	081999	
420	121S23-390-62-0	..PLATINE F0300	1	081999	
430	121S23-390-03-0	.PLATINE. F0300	1	081999	

FUSELAGE
FUSELAGE CENTRAL

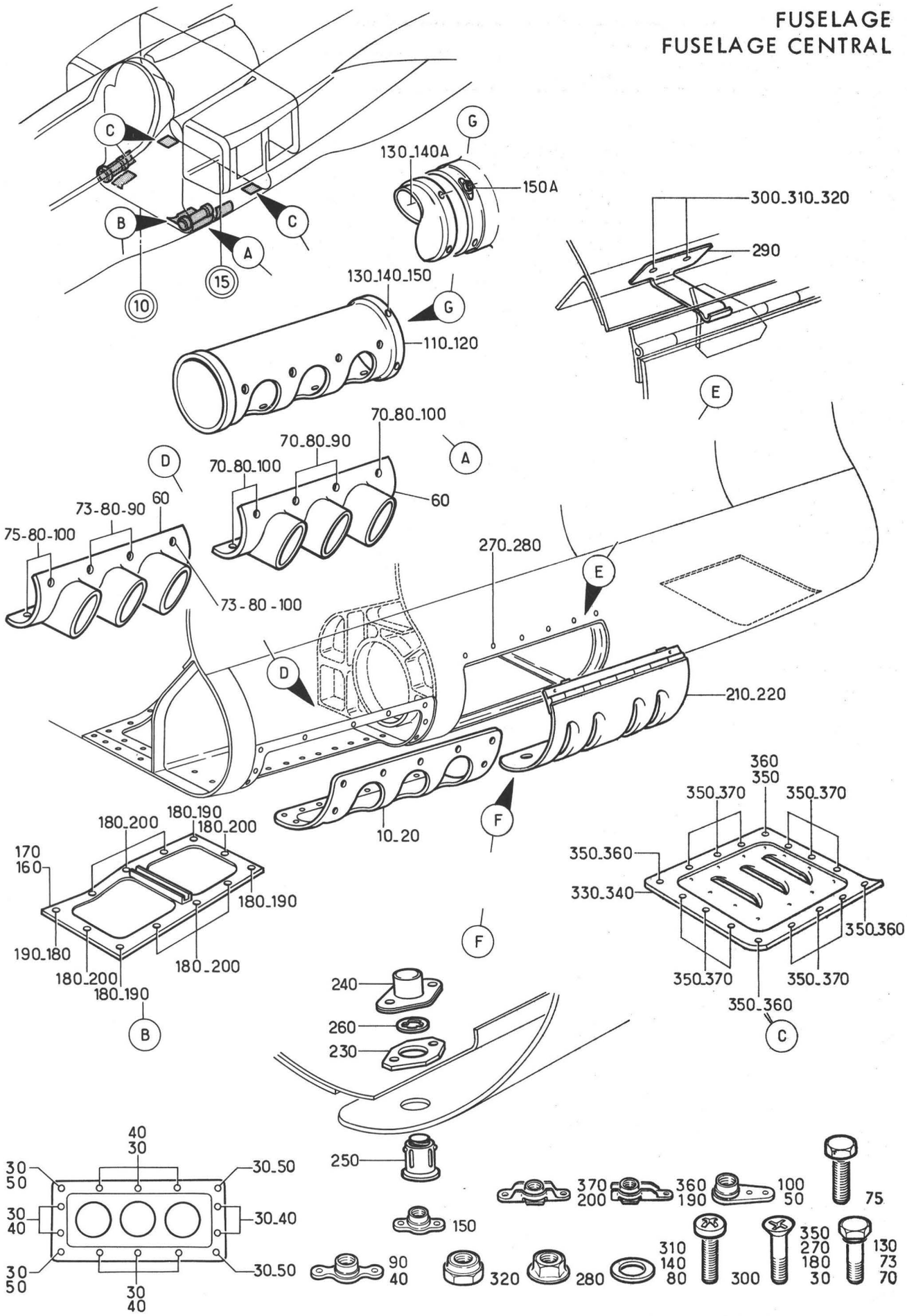

Planche 05 - GOULOTTES ET PANNEAUX INFERIEURS ZONE CANON G ET D

Section : 21

Date : MARS 1985

PLANCHE REPERE	REFERENCE FABRICANT	DESCRIPTION 1234567	Qté	APP.	
05-					
+001C		GOULOTTES ET PANNEAUX INF ZONE. . CANON (G)(EIS 15-20-01A050)	RF	005014	
+001D		GOULOTTES ET PANNEAUX INF ZONE. . CANON (M369)(G) (EIS 15-20-01A050A)	RF	015056	
+001E		GOULOTTES ET PANNEAUX INF ZONE. . CANON (M822)(G) (EIS 15-20-01A050B)	RF	057095	
+001F		GOULOTTES ET PANNEAUX INF ZONE. . CANON (M883)(G) (EIS 15-20-01A050C)	RF	096130	R
+001G		GOULOTTES ET PANNEAUX INF ZONE. . CANON (M1198)(G) (EIS 15-20-01A050D)	RF	131999	R
+002C		GOULOTTES ET PANNEAUX INF ZONE. . CANON (D)(EIS 15-20-01A060)	RF	005014	
+002D		GOULOTTES ET PANNEAUX INF ZONE. . CANON (M369)(D) (EIS 15-20-01A060A)	RF	015056	
+002E		GOULOTTES ET PANNEAUX INF ZONE. . CANON (M822)(D) (EIS 15-20-01A060B)	RF	057095	
+002F		GOULOTTES ET PANNEAUX INF ZONE. . CANON (M883)(D) (EIS 15-20-01A060C)	RF	096130	R
+002G		GOULOTTES ET PANNEAUX INF ZONE. . CANON (M1198)(D) (EIS 15-20-01A060D)	RF	131999	R
010	121E23-868-03-1	.PORTE AVANT (G). F0300	1	005056	
010A	121E23-868-03-1 M1	.PORTE AVANT (M822)(G). . . F0300	1	057999	
020	121E23-868-03-2	.PORTE AVANT (D). F0300	1	005056	
020A	121E23-868-03-2 M1	.PORTE AVANT (M822)(D). . . F0300	1	057999	
030	CSP123-4-2	......VIS K0999	14		
040	G54	......ECROU A RIVER F0224	10		
050	AJ54	......ECROU A RIVER F0224	4		
060	121E23-860-34-0	.PIPES ECHAPPEMENT ENSEMBLE F0300	1		
070	NAS501-4-4A	......VIS 80205	8	005095	
073	NAS501-4-4A	......VIS (M883). 80205	6	096999	
075	CSP100-4-7W	......VIS (M883). K0999	2	096999	
080	AN960C416L	......RONDELLE. 88044	16		
090	G54	......ECROU A RIVER F0224	8		
100	AJ54	......ECROU A RIVER F0224	8		
110	121E23-860-04-1	.GOULOTTE CANON (G) F0300	1		
120	121E23-860-04-2	.GOULOTTE CANON (D) F0300	1		
130	NAS501-4-5A	......VIS 80205	4		
140	AN960C416L	......RONDELLE. 88044	4	005130	R
140A	AN960C416	......RONDELLE (M1198). . . 88044	4	131999	R
150	GM54	......ECROU A RIVER F0224	4	005130	R
150A	121E83-315-30-0	......ECROU A RIVER (M1198) F0300	4	131999	R
160	121E23-868-20-1	.PORTE AVANT INFERIEURE (G) F0300	1		
170	121E23-868-20-2	.PORTE AVANT INFERIEURE (D) F0300	1		
180	CSP124-3-2	......VIS K0999	12		

PLANCHE REPERE	REFERENCE FABRICANT	DESCRIPTION 1234567	Qté	APP.
05-				
190	AJFHR93M	.....ECROU A RIVER F0224	4	
200	LAHR93M	.....ECROU A RIVER F0224	8	
210	121E23-868-25-1	.PORTE INTERMEDIAIRE (G). . F0300	1	005014
210A	121E23-868-25-1 M1	.PORTE INTERMEDIAIRE (M369)(G). . F0300	1	015056
210B	121E23-868-25-1 M2	.PORTE INTERMEDIAIRE (M822)(G). . F0300	1	057999
220	121E23-868-25-2	.PORTE INTERMEDIAIRE (D). . F0300	1	005014
220A	121E23-868-25-2 M1	.PORTE INTERMEDIAIRE (M369)(D). . F0300	1	015056
220B	121E23-868-25-2 M2	.PORTE INTERMEDIAIRE (M822)(D). . F0300	1	057999
230	121E23-868-16-0	.....CALE. F0300	2	
240	80R08-1-1AA	.....RECEPTACLE. D0680	2	
250	80S08-2-2AA	.....GOUJON. D0680	2	
260	4S9-2	.....FREIN D0680	2	
270	CSP124-3-2	.....VIS K0999	6	
280	PLH353M	.....ECROU HEXAGONAL . . . F0224	6	
290	121E23-868-33-0	.RESSORT PLAT F0300	2	
300	NAS1100-04-6	.....VIS 80205	4	
310	AN960-4	.....RONDELLE. 88044	4	
320	T604	.....ECROU F0224	4	
330	121E23-868-40-1	.COUVERCLE D'ACCES (G). . . F0300	1	005056
330A	121E23-868-40-1 M1	.COUVERCLE D'ACCES (M822)(G). . . F0300	1	057999
340	121E23-868-40-2	.COUVERCLE D'ACCES (D). . . F0300	1	005056
340A	121E23-868-40-2 M1	.COUVERCLE D'ACCES (M822)(D). . . F0300	1	057999
350	CSP124-3-2	.....VIS K0999	16	
360	AJFHR93M	.....ECROU A RIVER F0224	4	
370	LAHR93M	.....ECROU A RIVER F0224	12	

FUSELAGE
FUSELAGE CENTRAL

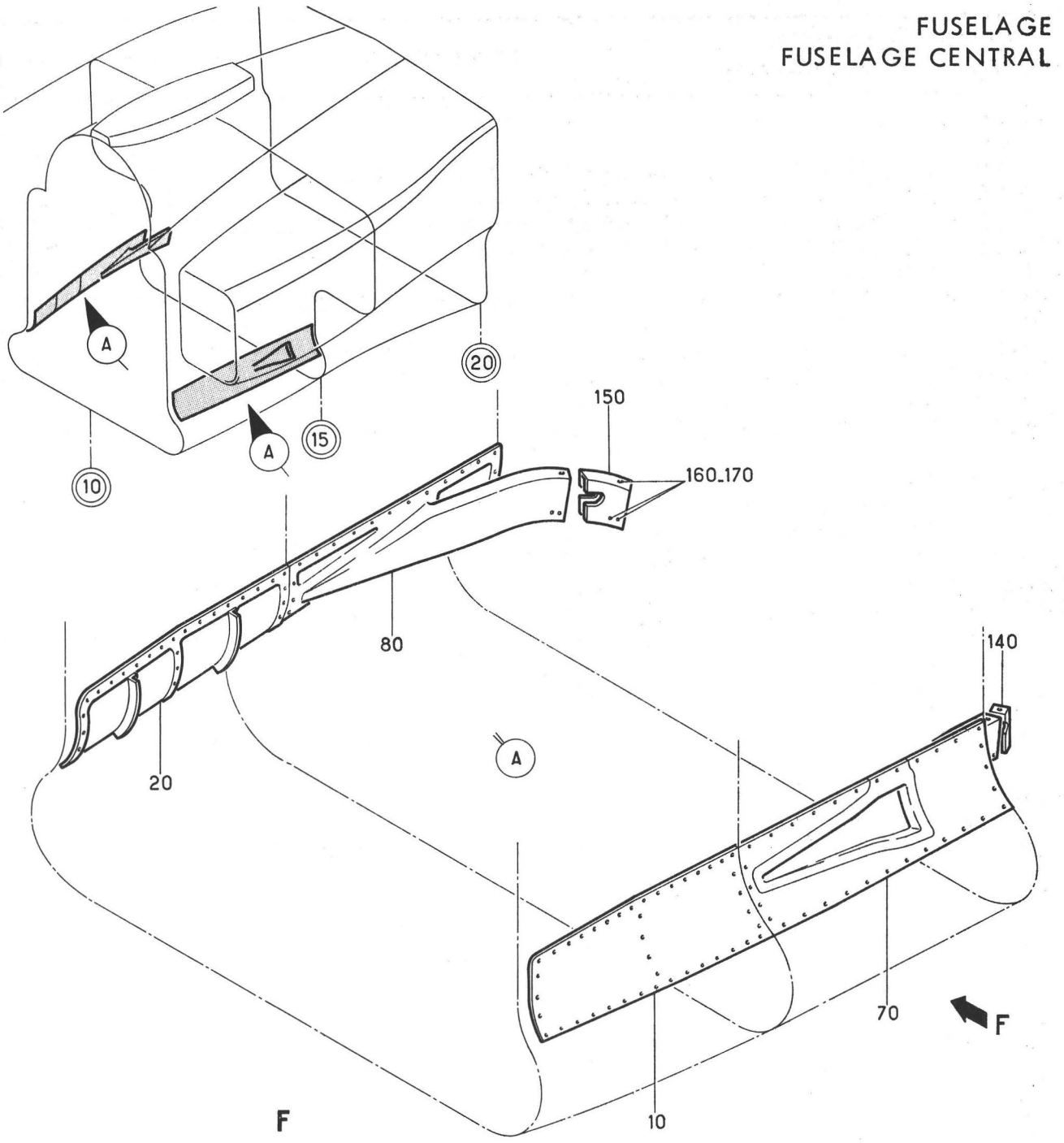

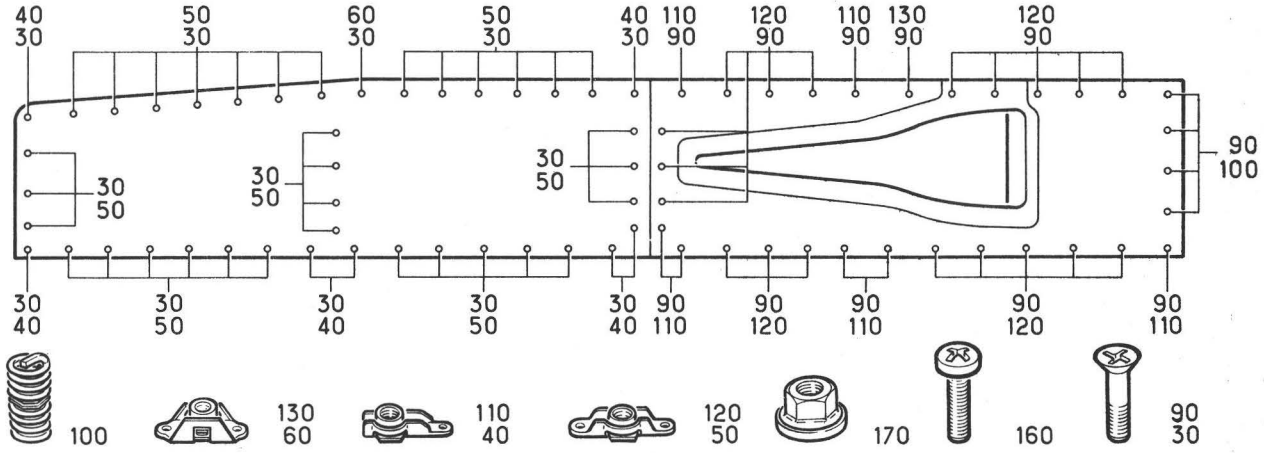

Planche 06 - PANNEAUX SUPERIEURS ZONE CANON GAUCHE ET DROITE

Section : 21

Date : NOVEMBRE 1973

PLANCHE REPERE	REFERENCE FABRICANT	DESCRIPTION 1234567	Qté	APP.	
06-					
+001A		PANNEAUX SUPERIEURS ZONE CANON. . (G)(EIS 15-20-01A070)	RF	005014	R
+002A		PANNEAUX SUPERIEURS ZONE CANON. . (D)(EIS 15-20-01A080)	RF	005014	R
010	121E23-866-00-1	.PANNEAU STRUCTURE RAPPORTEE (G). F0300	1	005014	R
020	121E23-866-00-2	.PANNEAU STRUCTURE RAPPORTEE (D). F0300	1	005014	R
030	CSP124-3-2	......VIS K0999	42	005014	R
040	AJFHR93M	......ECROU A RIVER F0224	7	005014	R
050	LAHR93M	......ECROU A RIVER F0224	34	005014	R
060	RMF161M3	......ECROU A RIVER 13257	1	005014	R
070	121E23-867-00-1	.PANNEAU SUPERIEUR ARRIERE (G). . F0300	1	005014	R
080	121E23-867-00-2	.PANNEAU SUPERIEUR ARRIERE (D). . F0300	1	005014	R
090	CSP124-3-2	......VIS K0999	31	005014	R
100	3591-3CN0285	......FILET RAPPORTE. . . . 91767	4	005014	R
110	AJFHR93M	......ECROU A RIVER F0224	7	005014	R
120	LAHR93M	......ECROU A RIVER F0224	19	005014	R
130	RMF161M3	......ECROU A RIVER 13257	1	005014	R
140	121E23-867-05-1	..CAVALIER (G). F0300	1	005014	R
150	121E23-867-05-2	..CAVALIER (D). F0300	1	005014	R
160	NAS1100-3-6	......VIS 80205	3	005014	R
170	PR353M	......ECROU HEXAGONAL . . . F0224	3	005014	R

FUSELAGE
FUSELAGE CENTRAL

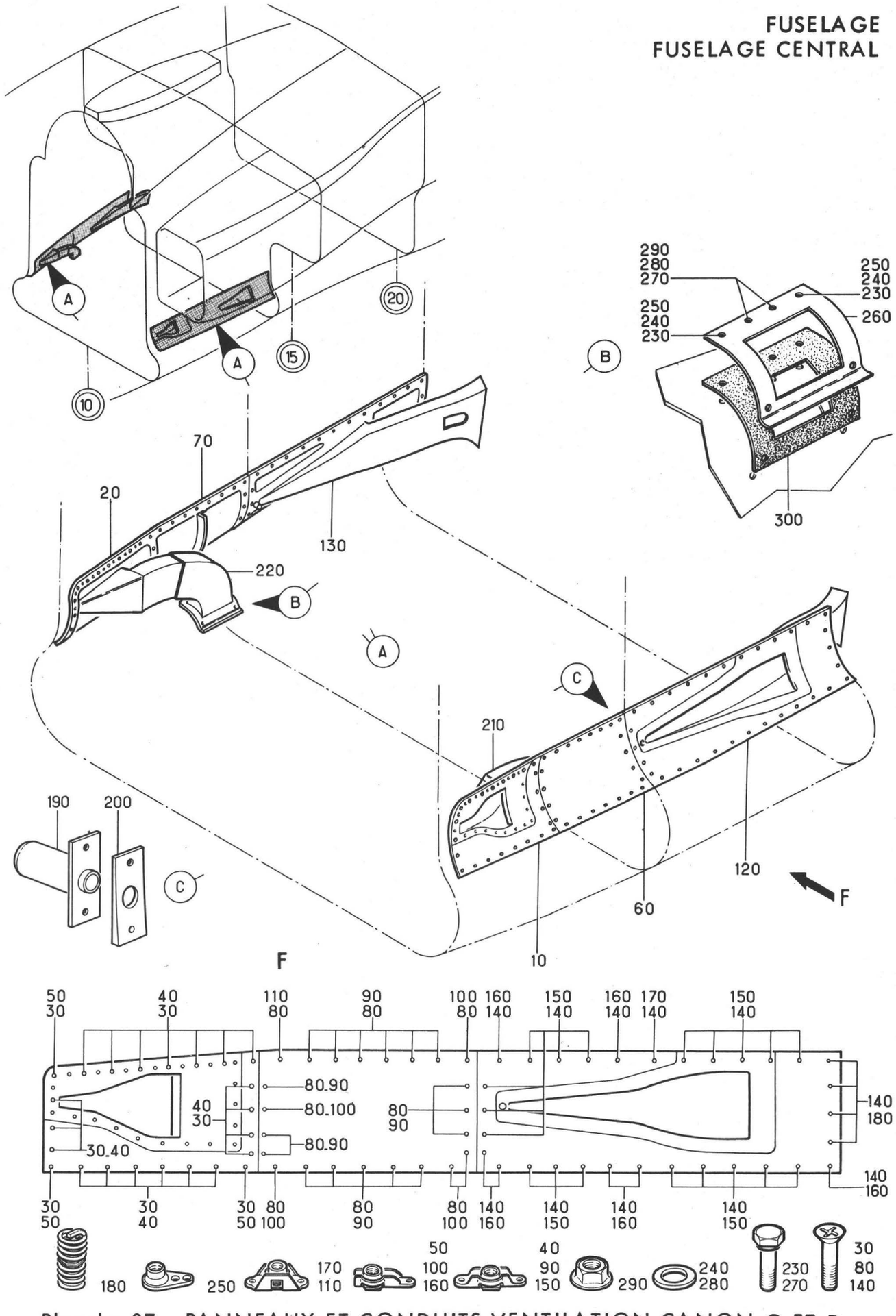

Planche 07 - PANNEAUX ET CONDUITS VENTILATION CANON G ET D

Section : 21

Date : OCTOBRE 1975

PLANCHE REPERE	REFERENCE FABRICANT	DESCRIPTION 1234567	Qté	APP.	
07-					
+001A		PANNEAUX ET CONDUITS VENTILATION. CANON (M369)(G) (EIS 15-20-01A090)	RF	015999	R
+002A		PANNEAUX ET CONDUITS VENTILATION. CANON (M369)(D) (EIS 15-20-01A100)	RF	015999	R
010	121E23-866-30-1	.PANNEAU SUPERIEUR AVANT (G). . . F0300	1	015999	R
020	121E23-866-30-2	.PANNEAU SUPERIEUR AVANT (D). . . F0300	1	015999	R
030	CSP124-3-2	.....VIS K0999	23	015999	R
040	LAHR93M	.....ECROU A RIVER F0224	20	015999	R
050	AJFHR93M	.....ECROU A RIVER F0224	3	015999	R
060	121E23-866-90-1	.PANNEAU SUPERIEUR MEDIAN (G) . . F0300	1	015999	R
070	121E23-866-90-2	.PANNEAU SUPERIEUR MEDIAN (D) . . F0300	1	015999	R
080	CSP124-3-2	.....VIS K0999	23	015999	R
090	LAHR93M	.....ECROU A RIVER F0224	17	015999	R
100	AJFHR93M	.....ECROU A RIVER F0224	5	015999	R
110	RMF161M3	.....ECROU A RIVER 13257	1	015999	R
120	121E23-867-60-1	.PANNEAU SUPERIEUR ARRIERE (G). . F0300	1	015999	R
130	121E23-867-60-2	.PANNEAU SUPERIEUR ARRIERE (D). . F0300	1	015999	R
140	CSP124-3-2	.....VIS K0999	31	015999	R
150	LAHR93M	.....ECROU A RIVER F0224	19	015999	R
160	AJFHR93M	.....ECROU A RIVER F0224	7	015999	R
170	RMF161M3	.....ECROU A RIVER 13257	1	015999	R
180	3591-3CN0285	.....FILET RAPPORTE. . . . 91767	4	015999	R
190	5165C-3	..RECEPTACLE. U1595	1	015999	R
200	121E23-867-62-0	..CALE. F0300	1	015999	R
210	121E23-866-60-1	.COULOIR DE VENTILATION (G) F0300	1	015999	R
220	121E23-866-60-2	.COULOIR DE VENTILATION (D) F0300	1	015999	R
230	CSP119-3-3	.....VIS K0999	2	015999	R
240	AN960-10L	.....RONDELLE. 88044	2	015999	R
250	AJ93M	.....ECROU A RIVER F0224	2	015999	R
260	121E23-860-51-0	.CONTREPLAQUE F0300	1	015999	R
270	CSP119-3-3	.....VIS K0999	4	015999	R
280	AN960-10L	.....RONDELLE. 88044	4	015999	R
290	PLH353M	.....ECROU HEXAGONAL . . . F0224	2	015999	R
300	121E23-860-50-0	.CAOUTCHOUC F0300	1	015999	R

FUSELAGE
FUSELAGE CENTRAL

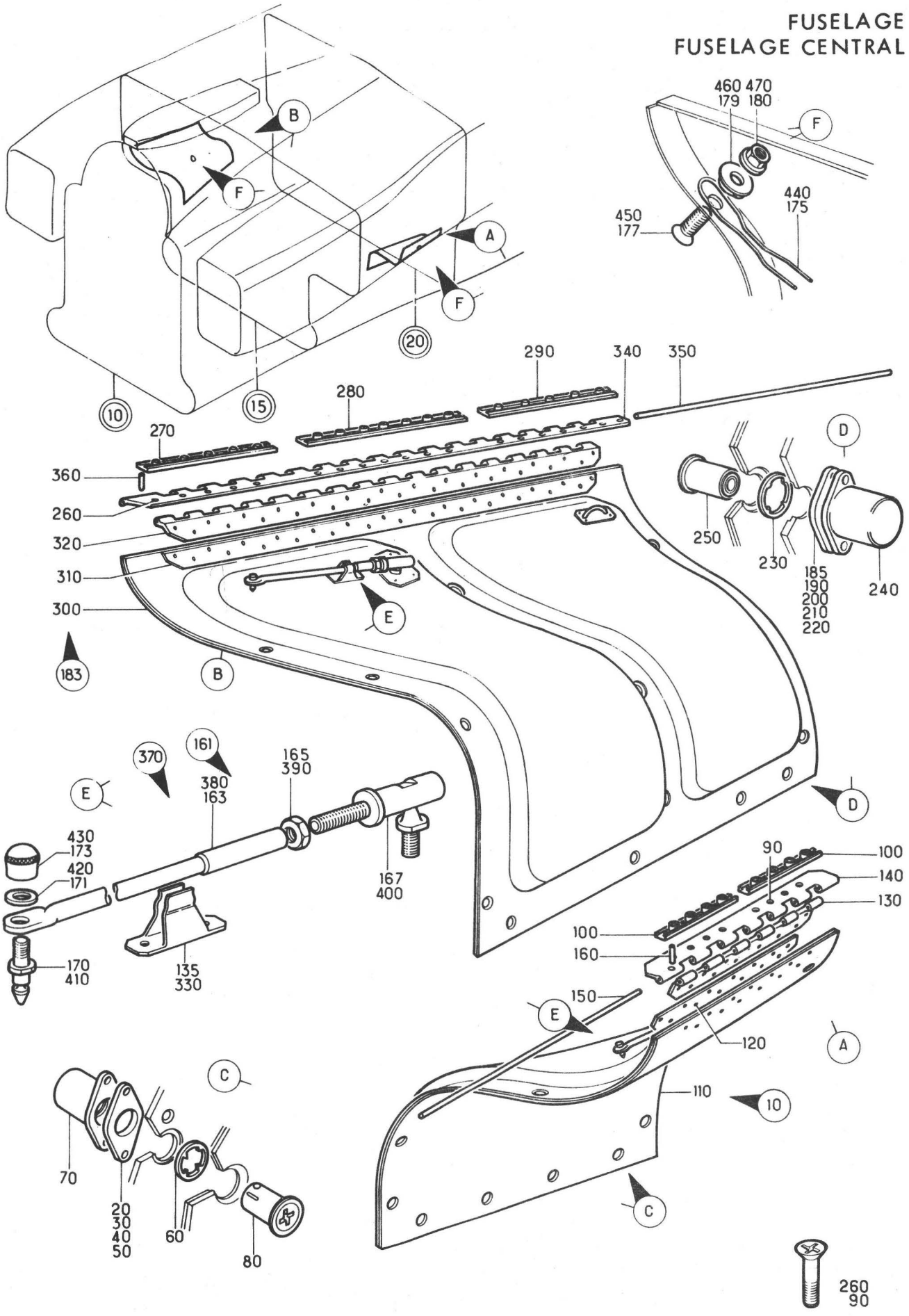

Planche - 08 PORTES COMPARTIMENT BOITES A CARTOUCHES

Section : 21

Date : OCTOBRE 1975

PLANCHE REPERE	REFERENCE FABRICANT	DESCRIPTION 1234567	Qté	APP.	
08-					
+001B		PORTES COMPARTIMENT BOITES A. . . CARTOUCHES (EIS 15-20-01M050)	RF	005040	R
+001C		PORTES COMPARTIMENT BOITES A. . . CARTOUCHES (M729) (EIS 15-20-01M050A)	RF	041999	R
010	121E23-621-00-0	.PORTE D'ACCES (G). F0300	1	005040	
010A	121E23-621-00-0 M1	.PORTE D'ACCES (M729)(G). . F0300	1	041999	
020	121E23-521-17-0	.....ENTRETOISE. F0300	1		
030	121E23-521-16-0	.....PLAQUE ENTRETOISE . . F0300	2		
040	121E23-521-19-0	.....ENTRETOISE. F0300	3		
050	121E23-521-15-0	.....ENTRETOISE. F0300	2		
060	4S9-2	.....FREIN D0680	8		
070	80R08-1-1AA	.....RECEPTACLE. D0680	8		
080	80S08-2-2AA	.....GOUJON. D0680	8		
090	CSP124-3-3	.....VIS K0999	8		
100	121E23-570-15-0	.....ECROU PRISONNIER. . . F0300	2		
110	121E23-621-01-0 8	..PORTE D'ACCES F0300	1		
120	121E23-621-06-0	...ENTRETOISE F0300	1		
130	121E23-621-05-0	...DEMI-CHARNIERE INFERIEUR F0300	1		
135	121E23-622-15-0	...RESSORT PLAT F0300	1		
140	121E23-621-04-0	..DEMI-CHARNIERE SUPERIEUR. F0300	1		
150	121E23-621-08-0	..AXE DE CHARNIERE. F0300	1		
160	E27481-10-10AGT L	..GOUPILLE CONIQUE. F0110	1		
161	121E23-622-24-0 7	..BIELLE DE RETENUE F0300	1		
163	121E23-622-24-0	...EMBOUT A TENON F0300	1		
165	121E23-622-45-0	...ECROU HEXAGONAL. F0300	1		
167	1528	...ROTULE LISSE F0222	1		
170	121E23-622-26-0	...AXE ATTACHE RAPIDE . . . F0300	1		
171	AN960-10L	...RONDELLE 88044	1		
173	121E23-622-27-0	...ECROU MOLETE F0300	1		
175	121E23-622-31-0	..EPINGLE DE FREINAGE . . . F0300	1		
177	CSP124-3-5	.....VIS K0999	2		
179	121E23-622-30-0	.....RONDELLE DE MAINTIEN. F0300	2		
180	PLH353M	.....ECROU HEXAGONAL . . . F0224	2		
183	121E23-622-00-0	.PORTE D'ACCES (D). F0300	1		
185	121E23-521-15-0	.....ENTRETOISE. F0300	3		
190	121E23-521-18-0	.....ENTRETOISE. F0300	3		
200	121E23-521-16-0	.....PLAQUE ENTRETOISE . . F0300	4		
210	121E23-521-19-0	.....ENTRETOISE. F0300	1		
220	121E23-521-17-0	.....ENTRETOISE. F0300	1		
230	4S9-2	.....FREIN D0680	12		
240	80R08-1-1AA	.....RECEPTACLE. D0680	12		
250	80S08-2-2AA	.....GOUJON. D0680	12		
260	CSP124-3-3	.....VIS K0999	19		
270	121E23-570-15-0	.....ECROU PRISONNIER. . . F0300	1		
280	121E23-570-16-0	.....ECROU PRISONNIER. . . F0300	1		
290	121E23-570-17-0	.....ECROU PRISONNIER. . . F0300	1		
300	121E23-622-01-0 8	..PORTE EQUIPEE F0300	1		
310	121E23-622-08-0	...ENTRETOISE F0300	1		

PLANCHE REPERE	REFERENCE FABRICANT	DESCRIPTION 1234567	Qté	APP.
08-				
320	121E23-622-06-0	...DEMI-CHARNIERE INFERIEUR F0300	1	
330	121E23-622-15-0	...RESSORT PLAT F0300	1	
340	121E23-622-05-0	..DEMI-CHARNIERE SUPERIEUR. F0300	1	
350	121E23-622-07-0	..AXE DE CHARNIERE. F0300	1	
360	E27481-10-10AGTL	..GOUPILLE CONIQUE. F0110	1	
370	121E23-622-24-07	..BIELLE DE RETENUE F0300	1	
380	121E23-622-24-0	...EMBOUT A TENON F0300	1	
390	121E23-622-45-0	...ECROU HEXAGONAL. F0300	1	
400	1528	...ROTULE LISSE F0222	1	
410	121E23-622-26-0	...AXE ATTACHE RAPIDE . . . F0300	1	
420	AN960-10L	...RONDELLE 88044	1	
430	121E23-622-27-0	...ECROU MOLETE F0300	1	
440	121E23-622-31-0	..EPINGLE DE FREINAGE . . . F0300	1	
450	CSP124-3-5	.....VIS K0999	2	
460	121E23-622-30-0	.....RONDELLE DE MAINTIEN. F0300	2	
470	PLH353M	.....ECROU HEXAGONAL . . . F0224	2	

FUSELAGE
FUSELAGE CENTRAL

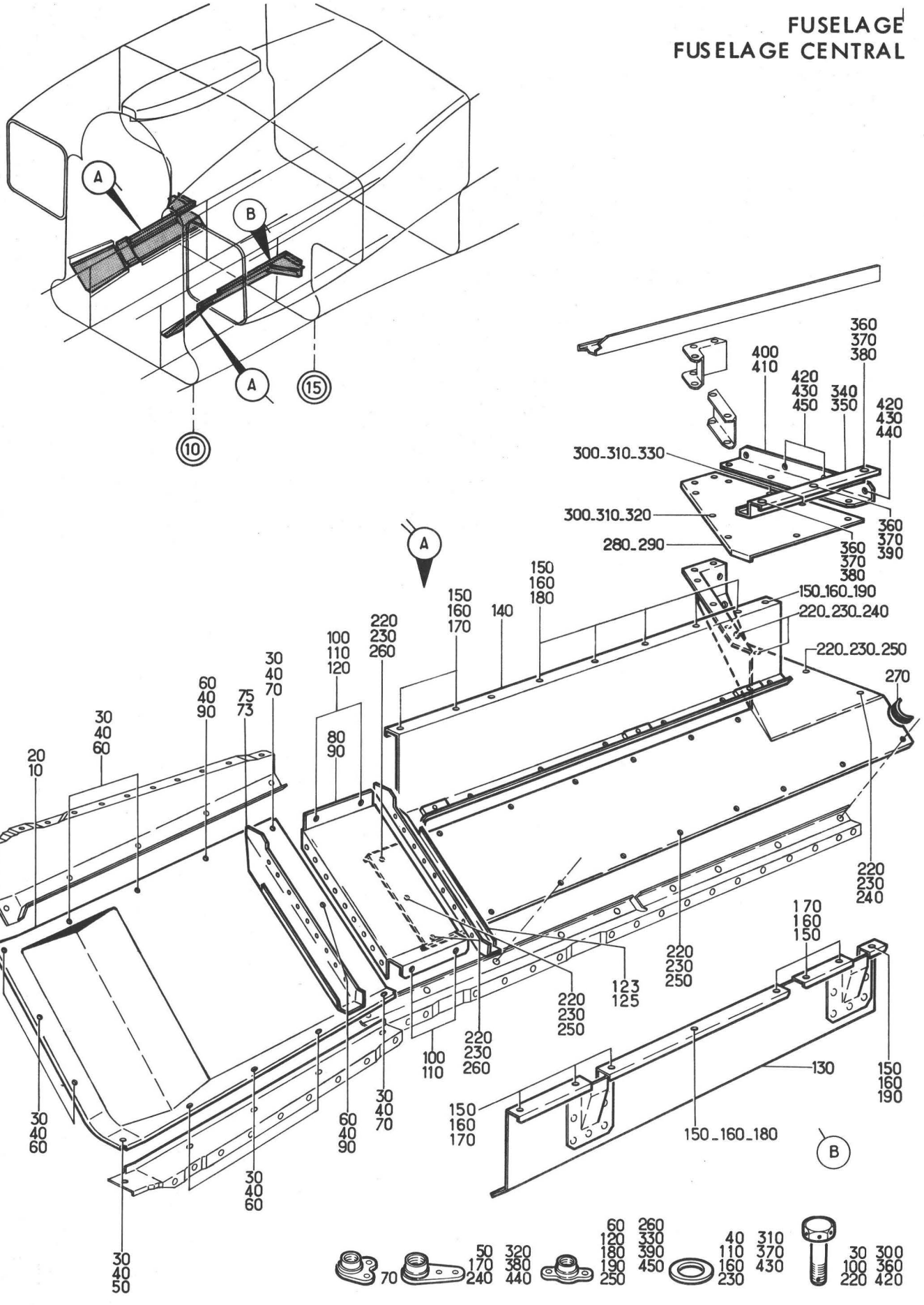

Planche 08M_CAPOTAGE D'ETANCHEITE ZONE CANON GAUCHE ET DROIT

Section : 21

Date : OCTOBRE 1975

PLANCHE REPERE	REFERENCE FABRICANT	DESCRIPTION 1234567	Qté	APP.	
08M					
+001A		CAPOTAGE D'ETANCHEITE ZONE CANON (G)(EIS 15-20-01M060)	RF		R
+002A		CAPOTAGE D'ETANCHEITE ZONE CANON (D)(EIS 15-20-01M070)	RF		R
010	121E70-332-06-1	CAPOT AVANT (G) F0300	1		
020	121E70-332-06-2	CAPOT AVANT (D) F0300	1		
030	NAS1303-1	VIS 80205	13		
040	AN960-10L	RONDELLE 88044	13		
050	AJ93MK	ECROU A RIVER F0224	1		
060	G93MK	ECROU A RIVER F0224	10		
070	BLM93MK	ECROU A RIVER F0224	2		
073	121E70-332-03-1	BORDURE LATERALE AVANT (G) F0300	1		
075	121E70-332-03-2	BORDURE LATERALE AVANT (D) F0300	1		
080	121E70-332-04-1	CAPOT CENTRAL (G) F0300	1		
090	121E70-332-04-2	CAPOT CENTRAL (D) F0300	1		
100	NAS1303-1	VIS 80205	4		
110	AN960-10L	RONDELLE 88044	4		
120	G93MK	ECROU A RIVER F0224	2		
123	121E70-332-07-1	BORDURE LATERALE ARRIERE (G) F0300	1		
125	121E70-332-07-2	BORDURE LATERALE ARRIERE (D) F0300	1		
130	121E70-332-09-1	BORDURE SUPERIEURE (G) F0300	1		
140	121E70-332-09-2	BORDURE SUPERIEURE (D) F0300	1		
150	NAS1303-1	VIS 80205	8		
160	AN960-10L	RONDELLE 88044	8		
170	AJ93MK	ECROU A RIVER F0224	6		
180	G93MK	ECROU A RIVER F0224	1		
190	GM93MK	ECROU A RIVER F0224	1		
200	121E70-332-21-0	CAPOT ARRIERE (G) F0300	1		
210	121E70-332-25-0	CAPOT ARRIERE (D) F0300	1		
220	NAS1303-1	VIS 80205	24		
230	AN960-10L	RONDELLE 88044	24		
240	AJ93MK	ECROU A RIVER F0224	6		
250	G93MK	ECROU A RIVER F0224	16		
260	GM93MK	ECROU A RIVER F0224	2		
270	G51HA	PASSE-FIL PLASTIQUE F3341	SB		
280	121E70-332-20-1	TOLE DE FERMETURE (G) F0300	1		
290	121E70-332-20-2	TOLE DE FERMETURE (D) F0300	1		
300	NAS1303-1	VIS 80205	10		
310	AN960-10L	RONDELLE 88044	10		
320	AJ93MK	ECROU A RIVER F0224	7		
330	G93MK	ECROU A RIVER F0224	3		
340	121E70-332-13-1	CORNIERE ENTRETOISE (G) F0300	1		
350	121E70-332-13-2	CORNIERE ENTRETOISE (D) F0300	1		
360	NAS1303-1	VIS 80205	3		
370	AN960-10L	RONDELLE 88044	3		
380	AJ93MK	ECROU A RIVER F0224	2		
390	G93MK	ECROU A RIVER F0224	1		
400	121E70-332-15-1	CORNIERE DE REPRISE (G) F0300	1		
410	121E70-332-15-2	CORNIERE DE REPRISE (D) F0300	1		
420	NAS1303-2	VIS 80205	4		
430	AN960-10L	RONDELLE 88044	4		
440	AJ93MK	ECROU A RIVER F0224	2		
450	G93MK	ECROU A RIVER F0224	2		

FUSELAGE
FUSELAGE CENTRAL

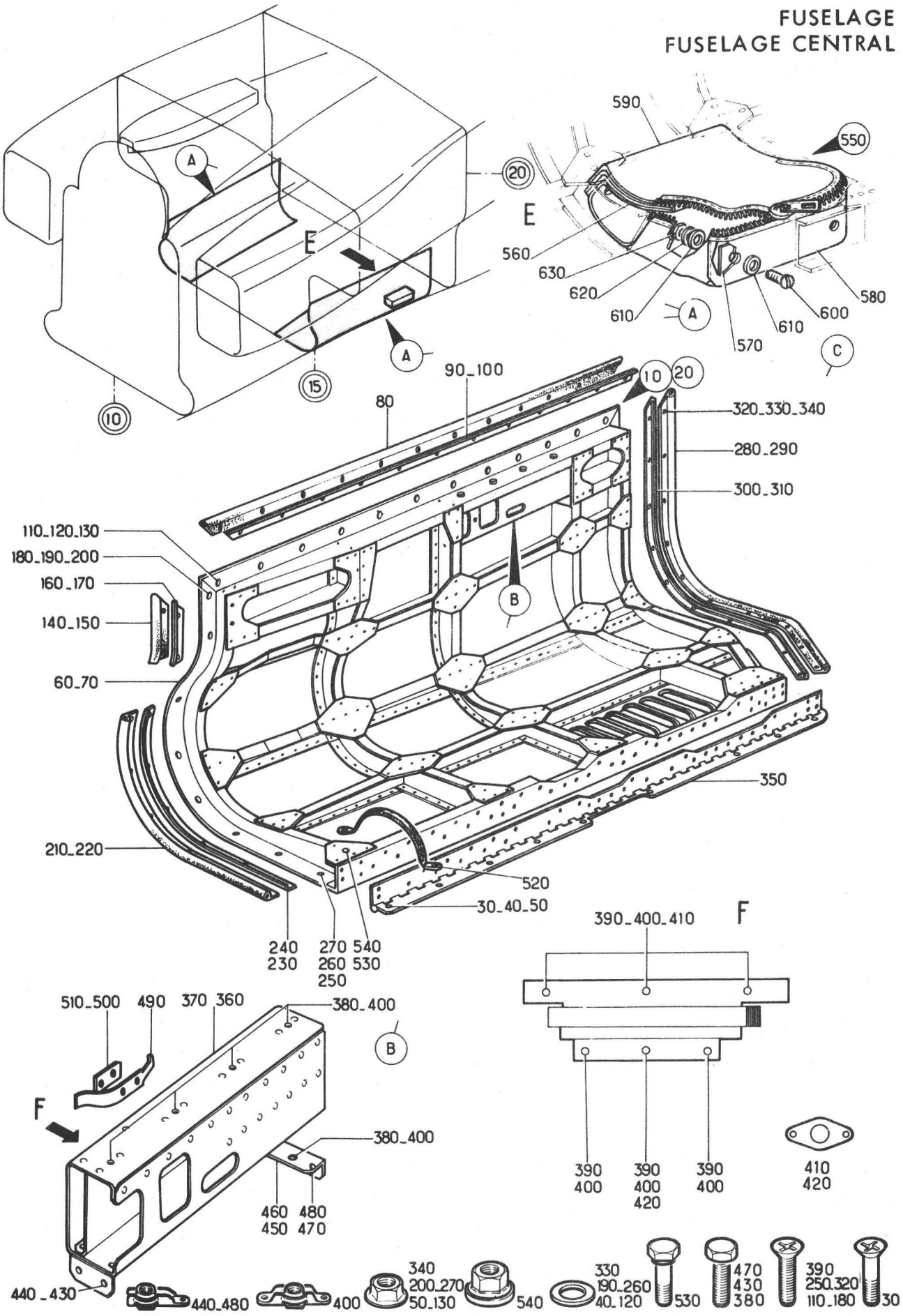

Planche 09 - PORTE ACCES CANON GAUCHE ET DROIT

Section : 21

Date : DECEMBRE 1979

PLANCHE REPERE	REFERENCE FABRICANT	DESCRIPTION 1234567	Qté	APP.	
09-					
001B	SUPPRIME				R
+001C		PORTE ACCES CANON (G) . . . . . (EIS 15-20-01M080)	RF	005035	R
+001D		PORTE ACCES CANON (M598)(G) . . . (EIS 15-20-01M080A)	RF	036130	R
+001E		PORTE ACCES CANON (M992)(G) . . . (EIS 15-20-01M080B)	RF	131999	R
+002B		PORTE ACCES CANON (D) . . . . . (EIS 15-20-01M090)	RF	005035	R
+002C		PORTE ACCES CANON (M598)(D) . . . (EIS 15-20-01M090A)	RF	036999	R
010	121E23-610-00-1	.PORTE D'ACCES (G). F0300	1	005035	
010A	121E23-610-00-1 M1	.PORTE D'ACCES (G). F0300	1	036130	R
010B	121E23-610-00-1 M2	.PORTE D'ACCES (M992)(G). . F0300	1	131999	R
020	121E23-610-00-2	.PORTE D'ACCES (D). F0300	1	005035	
020A	121E23-610-00-2 M1	.PORTE D'ACCES (D). F0300	1	036999	
030	CSP124-3-2	.....VIS K0999	10		
040	AN960-10L	.....RONDELLE. E8044	10		
050	PLH353M	.....ECROU HEXAGONAL . . . F0224	10		
060	121E23-611-00-1	..PORTE NUE ACCES CANON (G) F0300	1	005035	
060A	121E23-611-00-1 M1	..PORTE NUE ACCES CANON (M598)(G) F0300	1	036999	
070	121E23-611-00-2	..PORTE NUE ACCES CANON (D) F0300	1	005035	
070A	121E23-611-00-2 M1	..PORTE NUE ACCES CANON (M598)(D) F0300	1	036999	
080	121E23-611-76-0	..JOINT CAOUTCHOUC. F0300	1		
090	121E23-611-81-1	..CORNIERE (G). F0300	1		
100	121E23-611-81-2	..CORNIERE (D). F0300	1		
110	NAS1102-08-8	.....VIS 80205	12		
120	AN96CPD8	.....RONDELLE. E8044	12		
130	PLH3508M	.....ECROU F0224	12		
140	121E23-611-78-1	..JOINT CAOUTCHOUC (G). . . F0300	1		
150	121E23-611-78-2	..JOINT CAOUTCHOUC (D). . . F0300	1		
160	121E23-611-79-1	..CORNIERE (G). F0300	1		
170	121E23-611-79-2	..CORNIERE (D). F0300	1		
180	NAS1102-08-8	.....VIS 80205	2		
190	AN96CPD8	.....RONDELLE. E8044	2		
200	PLH3508M	.....ECROU F0224	2		
210	121E23-611-77-1	..JOINT CAOUTCHOUC (G). . . F0300	1		
220	121E23-611-77-2	..JOINT CAOUTCHOUC (D). . . F0300	1		
230	121E23-611-82-1	..CORNIERE (G). F0300	1		
240	121E23-611-82-2	..CORNIERE (D). F0300	1		
250	NAS1102-08-8	.....VIS 80205	6		
260	AN960PD8	.....RONDELLE. E8044	6		
270	PLH3508M	.....ECROU F0224	6		
280	121E23-611-75-1	..JOINT CAOUTCHOUC (G). . . F0300	1		
290	121E23-611-75-2	..JOINT CAOUTCHOUC (D). . . F0300	1		
300	121E23-611-80-1	..CORNIERE (G). F0300	1		
310	121E23-611-80-2	..CORNIERE (D). F0300	1		
320	NAS1102-08-8	.....VIS 80205	10		
330	AN960PD8	.....RONDELLE. E8044	10		

PLANCHE REPERE	REFERENCE FABRICANT	DESCRIPTION 1234567	Qté	APP.	
09-					
340	PLH3508M	••••••ECROU • • • • • • • • • F0224	10		
350	MS7524-5A85C	••CHARNIERE • • • • • • • • • F1669	1		
360	121E23-612-00-1	••BOITIER VERROUILLAGE PORTE• • • ACCES CANON (G) F0300	1		
370	121E23-612-00-2	••BOITIER VERROUILLAGE PORTE• • • ACCES CANON (D) F0300	1		
380	CSP100-3-6	••••••VIS • • • • • • • • • K0999	5		
390	NAS1102-03-6	••••••VIS • • • • • • • • • 80205	6		
400	LA53	••••••ECROU A RIVER • • • • • F0224	11		
410	121E23-612-21-0	••••••CALE• • • • • • • • • F0300	3		
420	121E23-612-22-0	••••••CALE• • • • • • • • • F0300	1		
430	CSP1C0-3-8	••••••VIS • • • • • • • • • K0999	2		
440	AJFHR93M	••••••ECROU A RIVER • • • • • F0224	2		
450	121E23-612-16-1	•••PATTE D'ANCRAGE PORTE ACCES• • CANON (G) F0300	1		
460	121E23-612-16-2	•••PATTE D'ANCRAGE PORTE ACCES• • CANON (D) F0300	1		
470	CSP100-3-8	••••••VIS • • • • • • • • • K0999	2		
480	AJFHR93M	••••••ECROU A RIVER • • • • • F0224	2		
490	121E23-612-17-0	•••RESSORT PLAT • • • • • • F0300	1		
500	121E23-612-18-1	•••PLAQUE FIXATION (G)• • • F0300	1		
510	121E23-612-18-2	•••PLAQUE FIXATION (D)• • • F0300	1		
520	5961C2A3R150-3	••TRESSE DE METALLISATION • F0300	1		
530	CSP118-3-1	••••••VIS • • • • • • • • • K0999	2		
540	PR353M	••••••ECROU HEXAGONAL • • • F0224	2		
550	121E23-610-50-0	••TROUSSE D'EMPORT SECURITES• • • (M992)(G) F0300	1	131999	R
560	121E23-610-51-0	•••RENFORT• • • • • • • • • F0300	1		R
570	121E23-610-52-0	•••RENFORT• • • • • • • • • F0300	1		R
580	121E23-610-55-0	•••TOILE DE RECOUVREMENT• • • • • INTERIEURE F0300	1		R
590	121E23-610-56-0	•••TOILE DE FERMETURE • • • F0300	1		R
600	LJQ1GB040010UL	••••••VIS • • • • • • • • • F0110	4		R
610	JAGA040UL	••••••RONDELLE PLATE• • • • F0110	8		R
620	JJAJC40TL	••••••RONDELLE GROWER • • • F0110	4		R
630	GAQ1AG040TL	••••••ECROU • • • • • • • • F0110	4		R

FUSELAGE
FUSELAGE CENTRAL

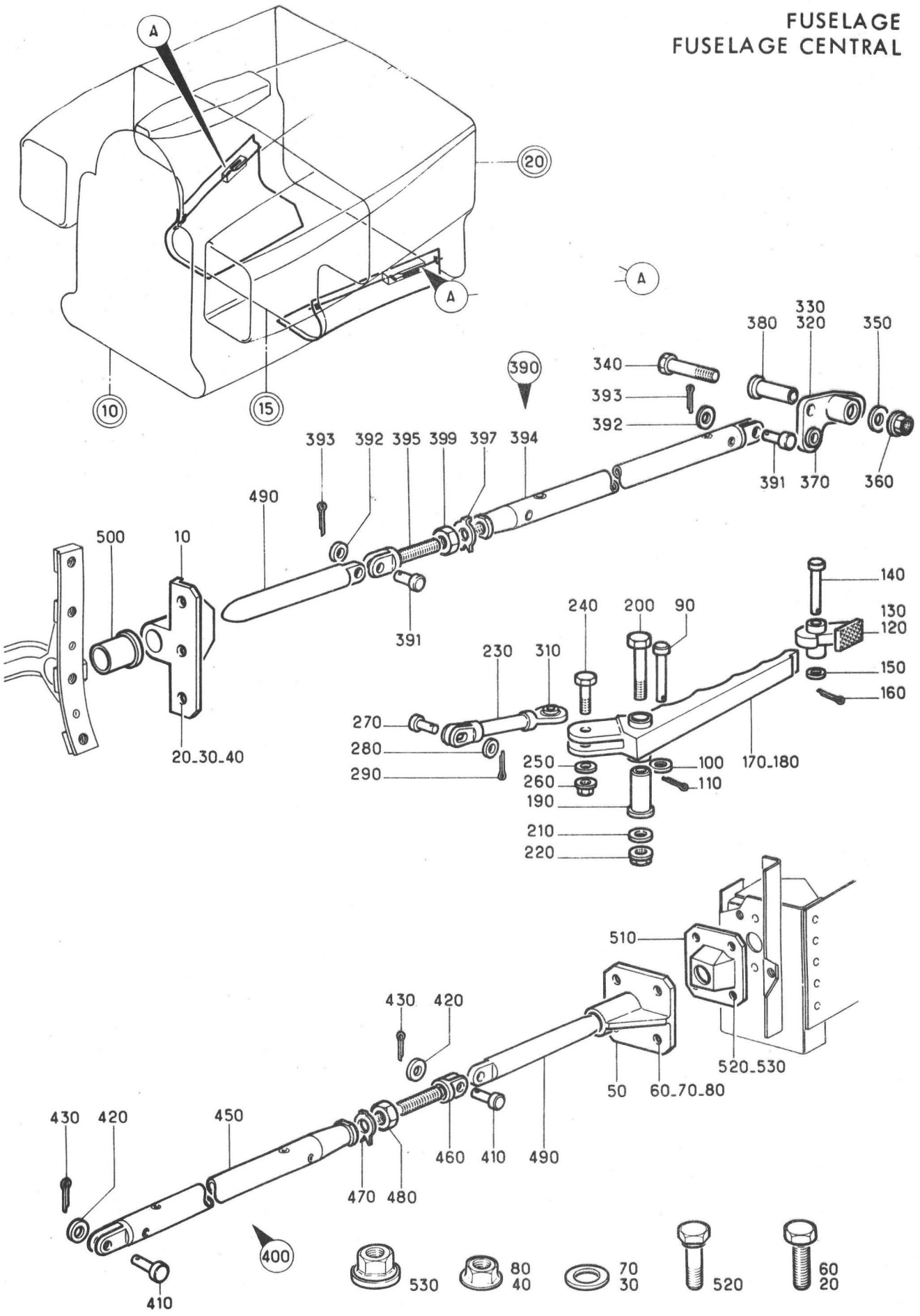

Planche 10 - MECANISME PORTE ACCES CANON GAUCHE ET DROIT

Section : 21

Date : OCTOBRE 1975

PLANCHE REPERE	REFERENCE FABRICANT	DESCRIPTION 1234567	Qté	APP.	
10-					
+001A		MECANISME PORTE ACCES CANCN (G) . (EIS 15-20-01M100)	RF		R
+002A		MECANISME PORTE ACCES CANCN (D) . (EIS 15-20-01M110)	RF		R
010	121E23-611-83-C	.GUIDE. F0300	1		
020	CSP100-3-8	.....VIS K0999	5		
030	AN960-10L	.....RONDELLE. 88044	5		
040	PLH353M	.....ECROU HEXAGONAL . . . F0224	5		
050	121E23-611-84-0	.GUIDE. F0300	1		
060	CSP100-3-8	.....VIS K0999	4		
070	AN960-10L	.....RONDELLE. 88044	4		
080	PLH353M	.....ECROU HEXAGONAL . . . F0224	4		
090	L22719-40-29BCL	.AXE LISSE. F0111	1		
100	AN960-8	.RONDELLE 88044	1		
110	SP90C4	.GOUPILLE FENDUE. K0195	1		
120	121E23-612-32-1	.CLIQUET (G). F0300	1		
130	121E23-612-32-2	.CLIQUET (D). F0300	1		
140	L22719-40-29BCL	.....AXE LISSE F0111	1		
150	AN960-8	.....RONDELLE. 88044	1		
160	SP90C4	.....GOUPILLE FENDUE . . . K0195	1		
170	121E23-612-30-1	.POIGNEE DE VERROU (G). . . F0300	1		
180	121E23-612-30-2	.POIGNEE DE VERROU (D). . . F0300	1		
190	121E23-612-31-0	.....BAGUE F0300	1		
200	CSP118-3-15	.....VIS K0999	1		
210	AN960-10L	.....RONDELLE. 88044	1		
220	PLH353M	.....ECROU HEXAGONAL . . . F0224	1		
230	121E23-612-40-C	.BIELLE EQUIPEE F0300	1		
240	L22206-40-18BCL	.....VIS F0111	1		
250	AN960-8	.....RONDELLE. 88044	1		
260	L22541-40N	.....ECROU F0111	1		
270	L22719-40-13BCL	.....AXE LISSE F0111	1		
280	AN960-8	.....RONDELLE. 88044	1		
290	SP90C4	.....GOUPILLE FENDUE . . . K0195	1		
310	GLD4	..ARTICULATION A ROTULE . . F0234	1		
320	121E23-612-35-1	.RENVOI EQUIPE (G). F0300	1		
330	121E23-612-35-2	.RENVOI EQUIPE (D). F0300	1		
340	CSP118-3-17	.....VIS K0999	1		
350	AN960-10L	.....RONDELLE. 88044	1		
360	PLH353M	.....ECROU HEXAGONAL . . . F0224	1		
370	GLD4	..ARTICULATION A ROTULE . . F0234	1		
380	121E23-612-72-0	.BAGUE ENTRETOISE F0300	1		
390	121E23-612-50-07	.BIELLE EQUIPEE F0300	1		
391	L22719-40-12BCL	.....AXE LISSE F0111	2		
392	AN960-8	.....RONDELLE. 88044	2		
393	SP90C4	.....GOUPILLE FENDUE . . . K0195	2		
394	121E23-612-50-C	..BIELLE. F0300	1		
395	121E23-612-70-0	..CHAPE F0300	1		
397	SP41E	..FREIN D'ECROU K0195	1		
399	AN316-4R	..ECROU 88044	1		
400	121E23-612-60-07	.BIELLE EQUIPEE F0300	1		
410	L22719-40-12BCL	.....AXE LISSE F0111	2		
420	AN960-8	.....RONDELLE. 88044	2		

PLANCHE REPERE	REFERENCE FABRICANT	DESCRIPTION 1234567	Qté	APP.
10-				
430	SP90C4	••••••GOUPILLE FENDUE • • • K0195	2	
450	121E23-612-60-0	••BIELLE• • • • • • • • • • F0300	1	
460	121E23-612-70-0	••CHAPE • • • • • • • • • • F0300	1	
470	SP41E	••FREIN D'ECROU • • • • • • K0195	1	
480	AN316-4R	••ECROU • • • • • • • • • • 88044	1	
490	121E23-612-71-0	•DOIGT DE VERROUILLAGE• • • F0300	2	
500	121E23-874-10-0	••DOUILLE LISSE • • • • • • F0300	1	
510	121E23-88C-18-0	•CACHE• • • • • • • • • • • F0300	1	
520	CSP118-3-3	••••••VIS • • • • • • • • • K0999	2	
530	PR353M	••••••ECROU HEXAGONAL • • • F0224	2	

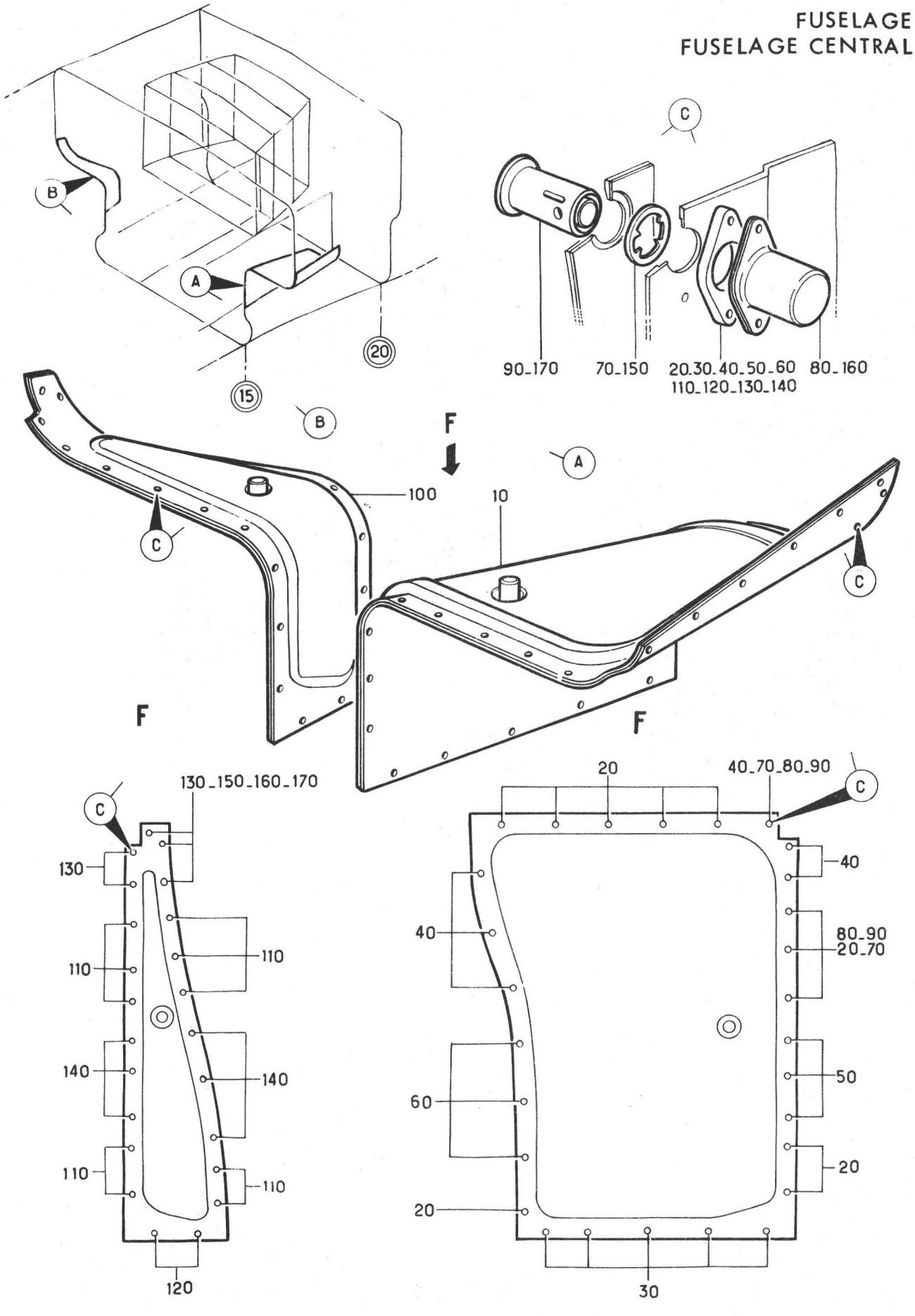

Planche 11 - FLANCS MEDIANS AVANT C.15 A C.20

PLANCHE REPERE	REFERENCE FABRICANT	DESCRIPTION 1234567	Qté	APP.	
11-					
+001A		FLANCS MEDIANS AVANT C15 A C20 (EIS 15-20-01M120)	RF		R
010	121E23-521-00-0	.PANNEAU DE FUSELAGE CENTRAL (G) F0300	1		
020	121E23-521-15-0	ENTRETOISE F0300	11		
030	121E23-521-16-0	PLAQUE ENTRETOISE F0300	5		
040	121E23-521-17-0	ENTRETOISE F0300	6		
050	121E23-521-18-0	ENTRETOISE F0300	3		
060	121E23-521-19-0	ENTRETOISE F0300	3		
070	4S9-2	FREIN D0680	28		
080	80R08-1-1AA	RECEPTACLE D0680	28		
090	80S08-2-2AA	GOUJON D0680	28		
100	121E23-523-00-0	.PANNEAU DE FUSELAGE (D) F0300	1		
110	121E23-521-15-0	ENTRETOISE F0300	10		
120	121E23-521-16-0	PLAQUE ENTRETOISE F0300	2		
130	121E23-521-17-0	ENTRETOISE F0300	5		
140	121E23-521-18-0	ENTRETOISE F0300	6		
150	4S9-2	FREIN D0680	23		
160	80R08-1-1AA	RECEPTACLE D0680	23		
170	80S08-2-2AA	GOUJON D0680	23		

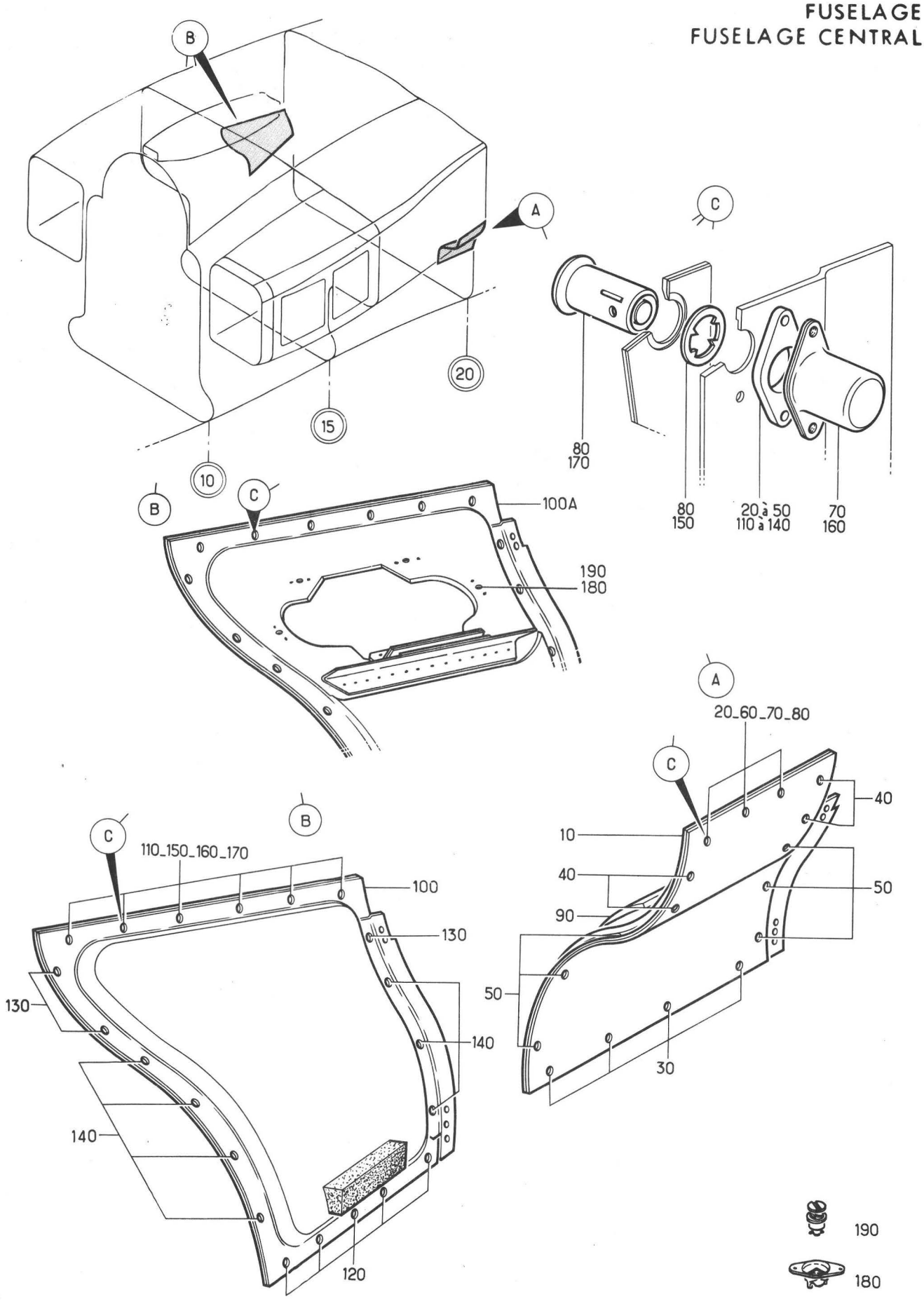

Planche 12 - FLANCS MEDIANS ARRIERE C.15 A C.20

Section : 21

Date : FEVRIER 1983

PL. REP.	REFERENCE ARTICLE	DESCRIPTION 1 2 3 4 5 6 7	Qté	App
12-				
+ 001A		FLANCS MEDIANS ARRIERE C15 A C20 ..... (EIS 15-20-01M130)	RF	005130
+ 001B		FLANCS MEDIANS ARRIERE C15 A C20 ..... (M1137) (EIS 15-20-01M130A)	RF	131999
010	121E23-522-00-0M1	• PANNEAU DE FUSELAGE (G).....F0300	1	
020	121E23-521-15-0	• • • • • • ENTRETOISE F0300	3	
030	121E23-521-16-0	• • • • • • PLAQUE ENTRETOISE F0300	4	
040	121E23-521-17-0	• • • • • • ENTRETOISE F0300	4	
050	121E23-521-19-0	• • • • • • ENTRETOISE F0300	6	
060	4S9-2	• • • • • • FREIN..... D0680	17	
070	80R08-1-1AA	• • • • • • RECEPTACLE D0680	17	
080	80S08-2-2AA	• • • • • • GOUJON D0680	17	
090	121E23-522-14-0	• • CALE DE PROTECTION F0300	1	
100	121E23-524-00-0M1	• PANNEAU DE FUSELAGE (D).....F0300	1	005130
100A	121A23-525-00-0	• PANNEAU DE FUSELAGE (M1137) F0300	1	131999
110	121E23-521-15-0	• • • • • • ENTRETOISE F0300	6	
120	121E23-521-16-0	• • • • • • PLAQUE ENTRETOISE F0300	5	
130	121E23-521-17-0	• • • • • • ENTRETOISE F0300	3	
140	121E23-521-19-0	• • • • • • ENTRETOISE F0300	7	
150	4S9-2	• • • • • • FREIN..... D0680	21	
160	80R08-1-1AA	• • • • • • RECEPTACLE D0680	21	
170	80S08-2-2AA	• • • • • • GOUJON D0680	21	
180	H701	• • EMBASE FIXE (M1137).....F0180	4	131999
190	H714-40A	• • VERROU (M1137) F0180	4	131999

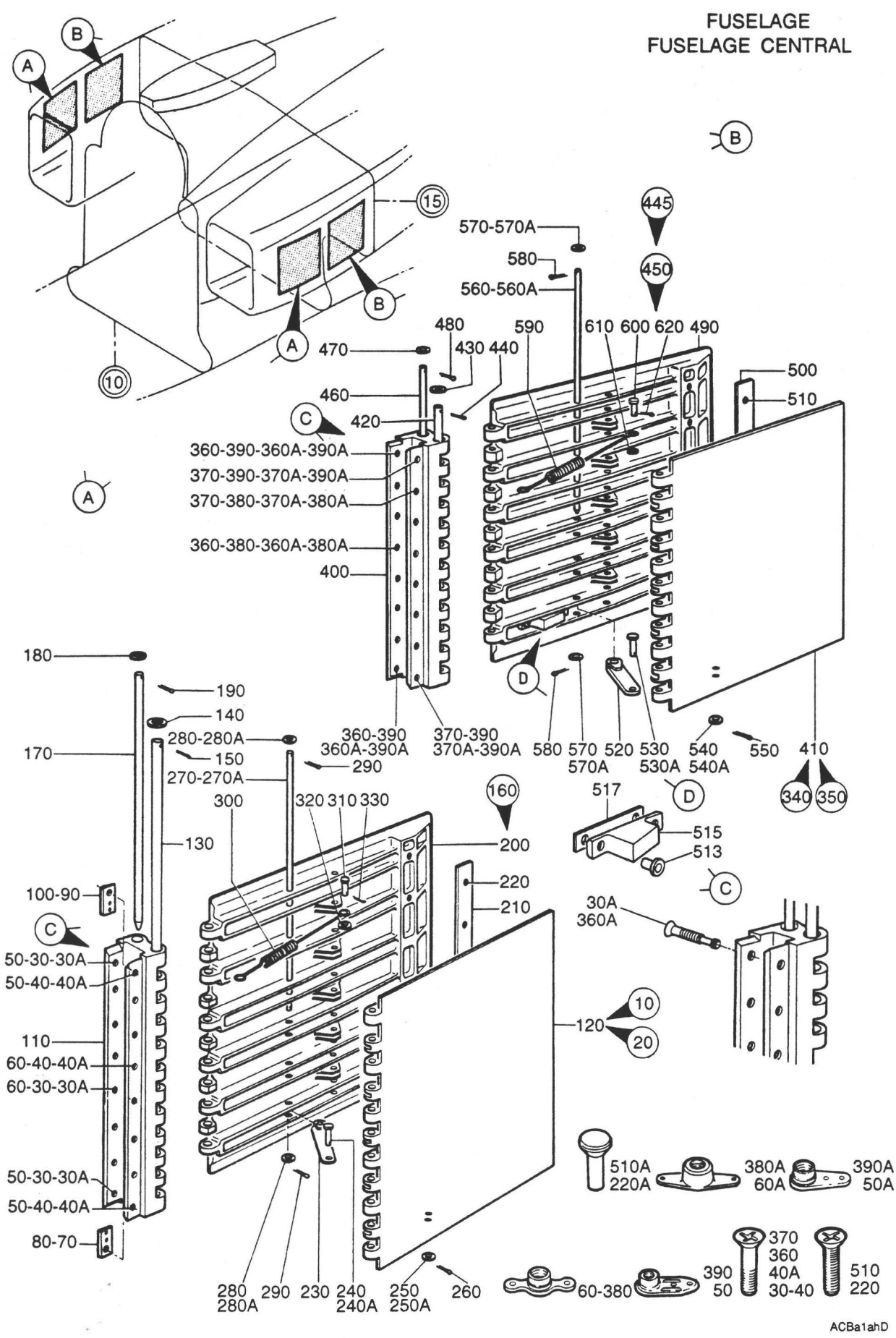

PLANCHE 13 - ENSEMBLE PORTE CONDUIT D'AIR GAUCHE ET DROIT

PL. REP.	REFERENCE ARTICLE	DESCRIPTION 1 2 3 4 5 6 7	Qté	App
13-				
+ 001C		ENSEMBLE PORTE CONDUIT D'AIR (G)..... (EIS 15-20-01A110)	RF	005015
+ 001D		ENSEMBLE PORTE CONDUIT D'AIR..... (M425) (G) (EIS 15-20-01A110A)	RF	016105
+ 001E		ENSEMBLE PORTE CONDUIT D'AIR..... (M779) (G) (EIS 15-20-01A110B)	RF	106130
+ 001F		ENSEMBLE PORTE CONDUIT D'AIR..... (M1076-1309) (G) (EIS 15-20-01A110C)	RF	131999
+ 002C		ENSEMBLE PORTE CONDUIT D'AIR (D)..... (EIS 15-20-01A120)	RF	005015
+ 002D		ENSEMBLE PORTE CONDUIT D'AIR..... (M425) (D) (EIS 15-20-01A120A)	RF	016105
+ 002E		ENSEMBLE PORTE CONDUIT D'AIR..... (M779) (D) (EIS 15-20-01A120B)	RF	106130
+ 002F		ENSEMBLE PORTE CONDUIT D'AIR..... (M1076-1309) (D) (EIS 15-20-01A120C)	RF	131999
010	121E23-790-00-13-000	• ENS PORTE AVANT (G) K0999	1	005130
010A		• ENS PORTE AVANT (M1309) (G)	1	131999
020	121E23-790-00-23-000	• ENS PORTE AVANT (D)..... K0999	1	005130
020A		• ENS PORTE AVANT (M1309) (D)	1	131999
030	CSP124-3-6	• • • • • • VIS..... K0999	8	005130
030A	121E23-760-13-0	• • • • • • VIS (M1076) K0999	8	131999
040	CSP124-3-7	• • • • • • VIS..... K0999	8	005130
040A	CSP124-3-6	• • • • • • VIS (M1076) K0999	8	131999
050	CSP108-3	• • • • • • ECROU..... K0999	4	005130
050A	AS28003D	• • • • • • ECROU (M1076) U1653	4	131999
060	CSP109-3	• • • • • • ECROU A RIVER K0999	12	005130
060A	AS28004D	• • • • • • ECROU A RIVER (M1076) U1653	12	131999
070	121E23-790-05-1	• • • • • • CALE (G) K0999	8	
080	121E23-790-05-2	• • • • • • CALE (D) K0999	8	
090	121E23-790-06-1	• • • • • • CALE (G) K0999	8	
100	121E23-790-06-2	• • • • • • CALE (D) K0999	8	
110	121E23-790-02-0	• • FERRURE D'ARTICULATION..... K0999	1	
120	121E23-790-01-0	• • PORTE EXTERIEURE K0999	1	
130	121E23-730-03-0	• • • • • • AXE K0999	1	
140	AN960-416L	• • • • • • RONDELLE 88044	1	
150	SP90E4	• • • • • • GOUPILLE FENDUE..... K0195	1	
160	121E23-791-00-0	• • PORTE INTERIEURE EQUIPEE..... K0999	1	005130
160A	121E23-791-00-0M1	• • PORTE INFERIEURE EQUIPEE..... K0999 (M1309)	1	131999
170	121E23-730-03-0	• • • • • • AXE K0999	1	
180	AN960-416L	• • • • • • RONDELLE 88044	1	
190	SP90E4	• • • • • • GOUPILLE FENDUE..... K0195	1	
200	121E23-791-01-0	• • • PORTE NUE..... K0999	1	005130
200A	121E23-791-01-0M1	• • • PORTE NUE (M1309)..... K0999	1	131999
210	121E23-791-02-0	• • • PLAQUETTE K0999	1	005130
210A	121E23-791-02-0M1	• • • PLAQUETTE (M1309) K0999	1	131999
220	NAS1102-08-5	• • • VIS..... 80205	6	005130

PL. REP.	REFERENCE ARTICLE	DESCRIPTION 1 2 3 4 5 6 7	Qté	App
13-				
220A	SP143-48-20	• • • RIVET (M1309) K7766	6	131999
230	121E23-790-03-0	• • BIELLETTE K0999	4	
	OU			
230A	121E23-790-08-0	• • BIELLETTE F0300	4	
	OU			
230B	121E23-790-09-0	• • BIELLETTE F0300	4	
	OU			
230C	121E23-790-10-0	• • BIELLETTE F0300	4	
240	121E23-730-08-0	• • • • • • AXE K0999	4	
240A	121E23-730-08-501	• • • • • • AXE F5616	4	
250	AN960C10L	• • • • • • RONDELLE 88044	4	
250A	23111BC050LE	• • • • • • RONDELLE F0111	4	
260	SP90C3	• • • • • • GOUPILLE FENDUE K0195	4	
270	121E23-730-06-0	• • AXE K0999	1	
270A	121E23-730-06-501	• • AXE F5616	1	
280	AN960C10L	• • RONDELLE 88044	2	
280A	23111BC050LE	• • RONDELLE F0111	2	
290	SP90C3	• • GOUPILLE FENDUE K0195	2	
300	121E23-790-04-0	• • RESSORT K0999	4	
310	SP113B4	• • • • • • AXE K0195	4	
320	AN960C8	• • • • • • RONDELLE 88044	4	
330	SP90C3	• • • • • • GOUPILLE FENDUE K0195	4	
340	121E23-780-00-1	• ENS PORTE ARRIERE (G) K0999	1	005015
340A	121E23-780-00-13-000	• ENS PORTE ARRIERE (M425) (G) K0999	1	016105
340B	121E23-780-00-1M2	• ENS PORTE ARRIERE (M779) (G) K0999	1	106130
340C	121E23-780-00-1M3	• ENS PORTE ARRIERE (M1076) (G) K0999	1	131999
	OU			
340D	121E23-780-00-1M4	• ENS PORTE ARRIERE (M1309) (G) K0999	1	131999
350	121E23-780-00-2	• ENS PORTE ARRIERE (D) K0999	1	005015
350A	121E23-780-00-23-000	• ENS PORTE ARRIERE (M425) (D) K0999	1	016105
350B	121E23-780-00-2M2	• ENS PORTE ARRIERE (M779) (D) K0999	1	106130
350C	121E23-780-00-2M3	• ENS PORTE ARRIERE (M1076) (D) K0999	1	131999
	OU			
350D	121E23-780-00-2M4	• ENS PORTE ARRIERE (M1309) (D) K0999	1	131999
360	CSP124-3-7	• • • • • • VIS K0999	8	005130
360A	121E23-760-13-0	• • • • • • VIS (M1076) K0999	8	131999
370	CSP124-3-5	• • • • • • VIS K0999	8	005130
370A	CSP124-3-6	• • • • • • VIS (M1076) K0999	8	131999
380	CSP109-3	• • • • • • ECROU A RIVER K0999	12	005130
380A	AS28004D	• • • • • • ECROU A RIVER (M1076) U1653	12	131999
390	CSP108-3	• • • • • • ECROU K0999	4	005130
390A	AS28003D	• • • • • • ECROU (M1076) U1653	4	131999
400	121E23-780-02-0	• • FERRURE D'ARTICULATION K0999	1	
410	121E23-782-00-0	• • PORTE EXTERIEURE K0999	1	340- 350-
410A	121E23-782-00-0M1	• • PORTE EXTERIEURE (M425) K0999	1	340ABCD 350ABCD
420	121E23-730-03-0	• • • • • • AXE K0999	1	

PLANCHE REPERE	REFERENCE FABRICANT	DESCRIPTION 1234567	Qté	APP.	
13-					
430	AN960C416L	.....RONDELLE. 88044	1		
440	SP90E4	.....GOUPILLE FENDUE . . . K0195	1		
445		..ENS PORTE INTERIEURE AR	1	340- 350-	R
445A		..ENS PORTE INTERIEURE AR (M425).	1	340A 350A	R
445B	121E23-781-00-0 7-000	..ENS PORTE INTERIEURE AR (M779). K0999	1	340BC 350BC	R
445C	121E23-781-00-0 7-002	..ENS PORTE INTERIEURE AR (M1309) K0999	1	340D 350D	R
450	121E23-781-00-0	...ENS PORTE INTERIEURE . . K0999	1	445-	
450A	121E23-781-00-0 M1	...ENS PORTE INTERIEURE (M425). . K0999	1	445AB	
450B	121E23-781-00-0 M2	...ENS PORTE INTERIEURE (M1309) . K0999	1	445C	R
460	121E23-730-03-0	.....AXE K0999	1		
470	AN960C416L	.....RONDELLE. 88044	1		
480	SP90E4	.....GOUPILLE FENDUE . . . K0195	1		
490	121E23-781-01-0	....PORTE INTERIEURE NUE. . K0999	1	450-A	R
490A	121E23-781-01-0 M2	....PORTE INTERIEURE NUE (M1309). K0999	1	450B	R
500	121E23-781-02-0	....PLAQUETTE K0999	1	450-	
500A	121E23-781-02-0 M2	....PLAQUETTE (M425). . . . F0300	1	450AB	R
510	NAS1102-08-5	....VIS 80205	6	450-A	R
510A	SP143-48-20	....RIVET (M1309) K7766	6	450B	R
513	121E23-781-04-0	....ENTRETOISE (M425) . . . K0999	12	450AB	R
515	121E23-781-03-0 M2	....BLOC CAOUTCHOUC (M425). K0999	6	450AB	R
517	121E23-780-08-0	....CALE (M425) K0999	6	450AB	R
520	121E23-780-03-0 OU	..BIELLETTE K0999	4	340- 350-	R
520A	121E23-780-09-0 OU	..BIELLETTE F0300	4	340- 350-	R
520B	121E23-780-10-0 OU	..BIELLETTE F0300	4	340- 350-	R
520C	121E23-780-11-0 OU	..BIELLETTE F0300	4	340- 350-	R
520D	121E23-780-12-0	..BIELLETTE F0300	4	340- 350-	R
520E	121E23-780-03-0 M1 OU	..BIELLETTE (M425). F0300	4	340ABC D 350ABC D	R
520F	121E23-780-03-0 M2 OU	..BIELLETTE (M425). F0300	4	340ABC D 350ABC D	R
520G	121E23-780-03-0 M3 OU	..BIELLETTE (M425). K0999	4	340ABC D 350ABC D	R

PL. REP.	REFERENCE ARTICLE	DESCRIPTION 1 2 3 4 5 6 7	Qté	App
13-				
520H	121E23-780-03-0M4	• • BIELLETTE (M425) K0999	4	340ABCD 350ABCD
	OU			
520J	121E23-780-03-0M5	• • BIELLETTE (M425) K0999	4	340ABCD 350ABCD
530	121E23-730-08-0	• • • • • • AXE K0999	4	
530A	121E23-730-08-501	• • • • • • AXE F5616	4	
540	AN960C10L	• • • • • • RONDELLE 88044	4	
540A	23111BC050LE	• • • • • • RONDELLE F0111	4	
550	SP90C3	• • • • • • GOUPILLE FENDUE..... K0195	4	
560	121E23-730-06-0	• • AXE K0999	1	
560A	121E23-730-06-501	• • AXE F5616	1	
570	AN960C10L	• • RONDELLE 88044	2	
570A	23111BC050LE	• • RONDELLE F0111	2	
580	SP90C3	• • GOUPILLE FENDUE K0195	2	
590	121E23-780-04-0	• • RESSORT K0999	5	340-A 350-A
590A	121E23-790-04-0	• • RESSORT (M779) K0999	5	340BCD 350BCD
600	SP113B4	• • • • • • AXE K0195	5	
610	AN960C8	• • • • • • RONDELLE 88044	5	
620	SP90C3	• • • • • • GOUPILLE FENDUE..... K0195	5	

FUSELAGE
FUSELAGE CENTRAL

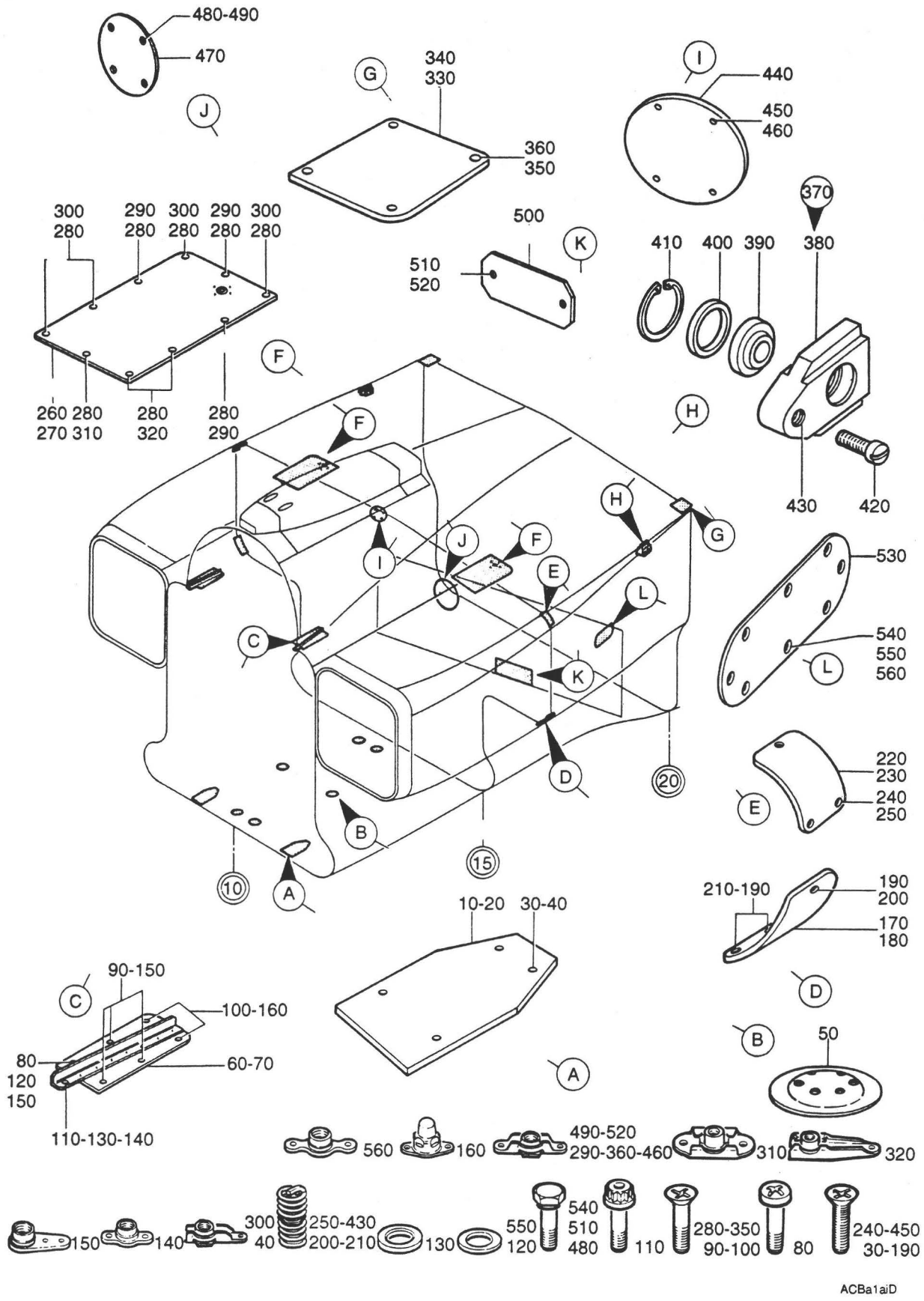

PLANCHE 14 - PORTES VISITE C.10 A C.20 ET SUPPORT ROTULE G ET D

PLANCHE REPERE	REFERENCE FABRICANT	DESCRIPTION 1234567	Qté	APP.	
14-					
+001B		PORTES VISITE C10 A C20 ET. . . . SUPPORT ROTULE (G) (EIS 15-20-01A130)	RF	005130	
+001C		PORTES VISITE C10 A C20 ET. . . . SUPPORT ROTULE (M1042-1226)(G) (EIS 15-20-01A130A)	RF	131999	R
+002B		PORTES VISITE C10 A C20 ET. . . . SUPPORT ROTULE (D) (EIS 15-20-01A140)	RF	005130	
+002C		PORTES VISITE C10 A C20 ET. . . . SUPPORT ROTULE (M1042-1137)(D) (EIS 15-20-01A140A)	RF	131999	
010	121E23-343-02-1	.COUVERCLE D'ACCES (G). . . F0300	1		
020	121E23-343-02-2	.COUVERCLE D'ACCES (D). . . F0300	1		
030	NAS1102-3-8	......VIS 80205	4		
040	AJFHR93M	......ECROU A RIVER F0224	4		
050	121E23-343-54-0	.COUPELLE F0300	3		
060	121E23-530-42-18	.COUVERCLE D'ACCES (G). . . F0300	1		
070	121E23-530-42-28	.COUVERCLE D'ACCES (D). . . F0300	1		
080	CSP101-3-2	......VIS K0999	1		
090	CSP124-3-2	......VIS K0999	3		
100	CSP124-3-3	......VIS K0999	2		
110	121E23-530-36-0	......VIS SPECIALE. F0300	1		
120	AN960-10L	......RONDELLE. 88044	1		
130	MS20002C4	......RONDELLE. 96906	1		
140	GM94M	......ECROU A RIVER F0224	1		
150	AJ93MK	......ECROU A RIVER F0224	4		
160	FMA2502-02	......ECROU A RIVER 13257	2		
170	121E23-115-03-1	.COUVERCLE D'ACCES (G). . . F0300	1		
180	121E23-115-03-2	.COUVERCLE D'ACCES (D). . . F0300	1		
190	NAS1102-08-6	......VIS 80205	3		
200	3585-2CN0328	......FILET RAPPORTE. . . . 91767	1		
210	3585-2CN0410	......FILET RAPPORTE. . . . 91767	2		
220	121E23-115-04-1	.COUVERCLE D'ACCES (G). . . F0300	1		
230	121E23-115-04-2	.COUVERCLE D'ACCES (D). . . F0300	1		
240	NAS1102-08-6	......VIS 80205	3		
250	3585-2CN0410	......FILET RAPPORTE. . . . 91767	3		
260	121E23-535-50-1	.COUVERCLE D'ACCES (G). . . F0300	1		
270	121E23-535-50-2	.COUVERCLE D'ACCES (D). . . F0300	1		
280	CSP124-3-2	......VIS K0999	10		
290	LAHR93M	......ECROU A RIVER F0224	3		
300	AJFHR93M	......ECROU A RIVER F0224	4		
310	CSP112-3	......ECROU A RIVER K0999	1		
320	CSP111-3	......ECROU A RIVER K0999	2		
330	121E23-535-55-1	.COUVERCLE D'ACCES (G). . . F0300	1		
340	121E23-535-55-2	.COUVERCLE D'ACCES (D). . . F0300	1		
350	CSP124-3-3	......VIS K0999	4		
360	LAHR93M	......ECROU A RIVER F0224	4		
370	121E23-535-70-0	.SUPPORT ROTULE EQUIPE. . . F0300	1	005130	
370A	121E23-535-70-0M1	.SUPPORT ROTULE EQUIPEE (M1042) . F0300	1	131999	
380	121E23-535-71-0	..SUPPORT ROTULE NU F0300	1	005130	

PLANCHE REPERE	REFERENCE FABRICANT	DESCRIPTION 1234567	Qté	APP.	
14-					
380A	121E23-535-71-0 M1	..SUPPORT ROTULE NU (M1042) F0300	1	131999	
390	GL10-19	..ARTICULATION A ROTULE . . F0234	1		
400	121E23-535-72-0	..ANNEAU. F0300	1		
410	L23202-19AMU	..ANNEAU D'ARRET. F0111	1		
420	121E23-535-73-0	..VIS BUTEE F0300	1		
430	3591-3CN0380	..FILET RAPPORTE. 91767	1		
440	121E23-318-50-0	.COUVERCLE D'ACCES (D). . . F0300	1	005130	
440A	121A23-318-50-0	.COUVERCLE D'ACCES (M1137)(D) . . F0300	1	131999	
450	NAS1102-3-8	......VIS (D) 80205	4		
460	LAHR93M	......ECROU A RIVER (D) . . F0224	4		
470	121E23-318-45-0	.COUVERCLE D'ACCES (D). . . F0300	1		
480	CSP118-3-1	......VIS (D) K0999	4		
490	LAHR93M	......ECROU A RIVER (D) . . F0224	4		
500	121E23-318-40-0	.COUVERCLE D'ACCES (G). . . F0300	1		
510	CSP118-3-1	......VIS (G) K0999	2		
520	LAHR93M	......ECROU A RIVER (G) . . F0224	2		
530	121A23-319-11-0	.PORTE (M1226)(G) F0300	1	131999	R
540	CSP119-3-1	......VIS (M1226)(G). . . . K0999	8	131999	R
550	AN960PD10L	......RONDELLE (M1226)(G) . 88044	8	131999	R
560	G93M	......ECROU A RIVER (M1226)(G). . F0224	8	131999	R

FUSELAGE
FUSELAGE CENTRAL

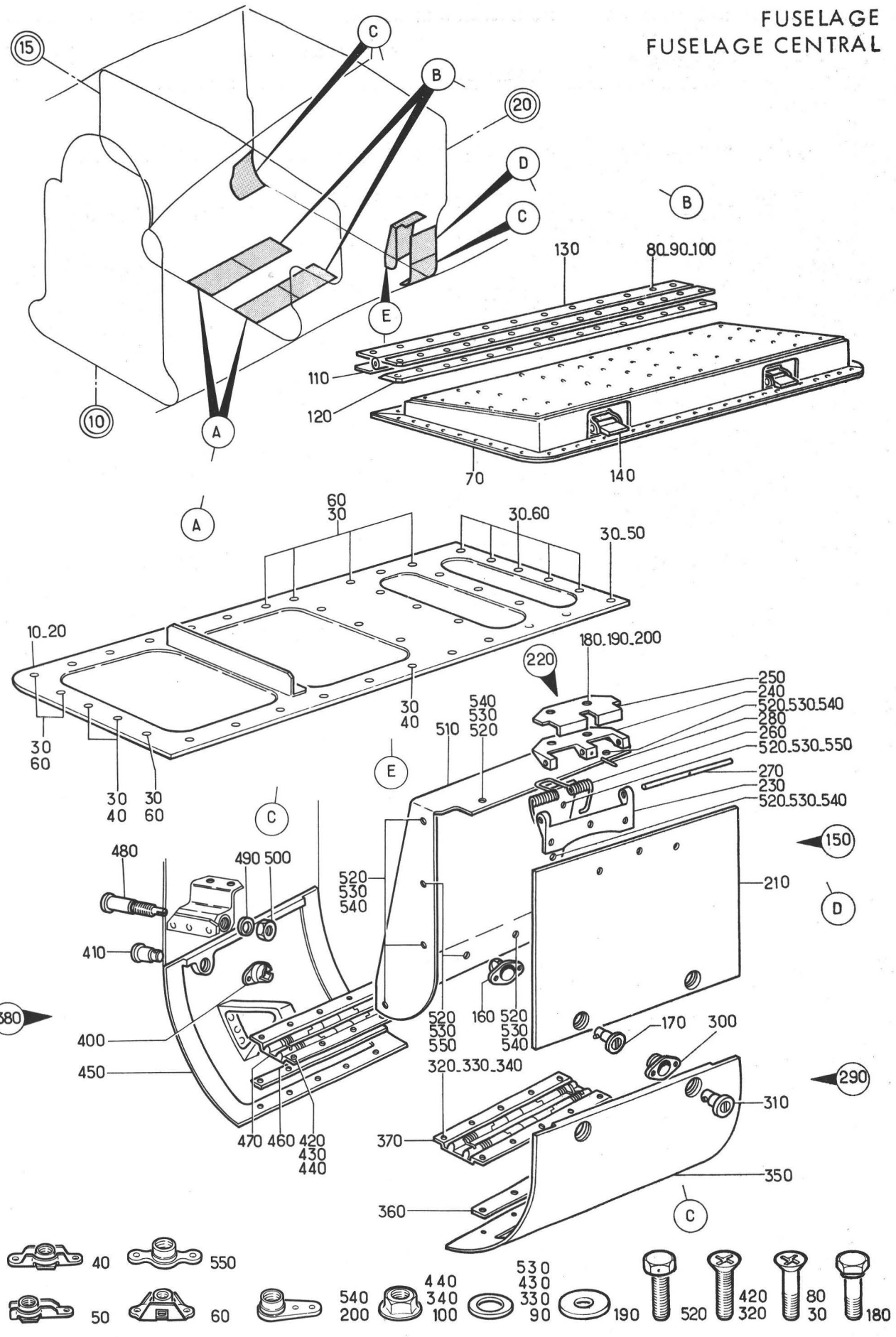

Planche 15 - PORTES VISITE INFERIEURES C.15 A C.20 GAUCHE ET DROITE

Section : 21

Date : OCTOBRE 1975

PLANCHE REPERE	REFERENCE FABRICANT	DESCRIPTION 1234567	Qté	APP.	
15-					
+001A		PORTES VISITE INFERIEURES C15 A C20 (G)(EIS 15-20-01A150)	RF		
+002A		PORTES VISITE INFERIEURES C15 A C20 (D)(EIS 15-20-01A160)	RF		
010	121E23-623-08-18	.PORTE DE VISITE (G). . . . F0300	1		
020	121E23-623-08-28	.PORTE DE VISITE (D). . . . F0300	1		
030	CSP123-4-3	.....VIS K0999	40		
040	LAHR94M	.....ECROU A RIVER F0224	27		
050	AJFHR94M	.....ECROU A RIVER F0224	1		
060	LAM54	.....ECROU A RIVER F0224	12		
070	121E23-615-00-0	.PORTE D'ACCES. F0300	1		
080	CSP123-4-5	.....VIS K0999	12		
090	AN960-416	.....RONDELLE. 88044	12		
100	PLH354M	.....ECROU HEXAGONAL . . . F0224	12		
110	121E23-615-35-0	..PLAQUE ENTRETOISE F0300	1		
120	121E23-615-34-0	..PLAQUE ENTRETOISE F0300	1		
130	121E23-615-15-0	..CHARNIERE F0300	1		
140	H498-081-196	..VERROU. 83014	2		
150	121E23-880-60-0	.PORTE D'ACCES (G). F0300	1		
160	H701	.....EMBASE FIXE (G) . . . F0180	2		
170	H714-85A	.....VERROU (G). F0180	2		
180	CSP118-3-1	.....VIS (G) K0999	2		
190	AJ4303-10	.....RONDELLE PLATE (G). . F0300	2		
200	AJ93M	.....ECROU A RIVER (G) . . F0224	2		
210	121E23-880-61-0	..PORTE D'ACCES (G) F0300	1		
220	121E23-057-30-0	..CHARNIERE (G) F0300	1		
230	121E23-057-02-0	...DEMI-CHARNIERE (G) . . . F0300	1		
240	121E23-057-03-0	...DEMI-CHARNIERE (G) . . . F0300	1		
250	121E23-057-04-0	...CACHE CHARNIERE (G). . . F0300	1		
260	121E23-057-10-0	...RESSORT HELICOIDAL (G) . F0300	1		
270	121E23-057-08-0	...AXE LISSE SANS TETE (G). F0300	1		
280	M1X15EMCD	...GOUPILLE ELASTIQUE (G) . F0313	1		
290	121E23-880-70-0	.PORTE D'ACCES (G). F0300	1		
300	H701	.....EMBASE FIXE (G) . . . F0180	2		
310	H714-85A	.....VERROU (G). F0180	2		
320	NAS1102-04-6	.....VIS (G) 80205	5		
330	AN960-4	.....RONDELLE (G). 88044	5		
340	PLH3504M	.....ECROU HEXAGONAL (G) . F0224	5		
350	121E23-880-71-0	..PORTE D'ACCES (G) F0300	1		
360	121E23-880-73-1	..PLAQUE ENTRETOISE (G) . . F0300	1		
370	H6081C5-0-188-091	..CHARNIERE (G) 83014	1		
380	121E23-890-30-0	.PORTE EQUIPEE (D). F0300	1		
400	H701	.....EMBASE FIXE (D) . . . F0180	2		
410	H714-70A	.....VERROU (D). F0180	2		
420	NAS1102-04-6	.....VIS (D) 80205	5		
430	AN960-4	.....RONDELLE (D). 88044	5		
440	PLH3504M	.....ECROU HEXAGONAL (D) . F0224	5		R
450	121E23-890-31-0	..PORTE D'ACCES (D) F0300	1		
460	121E23-880-73-2	..PLAQUE ENTRETOISE (D) . . F0300	1		
470	H6081C5-0-188-091	..CHARNIERE (D) 83014	1		

PLANCHE REPERE	REFERENCE FABRICANT	DESCRIPTION 1234567	Qté	APP.
15-				
480	121A23-89C-76-C	.VIS BUTEE REGLABLE (D) . . F0300	1	
490	AN960-516	.....RONDELLE (D). 88044	1	
500	AN316-5R	.....ECROU (D) 88044	1	
510	121E23-88C-55-C	.CAPOT (G). F0300	1	
520	AJ4104-3-7	.....VIS (G) F0300	12	
530	AN960-10L	.....RONDELLE (G). 88044	12	
540	AJ93M	.....ECROU A RIVER (G) . . F0224	9	
550	G93M	.....ECROU A RIVER (G) . . F0224	3	

FUSELAGE
FUSELAGE CENTRAL

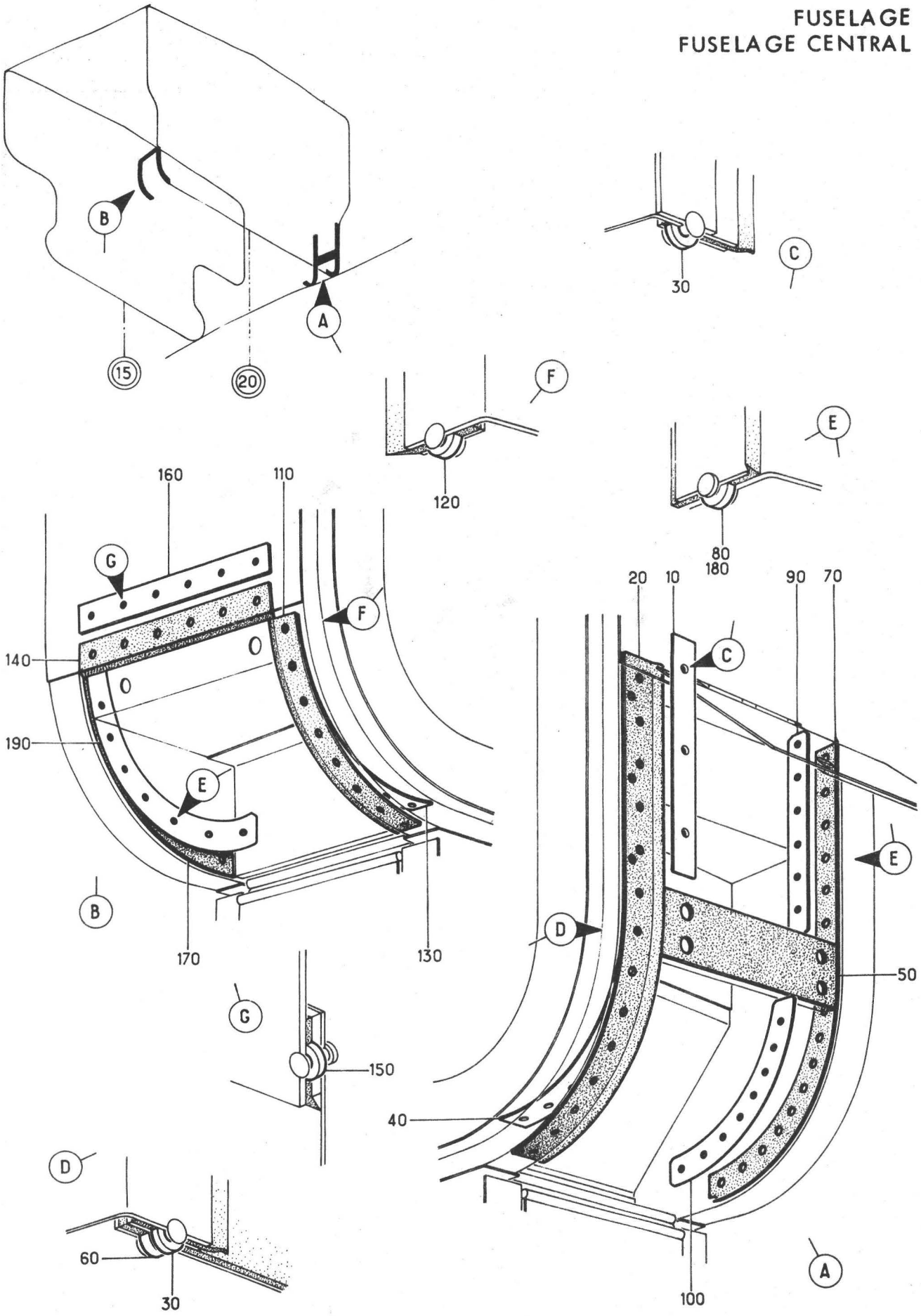

Planche 15M - ETANCHEITE PORTES VISITE INFERIEURES AU C20 G ET D

Section : 21

Date : OCTOBRE 1975

PLANCHE REPERE	REFERENCE FABRICANT	DESCRIPTION 1234567	Qté	APP.	
15M					
+001A		ETANCHEITE PORTES VISITE INFERIEURES C15 A C30 (G) (EIS 15-20-01A170)	RF		R
+002A		ETANCHEITE PORTES VISITE INFERIEURES C15 A C30 (D) (EIS 15-20-01A180)	RF		R
010	121E23-88C-65-0	CALE (G) F0300	1		
020	121E23-88C-76-C	JOINT CAOUTCHOUC (G) F0300	1		
030	121E23-88C-16-0	RONDELLE (G) F0300	17		
040	121E23-88C-56-0	BANDE DE RIVETAGE (G) F0300	1		
050	121E23-88C-78-0	JOINT CAOUTCHOUC (G) F0300	1		
060	121E23-88C-23-0	RONDELLE (G) F0300	2		
070	121E23-88C-77-0	JOINT CAOUTCHOUC (G) F0300	1		
080	121E23-89C-14-0	RONDELLE (G) F0300	19		
090	121E23-88C-57-0	BANDE DE RIVETAGE (G) F0300	1		
100	121E23-88C-58-C	BANDE DE RIVETAGE (G) F0300	1		
110	121E23-89C-41-0	JOINT CAOUTCHOUC (D) F0300	1		
120	121E23-89C-16-0	RONDELLE (D) F0300	8		
130	121E23-89C-11-0	CALE (D) F0300	1		
140	121E23-89C-40-0	JOINT CAOUTCHOUC (D) F0300	1		
150	121E23-89C-16-0	RONDELLE (D) F0300	6		
160	121E23-89C-10-0	CALE (D) F0300	1		
170	121E23-89C-42-0	JOINT CAOUTCHOUC (D) F0300	1		
180	121E23-89C-14-0	RONDELLE (D) F0300	8		
190	121E23-89C-12-0	CALE (D) F0300	1		

FUSELAGE
FUSELAGE CENTRAL

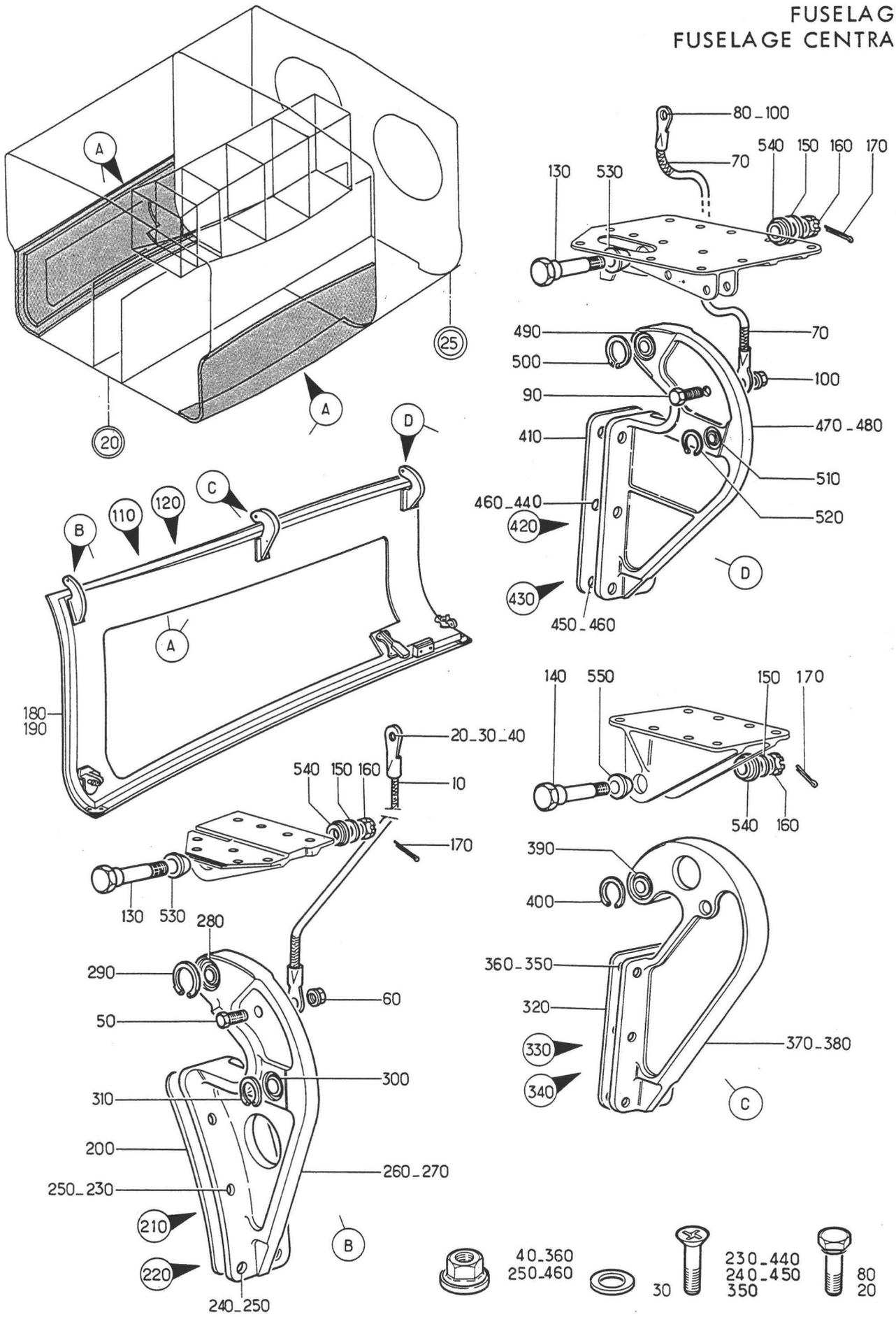

Planche 16 - PORTE SUPERIEURE AVANT TRAIN PRINCIPAL GAUCHE ET DROITE

Section : 21

Date : JUILLET 1993

PLANCHE REPERE	REFERENCE FABRICANT	DESCRIPTION 1234567	Qté	APP.	
16-					
+001A		PORTE SUPERIEURE AVANT TRAIN. . . PRINCIPAL (G) (EIS 15-20-01A190)	RF		
+002A		PORTE SUPERIEURE AVANT TRAIN. . . PRINCIPAL (D) (EIS 15-20-01A200)	RF		
010	596102B36R150-36	.TRESSE DE METALLISATION. . F0300	1		
020	CSP118-3-1	......VIS K0999	1		
030	AN960PD10	......RONDELLE. 88044	1		
040	PR353M	......ECROU HEXAGONAL . . . F0224	1		
050	CSP118-3-3	......VIS K0999	1		
060	PR353M	......ECROU HEXAGONAL . . . F0224	1		
070	596102B36R125-36	.TRESSE DE METALLISATION. . F0300	1		
080	CSP118-3-1	......VIS K0999	1		
090	CSP118-3-3	......VIS K0999	1		
100	PR353M	......ECROU HEXAGONAL . . . F0224	2		
110	121E23-631-00-1M1	.PORTE SUPERIEURE AVANT TRAIN (G) F0300	RF		R
120	121E23-631-00-2M1	.PORTE SUPERIEURE AVANT TRAIN (D) F0300	RF		R
130	121E23-630-01-0	......AXE ARTICULATION PORTE. . . F0300	2		
140	121E23-630-02-0	......AXE ARTICULATION PORTE. . . F0300	1		
150	AN960PD516	......RONDELLE. 88044	3		
160	AN310-5	......ECROU HEXAGONAL A CRENEAUX. 88044	3		
170	SP90C6	......GOUPILLE FENDUE . . . K0195	3		
180	121E23-632-00-1M1	..PANNEAU PORTE AVANT TRAIN . . . PRINCIPAL (G) F0300	1		
190	121E23-632-00-2M1	..PANNEAU PORTE AVANT TRAIN . . . PRINCIPAL (D) F0300	1		
200	121E23-631-07-0	..CALE. F0300	1		
210	121E23-633-00-1	..FERRURE D'ARTICULATION (G). . . F0300	1		
220	121E23-633-00-2	..FERRURE D'ARTICULATION (D). . . F0300	1		
230	CSP123-4-15	......VIS K0999	4		
240	CSP124-4-15	......VIS K0999	2		
250	PR354M	......ECROU HEXAGONAL . . . F0224	6		
260	121E23-633-01-1	...FERRURE D'ARTICULATION (G) . . F0300	1		
270	121E23-633-01-2	...FERRURE D'ARTICULATION (D) . . F0300	1		
280	RL10R	...ROTULE AIRFLON F0234	1		
290	7008-0220A100S	......ANNEAU TRUARC F2600	1		
300	RL8-7R	...ROTULE F0234	1		
310	7008-0190A100S	......ANNEAU TRUARC F2600	1		
320	121E23-631-08-0	..CALE. F0300	1		
330	121E23-634-00-1	..FERRURE D'ARTICULATION (G). . . F0300	1		

PLANCHE REPERE	REFERENCE FABRICANT	DESCRIPTION 1234567	Qté	APP.
16-				
340	121E23-634-00-2	..FERRURE D'ARTICULATION (D). . . F0300	1	
350	CSP123-4-15	......VIS K0999	6	
360	PR354M	......ECROU HEXAGONAL . . . F0224	6	
370	121E23-634-01-1	...FERRURE D'ARTICULATION (G) . . F0300	1	
380	121E23-634-01-2	...FERRURE D'ARTICULATION (D) . . F0300	1	
390	RL10R	...ROTULE AIRFLON F0234	1	
400	7008-0220A100S	......ANNEAU TRUARC F2600	1	
410	121E23-631-09-0	..CALE. F0300	1	
420	121E23-635-00-1	..FERRURE D'ARTICULATION (G). . . F0300	1	
430	121E23-635-00-2	..FERRURE D'ARTICULATION (D). . . F0300	1	
440	CSP123-4-15	......VIS K0999	4	
450	CSP124-4-15	......VIS K0999	2	
460	PR354M	......ECROU HEXAGONAL . . . F0224	6	
470	121E23-635-01-1	...FERRURE D'ARTICULATION (G) . . F0300	1	
480	121E23-635-01-2	...FERRURE D'ARTICULATION (D) . . F0300	1	
490	RL10R	...ROTULE AIRFLON F0234	1	
500	7008-0220A100S	......ANNEAU TRUARC F2600	1	
510	RL8-7R	...ROTULE F0234	2	R
520	7008-0190A100S	......ANNEAU TRUARC F2600	1	
530	121E23-556-04-0	.BAGUE. F0300	4	
540	121E23-556-05-0	.BAGUE. F0300	6	
550	121E23-557-04-0	.BAGUE. F0300	2	

FUSELAGE
FUSELAGE CENTRAL

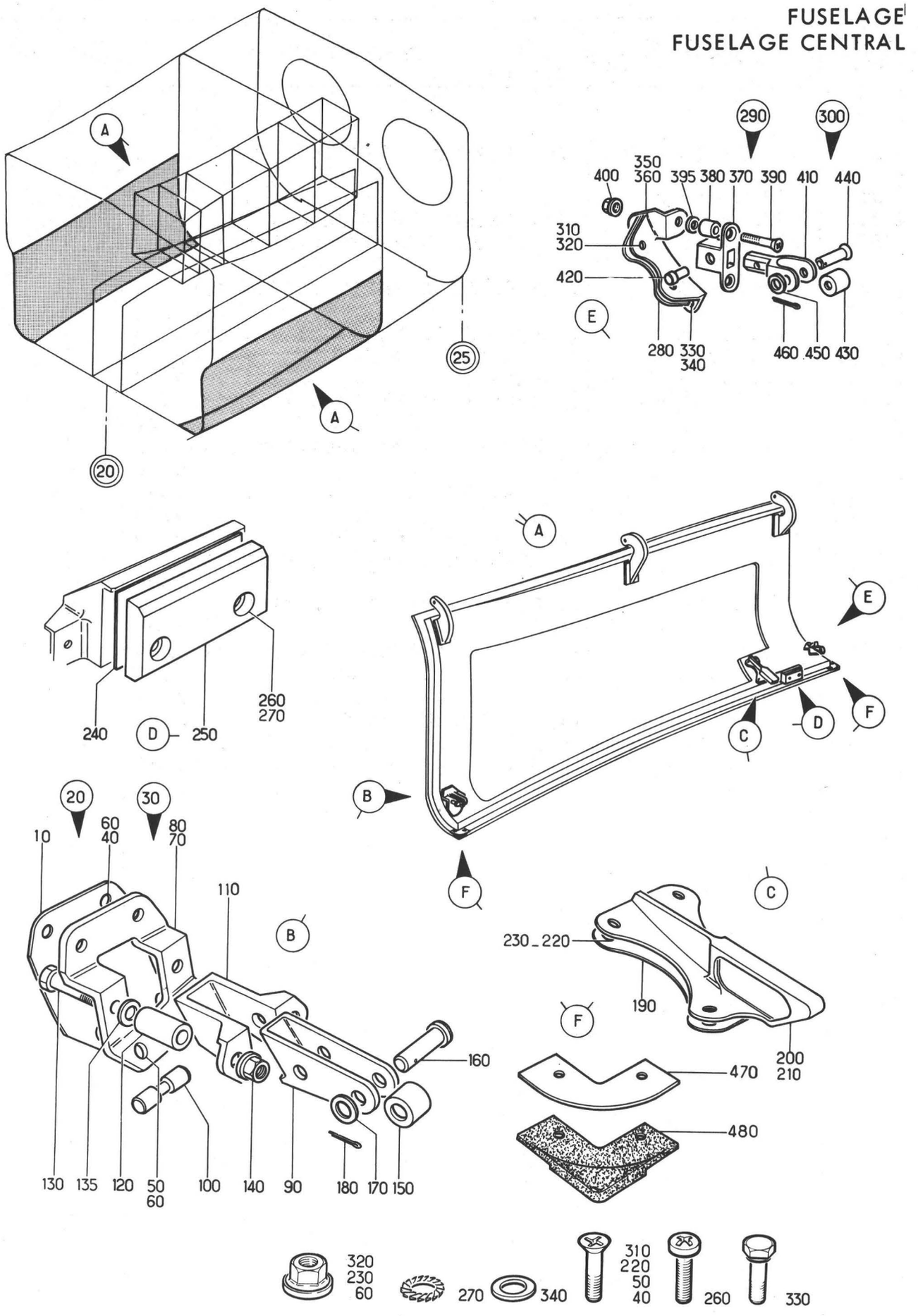

Planche 17 - VERROUILLAGE PORTE SUPERIEURE AVANT GAUCHE ET DROITE

Section : 21

Date : SEPTEMBRE 1980

PLANCHE REPERE	REFERENCE FABRICANT	DESCRIPTION 1234567	Qté	APP.	
17-					
+001A	121E23-631-00-1 M1	PORTE SUPERIEURE AVANT TRAIN (G). (EIS 15-20-01A210) F0300	RF		R
+002A	121E23-631-00-2 M1	PORTE SUPERIEURE AVANT TRAIN (D). (EIS 15-20-01A220) F0300	RF		R
010	121E23-631-10-0	.CALE F0300	1		
020	121E23-636-00-1	.BLOC GALET DE VERROUILLAGE (G) . F0300	1		
030	121E23-636-00-2	.BLOC GALET DE VERROUILLAGE (D) . F0300	1		
040	CSP123-4-14	.....VIS K0999	2		
050	121E23-631-14-0	.....VIS F0300	2		
060	PR354M	.....ECROU HEXAGONAL . . . F0224	4		
070	121E23-636-01-1	..PLATINE (G) F0300	1		
080	121E23-636-01-2	..PLATINE (D) F0300	1		
090	121E23-636-03-0	..SUPPORT F0300	1		
100	121E23-636-39-0 M1	.....AXE DE GALET. F0300	1		
110	121E23-636-02-0	..SUPPORT F0300	1		
120	121E23-636-05-0	.....AMORTISSEUR F0300	2		
130	NAS1304-15	.....VIS 80205	2		
135	AN960PD416L	.....RONDELLE. 88044	SB		
140	PR354M	.....ECROU HEXAGONAL . . . F0224	2		
150	121E23-685-04-0	..SUPPORT GALET F0300	1		
160	L22719-60-23BCL	.....AXE LISSE F0111	1		
170	L23111-60DGA	.....RONDELLE PLATE. . . . F0111	1		
180	L23310-20-15AAL	.....GOUPILLE FENDUE . . . F0111	1		
190	121E23-631-12-0	.CALE F0300	1		
200	121E23-631-03-1	.FERRURE DE VERROUILLAGE (G). . . F0300	1		
210	121E23-631-03-2	.FERRURE DE VERROUILLAGE (D). . . F0300	1		
220	CSP123-4-14	.....VIS K0999	4		
230	PR354M	.....ECROU HEXAGONAL . . . F0224	4		
240	121E23-631-13-0	.PLAQUE ENTRETOISE. F0300	1		
250	121E23-631-05-0	.BUTEE. F0300	1		
260	NAS1100-3-8	.....VIS 80205	2		
270	AN936B10	.....RONDELLE. 88044	2		
280	121E23-631-11-0	.CALE F0300	1		
290	121E23-637-00-1	.BLOC GALET DE VERROUILLAGE (G) . F0300	1		
300	121E23-637-00-2	.BLOC GALET DE VERROUILLAGE (D) . F0300	1		
310	CSP123-4-14	.....VIS K0999	2		
320	PR354M	.....ECROU HEXAGONAL . . . F0224	2		
330	CSP118-4-2	.....VIS K0999	2		
340	AN960PD416	.....RONDELLE. 88044	2		
350	121E23-637-01-1	..PLATINE (G) F0300	1		
360	121E23-637-01-2	..PLATINE (D) F0300	1		
370	121E23-637-02-0	..SUPPORT F0300	1		
380	121E23-637-06-0	.....AMORTISSEUR F0300	1		
390	121E23-637-04-0	.....VIS F0300	2		
395	AN960PD416L	.....RONDELLE. 88044	SB		
400	PR354M	.....ECROU HEXAGONAL . . . F0224	2		
410	121E23-637-03-0	..SUPPORT F0300	1		

PLANCHE REPERE	REFERENCE FABRICANT	DESCRIPTION 1234567	Qté	APP.
17-				
420	121E23-637-12-0	......AXE LISSE A TETE. . . F0300	1	
430	121E23-685-04-0	..SUPPORT GALET F0300	1	
440	121E23-637-10-0	......AXE LISSE A TETE. . . F0300	1	
450	L23111-60AAL	......RONDELLE PLATE. . . . F0111	1	
460	L23310-20-15AAL	......GOUPILLE FENDUE . . . F0111	1	
470	121E23-631-01-0	.COIN DE PORTE. F0300	2	
480	121E23-631-02-0	.COIN CAOUTCHOUC. F0300	2	

FUSELAGE
FUSELAGE CENTRAL

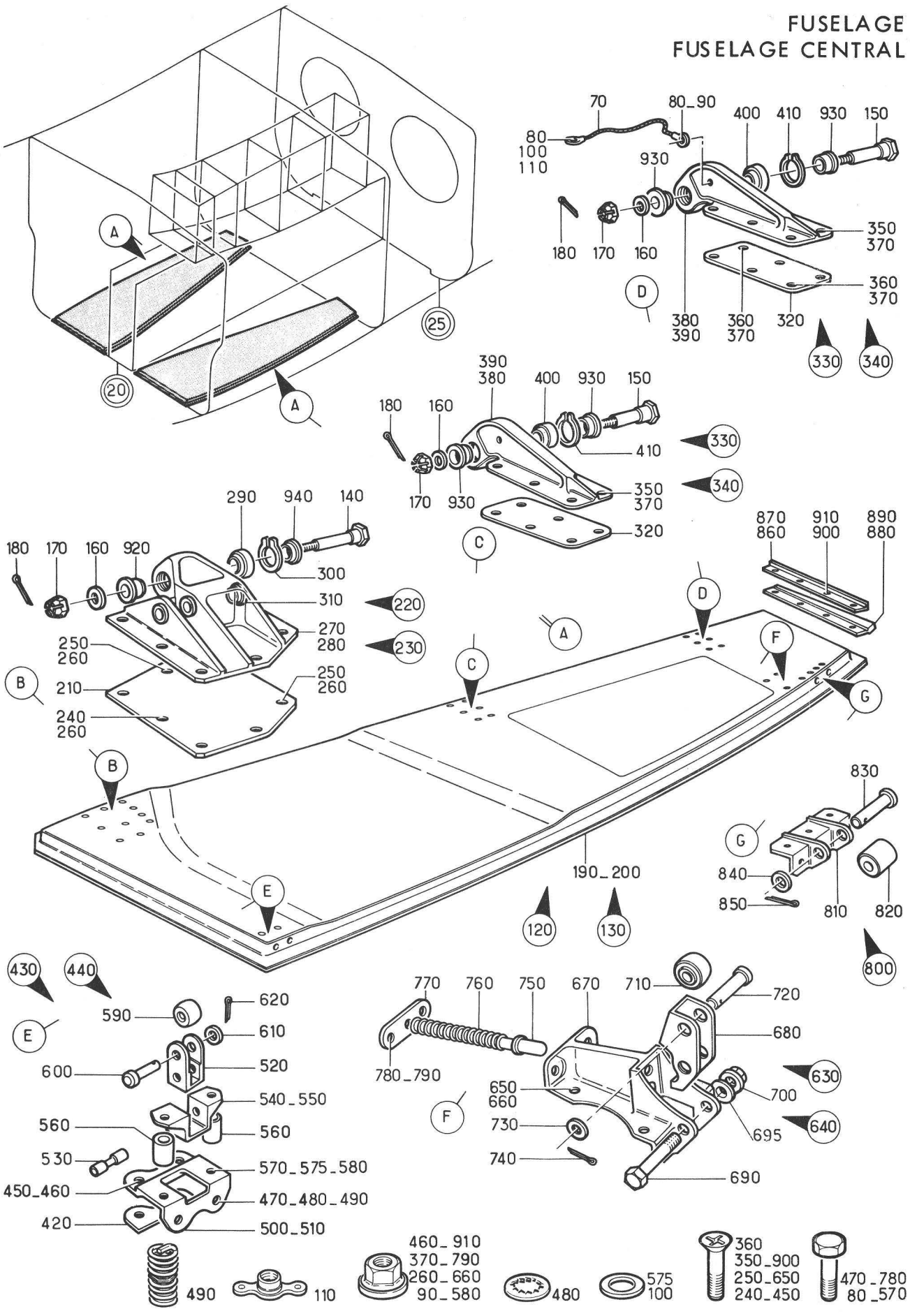

Planche 18 - PORTE INFERIEURE AVANT TRAIN PRINCIPAL GAUCHE ET DROIT

Section : 21

Date : MARS 1989

PLANCHE REPERE	REFERENCE FABRICANT	DESCRIPTION 1234567	Qté	APP.	
18-					
+001B		PORTE INFERIEURE AVANT TRAIN. . . PRINCIPAL (G) (EIS 15-20-01A230)	RF	005014	
+001C		PORTE INFERIEURE AVANT TRAIN. . . PRINCIPAL (M526-1388)(G) (EIS 15-20-01A230A)	RF	015999	R
+002B		PORTE INFERIEURE AVANT TRAIN. . . PRINCIPAL (D) (EIS 15-20-01A240)	RF	005014	
+002C		PORTE INFERIEURE AVANT TRAIN. . . PRINCIPAL (M526-1388)(D) (EIS 15-20-01A240A)	RF	015999	R
070	596102B36R100-36	.TRESSE DE METALLISATION. . F0300	1		
080	CSP118-3-1	......VIS K0999	2		
090	PR353M	......ECROU HEXAGONAL . . . F0224	1		
100	AN960PD10	......RONDELLE. 88044	1		
110	G93M	......ECROU A RIVER F0224	1		
120	121E23-638-00-1M1	.PORTE INFERIEURE AVANT TRAIN (G) F0300	1	005014	
120A	121E23-638-00-1M4	.PORTE INFERIEURE AVANT TRAIN . . (M526)(G) F0300	1	015999	
120B	121E23-638-00-1M5	.PORTE INFERIEURE AVANT TRAIN . . (M1388)(G) F0300	1	015999	R
130	121E23-638-00-2M1	.PORTE INFERIEURE AVANT TRAIN (D) F0300	1	005014	
130A	121E23-638-00-2M4	.PORTE INFERIEURE AVANT TRAIN . . (M526)(D) F0300	1	015999	
130B	121E23-638-00-2M5	.PORTE INFERIEURE AVANT TRAIN . . (M1388)(D) F0300	1	015999	R
140	121E23-630-03-0	......AXE ARTICULATION PORTE. . . F0300	1		
150	121E23-630-05-0	......AXE ARTICULATION PORTE. . . F0300	2		
160	AN960PD416	......RONDELLE. 88044	3		
170	AN310-4	......ECROU HEXAGONAL A CRENEAUX. 88044	3		
180	SP90C5	......GOUPILLE FENDUE . . . K0195	3		
190	121E23-638-10-1M1	..PANNEAU PORTE INFERIEURE AV (G) F0300	1	005014	
190A	121E23-638-10-1M2	..PANNEAU PORTE INFERIEURE AV . . (M526)(G) F0300	1	015999	
200	121E23-638-10-2M1	..PANNEAU PORTE INFERIEURE AV (D) F0300	1	005014	
200A	121E23-638-10-2M2	..PANNEAU PORTE INFERIEURE AV . . (M526)(D) F0300	1	015999	
210	121E23-638-04-0	..CALE PORTE INFERIEURE AVANT . . F0300	1		
220	121E23-639-00-1	..FERRURE D'ARTICULATION (G). . . F0300	1		
220A	121E23-639-00-1M1	..FERRURE D'ARTICULATION (G). . . F0300	1	015999	R
230	121E23-639-00-2	..FERRURE D'ARTICULATION (D). . . F0300	1		

PLANCHE REPERE	REFERENCE FABRICANT	DESCRIPTION 1234567	Qté	APP.	
18-					
230A	121E23-639-00-2 M1	..FERRURE D'ARTICULATION (D). . . F0300	1	015999	R
240	CSP123-4-14	......VIS K0999	8		
250	CSP124-4-14	......VIS K0999	2		
260	PR354M	......ECROU HEXAGONAL . . . F0224	10		
270	121E23-639-01-1	...FERRURE D'ARTICULATION PORTE . (G) F0300	1		
270A	121E23-639-01-1 M1	...FERRURE D'ARTICULATION PORTE . (M1388)(G) F0300	1	015999	R
280	121E23-639-01-2	...FERRURE D'ARTICULATION PORTE . (D) F0300	1		
280A	121E23-639-01-2 M1	...FERRURE D'ARTICULATION PORTE . (M1388)(D) F0300	1	015999	R
290	RL8-7R	...ROTULE F0234	1		
300	7008-0190A100S	......ANNEAU TRUARC F2600	1		
310	121E23-639-02-0	...DOUILLE LISSE. F0300	3		
320	121E23-638-05-0	..CALE. F0300	2		
330	121E23-640-00-1	..FERRURE D'ARTICULATION (G). . . F0300	2		
340	121E23-640-00-2	..FERRURE D'ARTICULATION (D). . . F0300	2		
350	CSP123-4-14	......VIS K0999	10		
360	CSP124-4-14	......VIS K0999	2		
370	PR354M	......ECROU HEXAGONAL . . . F0224	12		
380	121E23-640-01-1	...FERRURE D'ARTICULATION PORTE . (G) F0300	1		
390	121E23-640-01-2	...FERRURE D'ARTICULATION PORTE . (D) F0300	1		
400	RL8-7R	...ROTULE F0234	1		
410	7008-0190A100S	......ANNEAU TRUARC F2600	1		
420	121E23-638-06-0	..CALE PORTE INFERIEURE AVANT . . F0300	1		
430	121E23-638-30-1 M1	..BLOC GALET DE VERROUILLAGE (G). F0300	1		
440	121E23-638-30-2 M1	..BLOC GALET DE VERROUILLAGE (D). F0300	1		
450	CSP123-4-14	......VIS K0999	2		
460	PR354M	......ECROU HEXAGONAL . . . F0224	2		
470	CSP118-4-1	......VIS K0999	2		
480	AN936A416	......RONDELLE. 88044	2		
490	3591-4CN0500	......FILET RAPPORTE. . . . 91767	2		
500	121E23-638-31-1	...PLATINE SUPPORT BLOC DE. . . . VERROUILLAGE (G) F0300	1		
510	121E23-638-31-2	...PLATINE SUPPORT BLOC DE. . . . VERROUILLAGE (D) F0300	1		
520	121E23-638-33-0	...FOURCHETTE SUPPORT AXE GALET . F0300	1		
530	121E23-638-39-0 M1	......AXE DE GALET. F0300	1		
540	121E23-638-32-1	...SUPPORT (G). F0300	1		
550	121E23-638-32-2	...SUPPORT (D). F0300	1		
560	121E23-638-35-0	......GALET F0300	2		
570	CSP118-4-12	......VIS K0999	2		
575	AN960PD416L	......RONDELLE. 88044	SB		

PLANCHE REPERE	REFERENCE FABRICANT	DESCRIPTION 1234567	Qté	APP.
18-				
580	PR354M	.....ECROU HEXAGONAL . . . F0224	2	
590	121E23-638-37-0	...GALET. F0300	1	
600	L22719-60-23BCL	.....AXE LISSE F0111	1	
610	L23111-60DGA	.....RONDELLE PLATE. . . . F0111	1	
620	L23310-20-15AAL	.....GOUPILLE FENDUE . . . F0111	1	
630	121E23-641-00-1	..BLOC DE VERROUILLAGE PORTE DE . TRAIN (G) F0300	1	
640	121E23-641-00-2	..BLOC DE VERROUILLAGE PORTE DE . TRAIN (D) F0300	1	
650	CSP123-4-13	.....VIS K0999	4	
660	PR354M	.....ECROU HEXAGONAL . . . F0224	4	
670	121E23-641-01-0	...SUPPORT GUIDE POUSSOIR DE. . . VERROUILLAGE F0300	1	
680	121E23-641-02-0	...FOURCHETTE SUPPORT AXE GALET . F0300	1	
690	AJ4131F28BEM	.....AXE FILETE PLEIN. . . F0300	1	
695	AJ4311-80BCL	.....RONDELLE CHAMBREE . . F0300	1	
700	PLH354M	.....ECROU HEXAGONAL . . . F0224	1	
710	121E23-641-09-0	...GALET. F0300	1	
720	L22719-80-29BCL	.....AXE LISSE F0111	1	
730	L23111-80DGA	.....RONDELLE PLATE. . . . F0111	1	
740	L23310-20-20AAL	.....GOUPILLE FENDUE . . . F0111	1	
750	121E23-641-05-0	...POUSSOIR DE VERROUILLAGE F0300	1	
760	121E23-641-07-0	...RESSORT HELICOIDAL COMPRESSION F0300	1	
770	121E23-641-03-0	...PLAQUETTE BUTEE POUSSOIR F0300	1	
780	CSP118-3-2	.....VIS K0999	2	
790	PR353M	.....ECROU HEXAGONAL . . . F0224	2	
800	121E23-638-50-0 OU	..FERRURE SUPPORT DE BUTEE. F0300	1	
800A	121E23-638-50-0 M1	..FERRURE SUPPORT DE BUTEE. F0300	1	
810	121E23-638-51-0	...FERRURE NUE. F0300	1	800-
810A	121E23-638-51-0 M1	...FERRURE NUE. F0300	1	800A
820	121E23-638-52-0	...GALET. F0300	1	800-
820A	121E23-638-52-0 M1	...GALET. F0300	1	800A
830	L22719-80-36BCL	.....AXE LISSE F0111	1	800-
830A	121E23-638-53-0	.....AXE LISSE F0300	1	800A
840	L23134-80AAL	.....RONDELLE PLATE. . . . F0111	1	
850	L23310-15-20AAL	.....GOUPILLE FENDUE . . . F0111	1	
860	121E23-638-01-1	..JOINT (G) F0300	1	
870	121E23-638-01-2	..JOINT (D) F0300	1	
880	121E23-638-02-1	.....PROFILE (G) F0300	1	
890	121E23-638-02-2	.....PROFILE (D) F0300	1	
900	CSP124-3-2	.....VIS K0999	4	
910	PR353M	.....ECROU HEXAGONAL . . . F0224	4	
920	121E23-343-41-0	.DOUILLE LISSE. F0300	1	
930	121E23-343-42-0	.DOUILLE LISSE. F0300	4	
940	121E23-343-33-0	.DOUILLE LISSE. F0300	1	

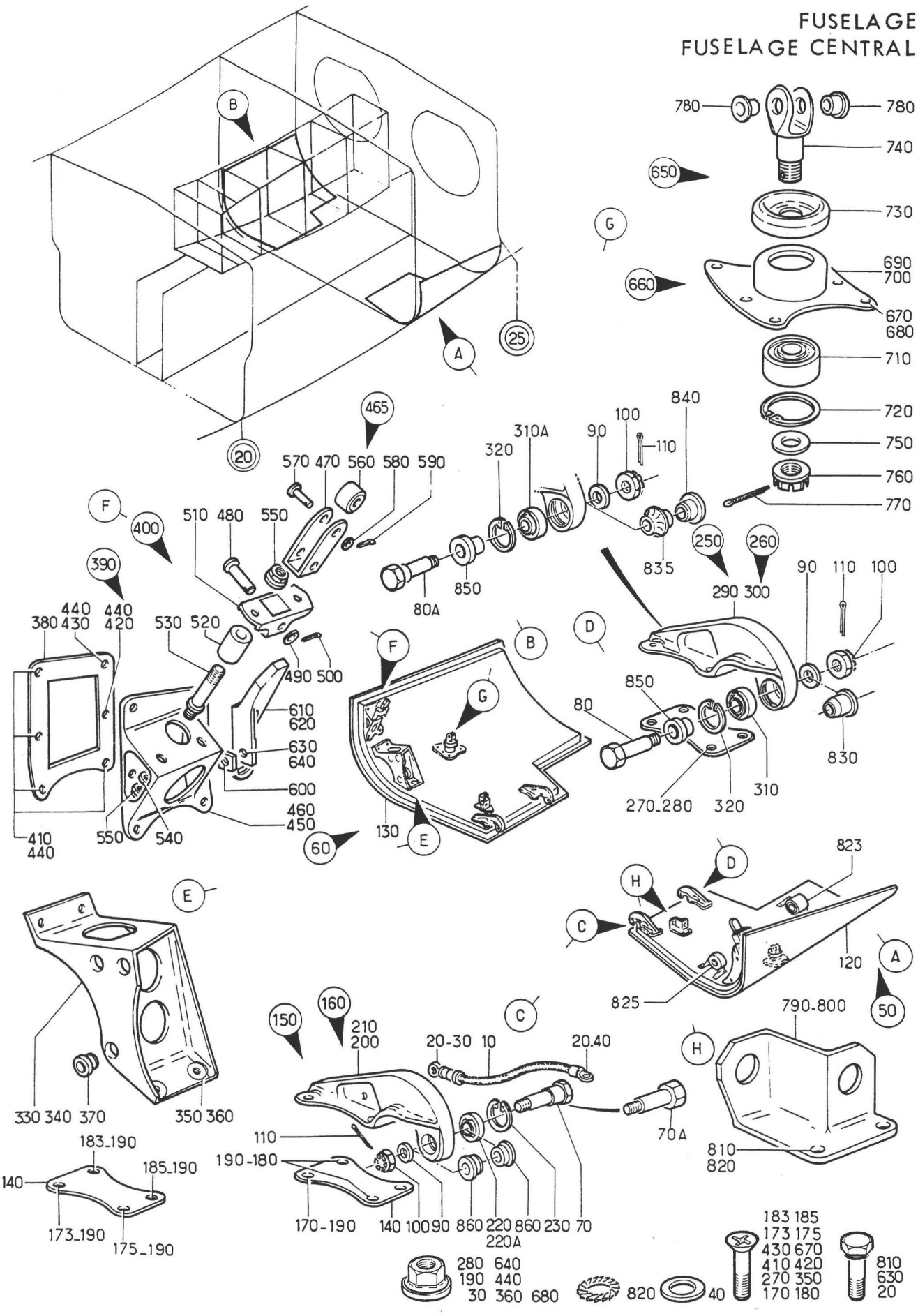

Planche 19 - PORTILLON TRAIN PRINCIPAL GAUCHE ET DROIT

Section : 21

Date : OCTOBRE 1976

PLANCHE REPERE	REFERENCE FABRICANT	DESCRIPTION 1234567	Qté	APP.	
19-					
+001C		PORTILLON TRAIN PRINCIPAL (G) . . (EIS 15-20-01M140)	RF	005028	R
+001D		PORTILLON TRAIN PRINCIPAL . . . . (M476-664)(G) (EIS 15-20-01M140A)	RF	029053	R
+001E		PORTILLON TRAIN PRINCIPAL (M834). (G)(EIS 15-20-01M140B)	RF	054999	R
+002C		PORTILLON TRAIN PRINCIPAL (D) . . (EIS 15-20-01M150)	RF	005028	R
+002D		PORTILLON TRAIN PRINCIPAL . . . . (M476-664)(D) (EIS 15-20-01M150A)	RF	029053	R
+002E		PORTILLON TRAIN PRINCIPAL (M834). (D)(EIS 15-20-01M150B)	RF	054999	R
010	596102B36R150-36	.TRESSE DE METALLISATION. . F0300	1		
020	CSP118-3-1	.....VIS K0999	2		
030	PR353M	.....ECROU HEXAGONAL . . . F0224	2		
040	AN960PD10	.....RONDELLE. 88044	2		
050	121E23-642-00-1M1	.PORTE ARRIERE TRAIN (G). . F0300	1	005028	
050A	121E23-642-00-1M2	.PORTE ARRIERE TRAIN (M476-664) . (G) F0300	1	029053	
050B	121E23-642-00-1M3	.PORTE ARRIERE TRAIN (M834)(G). . F0300	1	054999	
060	121E23-642-00-2M1	.PORTE ARRIERE TRAIN (D). . F0300	1	005028	
060A	121E23-642-00-2M2	.PORTE ARRIERE TRAIN (M476-664) . (D) F0300	1	029053	
060B	121E23-642-00-2M3	.PORTE ARRIERE TRAIN (M834)(D). . F0300	1	054999	
070	121E23-630-04-0	.....AXE ARTICULATION PORTE. . . F0300	1	005028	
070A	121E23-630-05-0	.....AXE ARTICULATION PORTE. . . (M476) F0300	1	029999	
080	121E23-630-05-0	.....AXE ARTICULATION PORTE. . . F0300	1	005028	
080A	121E23-630-06-0	.....AXE ARTICULATION PORTE. . . (M476) F0300	1	029999	
090	AN960PD416	.....RONDELLE. 88044	2		
100	AN310-4	.....ECROU HEXAGONAL A CRENEAUX. 88044	2		
110	SP90C5	.....GOUPILLE FENDUE . . . KC195	2		
120	121E23-642-50-1M1	..PANNEAU PORTE ARRIERE (G) F0300	1		
130	121E23-642-50-2M1	..PANNEAU PORTE ARRIERE (D) F0300	1		
140	121E23-642-05-0	..CALE. F0300	1		
150	121E23-643-00-1	..FERRURE EQUIPEE (G) . . . F0300	1	005028	
150A	121E23-643-00-1M1	..FERRURE EQUIPEE (M476)(G) F0300	1	029053	
150B	121E23-643-00-1M2	..FERRURE EQUIPEE (M834)(G) F0300	1	054999	
160	121E23-643-00-2	..FERRURE EQUIPEE (D) . . . F0300	1	005028	

PLANCHE REPERE	REFERENCE FABRICANT	DESCRIPTION 1234567	Qté	APP.	
19-					
160A	121E23-643-00-2 M1	..FERRURE EQUIPEE (M476)(D) F0300	1	029053	
160B	121E23-643-00-2 M2	..FERRURE EQUIPEE (M834)(D) F0300	1	054999	
170	CSP123-4-15	......VIS K0999	2	005053	
173	CSP123-4-15	......VIS (M834). K0999	1	054999	
175	CSP123-4-16	......VIS (M834). K0999	1	054999	
180	CSP124-4-15	......VIS K0999	2	005053	
183	CSP124-4-15	......VIS K0999	1	054999	
185	CSP124-4-16	......VIS (M834). K0999	1	054999	
190	PR354M	......ECROU HEXAGONAL . . . F0224	4		
200	121E23-643-01-1	...FERRURE D'ARTICULATION NUE (G) F0300	1	005053	
200A	121E23-643-01-1 M1	...FERRURE D'ARTICULATION NUE . . (M834)(G) F0300	1	054999	
210	121E23-643-01-2	...FERRURE D'ARTICULATION NUE (D) F0300	1	005053	
210A	121E23-643-01-2 M1	...FERRURE D'ARTICULATION NUE . . (M834)(D) F0300	1	054999	
220	RL8-7R	...ROTULE F0234	1	005028	R
220A	WGL8HSP1	...ROTULE (M476). F0234	1	029999	R
230	7008-0190A100S	......ANNEAU TRUARC F2600	1		
240	121E23-642-06-0	..CALE PORTILLON ARRIERE. . F0300	1		
250	121E23-644-00-1	..FERRURE D'ARTICULATION (G). . . F0300	1	005028	
250A	121E23-644-00-2 M1	..FERRURE EQUIPEE (M476)(G) F0300	1	029053	R
250B	121E23-644-00-2 M2	..FERRURE D'ARTICULATION (M834) . (G) F0300	1	054999	R
260	121E23-644-00-2	..FERRURE D'ARTICULATION (D). . . F0300	1	005028	
260A	121E23-644-00-1 M1	..FERRURE D'ARTICULATION (M476) . (D) F0300	1	029053	R
260B	121E23-644-00-1 M2	..FERRURE D'ARTICULATION (M834) . (D) F0300	1	054999	R
270	CSP123-4-15	......VIS K0999	4		
280	PR354M	......ECROU HEXAGONAL . . . F0224	4		
290	121E23-644-01-1	...FERRURE D'ARTICULATION NUE (G) F0300	1	005028	R
290A	121E23-644-01-2	...FERRURE D'ARTICULATION NUE . . (M476)(G) F0300	1	029053	R
290B	121E23-644-01-2 M1	...FERRURE D'ARTICULATION NUE . . (M834)(G) F0300	1	054999	R
300	121E23-644-01-2	...FERRURE D'ARTICULATION NUE (D) F0300	1	005028	R
300A	121E23-644-01-1	...FERRURE D'ARTICULATION NUE . . (M476)(D) F0300	1	029053	R
300B	121E23-644-01-1 M1	...FERRURE D'ARTICULATION NUE . . (M834)(D) F0300	1	054999	R
310	RL8-7R	...ROTULE F0234	1	005028	R
310A	WGL8HSP1	...ROTULE (M476). F0234	1	029999	R
320	7008-0190A100S	......ANNEAU TRUARC F2600	1		
330	121E75-416-10-1	..SUPPORT BOITIER ACCROCHAGE (G). F0300	RF		

PLANCHE REPERE	REFERENCE FABRICANT	DESCRIPTION 1234567	Qté	APP.	
19-					
340	121E75-416-10-2	..SUPPORT BOITIER ACCROCHAGE (D). F0300	RF		
350	CSP123-4-14	......VIS K0999	RF		
360	PR354M	......ECROU HEXAGONAL . . . F0224	RF		
370	121E23-642-02-0	..BAGUE EPAULEE F0300	RF		
380	121E23-642-07-0	..CALE. F0300	1		
390	121E23-685-00-1	..BLOC DE VERROUILLAGE (G). F0300	1		
400	121E23-685-00-2	..BLOC DE VERROUILLAGE (D). F0300	1		
410	CSP123-4-15	......VIS K0999	4		
420	CSP123-4-16	......VIS K0999	1		
430	CSP123-4-18	......VIS K0999	1		
440	PR354M	......ECROU HEXAGONAL . . . F0224	6		
450	121E23-685-01-1	...FERRURE (G) E . F0300	1		
460	121E23-685-01-2	...FERRURE (D) E . F0300	1		
465	121E23-685-02-07	...SUPPORT EQUIPE F0300	1		
470	121E23-685-03-0	....SUPPORT GALET F0300	1		
480	L22719-60-28BCL	......AXE LISSE F0111	1		
490	L23111-60DGA	......RONDELLE PLATE. . . . F0111	1		
500	L23310-20-15AAL	......GOUPILLE FENDUE . . . F0111	1		
510	121E23-685-02-0	....SUPPORT FOURCHETTE. . . F0300	1		
520	121E23-685-05-0	......AMORTISSEUR F0300	2		
530	121E23-685-06-0	......AXE F0300	2		
540	AN960PD416L	......RONDELLE. 88044	SB		
550	PR354M	......ECROU HEXAGONAL . . . F0224	4		
560	121E23-685-04-0	....SUPPORT GALET F0300	1		
570	L22719-60-23BCL	......AXE LISSE F0111	1		
580	L23111-60DGA	......RONDELLE PLATE. . . . F0111	1		
590	L23310-20-15AAL	......GOUPILLE FENDUE . . . F0111	1		
600	121E23-642-04-0	..PLAQUE ENTRETOISE PORTILLON ARRIERE . . F0300	1		
610	121E23-642-03-1	..DOIGT (G) F0300	1		
620	121E23-642-03-2	..DOIGT (D) F0300	1		
630	CSP118-4-4	......VIS K0999	1		
640	PR354M	......ECROU HEXAGONAL . . . F0224	1		
650	121E23-645-00-1 M1	..FERRURE DE COMMANDE (G) . F0300	1		R
660	121E23-645-00-2 M1	..FERRURE DE COMMANDE (D) . F0300	1		R
670	CSP123-4-14	......VIS K0999	6		
680	PR354M	......ECROU HEXAGONAL . . . F0224	6		
690	121E23-645-01-1 M1	...FERRURE DE COMMANDE (G). F0300	1		R
700	121E23-645-01-2 M1	...FERRURE DE COMMANDE (D). F0300	1		R
710	JD15EG350	...ROULEMENT. F0234	1		
720	L23202-42AMU	......ANNEAU D'ARRET. . . . F0111	1		
730	121E23-645-04-0	...COUVERCLE DE BOITIER . . F0300	1		
740	121E23-645-03-0	...CHAPE DE PIVOT F0300	1		
750	AN960PD916	......RONDELLE. 88044	1		
760	AN320-9	......ECROU HEXAGONAL A CRENEAUX. 88044	1		

PLANCHE REPERE	REFERENCE FABRICANT	DESCRIPTION 1234567	Qté	APP.	
19-					
770	SP90G13	••••••GOUPILLE FENDUE • • • K0195	1		
780	121E23-645-02-0	•••DOUILLE LISSE• • • • • • F0300	2		
790	121E75-416-11-1	••SUPPORT (G) • • • • • • • F0300	RF		
800	121E75-416-11-2	••SUPPORT (D) • • • • • • • F0300	RF		
810	NAS1303-1	••••••VIS • • • • • • • • • 80205	RF		
820	AN936B10-24	••••••RONDELLE• • • • • • • 88044	RF		R
823	121E75-419-10-0	••SUPPORT AR (G)• • • • • • F0300	RF		
825	121E75-419-20-0	••SUPPORT AV (G)• • • • • • F0300	RF		
830	121E23-343-56-0	•BAGUE• • • • • • • • • • F0300	1	005028	
835	121E23-343-57-0	•BAGUE (M664) • • • • • • • F0300	1	029999	R
840	121E23-343-58-0	•BAGUE (M664) • • • • • • • F0300	1	029999	R
850	121E23-343-33-0	•DOUILLE LISSE• • • • • • • F0300	1		
860	121E23-343-42-0	•DOUILLE LISSE• • • • • • • F0300	2		

FUSELAGE
FUSELAGE CENTRAL

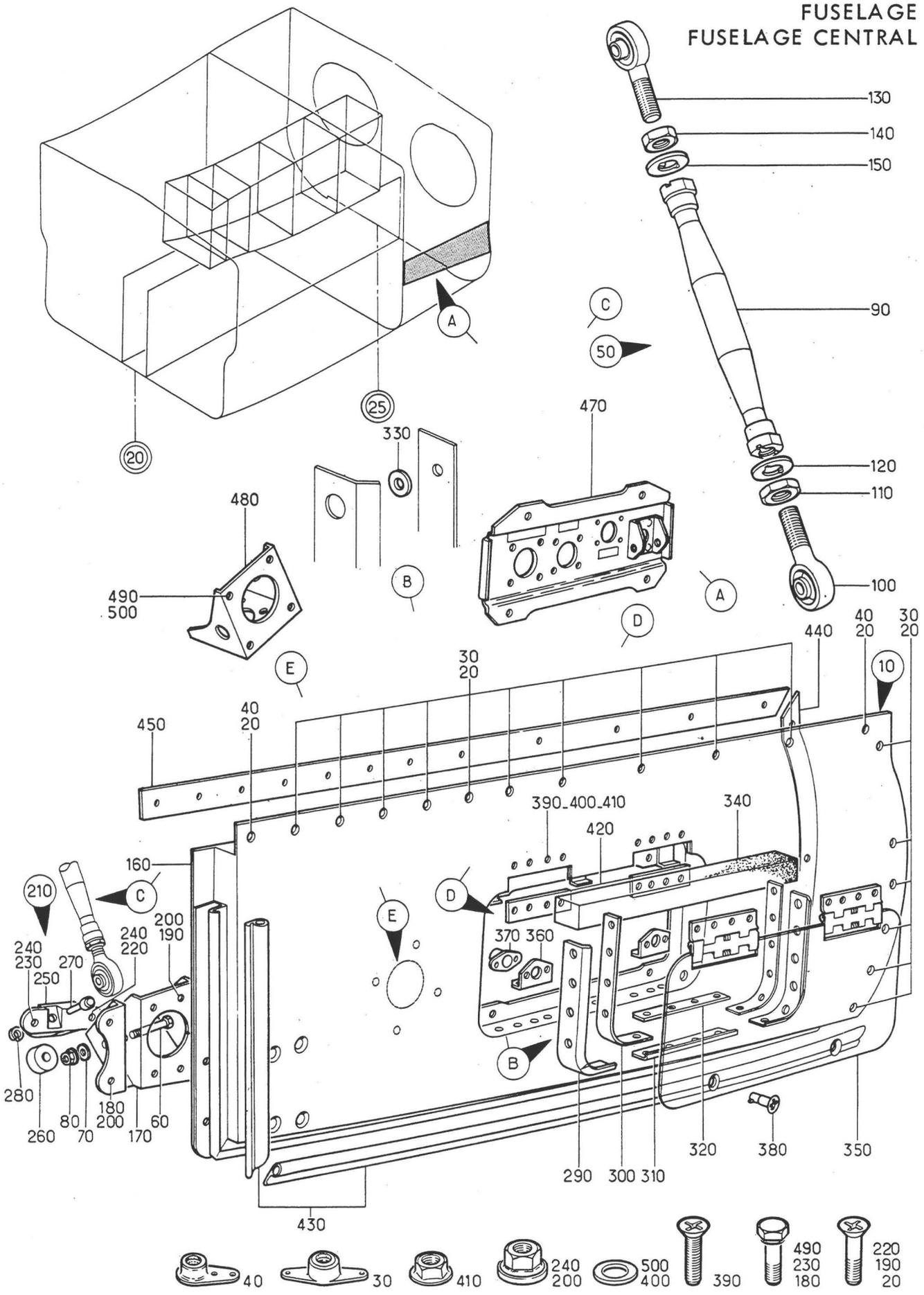

Planche 20 - PANNEAU VERTICAL ARRIERE TRAIN PRINCIPAL GAUCHE

Section : 21

Date : JUILLET 1993

PLANCHE REPERE	REFERENCE FABRICANT	DESCRIPTION 1234567	Qté	APP.
20-				
+001A		PANNEAU VERTICAL ARRIERE TRAIN. . PRINCIPAL (G) (EIS 15-20-02-010)	RF	
010A	121A23-580-00-0 M2	.PANNEAU VERTICAL EQUIPE. . F0300	1	
020	CSP124-3-3	......VIS K0999	17	
030	GAL63	......ECROU A RIVER F0224	15	
040	AJAL63	......ECROU A RIVER F0224	2	
050	121E23-581-00-0	..BIELLE EQUIPEE. F0300	1	
060	AJ4131E19BEM	......AXE FILETE PLEIN. . . F0300	2	
070	AN960-416L	......RONDELLE. 88044	2	
080	PLH354M	......ECROU HEXAGONAL . . . F0224	2	
090	WA87-144	...CORPS DE BIELLE. F0222	1	
100	EMA6-35SP1R	...EMBOUT A ROTULE. F0222	1	
110	L22461-100BCL	...ECROU HEXAGONAL. F0111	1	
120	03B10S	...FREIN D'ECROU. F0222	1	
130	EMA6-35SP1GR	...EMBOUT A ROTULE. F0222	1	
140	L22462-100BCL	...ECROU HEXAGONAL. F0111	1	
150	03G10S	...FREIN D'ECROU. F0222	1	
160	121E23-582-00-0 M2	..REVETEMENT. F0300	1	
170	121E23-580-01-1	..FERRURE F0300	1	
180	CSP118-4-1	......VIS K0999	2	
190	CSP123-4-17	......VIS K0999	4	
200	PR354M	......ECROU HEXAGONAL . . . F0224	6	
210	121E23-583-00-1	..BUTEE EQUIPEE F0300	1	
220	CSP123-4-2	......VIS K0999	1	
230	CSP118-4-2	......VIS K0999	1	
240	PR354M	......ECROU HEXAGONAL . . . F0224	2	
250	121E23-583-01-1	...SUPPORT DE BUTEE F0300	1	
260	121E23-583-02-0	...GALET. F0300	1	
270	121E23-583-03-0	......AXE LISSE A TETE. . . F0300	1	
280	L23201-8AMU	......ANNEAU D'ARRET. . . . F0111	1	
290	121E23-580-06-0	..JOINT (PRIS DANS 978N403A . . . F0229) F0300	2	
300	121E23-580-08-0	..BORDURE DE PORTE. F0300	2	
310	121E23-580-07-0	..JOINT F0300	1	
320	121E23-580-09-0	..BORDURE DE PORTE. F0300	1	
330	121E23-580-12-0	..RONDELLE PLATE. F0300	16	
340	121E23-580-11-0	..JOINT CAOUTCHOUC BANDE. . F0300	1	
350	121E23-584-00-0	..PORTE D'ACCES F0300	1	
360	121E23-580-10-0	......APPUI DE PORTE. . . . F0300	2	
370	H701	......EMBASE FIXE F0180	2	
380	H714-45A	......VERROU. F0180	2	
390	NAS1102-08-8	......VIS 80205	8	
400	AN960-8	......RONDELLE. 88044	8	
410	PLH3508M	......ECROU F0224	8	
420	121E23-584-04-0	......CALE. F0300	SB	
430	620-060-9316A	..JOINT F0215	SB	
440	121E23-580-05-0	..JOINT CAOUTCHOUC BANDE. . F0300	1	
450	121E23-580-04-0	..JOINT CAOUTCHOUC BANDE. . F0300	1	
470	121E63-417-00-0 M1	..PANNEAU VERTICAL AR . . . F0300	1	R

PLANCHE REPERE	REFERENCE FABRICANT	DESCRIPTION 1 2 3 4 5 6 7	Qté	APP.
20-				
480	121S23-580-30-0	..SUPPORT PRISE TELEPHONIQUE. . . F0300	1	
490	NAS1304-2	......VIS 80205	4	
500	AN960-416	......RONDELLE. 88044	4	

FUSELAGE
FUSELAGE CENTRAL

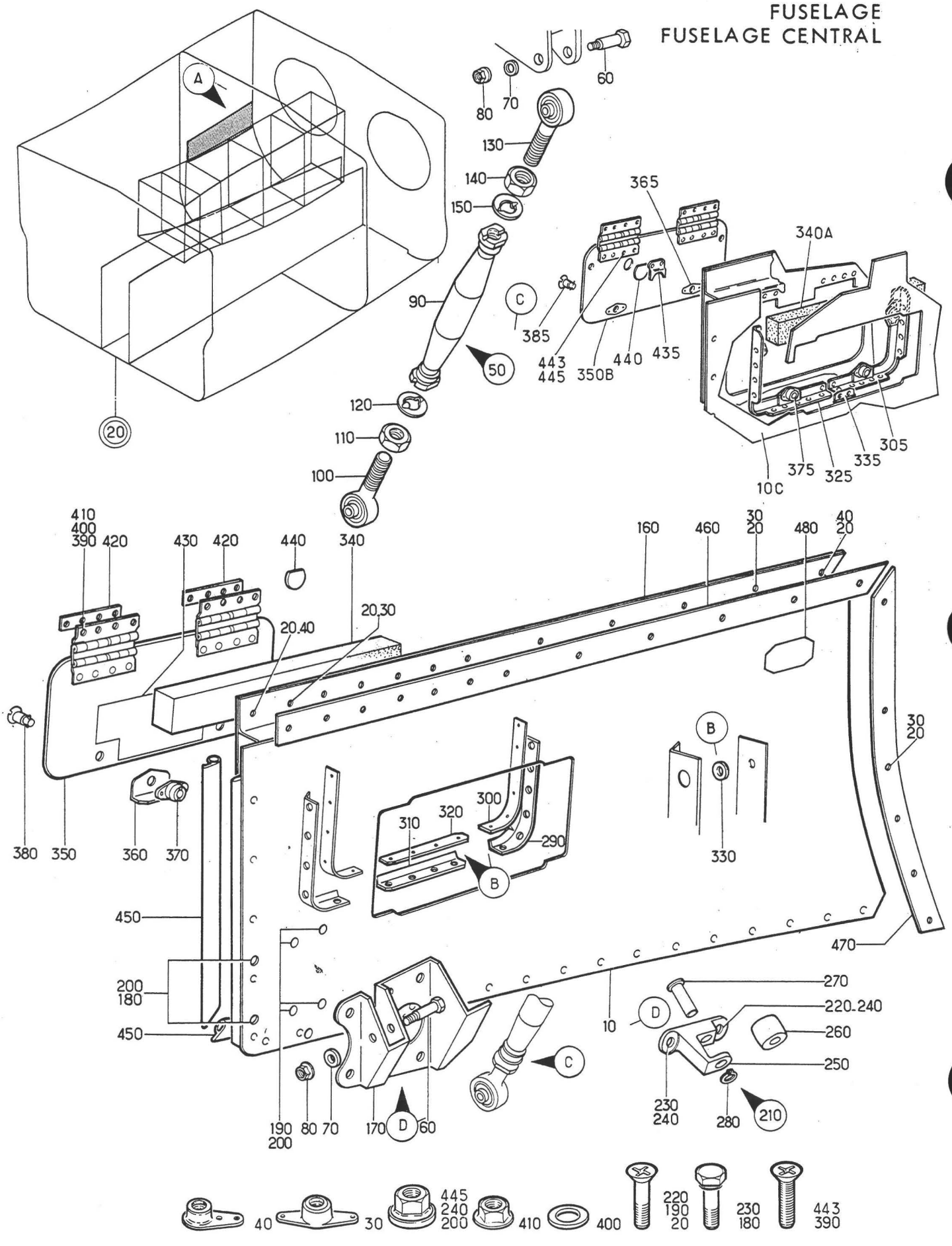

Planche 21 - PANNEAU VERTICAL ARRIERE TRAIN PRINCIPAL DROIT

Section : 21

Date : JUILLET 1993

PLANCHE REPERE	REFERENCE FABRICANT	DESCRIPTION 1234567	Qté	APP.	
21-					
+001C		PANNEAU VERTICAL AR TRAIN . . . . PRINCIPAL (D) (EIS 15-20-02-020)	RF	005010	
+001D		PANNEAU VERTICAL AR TRAIN . . . . PRINCIPAL (M563)(D) (EIS 15-20-02-020A)	RF	011014	
+001E		PANNEAU VERTICAL AR TRAIN . . . . PRINCIPAL (M332)(D) (EIS 15-20-02-020B)	RF	015130	R
+001G		PANNEAU VERTICAL AR TRAIN . . . . PRINCIPAL (M1416)(D) (EIS 15-20-02-020C)	RF	131999	R
010	121E23-585-00-0 M1	.ENSEMBLE PANNEAU FUSELAGE. F0300	1	005010	
010A	121E23-585-00-0 M2	.ENSEMBLE PANNEAU FUSELAGE (M563) F0300	1	011014	
010B	121E23-585-00-0 M3	.ENSEMBLE PANNEAU FUSELAGE (M332) F0300	1	015130	R
010C	121E23-585-00-0 M4	.ENSEMBLE PANNEAU FUSELAGE. . . . (M1416) F0300	1	131999	R
020	CSP124-3-3	.....VIS K0999	18		
030	GAL63	.....ECROU A RIVER F0224	16		
040	AJAL63	.....ECROU A RIVER F0224	2		
050	121E23-581-00-0	..BIELLE EQUIPEE. F0300	1		
060	AJ4131E19BEM	.....AXE FILETE PLEIN. . . F0300	2		
070	AN960-416L	.....RONDELLE. 88044	2		
080	PLH354M	.....ECROU HEXAGONAL . . . F0224	2		
090	WA87-144	...CORPS DE BIELLE. F0222	1		
100	EMA6-35SP1R	...EMBOUT A ROTULE. F0222	1		
110	L22461-100BCL	...ECROU HEXAGONAL. F0111	1		
120	03G10S	...FREIN D'ECROU. F0222	1		
130	EMA6-35SP1GR	...EMBOUT A ROTULE. F0222	1		
140	L22462-100BCL	...ECROU HEXAGONAL. F0111	1		
150	03G10S	...FREIN D'ECROU. F0222	1		
160	121E23-586-00-0 M1	..PANNEAU FUSELAGE. F0300	1	005010	
160A	121E23-586-00-0 M2	..PANNEAU FUSELAGE (M563) . F0300	1	011999	
170	121E23-580-01-2	..FERRURE F0300	1		
180	CSP118-4-1	.....VIS K0999	2		
190	CSP123-4-17	.....VIS K0999	4		
200	PR354M	.....ECROU HEXAGONAL . . . F0224	6		
210	121E23-583-00-2	..BUTEE EQUIPEE F0300	1		
220	CSP123-4-2	.....VIS K0999	1		
230	CSP118-4-2	.....VIS K0999	1		
240	PR354M	.....ECROU HEXAGONAL . . . F0224	2		
250	121E23-583-01-2	...SUPPORT DE BUTEE F0300	1		
260	121E23-583-02-0	...GALET. F0300	1		
270	121E23-583-03-0	.....AXE LISSE A TETE. . . F0300	1		
280	L23201-8AMU	.....ANNEAU D'ARRET. . . . F0111	1		
290	121E23-580-06-0	..JOINT (PRIS DANS 978N403A . . . F0229) F0300	2	005130	R
300	121E23-580-08-0	..BORDURE DE PORTE. F0300	2	005130	R
305	121E23-580-08-1 M1	..BORDURE DE PORTE (M1416). F0300	1	131999	R

PLANCHE REPERE	REFERENCE FABRICANT	DESCRIPTION 1234567	Qté	APP.	
21-					
310	121E23-580-07-0	..JOINT F0300	1	005130	R
320	121E23-580-09-0	..BORDURE DE PORTE. F0300	1	005130	R
325	121E23-580-08-2 M1	..BORDURE DE PORTE (M1416). F0300	1	131999	R
330	121E23-580-12-0	..RONDELLE PLATE. F0300	16	005130	R
335	121E23-580-13-0	..TAQUET D'ETANCHEITE (M1416) . . F0300	1	131999	R
340	121E23-580-11-0	..JOINT CAOUTCHOUC BANDE. . F0300	1	005130	R
340A	121E23-580-11-0 M1	..JOINT CAOUTCHOUC BANDE (M1416) F0300	1	131999	R
350	121E23-587-00-0	..PORTE D'ACCES F0300	1	005014	
350A	121E23-587-00-0 M1	..PORTE D'ACCES (M332). . . F0300	1	015130	R
350B	121E23-587-00-0 M2	..PORTE D'ACCES (M1416) . . F0300	1	131999	R
360	121E23-580-10-0	......APPUI DE PORTE. . . . F0300	2	005130	R
365	121E23-584-02-0	......RENFORT (M1416) . . . F0300	4	131999	R
370	H701	......EMBASE FIXE F0180	2	005130	R
375	H701	......EMBASE FIXE (M1416) . F0180	4	131999	R
380	H714-45A	......VERROU. F0180	2	005130	R
385	H714-45A	......VERROU (M1416). . . . F0180	4	131999	R
390	NAS1102-08-8	......VIS 80205	8		
400	AN960-8	......RONDELLE. 88044	8		
410	PLH3508M	......ECROU F0224	8		
420	121E23-584-04-0	......CALE. F0300	SB		
430	121E23-587-06-0	...PLAQUE F0300	1	005014	
430A	121E23-587-09-0	...PLAQUETTE INDICATRICE (M332) . F0300	1	015999	
435	121E23-587-11-0	...VERROU DE HUBLOT (M1416) F0300	1	131999	R
440	121E23-587-08-0	...VOYANT F0300	1		
443	NAS1102-08-8	...VIS. 80205	2	131999	R
445	HW14-08	...ECROU. F1669	2	131999	R
450	620-060-9316A	..JOINT F0215	SB		
460	121E23-580-04-0	..JOINT CAOUTCHOUC BANDE. . F0300	1		
470	121E23-580-05-0	..JOINT CAOUTCHOUC BANDE. . F0300	1		
480	5900602A	..PLAQUETTE D'IDENTIFICATION . .	1	005014	

FUSELAGE
FUSELAGE CENTRAL

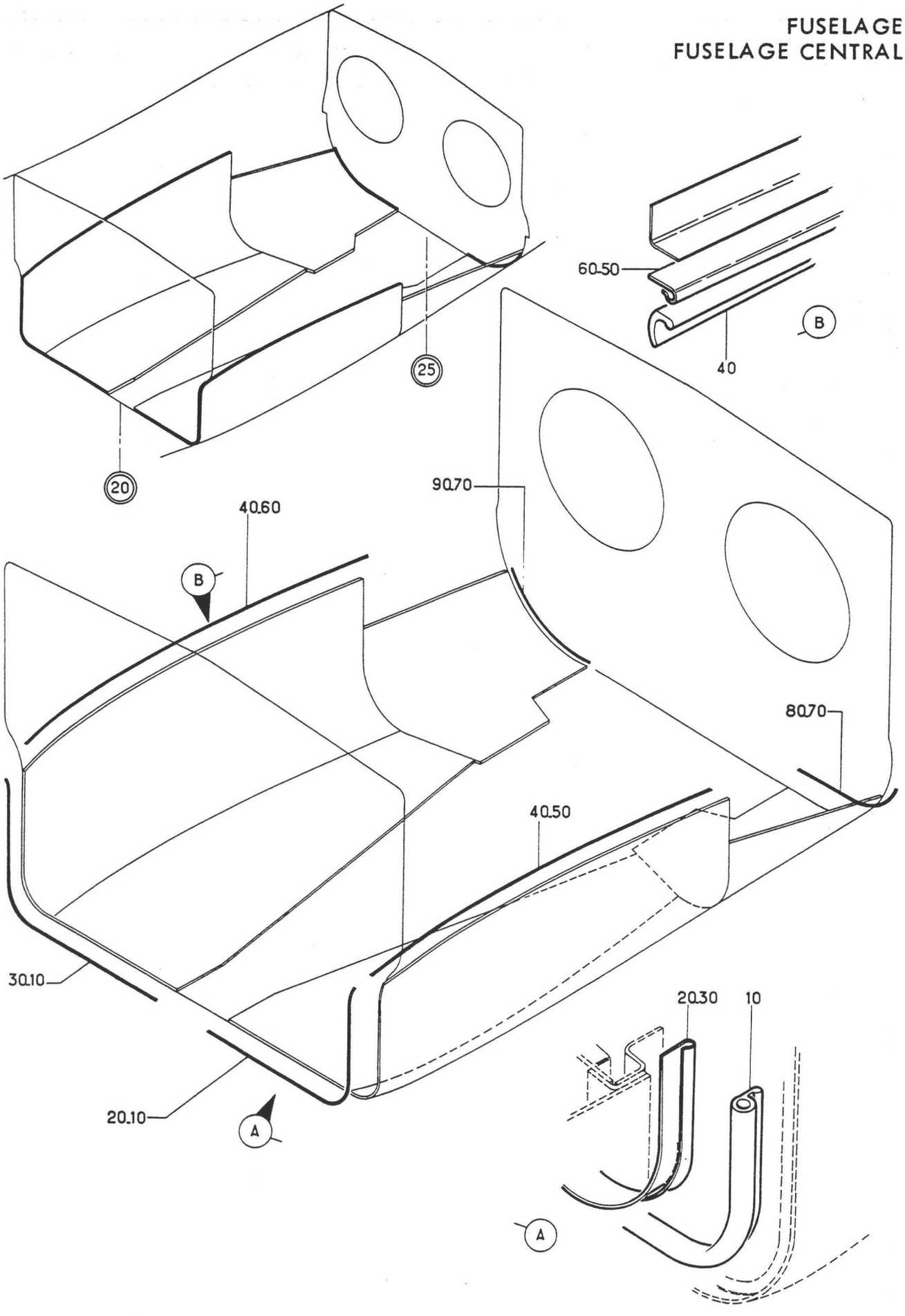

Planche 22 - ETANCHEITE ENSEMBLE PORTES-TRAIN PRINCIPAL

Section : 21

Date : NOVEMBRE 1973

PLANCHE REPERE	REFERENCE FABRICANT	DESCRIPTION 1234567	Qté	APP.	
22-					
+001A		ETANCHEITE ENSEMBLE PORTES TRAIN. PRINCIPAL (EIS 15-20-02-030)	RF		R
010	620-060-9316A	.JOINT. F0215	2		
020	121E23-630-13-1	.....SUPPORT DE JOINT CADRE 20 . (G) F0300	1		
030	121E23-630-13-2	.....SUPPORT DE JOINT CADRE 20 . (D) F0300	1		
040	121E23-550-26-0	.JOINT CAOUTCHOUC F0300	2		
050	121E23-630-10-1	.....SUPPORT DE JOINT (G). F0300	1		
060	121E23-630-10-2	.....SUPPORT DE JOINT (D). F0300	1		
070	620-060-9316A	.JOINT. F0215	2		
080	121E23-630-12-1	.....SUPPORT DE JOINT PORTE. . . TRAIN (G) F0300	1		
090	121E23-630-12-2	.....SUPPORT DE JOINT PORTE. . . TRAIN (D) F0300	1		

FUSELAGE
FUSELAGE CENTRAL

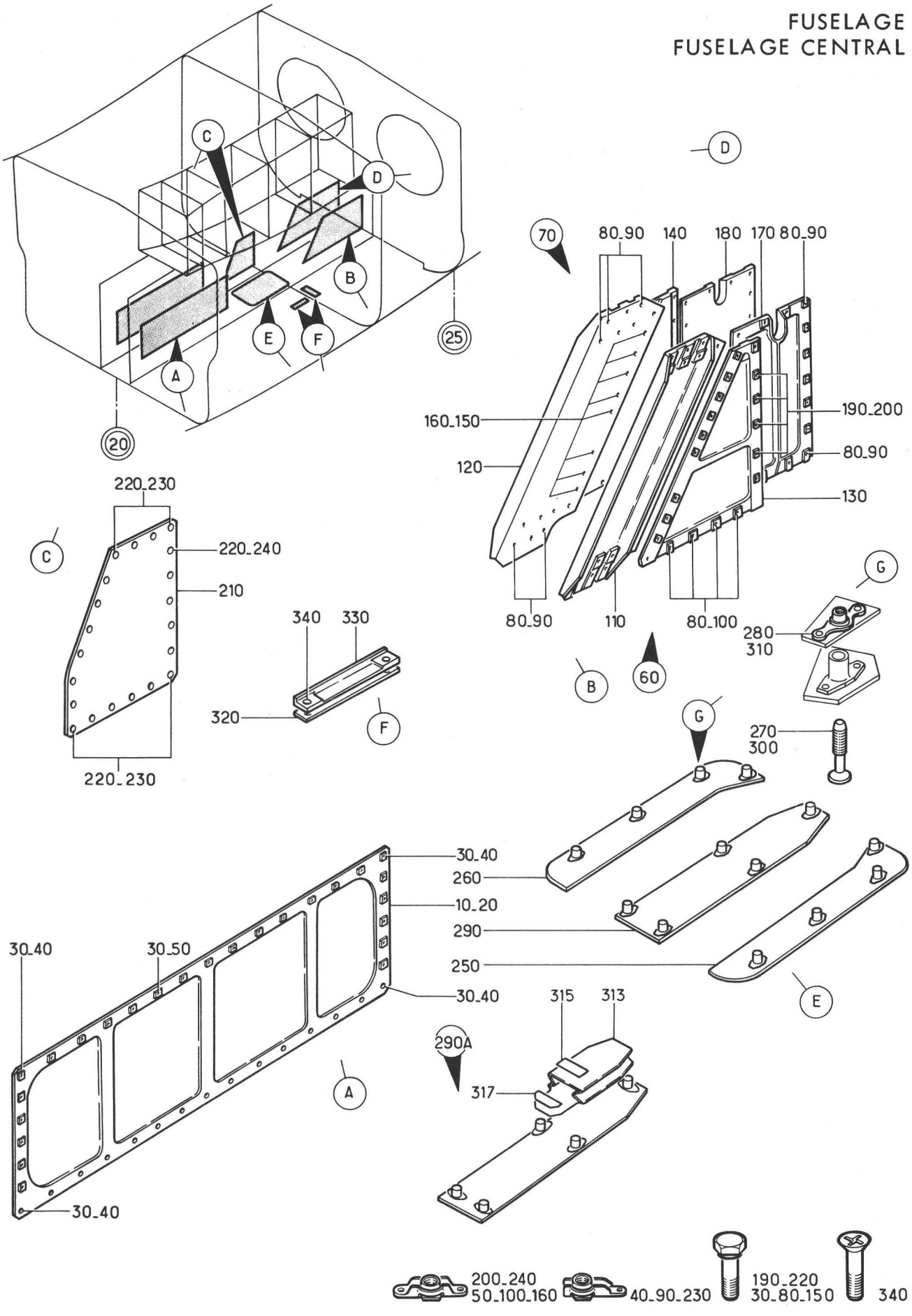

Planche 23 - PORTES C.20 A C.25 - TOUCHE DE NIVEAU

Section : 21

Date : **MARS 1989**

PLANCHE REPERE	REFERENCE FABRICANT	DESCRIPTION 1234567	Qté	APP.	
23-					
+001A		PORTES C20 A C25 TOUCHE DE NIVEAU (G)(EIS 15-20-02-040)	RF	005130	R
+001B		PORTES C20 A C25 TOUCHE DE NIVEAU (M1295)(G)(EIS 15-20-02-040A)	RF	131999	R
+002A		PORTES C20 A C25 TOUCHE DE NIVEAU (D)(EIS 15-20-02-050)	RF		
010	121E23-345-18-1	.COUVERCLE D'ACCES (G). . . F0300	1		
020	121E23-345-18-2	.COUVERCLE D'ACCES (D). . . F0300	1		
030	CSP118-4-3	......VIS K0999	40		
040	AJFHR94M	......ECROU A RIVER F0224	4		
050	LAHR94M	......ECROU A RIVER F0224	36		
060	121E23-347-00-1	.COUVERCLE D'ACCES (G). . . F0300	1		
070	121E23-347-00-2	.COUVERCLE D'ACCES (D). . . F0300	1		
080	CSP118-4-5	......VIS K0999	31		
090	AJFHR94M	......ECROU A RIVER F0224	8		
100	LAHR94M	......ECROU A RIVER F0224	23		
110	121E23-347-02-1	..COUVERCLE D'ACCES ELEMENT (G) . F0300	1		
120	121E23-347-02-2	..COUVERCLE D'ACCES ELEMENT (D) . F0300	1		
130	121E23-347-03-1	..COUVERCLE D'ACCES ELEMENT (G) . F0300	1		
140	121E23-347-03-2	..COUVERCLE D'ACCES ELEMENT (D) . F0300	1		
150	CSP118-4-5	......VIS K0999	8		
160	LAHR94M	......ECROU A RIVER F0224	8		
170	121E23-347-01-1	..COUVERCLE D'ACCES ELEMENT (G) . F0300	1		
180	121E23-347-01-2	..COUVERCLE D'ACCES ELEMENT (D) . F0300	1		
190	CSP118-4-5	......VIS K0999	5		
200	LAHR94M	......ECROU A RIVER F0224	5		
210	121E23-352-19-0	.COUVERCLE D'ACCES (D). . . F0300	1		
220	CSP118-4-4	......VIS (D) K0999	21		
230	AJFHR94M	......ECROU A RIVER (D) . . F0224	4		
240	LAHR94M	......ECROU A RIVER (D) . . F0224	17		
250	121E23-343-36-18	.COUVERCLE D'ACCES (G). . . F0300	1		
260	121E23-343-36-28	.COUVERCLE D'ACCES (D). . . F0300	1		
270	121E23-343-30-0	......VIS F0300	4		
280	G94M	......ECROU A RIVER F0224	4		
290	121E23-343-28-08	.PORTE CENTRALE (G) F0300	1	005130	R
290A	121A23-343-70-0	.PORTE CENTRALE (M1295)(G). F0300	1	131999	R
300	121E23-343-30-0	......VIS (G) F0300	5		
310	G94M	......ECROU A RIVER (G) . . F0224	5		
313	121A85-104-60-0	..SAC (M1295)(G). F0300	1	131999	R
315	FR20C064	...RUBAN A CROCHETS (M1295)(G). . F2522	SB	131999	R
317	FR20A064	...RUBAN A BOUCLETTES (M1295)(G). F2522	SB	131999	R
320	121E23-343-18-0	.PLAQUE (D) F0300	2		
330	121E23-343-17-0	.TOUCHE DE NIVEAU (D) . . . F0300	2		
340	CSP124-3-2	......VIS (D) K0999	4		

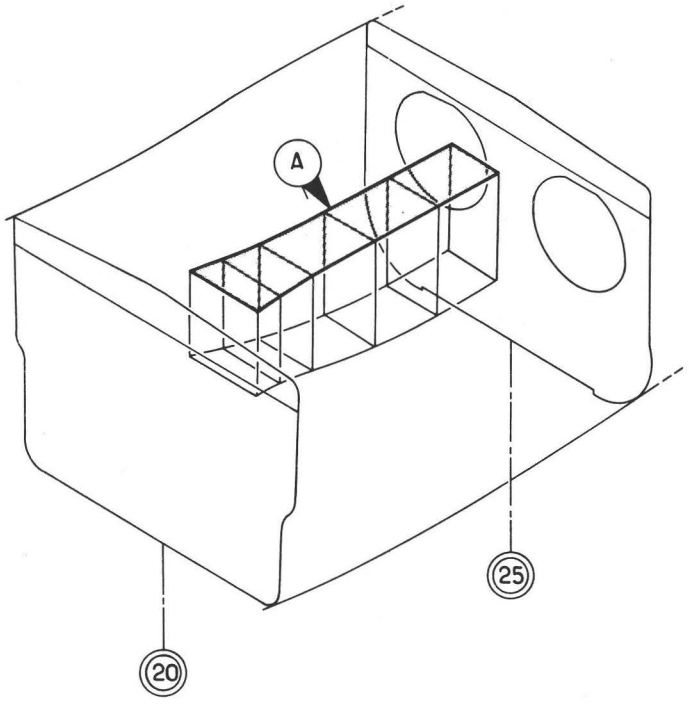

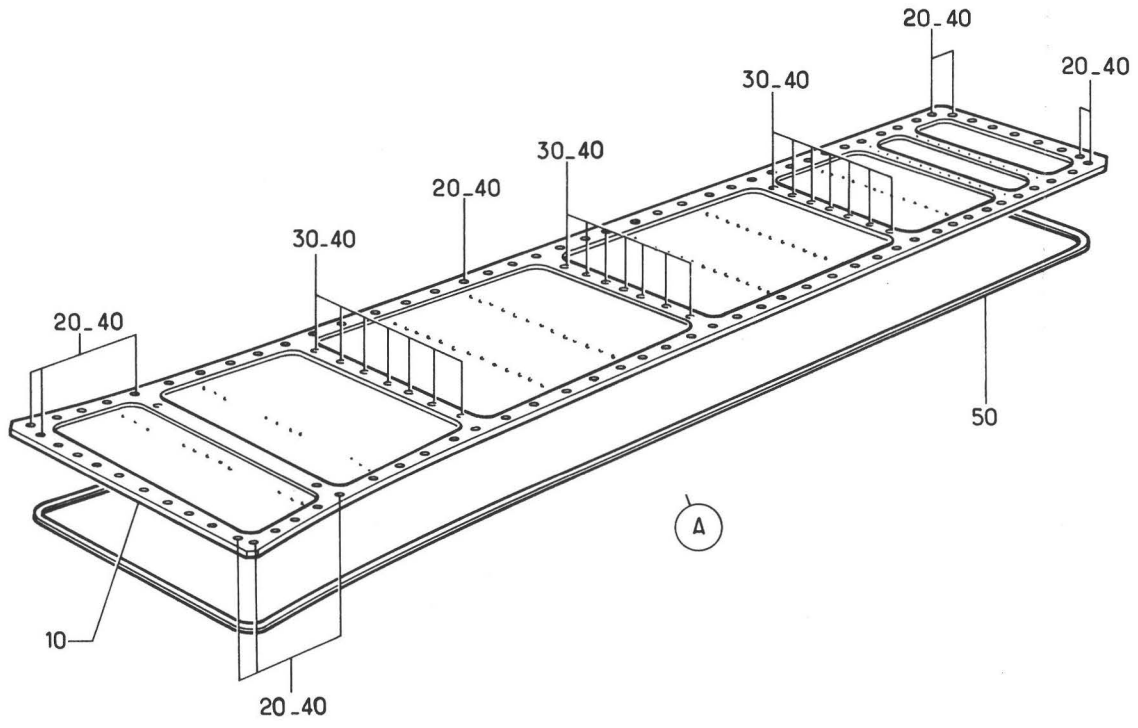



Planche 24 - PORTE RESERVOIR CENTRAL

Section : 21

Date : OCTOBRE 1975

PLANCHE REPERE	REFERENCE FABRICANT	DESCRIPTION 1234567	Qté	APP.
24-				
+001A		PORTE RESERVOIR CENTRAL . . . . . (EIS 15-20-02-060)	RF	R
010	121E23-378-00-0	.COUVERCLE D'ACCES. F0300	1	
020	CSP118-4-5	.....VIS K0999	101	
030	121E23-378-16-0	.....VIS F0300	21	
040	FMA25028048	.....ECROU A RIVER 13257	122	
050	121E23-378-10-0	..JOINT CAOUTCHOUC SECTION. . . . SPECIALE F0300	1	

FUSELAGE
FUSELAGE CENTRAL

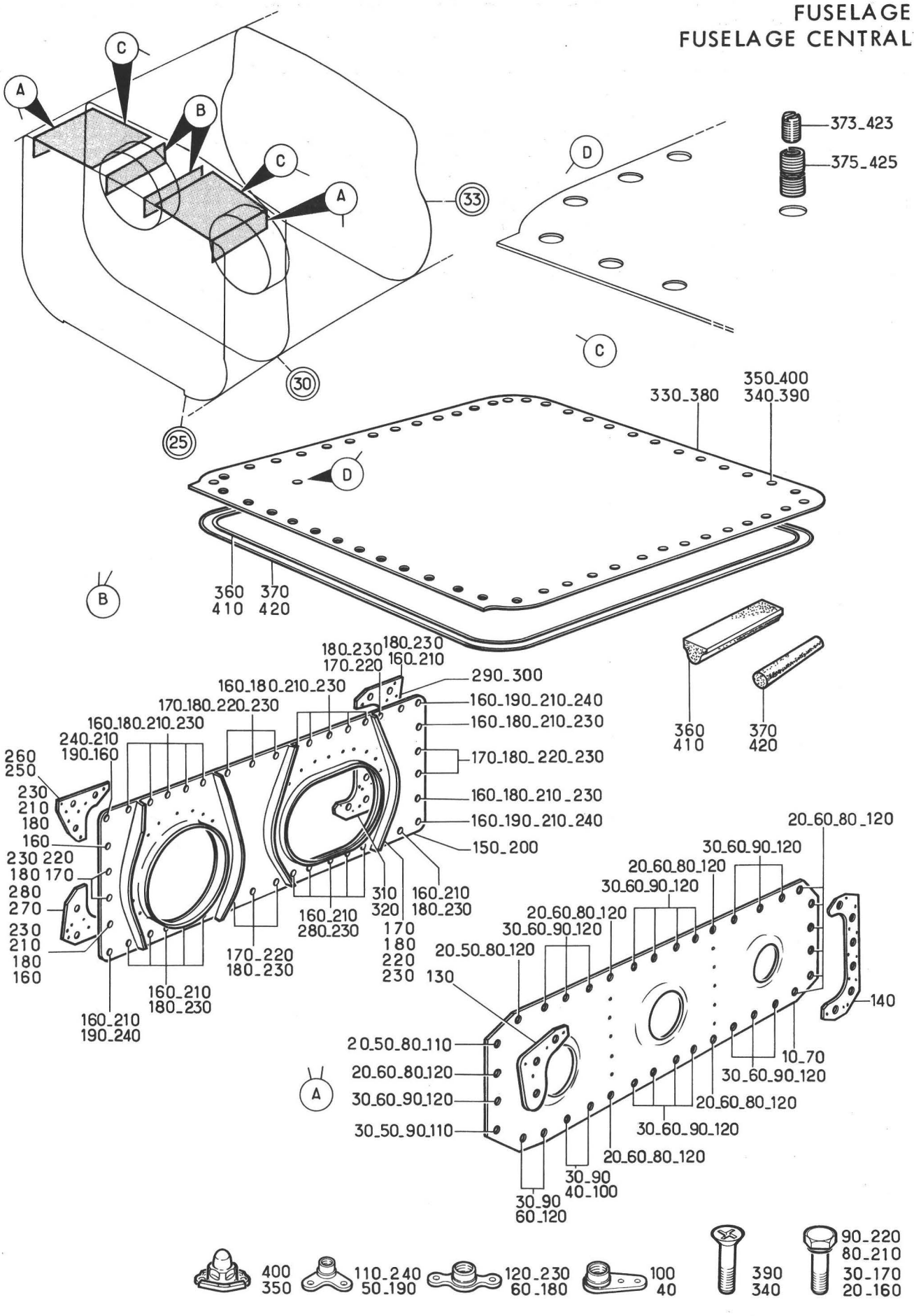

Planche 25 – CLOISON ET PANNEAU DEMONTABLE C25 A C30

Section : 21

Date : OCTOBRE 1975

PLANCHE REPERE	REFERENCE FABRICANT	DESCRIPTION 1234567	Qté	APP.	
25-					
+001 B		CLOISON ET PANNEAU DEMONTABLE . . (EIS 15-20-02-070)	RF	005147	R
+001C		CLOISON ET PANNEAU DEMONTABLE . . (M1040)(EIS 15-20-02-070A)	RF	148999	R
010	121E23-062-00-1	.CLOISON EXTERNE (G). . . . F0300	1		
020	CSP118-4-3	.....VIS K0999	13		
030	CSP118-4-2	.....VIS K0999	23		
040	AJM94M	.....ECROU A RIVER F0224	2		
050	BL94M	.....ECROU A RIVER F0224	2		
060	G94M	.....ECROU A RIVER F0224	32		
070	121E23-062-00-2	.CLOISON EXTERNE (D). . . . F0300	1		
080	CSP118-4-3	.....VIS K0999	13		
090	CSP118-4-2	.....VIS K0999	23		
100	AJM94M	.....ECROU A RIVER F0224	2		
110	BL94M	.....ECROU A RIVER F0224	2		
120	G94M	.....ECROU A RIVER F0224	32		
130	121E23-060-03-0	.GOUSSET DE LIAISON F0300	2		
140	121E23-060-04-0	.GOUSSET DE LIAISON F0300	2		
150	121E23-061-00-1	.CLOISON INTERNE (G). . . . F0300	1		
160	CSP118-4-3	.....VIS K0999	30		
170	CSP118-4-2	.....VIS K0999	12		
180	G94M	.....ECROU A RIVER F0224	38		
190	BL94M	.....ECROU A RIVER F0224	4		
200	121E23-061-00-2	.CLOISON INTERNE (D). . . . F0300	1		
210	CSP118-4-3	.....VIS K0999	30		
220	CSP118-4-2	.....VIS K0999	12		
230	G94M	.....ECROU A RIVER F0224	38		
240	BL94M	.....ECROU A RIVER F0224	4		
250	121E23-060-05-1	.GOUSSET DE LIAISON (G) . . F0300	1		
260	121E23-060-05-2	.GOUSSET DE LIAISON (D) . . F0300	1		
270	121E23-060-06-1	.GOUSSET DE LIAISON (G) . . F0300	1		
280	121E23-060-06-2	.GOUSSET DE LIAISON (D) . . F0300	1		
290	121E23-060-07-1	.GOUSSET DE LIAISON (G) . . F0300	1		
300	121E23-060-07-2	.GOUSSET DE LIAISON (D) . . F0300	1		
310	121E23-060-08-1	.GOUSSET DE LIAISON (G) . . F0300	1		
320	121E23-060-08-2	.GOUSSET DE LIAISON (D) . . F0300	1		
330	121E23-064-00-1 M1	.PANNEAU DEMONTABLE (G) . . F0300	1	005147	R
330A	121E23-064-00-1 M2	.PANNEAU DEMONTABLE (M1040)(G). . F0300	1	148999	R
340	CSP123-4-4	.....VIS K0999	54		
350	CR4876	.....ECROU A RIVER F0224	54		
360	121E23-064-01-0	..JOINT CAOUTCHOUC. F0300	1		
370	121E23-064-02-0	..JOINT SPECIAL F0300	1		
373	121E23-064-05-0	..BOUCHON F0300	1		
375	3591-6CN0562	.....FILET RAPPORTE. . . . 91767	1		
380	121E23-064-00-2 M1	.PANNEAU DEMONTABLE (D) . . F0300	1	005147	R
380A	121E23-064-00-2 M2	.PANNEAU DEMONTABLE (M1040)(D). . F0300	1	148999	R
390	CSP123-4-4	.....VIS K0999	54		
400	CR4876	.....ECROU A RIVER F0224	54		
410	121E23-064-01-0	..JOINT CAOUTCHOUC. F0300	1		
420	121E23-064-02-0	..JOINT SPECIAL F0300	1		
423	121E23-064-05-0	..BOUCHON F0300	1		
425	3591-6CN0562	.....FILET RAPPORTE. . . . 91767	1		

FUSELAGE
FUSELAGE CENTRAL

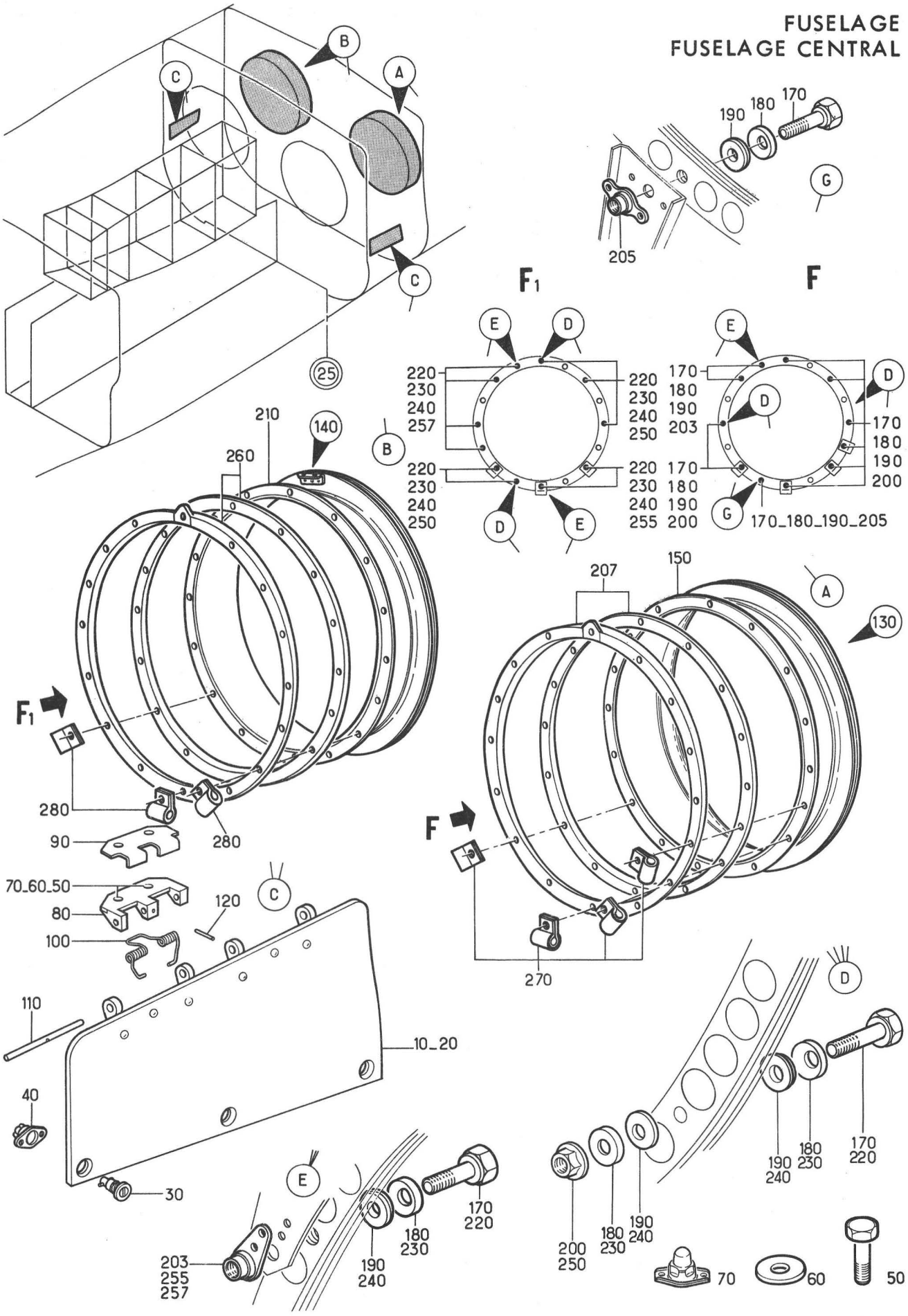

Planche 26 - PORTE PRISE DE PARC ET MANCHE D'AIR GAUCHE ET DROITE

Section : 21

Date : MARS 1984

PLANCHE REPERE	REFERENCE FABRICANT	DESCRIPTION 1 2 3 4 5 6 7	Qté	APP.
26-				
+001A		PORTE PRISE DE PARC ET MANCHE D'AIR (G)(EIS 15-20-02-080)	RF	
+002A		PORTE PRISE DE PARC ET MANCHE D'AIR (D)(EIS 15-20-02-090)	RF	
010	121E23-057-00-1	.PORTE ACCES EQUIPEE (G). . F0300	1	
020	121E23-057-00-2	.PORTE ACCES EQUIPEE (D). . F0300	1	
030	H714-40A	.....VERROU. F0180	3	
040	H701	.....EMBASE FIXE F0180	3	
050	CSP118-3-4	.....VIS K0999	4	
060	AJ4303PD10	.....RONDELLE PLATE. . . . F0300	4	
070	FMA2502-02	.....ECROU A RIVER 13257	4	
080	121E23-057-03-0	..DEMI-CHARNIERE. F0300	2	
090	121E23-057-04-0	..CACHE CHARNIERE F0300	2	
100	121E23-057-10-0	..RESSORT HELICOIDAL. . . . F0300	2	
110	121E23-057-08-0	.....AXE LISSE SANS TETE . F0300	2	
120	M1X15EMCD	.....GOUPILLE ELASTIQUE. . F0313	2	
130	121E23-076-00-1	.ENSEMBLE VIROLE ARRIERE (G). . . F0300	1	
140	121E23-076-00-2	.ENSEMBLE VIROLE ARRIERE (D). . . F0300	1	
150	121E23-076-01-18	..VIROLE RIVEE (G). F0300	1	
170	CSP118-4-10	.....VIS (G) K0999	11	
180	121E23-076-17-0	.....RONDELLE CONÇAVE (G). F0300	19	
190	121E23-076-18-0	.....RONDELLE CONVEXE (G). F0300	19	
200	PLH54	.....ECROU HEXAGONAL (G) . F0224	8	
203	AJ54	.....ECROU A RIVER (G) . . F0224	2	
205	G54	.....ECROU A RIVER (G) . . F0224	1	
207	121E23-076-04-18	..COURONNE BIAISE (G) . . . F0300	1	
210	121E23-076-01-28	..VIROLE RIVEE (D). F0300	1	
220	CSP118-4-10	.....VIS (D) K0999	11	
230	121E23-076-17-0	.....RONDELLE CONCAVE (D). F0300	16	
240	121E23-076-18-0	.....RONDELLE CONVEXE (D). F0300	16	
250	PLH54	.....ECROU HEXAGONAL (D) . F0224	5	
255	AJ54	.....ECROU A RIVER (D) . . F0224	2	
257	AJ94M	.....ECROU A RIVER (D) . . F0224	4	
260	121E23-076-04-28	..COURONNE BIAISE F0300	2	
270	121E23-070-10-0	.COLLIER (G). F0300	4	
280	121E23-070-10-0	.COLLIER (D). F0300	3	R

FUSELAGE
FUSELAGE CENTRAL

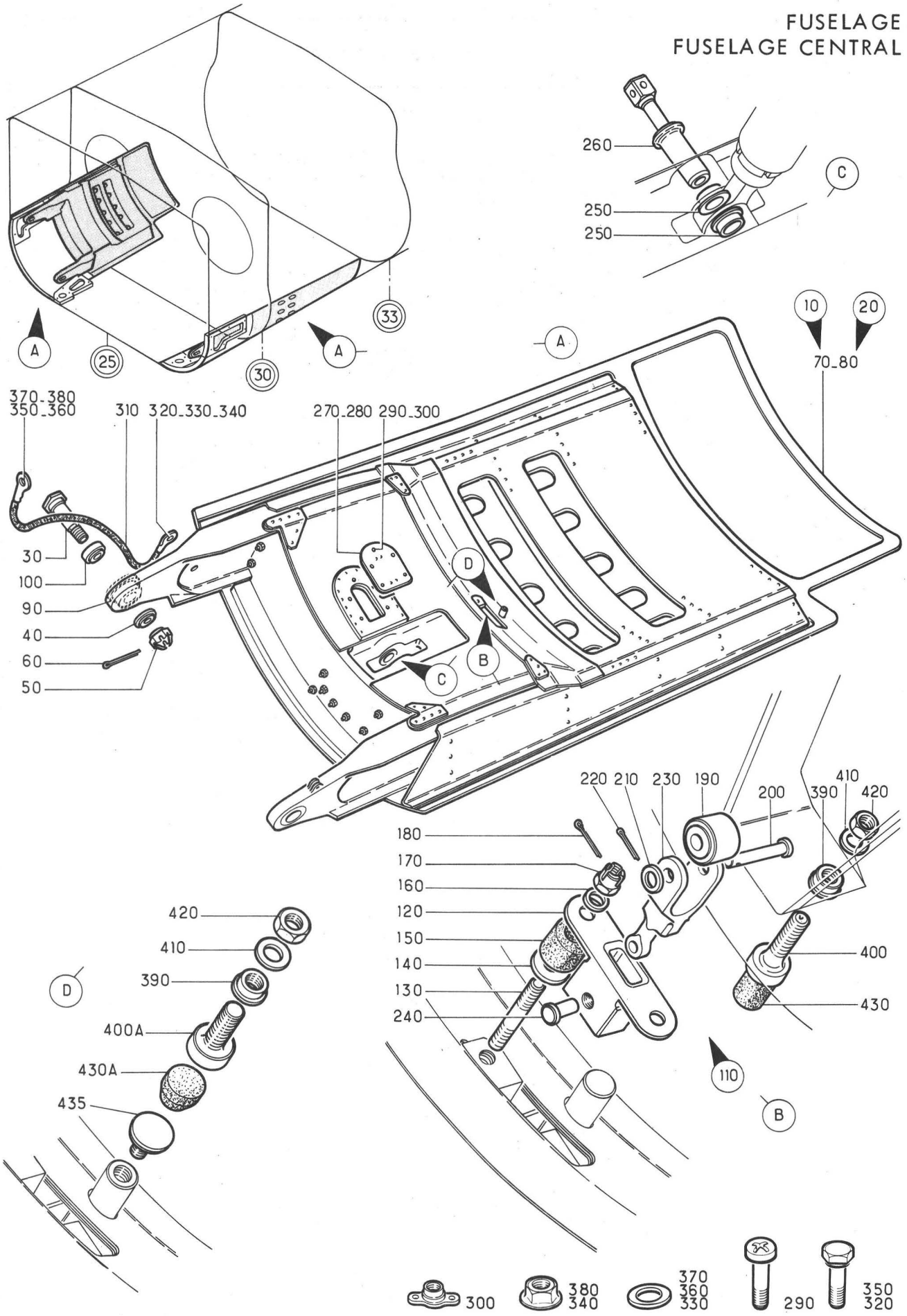

Planche 27 - INSTALLATION AEROFREINS GAUCHE ET DROIT

Section : 21

Date : DECEMBRE 1978

PLANCHE REPERE	REFERENCE FABRICANT	DESCRIPTION 1234567	Qté	APP.	
27-					
+001C		INSTALLATION AEROFREINS (G) . . . (EIS 15-20-02-100)	RF	005035	
+001D		INSTALLATION AEROFREINS (M598)(G) (EIS 15-20-02-100A)	RF	036042	
+001E		INSTALLATION AEROFREINS (M653)(G) (EIS 15-20-02-100B)	RF	043999	
+002C		INSTALLATION AEROFREINS (D) . . . (EIS 15-20-02-110)	RF	005035	
+002D		INSTALLATION AEROFREINS (M598)(D) (EIS 15-20-02-110A)	RF	036042	
+002E		INSTALLATION AEROFREINS (M653)(D) (EIS 15-20-02-110B)	RF	043999	
010	121E23-851-00-1	.AEROFREIN EQUIPE (G) . . . F0300	1	005035	
010A	121E23-851-00-1 M1	.AEROFREIN EQUIPE (M598)(G) F0300	1	036042	
010B	121E23-851-00-1 M2	.AEROFREIN EQUIPE (M653)(G) F0300	1	043999	
020	121E23-851-00-2	.AEROFREIN EQUIPE (D) . . . F0300	1	005035	
020A	121E23-851-00-2 M1	.AEROFREIN EQUIPE (M598)(D) F0300	1	036042	
020B	121E23-851-00-2 M2	.AEROFREIN EQUIPE (M653)(D) F0300	1	043999	
030	121E23-851-03-0	......AXE FILETE A TETE . . F0300	2		
040	AJ4311-120BCL	......RONDELLE CHAMBREE . . F0300	2		
050	AN310-7	......ECROU HEXAGONAL A CRENEAUX. 88044	2		
060	SP90E8	......GOUPILLE FENDUE . . . K0195	2		
070	121E23-852-00-1	..AEROFREIN (G) F0300	1	005035	
070A	121E23-852-00-1 M1	..AEROFREIN (M598)(G) . . . F0300	1	036042	
070B	121E23-852-00-1 M2	..AEROFREIN (M653)(G) . . . F0300	1	043999	
080	121E23-852-00-2	..AEROFREIN (D) F0300	1	005035	
080A	121E23-852-00-2 M1	..AEROFREIN (M598)(D) . . . F0300	1	036042	
080B	121E23-852-00-2 M2	..AEROFREIN (M653)(D) . . . F0300	1	043999	
090	121E23-852-45-0	...DOUILLE LISSE. F0300	2		
100	WBS16ATC32	...ROTULE U0440	2		
110	121E23-851-06-0 7	..FERRURE EQUIPEE SUPPORT . . . . FOURCHETTE F0300	1		R
120	121E23-851-06-0	...FERRURE SUPPORT FOURCHETTE . . F0300	1		
130	121E23-851-05-0	......GOUJON. F0300	2		
140	121E23-851-12-0	......RONDELLE. F0300	2		
150	121E23-851-09-0	......MANCHON CAOUTCHOUC. . F0300	2		
160	121E23-851-12-0	......RONDELLE. F0300	2		
170	121E23-851-10-0	......ECROU HEXAGONAL A CRENEAUX. F0300	2		
180	SP90C7	......GOUPILLE FENDUE . . . K0195	2		
190	121E23-851-11-0	...GALET. F0300	1		
200	L22719-60-26BCL	......AXE LISSE F0111	1		
210	L23111-60AAL	......RONDELLE PLATE. . . . F0111	1		
220	SP90C7	......GOUPILLE FENDUE . . . K0195	1		

PLANCHE REPERE	REFERENCE FABRICANT	DESCRIPTION 1234567	Qté	APP.	
27-					
230	121E23-851-07-0	...FOURCHETTE SUPPORT AXE . F0300	1		
240	121E23-851-08-0	......AXE LISSE A TETE. . . F0300	1		
250	121E23-852-40-0	..DOUILLE LISSE F0300	2		
260	121E23-851-04-0	..AXE A EPAULEMENT A TETE . F0300	1		
270	121E23-851-20-1	..COUVERCLE D'ACCES (G) . . F0300	1		
280	121E23-851-20-2	..COUVERCLE D'ACCES (D) . . F0300	1		
290	CSP101-3-3	......VIS K0999	5		
300	G93M	......ECROU A RIVER F0224	5		
310	596102A34R175-34	.TRESSE DE METALLISATION. . F0300	1		R
320	NAS1304-2	......VIS 80205	1		
330	AN960-416L	......RONDELLE. 88044	2		
340	PLH354M	......ECROU HEXAGONAL . . . F0224	1		
350	CSP118-4-6	......VIS K0999	RF		
360	AN960-416L	......RONDELLE. 88044	1		
370	AN960PD416	......RONDELLE. 88044	RF		
380	PLH354M	......ECROU HEXAGONAL . . . F0224	RF		
390	121E23-130-05-0	.REDUCTEUR DE FILETAGE. . . F0300	1		
400	121E23-130-15-0	.VIS TETE CREUSE. F0300	1	005042	
400A	121E23-130-22-0	.VIS DE REGLAGE (M653). . . F0300	1	043999	
410	AN960-516	.RONDELLE 88044	1		
420	AN316-5R	.ECROU. 88044	1		
430	121E23-130-04-0	.TAMPON ANTICHOC. F0300	1	005042	
430A	121E23-130-23-0	.TAMPON ANTICHOC (M653) . . F0300	1	043999	
435	121E23-852-38-0	.PIECE D'APPUI (M653) . . . F0300	1	043999	

FUSELAGE
FUSELAGE CENTRAL

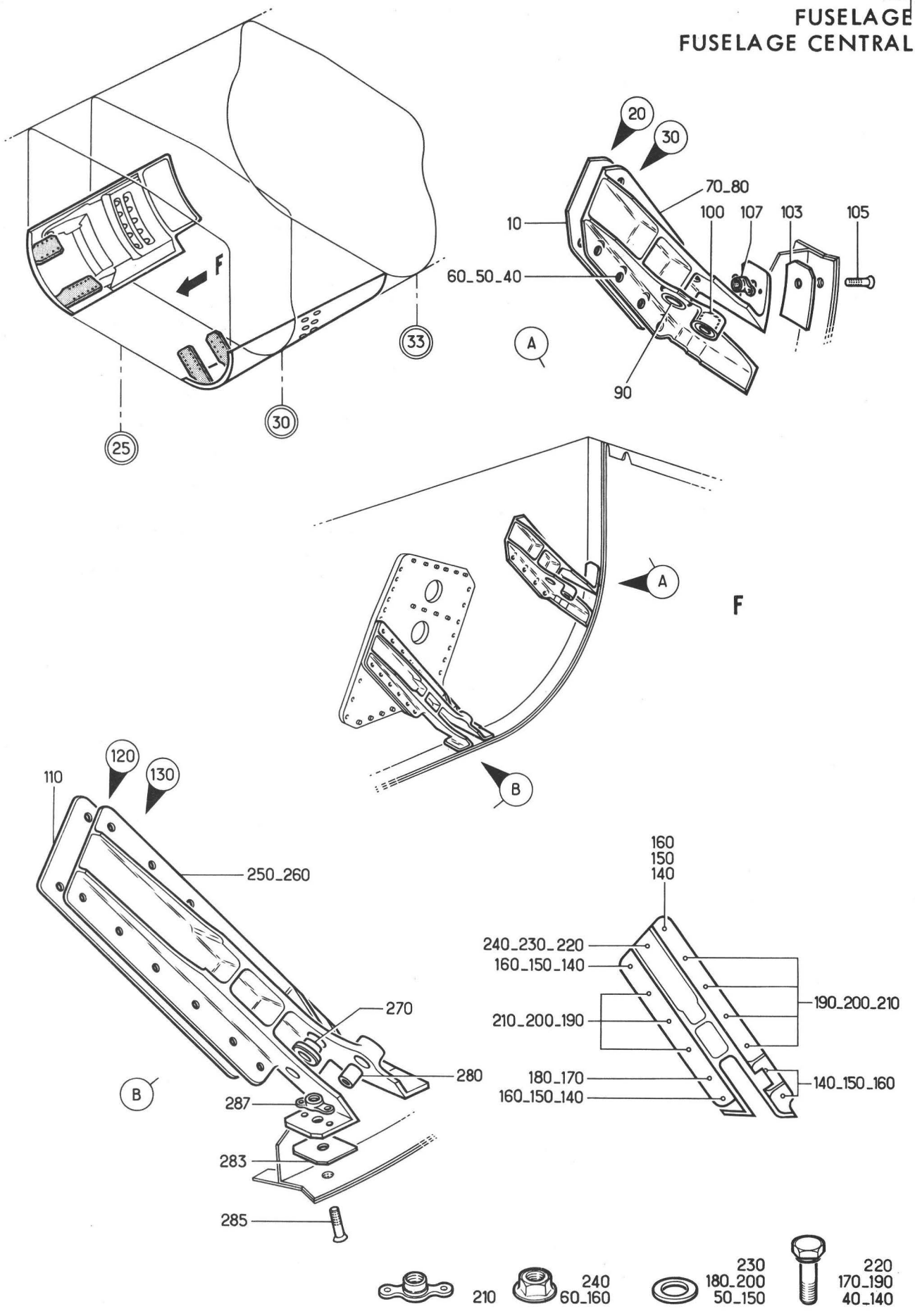

Planche 28 - FERRURES D'ARTICULATION AEROFREIN GAUCHE ET DROIT

Section : 21

Date : OCTOBRE 1975

PLANCHE REPERE	REFERENCE FABRICANT	DESCRIPTION 1234567	Qté	APP.
28-				
+001A		FERRURES ARTICULATION AEROFREIN . (G)(EIS 15-20-02-120)	RF	
+002A		FERRURES ARTICULATION AEROFREIN . (D)(EIS 15-20-02-130)	RF	
010	121E23-125-31-0	.PLAQUE ENTRETOISE. F0300	1	
020	121E23-850-10-1 M1	.FERRURE ARTICULATION SUPERIEURE. (G) F0300	1	
030	121E23-850-10-2 M1	.FERRURE ARTICULATION SUPERIEURE. (D) F0300	1	
040	CSP118-4-6	.....VIS K0999	7	
050	AN960PD416	.....RONDELLE. 88044	7	
060	PLH354M	.....ECROU HEXAGONAL . . . F0224	7	
070	121E23-850-11-1 M1	..CHAPE D'ARTICULATION (G). F0300	1	
080	121E23-850-11-2 M1	..CHAPE D'ARTICULATION (D). F0300	1	
090	121E23-850-12-0	..DOUILLE LISSE F0300	1	
100	121E23-850-19-0	..BAGUE ENTRETOISE. F0300	1	
103	121E23-850-16-1	..CALE. F0300	1	
105	CSP124-3-3	.....VIS K0999	RF	
107	GM93M	.....ECROU A RIVER F0224	RF	
110	121E23-125-30-0	.PLAQUE ENTRETOISE. F0300	1	
120	121E23-850-20-1 M1	.FERRURE D'ARTICULATION . . . . . INFERIEURE (G) F0300	1	
130	121E23-850-20-2 M1	.FERRURE D'ARTICULATION . . . . . INFERIEURE (D) F0300	1	R
140	CSP118-4-7	.....VIS K0999	5	
150	AN960PD416	.....RONDELLE. 88044	5	
160	PLH354M	.....ECROU HEXAGONAL . . . F0224	5	
170	CSP118-4-10	.....VIS K0999	1	
180	AN960PD416	.....RONDELLE. 88044	1	
190	CSP118-4-5	.....VIS K0999	7	
200	AN960PD416	.....RONDELLE. 88044	7	
210	G94M	.....ECROU A RIVER F0224	7	
220	CSP118-4-6	.....VIS K0999	1	
230	AN960PD416	.....RONDELLE. 88044	1	
240	PLH354M	.....ECROU HEXAGONAL . . . F0224	1	
250	121E23-850-21-1 M1	..CHAPE D'ARTICULATION (G). F0300	1	
260	121E23-850-21-2 M1	..CHAPE D'ARTICULATION (D). F0300	1	
270	121E23-850-22-0	...DOUILLE LISSE. F0300	1	
280	121E23-850-19-0	...BAGUE ENTRETOISE F0300	1	
283	121E23-850-25-1	..CALE. F0300	1	
285	CSP124-3-3	.....VIS K0999	RF	
287	GM93M	.....ECROU A RIVER F0224	RF	

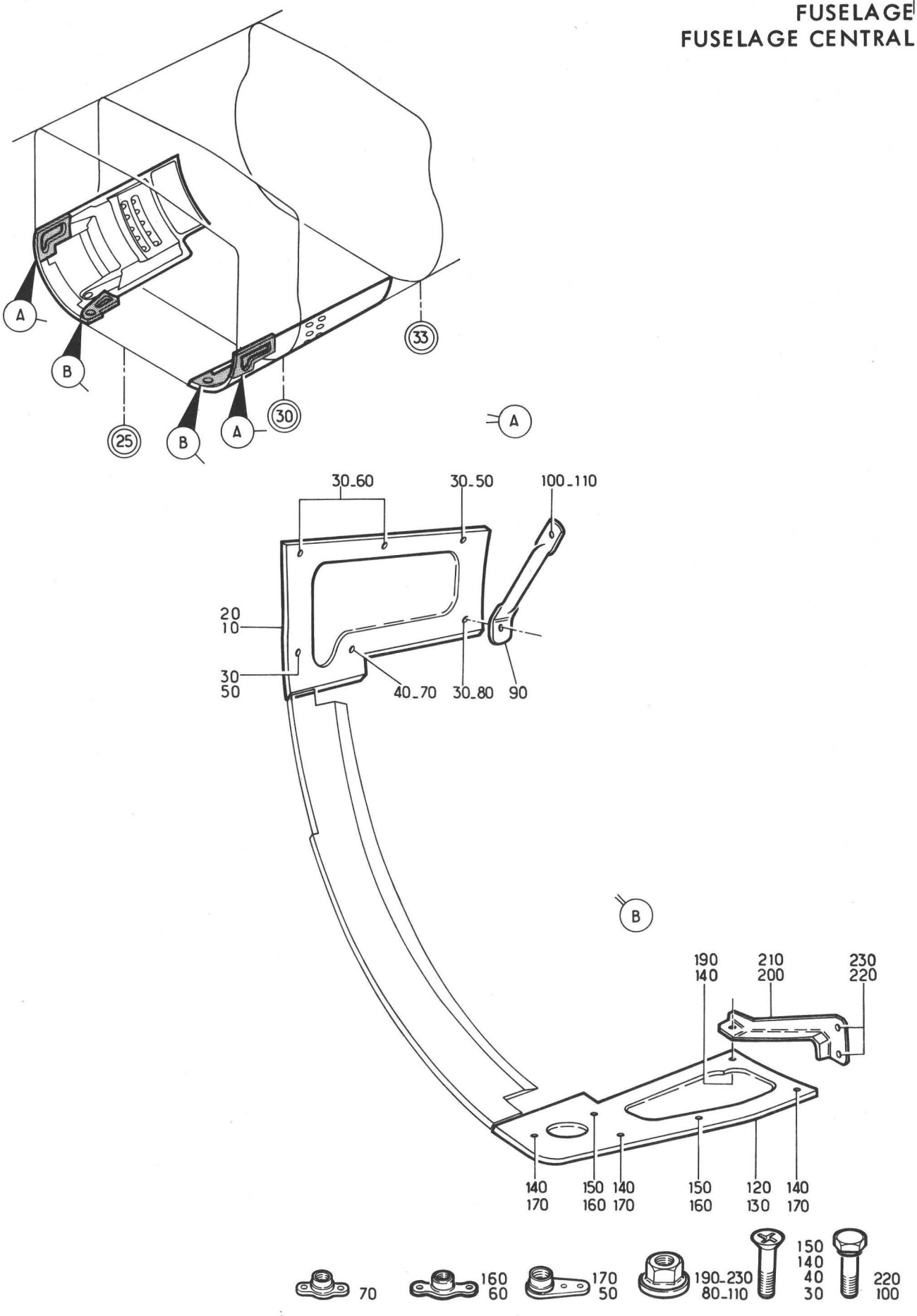

Planche 29 - CASQUETTES AEROFREINS GAUCHES ET DROITES

Section : 21

Date : OCTOBRE 1975

PLANCHE REPERE	REFERENCE FABRICANT	DESCRIPTION 1234567	Qté	APP.	
29-					
+001A		CASQUETTES AEROFREINS (G) . . . . (EIS 15-20-02-140)	RF		R
+002A		CASQUETTES AEROFREINS (D) . . . . (EIS 15-20-02-150)	RF		R
010	121E23-575-02-1	.COUVERCLE D'ACCES (G). . . F0300	1		
020	121E23-575-02-2	.COUVERCLE D'ACCES (D). . . F0300	1		
030	CSP124-3-2	......VIS K0999	5		
040	CSP124-3-3	......VIS K0999	1		
050	AJ93M	......ECROU A RIVER F0224	2		
060	G93M	......ECROU A RIVER F0224	2		
070	GM93M	......ECROU A RIVER F0224	1		
080	PR353M	......ECROU HEXAGONAL . . . F0224	1		
090	121E23-575-04-0	.CONTREFICHE CASQUETTE AEROFREIN. F0300	1		
100	CSP118-3-2	......VIS K0999	1		
110	PR353M	......ECROU HEXAGONAL . . . F0224	1		
120	121E23-575-03-1	.COUVERCLE D'ACCES (G). . . F0300	1		
130	121E23-575-03-2	.COUVERCLE D'ACCES (D). . . F0300	1		
140	CSP124-3-2	......VIS K0999	4		
150	CSP124-3-3	......VIS K0999	2		
160	GM93M	......ECROU A RIVER F0224	2		
170	AJ93M	......ECROU A RIVER F0224	3		
190	PR353M	......ECROU HEXAGONAL . . . F0224	1		
200	121E23-575-05-1	.CONTREFICHE CASQUETTE AEROFREIN. (G) F0300	1		
210	121E23-575-05-2	.CONTREFICHE CASQUETTE AEROFREIN. (D) F0300	1		
220	CSP118-3-2	......VIS K0999	2		
230	PR353M	......ECROU HEXAGONAL . . . F0224	2		

FUSELAGE
FUSELAGE CENTRAL

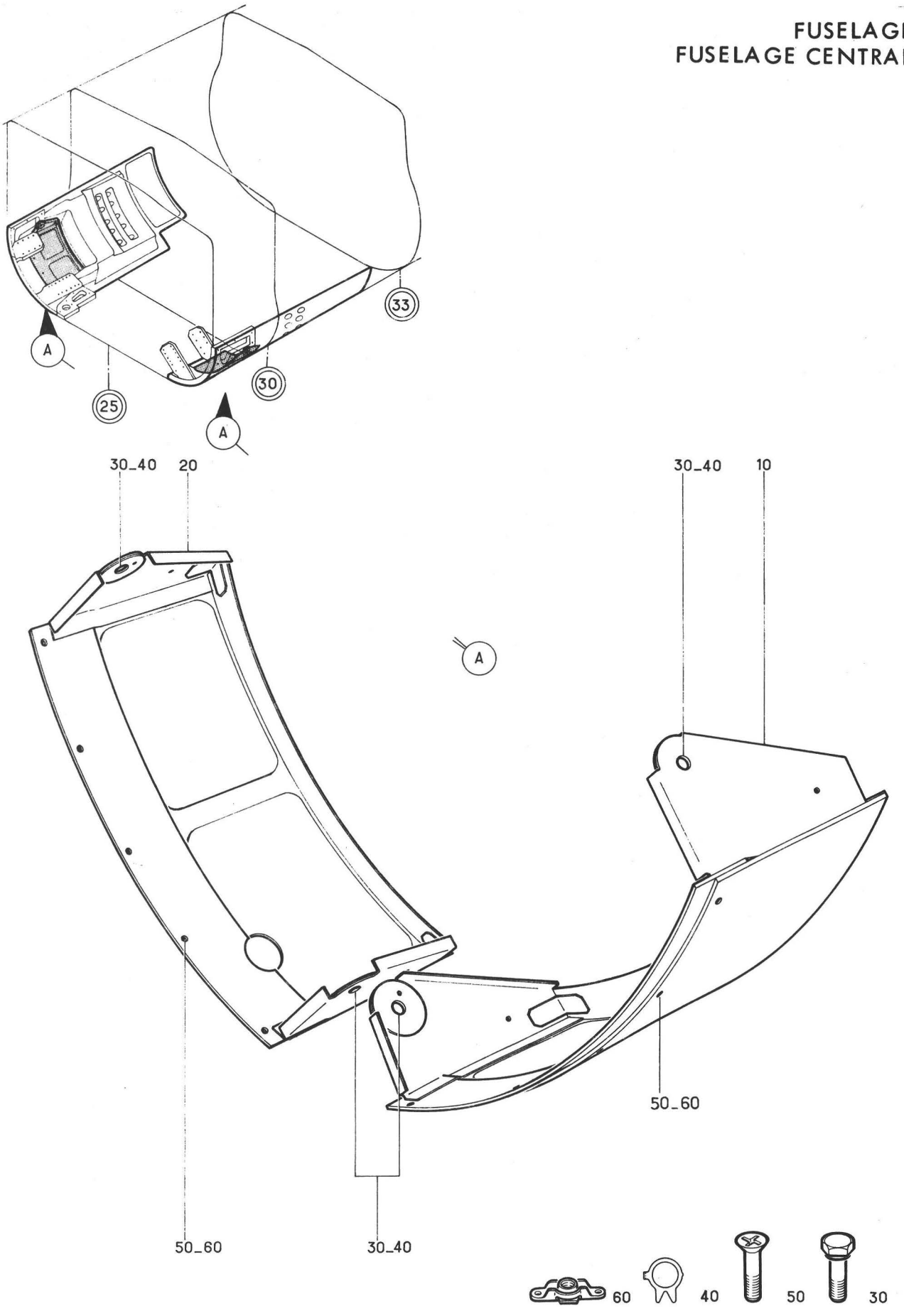

Planche 30 - CASQUETTES FIXES AEROFREINS GAUCHE ET DROITE

Section : 21

Date : NOVEMBRE 1973

PLANCHE REPERE	REFERENCE FABRICANT	DESCRIPTION 1234567	Qté	APP.	
30-					
+001A	121E23-575-20-1	CASQUETTE FIXE AEROFREINS (G) . . (EIS 15-20-02-160) F0300	RF		R
+002A	121E23-575-20-2	CASQUETTE FIXE AEROFREINS (D) . . (EIS 15-20-02-170) F0300	RF		
010	121E23-575-30-1	.CASQUETTE (G). F0300	1		
020	121E23-575-30-2	.CASQUETTE (D). F0300	1		
030	CSP118-5-3	.....VIS K0999	2		
040	SP107G	.....FREIN D'ECROU K0195	2		
050	CSP124-3-3	.....VIS K0999	5		
060	LAHR93M	.....ECROU A RIVER F0224	5		

FUSELAGE
FUSELAGE CENTRAL

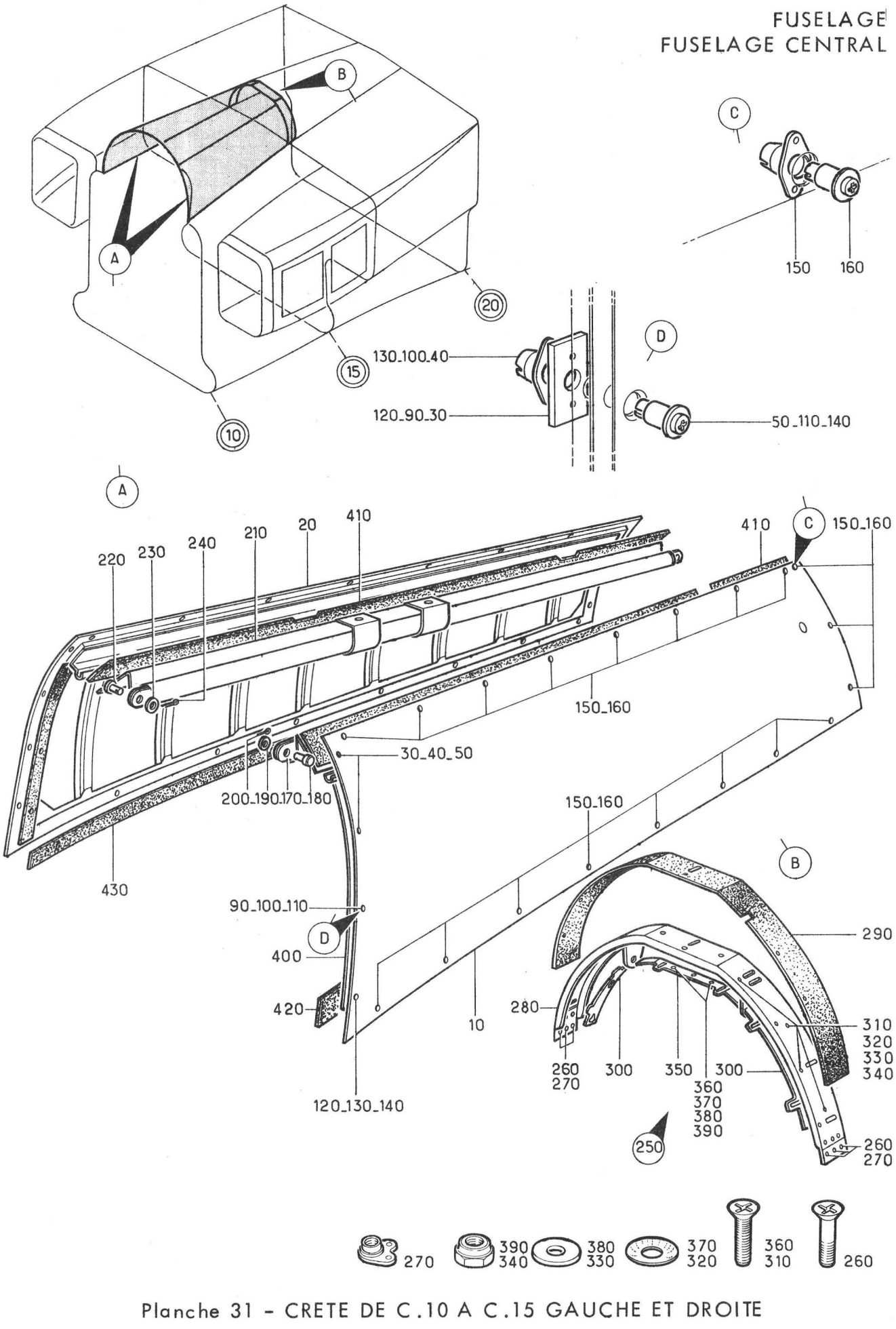

Planche 31 - CRETE DE C.10 A C.15 GAUCHE ET DROITE

Section : 21

Date : MAI 1981

PLANCHE REPERE	REFERENCE FABRICANT	DESCRIPTION 1234567	Qté	APP.	
31-					
+001B		CRETE DE C10 A C15 (G). . . . . (EIS 15-20-02-180)	RF	005035	
+001C		CRETE DE C10 A C15 (M598)(G). . . (EIS 15-20-02-180A)	RF	036999	
+002B		CRETE DE C10 A C15 (D). . . . . (EIS 15-20-02-190)	RF	005035	
+002C		CRETE DE C10 A C15 (M598)(D). . . (EIS 15-20-02-190A)	RF	036999	
010	121E23-927-00-1	.PANNEAU DE CRETE (G) . . . F0300	1	005035	
010A	121E23-927-00-1 M1	.PANNEAU DE CRETE (M598)(G) F0300	1	036999	
020	121E23-927-00-2	.PANNEAU DE CRETE (D) . . . F0300	1	005035	
020A	121E23-927-00-2 M1	.PANNEAU DE CRETE (M598)(D) F0300	1	036999	
030	121E26-600-32-0	.....ENTRETOISE. F0300	2		R
040	H701	.....EMBASE FIXE F0180	2		R
050	H714-80A	.....VERROU. F0180	2		R
060	SUPPRIME				R
070	SUPPRIME				R
080	SUPPRIME				R
090	121E26-600-35-0	.....ENTRETOISE. F0300	1		
100	H701	.....EMBASE FIXE F0180	1		
110	H714-80A	.....VERROU. F0180	1		
120	121E26-600-36-0	.....ENTRETOISE. F0300	1		
130	H701	.....EMBASE FIXE F0180	1		
140	H714-80A	.....VERROU. F0180	1		
150	H701	.....EMBASE FIXE F0180	19		
160	H714-80A	.....VERROU. F0180	19		
170	121E23-921-00-0	.TUBE SUPPORT ECHANGEUR (G) F0300	1	005035	
170A	121E23-921-00-0 M1	.TUBE SUPPORT ECHANGEUR (M598)(G) F0300	1	036999	
180	L22719-60-13BCL	.....AXE LISSE F0111	2		
190	AN960-416L	.....RONDELLE. 88044	2		
200	SP90E3	.....GOUPILLE FENDUE . . . K0195	2		
210	121E23-923-00-0	.TUBE SUPPORT ECHANGEUR (G) F0300	1	005035	
210A	121E23-923-00-0 M1	.TUBE SUPPORT ECHANGEUR (M598)(G) F0300	1	036999	
220	L22719-60-15BCL	.....AXE LISSE F0111	2		
230	AN960-416L	.....RONDELLE. 88044	2		
240	SP90E3	.....GOUPILLE FENDUE . . . K0195	2		
250	121E23-943-00-0	.ARCEAU DE CRETE EQUIPE (G) F0300	1		
260	CSP124-3-2	.....VIS (G) K0999	6		
270	BLM93M	.....ECROU A RIVER (G) . . F0224	6		
280	121E23-944-00-0	..ARCEAU CRETE ASSEMBLE . . F0300	1		
290	121E23-944-03-0	...JOINT CAOUTCHOUC BANDE . F0300	1		
300	121E23-945-00-0	..REGLETTE INFERIEUR EQUIPEE. . . F0300	2		
310	NAS1102-08-8	.....VIS 80205	4		
320	4-30T	.....RONDELLE ELASTIQUE. . F0313	8		
330	AJ4303-8	.....RONDELLE PLATE. . . . F0300	4		
340	T608	.....ECROU HEXAGONAL . . . F0224	4		
350	121E23-946-00-0	..REGLETTE SUPERIEURE EQUIPEE . . F0300	1		
360	NAS1102-08-8	.....VIS 80205	2		

PLANCHE REPERE	REFERENCE FABRICANT	DESCRIPTION 1234567	Qté	APP.
31-				
370	4-30T	......RONDELLE ELASTIQUE. . F0313	4	
380	AJ4303-8	......RONDELLE PLATE. . . . F0300	2	
390	T608	......ECROU HEXAGONAL . . . F0224	2	
400	20X1X1290-3185	.JOINT. F0300	1	
410	121E23-922-06-0	.JOINT CAOUTCHOUC BANDE . . F0300	1	005035
410A	121E23-922-06-0 M1	.JOINT CAOUTCHOUC BANDE (M598). . F0300	1	036999
420	121E23-970-04-1	.JOINT CAOUTCHOUC BANDE (G) F0300	1	
430	121E23-970-04-2	.JOINT CAOUTCHOUC BANDE (D) F0300	1	

FUSELAGE
FUSELAGE CENTRAL

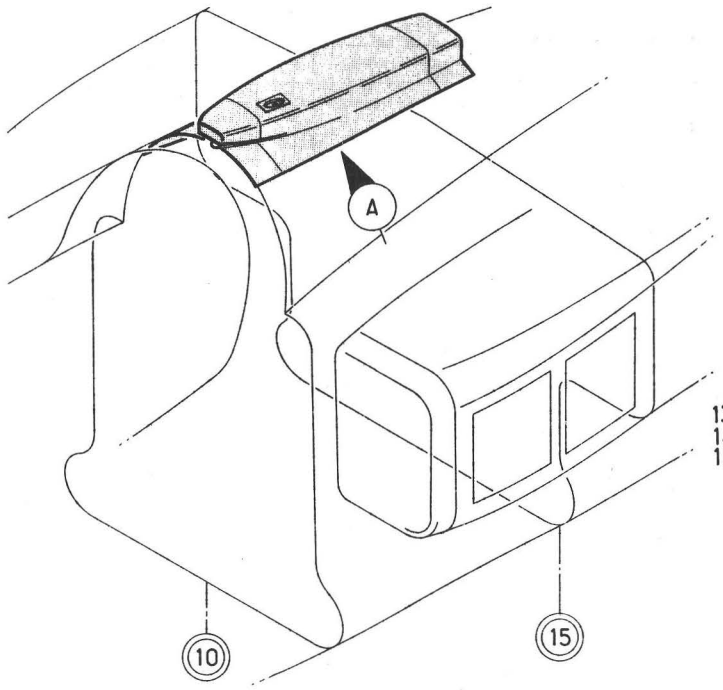

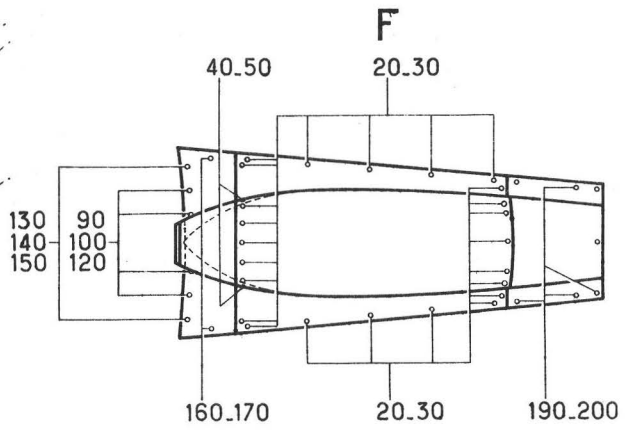

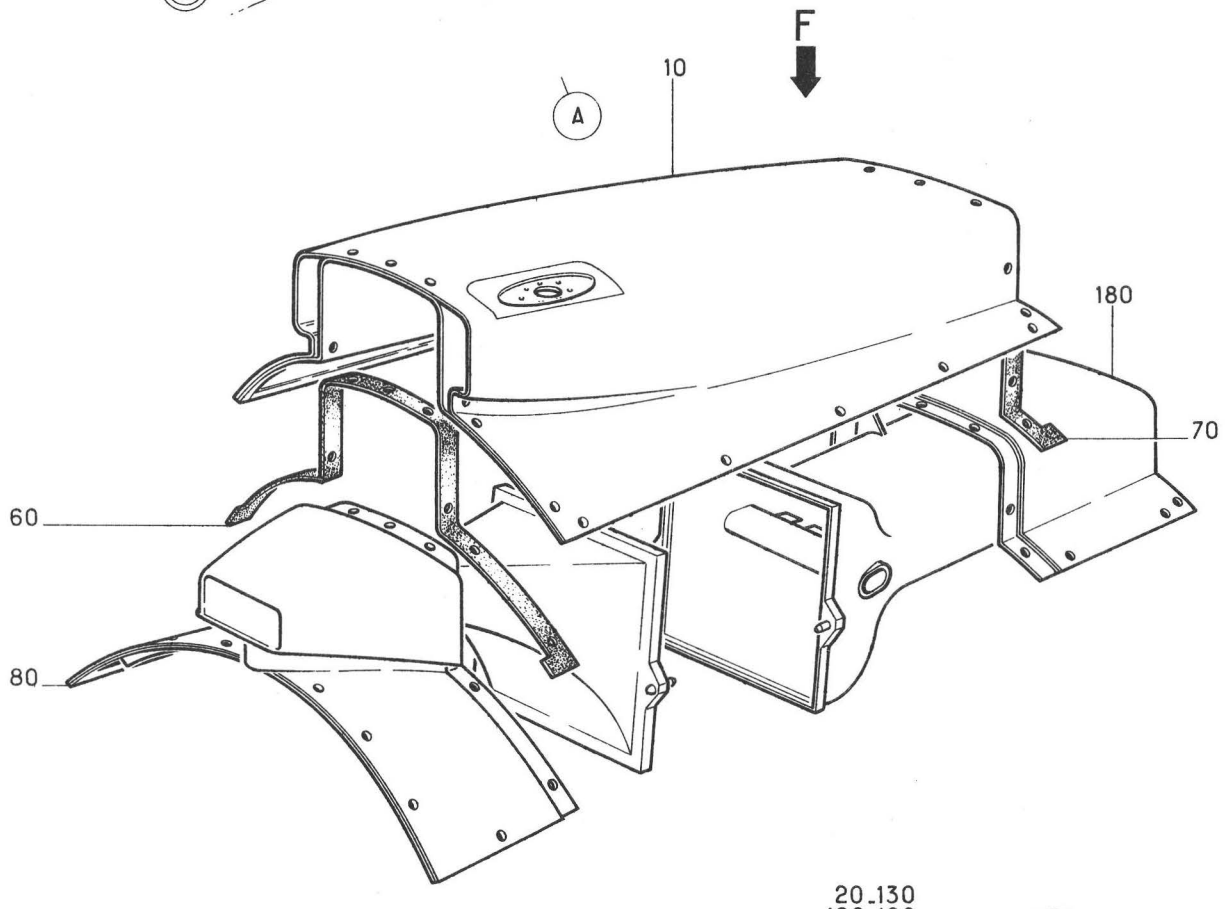

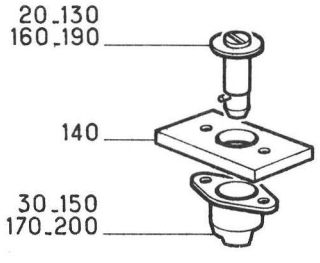



Planche 32 - CARENE ET MANCHE A AIR ECHANGEUR

Section : 21

Date : MAI 1981

PLANCHE REPERE	REFERENCE FABRICANT	DESCRIPTION 1234567	Qté	APP.	
32-					
+001A		CARENE ET MANCHE A AIR ECHANGEUR. (EIS 15-20-02-200)	RF		
010	121E23-914-00-0 M1	.CARENE MANCHE,DEMONTABLE PARTIE. CENTRALE F0300	1		
020	H714-5CA	.....VERROU. F0180	24		
030	H701	.....EMBASE FIXE F0180	24		
040	CSP124-4-11	.....VIS K0999	2		
050	BLM94M	.....ECROU A RIVER F0224	2		
060	121E23-912-28-0	.JOINT CAOUTCHOUC BANDE . . F0300	1		
070	121E23-915-58-0	.JOINT CAOUTCHOUC BANDE . . F0300	1		
080	121E23-912-00-0 M1	.CARENE MANCHE A AIR AVANT. F0300	1		
090	CSP124-4-5	.....VIS K0999	4		
100	121E26-600-40-0	.....CALE D'EPAISSEUR. . . F0300	4		R
110	SUPPRIME				R
120	G94M	.....ECROU A RIVER F0224	4		
130	H714-8CA	.....VERROU. F0180	2		
140	121E26-600-32-0	.....ENTRETOISE. F0300	2		
150	H701	.....EMBASE FIXE F0180	2		
160	H714-5CA	.....VERROU. F0180	2		
170	H701	.....EMBASE FIXE F0180	2		
180	121E23-915-00-0	.CARENE MANCHE A AIR. . . . F0300	1		
190	H714-5CA	.....VERROU. F0180	7		
200	H701	.....EMBASE FIXE F0180	7		

FUSELAGE
FUSELAGE CENTRAL

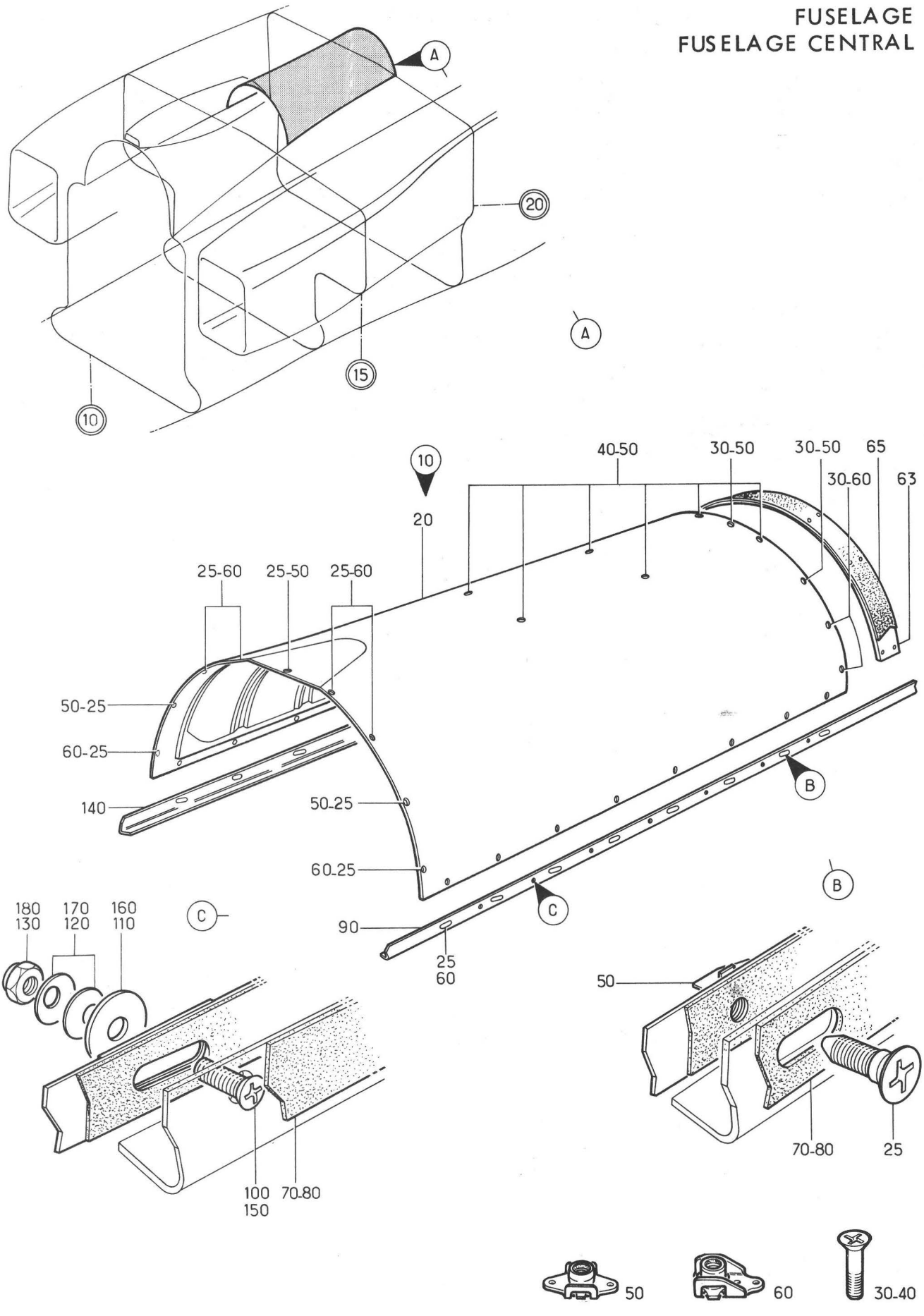

Planche 33 - CRETE DE C.15 A C.20

Section : 21

Date : OCTOBRE 1975

PLANCHE REPERE	REFERENCE FABRICANT	DESCRIPTION 1234567	Qté	APP.	
33-					
+001B		CRETE DE C15 A C20. . . . . (EIS 15-20-02-210)	RF	005034	R
+001C		CRETE DE C15 A C20 (M679) . . . . (EIS 15-20-02-210A)	RF	035999	R
010	121E23-929-00-0	.CRETE TRONCON. F0300	1	005034	
010A	121E23-929-00-0 M1	.CRETE TRONCON (M679) . . . F0300	1	035999	
020	121E23-931-00-0	..CRETE ASSEMBLEE F0300	1		
025	121E23-929-02-0	.....VIS F0300	25		
030	CSP124-3-3	.....VIS K0999	7		
040	CSP124-3-5	.....VIS K0999	6		
050	LA68-3	.....ECROU A RIVER F0224	26		
060	A217-68-3	.....ECROU A RIVER F0224	12		
063	121E23-932-00-0	..ECLISSE EQUIPEE CRETE 5150 ET 6000 F0300	1	005034	
063A	121E23-932-00-0 M1	..ECLISSE EQUIPEE CRETE 5150 ET 6000 (M679) F0300	1	035999	
065	121E23-932-02-0	...JOINT CAOUTCHOUC BANDE . F0300	1	005034	
065A	121E23-932-02-0 M1	...JOINT CAOUTCHOUC BANDE (M679). F0300	1	035999	
070	121E23-970-05-1	.JOINT CAOUTCHOUC BANDE . . F0300	1		
080	121E23-970-05-2	.JOINT CAOUTCHOUC BANDE . . F0300	1		
090	121E23-970-10-1	.REGLETTE COLLISSANTE EQUIPEE (G) F0300	1		
100	NAS1102-08-8	.....VIS 80205	7		
110	AJ4303-8	.....RONDELLE PLATE. . . . F0300	7		
120	4-30T	.....RONDELLE ELASTIQUE. . F0313	14		
130	T608	.....ECROU HEXAGONAL . . . F0224	7		
140	121E23-970-10-2	.REGLETTE COULISSANTE EQUIPEE (D) F0300	1		
150	NAS1102-08-8	.....VIS 80205	7		
160	AJ4303-8	.....RONDELLE PLATE. . . . F0300	7		
170	4-30T	.....RONDELLE ELASTIQUE. . F0313	14		
180	T608	.....ECROU HEXAGONAL . . . F0224	7		

FUSELAGE
FUSELAGE CENTRAL

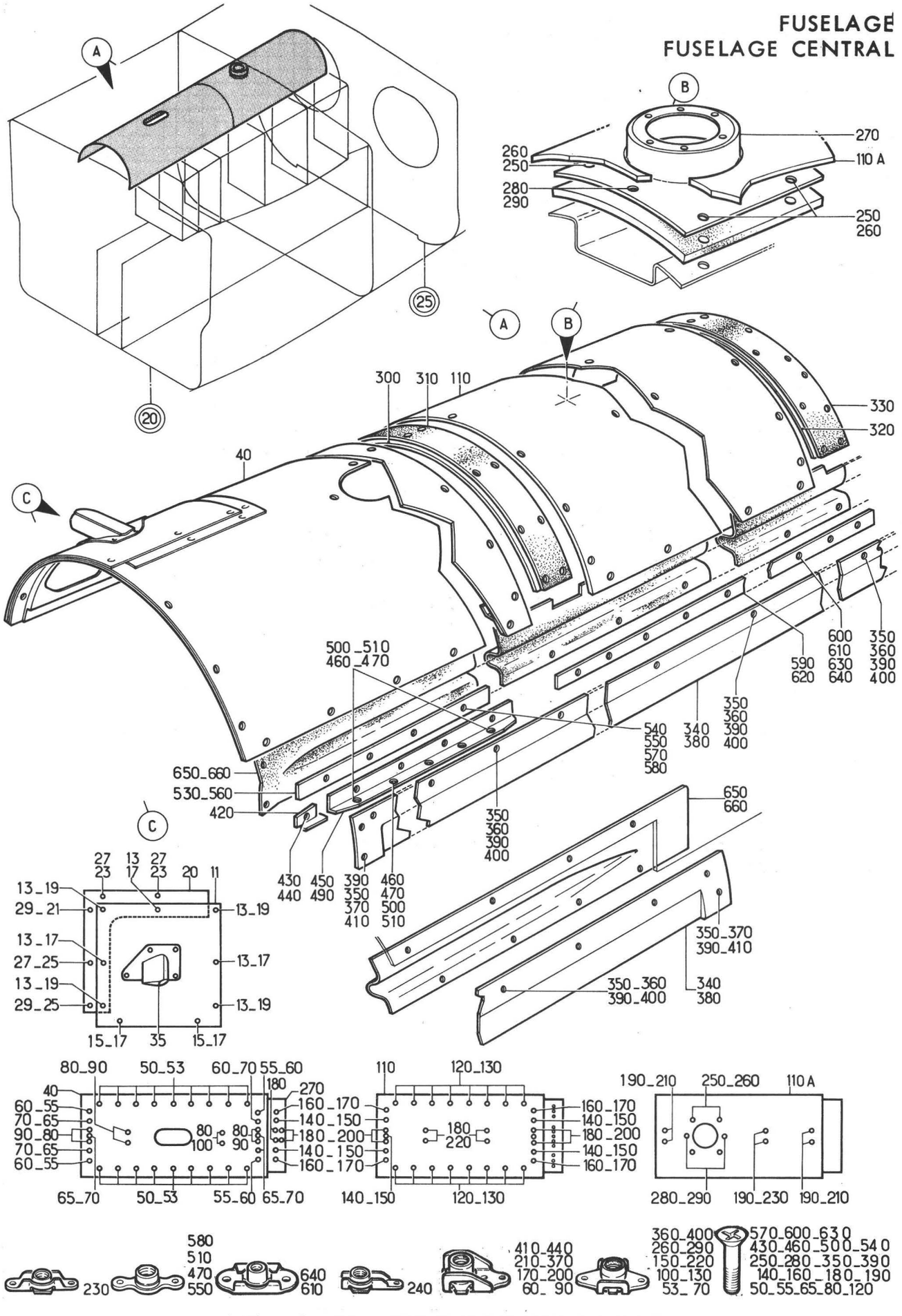

Planche 34 - CRETE DE X6000 A X7750

Section : 21

Date : OCTOBRE 1975

PLANCHE REPERE	REFERENCE FABRICANT	DESCRIPTION 1234567	Qté	APP.	
34-					
+001D		CRETE DE X6000 A X7750. . . . . (EIS 15-20-02-220)	RF	005018	
+001E		CRETE DE X6000 A X7750 (M431) . . (EIS 15-20-02-220A)	RF	019034	
+001F		CRETE DE X6000 A X7750 (M679) . . (EIS 15-20-02-220B)	RF	035147	R
+001G		CRETE DE X6000 A X7750 (M1040). . (EIS 15-20-02-220C)	RF	148999	R
+010	121E23-950-00-0	.PANNEAU SUPPORT PRISE D'AIR. . . (M679) F0300	1	035999	
011	121E23-950-10-0	..PANNEAU ASSEMBLE (M679) . F0300	1	035999	
013	CSP124-3-3	.....VIS (M679). K0999	7	035999	
015	CSP124-3-2	.....VIS (M679). K0999	2	035999	
017	LA68-3	.....ECROU A RIVER (M679). F0224	5	035999	
019	A217-68-3	.....ECROU A RIVER (M679). F0224	4	035999	
020	121E23-950-20-0	..COUVRE JOINT EQUIPE (M679). . . F0300	1	035999	
021	CSP124-3-2	.....VIS (M679). K0999	1	035999	
023	CSP124-3-5	.....VIS (M679). K0999	2	035999	
025	CSP124-3-3	.....VIS (M679). K0999	2	035999	
027	LA68-3	.....ECROU A RIVER (M679). F0224	3	035999	
029	A217-68-3	.....ECROU A RIVER (M679). F0224	2	035999	
+030	121E23-950-30-0	...JOINT CAOUTCHOUC (M679). F0300	1	035999	
035	121E52-466-00-0	..PRISE D'AIR DYNAMIQUE (M679). . F0300	RF	035999	
040	121E23-933-00-0	.CRETE TRONCON. F0300	1	005034	
040A	121E23-933-00-0 M1	.CRETE TRONCON (M679) . . . F0300	1	035999	
050	CSP124-3-2	.....VIS K0999	18		
053	LA68-3	.....ECROU A RIVER F0224	18		
055	CSP124-3-5	.....VIS K0999	4		
060	A217-68-3	.....ECROU A RIVER F0224	4		
065	CSP124-3-3	.....VIS K0999	6		
070	LA68-3	.....ECROU A RIVER F0224	6		
080	CSP124-3-5	.....VIS K0999	8		
090	A217-68-3	.....ECROU A RIVER F0224	6		
100	LA68-3	.....ECROU A RIVER F0224	2		
110	121E23-936-00-0	.CRETE TRONCON. F0300	1	005018	
110A	121S23-936-00-0	.CRETE TRONCON (M431) . . . F0300	1	019999	
120	CSP124-3-2	.....VIS K0999	16		
130	LA68-3	.....ECROU A RIVER F0224	16		
140	CSP124-3-3	.....VIS K0999	6		
150	LA68-3	.....ECROU A RIVER F0224	6		
160	CSP124-3-3	.....VIS K0999	4		
170	A217-68-3	.....ECROU A RIVER F0224	4		
180	CSP124-3-5	.....VIS K0999	8	005018	
190	CSP124-3-5	.....VIS (M431). K0999	6	019999	
200	A217-68-3	.....ECROU A RIVER F0224	4	005018	
210	A217-68-3	.....ECROU A RIVER (M431). F0224	2	019999	
220	LA68-3	.....ECROU A RIVER F0224	4	005018	
230	LAHR93M	.....ECROU A RIVER (M431). F0224	2	019999	
240	AJFHR93M	.....ECROU A RIVER (M431). F0224	2	019999	
250	CSP124-3-5	.....VIS (M431). K0999	RF	019999	
260	LA68-3	.....ECROU A RIVER (M431). F0224	RF	019999	

PLANCHE REPERE	REFERENCE FABRICANT	DESCRIPTION 1234567	Qté	APP.
34-				
270	121S23-960-90-0	.SUPPORT (M431) F0300	RF	019999
280	CSP124-3-2	.....VIS (M431). K0999	RF	019999
290	LA68-3	.....ECROU A RIVER (M431). F0224	RF	019999
300	121E23-935-00-0	.ECLISSE EQUIPEE. F0300	1	
310	121E23-935-02-0	..JOINT CAOUTCHOUC BANDE. . F0300	1	
320	121E23-938-00-0	.ECLISSE EQUIPEE. F0300	1	
330	121E23-938-02-0	..JOINT CAOUTCHOUC BANDE. . F0300	1	
340	121E23-947-00-1	.CACHE-JOINT (G). F0300	1	005147 R
340A	121E23-947-00-1 M1	.CACHE JOINT (M1040)(G) . . F0300	1	148999 R
350	CSP124-3-2	.....VIS K0999	26	
360	LA68-3	.....ECROU A RIVER F0224	23	
370	A217-68-3	.....ECROU A RIVER F0224	3	
380	121E23-947-00-2	.CACHE-JOINT (D). F0300	1	005147 R
380A	121E23-947-00-2 M1	.CACHE JOINT (M1040)(D) . . F0300	1	148999 R
390	CSP124-3-2	.....VIS K0999	26	
400	LA68-3	.....ECROU A RIVER F0224	23	
410	A217-68-3	.....ECROU A RIVER F0224	3	
420	121E23-910-23-0	.TOLE PRESSE JOINT. F0300	2	
430	CSP124-3-2	.....VIS K0999	2	
440	A217-68-3	.....ECROU A RIVER F0224	2	
450	121E23-910-27-1	.FERRURE DE LIAISON (G) . . F0300	1	
460	121E18-054-01-0	.....VIS SPECIALE. K0999	RF	
470	CSP109-4	.....ECROU A RIVER K0999	RF	
490	121E23-910-27-2	.FERRURE DE LIAISUN (D) . . F0300	1	
500	121E18-054-01-0	.....VIS SPECIALE. K0999	RF	
510	CSP109-4	.....ECROU A RIVER K0999	RF	
530	121E23-910-28-1	.COUVRE JOINT EQUIPE (G). . F0300	1	
540	CSP124-3-2	.....VIS K0999	4	
550	G93M	.....ECROU A RIVER F0224	4	
560	121E23-910-28-2	.COUVRE JOINT EQUIPE (D). . F0300	1	
570	CSP124-3-2	.....VIS K0999	4	
580	G93M	.....ECROU A RIVER F0224	4	
590	121E23-910-25-1	.TOLE PRESSE JOINT (G). . . F0300	1	
600	CSP124-3-2	.....VIS K0999	13	
610	CSP112-3	.....ECROU A RIVER K0999	13	
620	121E23-910-25-2	.TOLE PRESSE JOINT (D). . . F0300	1	
630	CSP124-3-2	.....VIS K0999	13	
640	CSP112-3	.....ECROU A RIVER K0999	13	
650	121E23-910-20-1	.JOINT CAOUTCHOUC BANDE (G) F0300	1	
660	121E23-910-20-2	.JOINT CAOUTCHOUC BANDE (D) F0300	1	

FUSELAGE
FUSELAGE CENTRAL

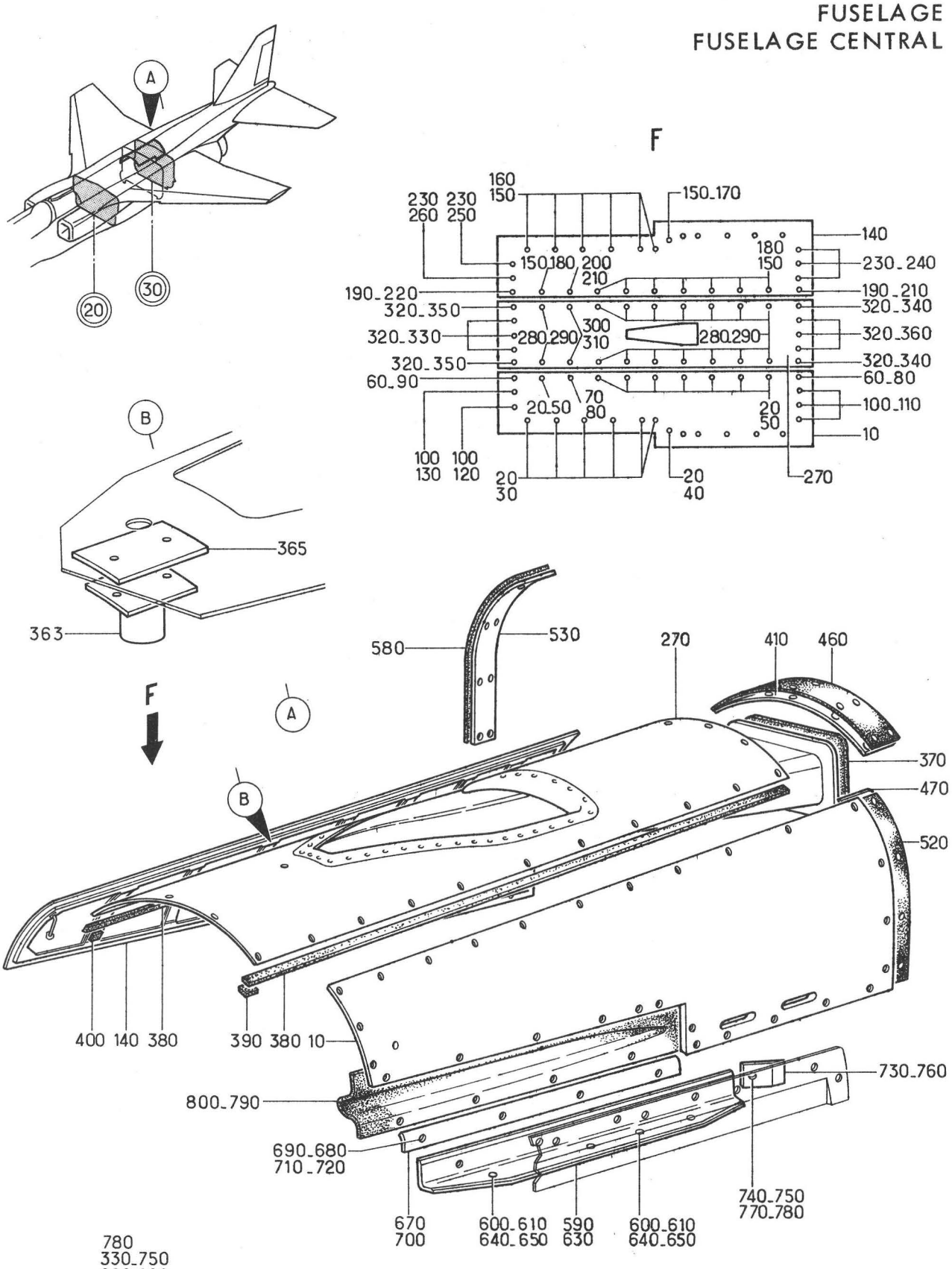

Planche 35 - CRÊTE DE X7750 A C.30

Section : 21

Date : OCTOBRE 1975

PLANCHE REPERE	REFERENCE FABRICANT	DESCRIPTION 1234567	Qté	APP.	
35-					
+001C		CRETE DE X7750 A C30. . . . . (EIS 15-20-02-230)	RF	005027	R
+001D		CRETE DE X7750 A C30 (M732) . . . (EIS 15-20-02-230A)	RF	028035	R
+001E		CRETE DE X7750 A C30 (M598) . . . (EIS 15-20-02-230B)	RF	036999	R
010	121E23-940-00-1	.PANNEAU LATERAL (G). . . . F0300	1	005035	
010A	121E23-940-00-1 M2	.PANNEAU LATERAL (M598)(G). F0300	1	036999	
020	CSP124-3-3	......VIS K0999	20		
030	LA68-3	......ECROU A RIVER F0224	11		
040	AJFHR93M	......ECROU A RIVER F0224	1		
050	LA68-3	......ECROU A RIVER F0224	8		
060	CSP124-3-4	......VIS K0999	2		
070	NAS1100-3-6	......VIS 80205	1		
080	RMF161M3	......ECROU A RIVER 13257	2		
090	A217-68-3	......ECROU A RIVER F0224	1		
100	CSP124-3-4	......VIS K0999	5		
110	LAHR93M	......ECROU A RIVER F0224	3		
120	A217-68-3	......ECROU A RIVER F0224	1		
130	LA68-3	......ECROU A RIVER F0224	1		
140	121E23-940-00-2	.PANNEAU LATERAL (D). . . . F0300	1	005035	
140A	121E23-940-00-2 M2	.PANNEAU LATERAL (M598) . . F0300	1	036999	
150	CSP124-3-3	......VIS K0999	20		
160	LA68-3	......ECROU A RIVER F0224	11		
170	AJFHR93M	......ECROU A RIVER F0224	1		
180	LA68-3	......ECROU A RIVER F0224	8		
190	CSP124-3-4	......VIS K0999	2		
200	NAS1100-3-6	......VIS 80205	1		
210	RMF161M3	......ECROU A RIVER 13257	2		
220	A217-68-3	......ECROU A RIVER F0224	1		
230	CSP124-3-4	......VIS K0999	5		
240	LAHR94M	......ECROU A RIVER F0224	3		
250	A217-68-3	......ECROU A RIVER F0224	1		
260	LA68-3	......ECROU A RIVER F0224	1		
270	121E23-942-00-0 M1	.PANNEAU SUPERIEUR EQUIPE . F0300	1	005027	
270A	121E23-942-00-0 M3	.PANNEAU SUPERIEUR EQUIPE (M732). F0300	1	028999	
280	CSP124-3-3	......VIS K0999	16		
290	LA68-3	......ECROU A RIVER F0224	16		
300	NAS1100-3-6	......VIS 80205	2		
310	RMF161M3	......ECROU A RIVER 13257	2		
320	CSP124-3-4	......VIS K0999	10		
330	LA68-3	......ECROU A RIVER F0224	3		
340	RMF161M3	......ECROU A RIVER 13257	2		
350	A217-68-3	......ECROU A RIVER F0224	2		
360	LAHR93M	......ECROU A RIVER F0224	3		
363	51650-3	..RECEPTACLE. U1595	1		
365	121E23-942-44-0	..CALE. F0300	1		
370	121E23-942-43-0	..JOINT F0300	1		
380	121E23-960-86-0	.JOINT CAOUTCHOUC BANDE . . F0300	2	005035	

PL. REP.	REFERENCE ARTICLE	DESCRIPTION 1 2 3 4 5 6 7	Qté	App
35-				
380A	121E23-960-86-0M1	. JOINT CAOUTCHOUC (M598) F0300	2	036999
390	121E23-960-85-1	. CALE F0300	1	
400	121E23-960-85-2	. CALE F0300	1	
410	121E23-942-60-0	. ECLISSE EQUIPEE F0300	1	
420	SUPPRIME			
430	SUPPRIME			
440	SUPPRIME			
450	SUPPRIME			
460	121E23-942-63-0	. . JOINT COUTCHOUC BANDE F0300	1	
470	121E23-941-00-1	. ECLISSE EQUIPEE (G) F0300	1	
480	SUPPRIME			
490	SUPPRIME			
500	SUPPRIME			
510	SUPPRIME			
520	121E23-941-52-1	. . JOINT CAOUTCHOUC BANDE F0300	1	
530	121E23-941-00-2	. ECLISSE EQUIPEE (D) F0300	1	
540	SUPPRIME			
550	SUPPRIME			
560	SUPPRIME			
570	SUPPRIME			
580	121E23-941-52-2	. . JOINT CAOUTCHOUC BANDE F0300	1	
590	121E23-910-30-1	. FERRURE DE LIAISON (G) F0300	1	
600	121E18-054-01-0	. . . . . VIS SPECIALE K0999	RF	
610	CSP109-4	. . . . . ECROU A RIVER K0999	RF	
620	SUPPRIME			
630	121E23-910-30-2	. FERRURE DE LIAISON (D) F0300	1	
640	121E18-054-01-0	. . . . . VIS SPECIALE K0999	RF	
650	CSP109-4	. . . . . ECROU A RIVER K0999	RF	
660	SUPPRIME			
670	121E23-910-31-1	. COUVRE-JOINT EQUIPE (G) F0300	1	
680	CSP124-3-2	. . . . . VIS K0999	4	
690	G93M	. . . . . ECROU A RIVER F0224	4	
700	121E23-910-31-2	. COUVRE-JOINT EQUIPE (D) F0300	1	
710	CSP124-3-2	. . . . . VIS K0999	4	
720	G93M	. . . . . ECROU A RIVER F0224	4	
730	121E23-970-59-1	. PLAQUE (G) F0300	1	
740	CSP124-3-3	. . . . . VIS K0999	1	
750	LA68-3	. . . . . ECROU A RIVER F0224	1	
760	121E23-970-59-2	. PLAQUE (D) F0300	1	
770	CSP124-3-3	. . . . . VIS K0999	1	
780	LA68-3	. . . . . ECROU A RIVER F0224	1	
790	121E23-910-20-1	. JOINT CAOUTCHOUC BANDE (G) F0300	RF	
800	121E23-910-20-2	. JOINT CAOUTCHOUC BANDE (D) F0300	RF	

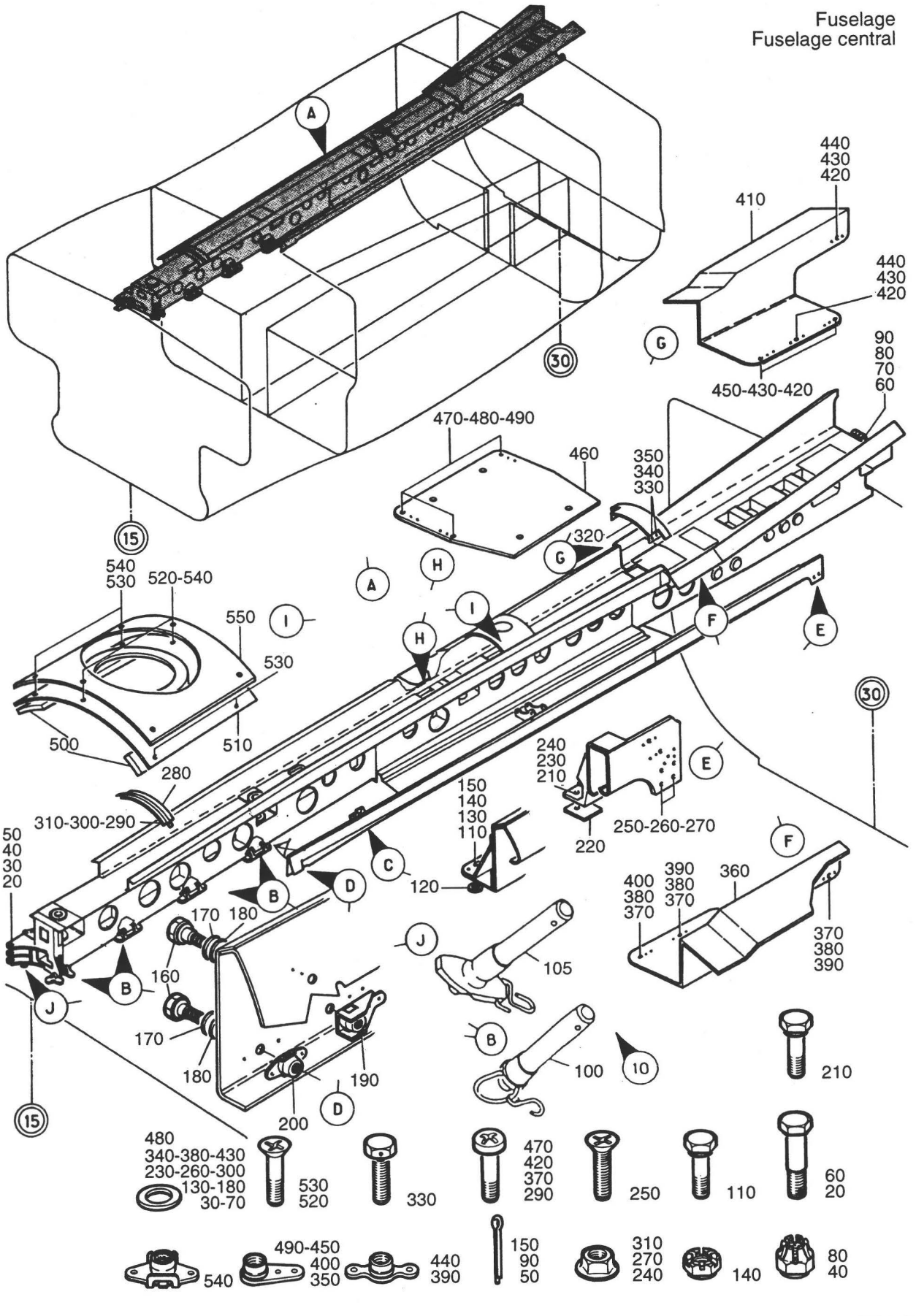

ACBa1adD

PLANCHE 36 - STRUCTURE INTERNE DE CRETE

PLANCHE REPERE	REFERENCE FABRICANT	DESCRIPTION 1234567	Qté	APP.	
36-					
+001C		STRUCTURE INTERNE DE CRETE. . . . (EIS 15-20-02-240)	RF	005018	R
+001D		STRUCTURE INTERNE DE CRETE (M431) (EIS 15-20-02-240A)	RF	019034	R
+001E		STRUCTURE INTERNE DE CRETE (M679) (EIS 15-20-02-240B)	RF	035035	R
+001F		STRUCTURE INTERNE DE CRETE (M598) (EIS 15-20-02-240C)	RF	036999	R
010	121S23-960-00-0	.STRUCTURE CRETE INFERIEURE F0300	1	005034	
010A	121E23-960-00-0 M1	.STRUCTURE CRETE INFERIEURE . . . (M598) F0300	1	035035	R
010B	121E23-960-00-0 M2	.STRUCTURE CRETE INFERIEURE . . . (M679) F0300	1	036999	R
020	AJ4130F64BEM	......AXE FILETE PLEIN. . . F0300	RF		
030	AN960-416L	......RONDELLE. 88044	RF		
040	AN310-4	......ECROU HEXAGONAL A CRENEAUX. 88044	RF		
050	SP90C6	......GOUPILLE FENDUE . . . K0195	RF		
060	AJ4130G107BEM	......AXE FILETE PLEIN. . . F0300	RF		
070	AN960-516L	......RONDELLE. 88044	RF		
080	AN310-5	......ECROU HEXAGONAL A CRENEAUX. 88044	RF		
090	SP90C6	......GOUPILLE FENDUE . . . K0195	RF		
100	BLS4R22D	......BROCHE. F1669	7		
105	BLS4T22D	......BROCHE. F1669	1		
110	CSP118-4-6D	......VIS K0999	2		
120	121E23-965-15-0	......RONDELLE PLATE. . . . F0300	4		
130	AN960-416L	......RONDELLE. 88044	2		
140	AN320-4	......ECROU HEXAGONAL A CRENEAUX. 88044	2		
150	SP90C5	......GOUPILLE FENDUE . . . K0195	2		
160	121E23-965-26-0	......VIS A EPAULEMENT. . . F0300	4		
170	121E23-965-27-0	......RONDELLE PLATE. . . . F0300	4		
180	AN960-416L	......RONDELLE. 88044	4		
190	A217-68-3	......ECROU A RIVER F0224	2		
200	LA68-3	......ECROU A RIVER F0224	2		
210	CSP118-4-4	......VIS K0999	2		
220	121E23-965-34-0	......PLAQUE. F0300	2		
230	AN960C416L	......RONDELLE. 88044	2		
240	PLH354M	......ECROU HEXAGONAL . . . F0224	2		
250	NAS1102-08-6	......VIS 80205	4		
260	AN960PD8L	......RONDELLE. 88044	4		
270	PLH3508M	......ECROU F0224	4		
280	121E23-960-63-0	..ARCEAU. F0300	1		
290	CSP101-3-1	......VIS K0999	2		
300	AN960PD10	......RONDELLE. 88044	2		
310	PLH353M	......ECROU HEXAGONAL . . . F0224	2		
320	121E23-962-00-0	..GOUTTIERE DE CRETE. . . . F0300	1		
330	AJ4104-3-7	......VIS F0300	4		
340	AN960PD10	......RONDELLE. 88044	4		
350	AJ93M	......ECROU A RIVER F0224	4		
360	121E23-960-84-0	..ECLISSE F0300	1		
370	CSP101-3-1	......VIS K0999	3		
380	AN960PD10	......RONDELLE. 88044	3		

PLANCHE REPERE	REFERENCE FABRICANT	DESCRIPTION 1234567	Qté	APP.	
36-					
390	G93M	.....ECROU A RIVER F0224	2		
400	AJ93M	.....ECROU A RIVER F0224	1		
410	121E23-960-83-0	..ECLISSE F0300	1		
420	CSP101-3-1	.....VIS K0999	4		
430	AN960PD10	.....RONDELLE. 88044	4		
440	G93M	.....ECROU A RIVER F0224	2		
450	AJ93M	.....ECROU A RIVER F0224	2		
460	121E23-965-39-0	..PLATINE F0300	1		
470	CSP101-08-2	.....VIS K0999	3		
475	SUPPRIME				R
480	AN960PD8	.....RONDELLE. 88044	3		R
490	AJ908M	.....ECROU A RIVER F0224	3		R
500	121S23-960-91-0	.CALE (M431). F0300	2	019999	
510	121S23-960-90-0	.SUPPORT (M431) F0300	1	019999	
520	CSP124-3-2	.....VIS (M431). K0999	2	019999	
530	CSP124-3-5	.....VIS (M431). K0999	4	019999	
540	LA68-3	.....ECROU A RIVER (M431). F0224	6	019999	
550	121S23-960-92-0	.JOINT (M431) F0300	1	019999	

SECTION 15-30

FUSELAGE ARRIERE

(Ensemble)

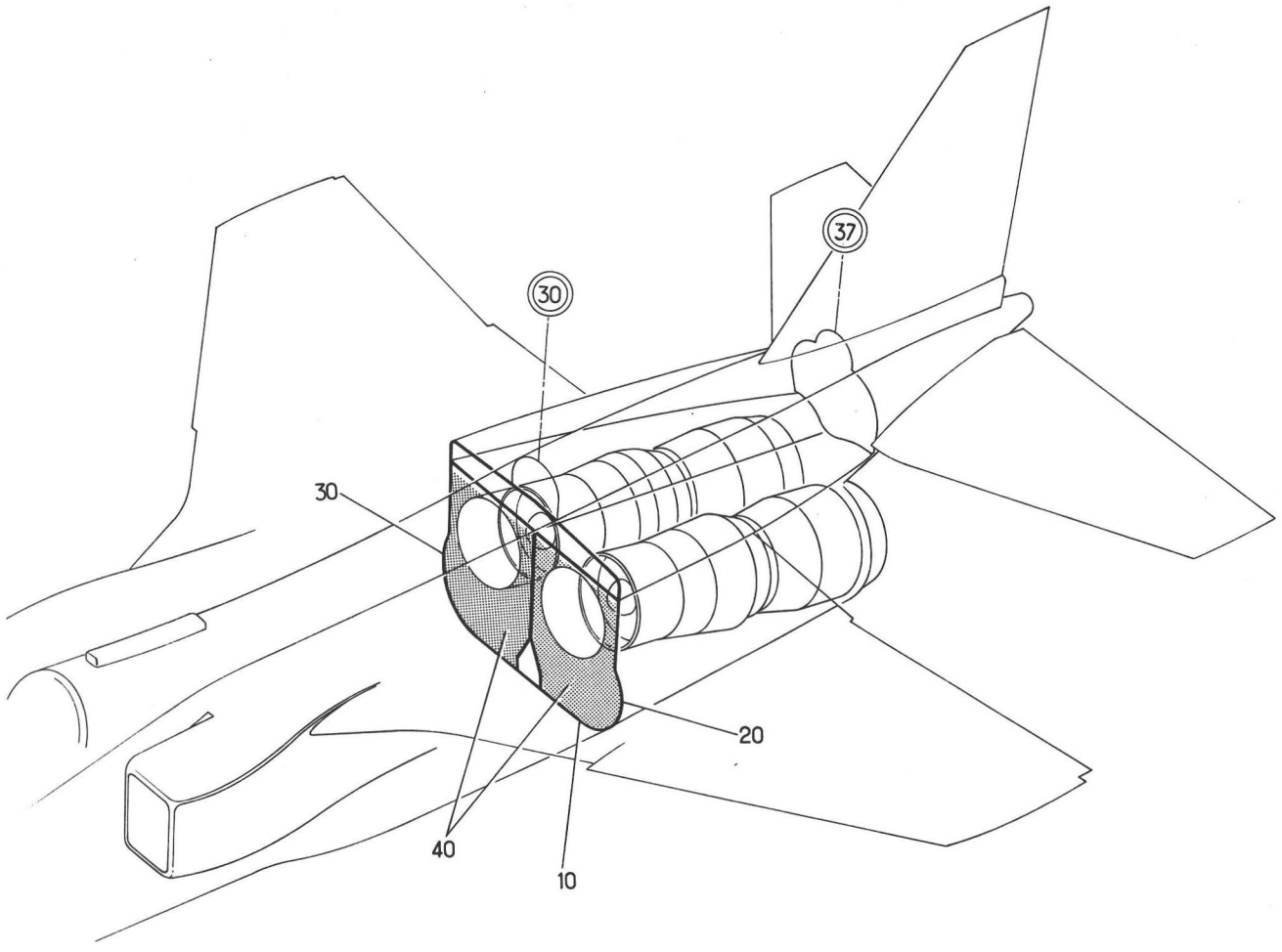

PLANCHE 01 - FUSELAGE ARRIERE

PLANCHE REPERE	REFERENCE FABRICANT	DESCRIPTION 1234567	Qté	APP.	
01-					
+001		FUSELAGE ARRIERE. . . . . (EIS 15-00-05-010)	RF		
010		.LIAISON FUSELAGE CENTRAL . . . . ETARRIERE (VOIR 15-31-01-001)	1		
020		.CLOISON PARE FEU ET RACCORDEMENT PORTE SOUTE MOTEUR (G) . . . . (VOIR 15-31-02-001)	1		R
030		.CLOISON PARE FEU ET RACCORDEMENT PORTE SOUTE MOTEUR (D) . . . . (VOIR 15-31-02-002)	1		R
040		.PROTECTION THERMIQUE A L'ARRIERE DU C30 (VOIR 15-31-02M001)	1		

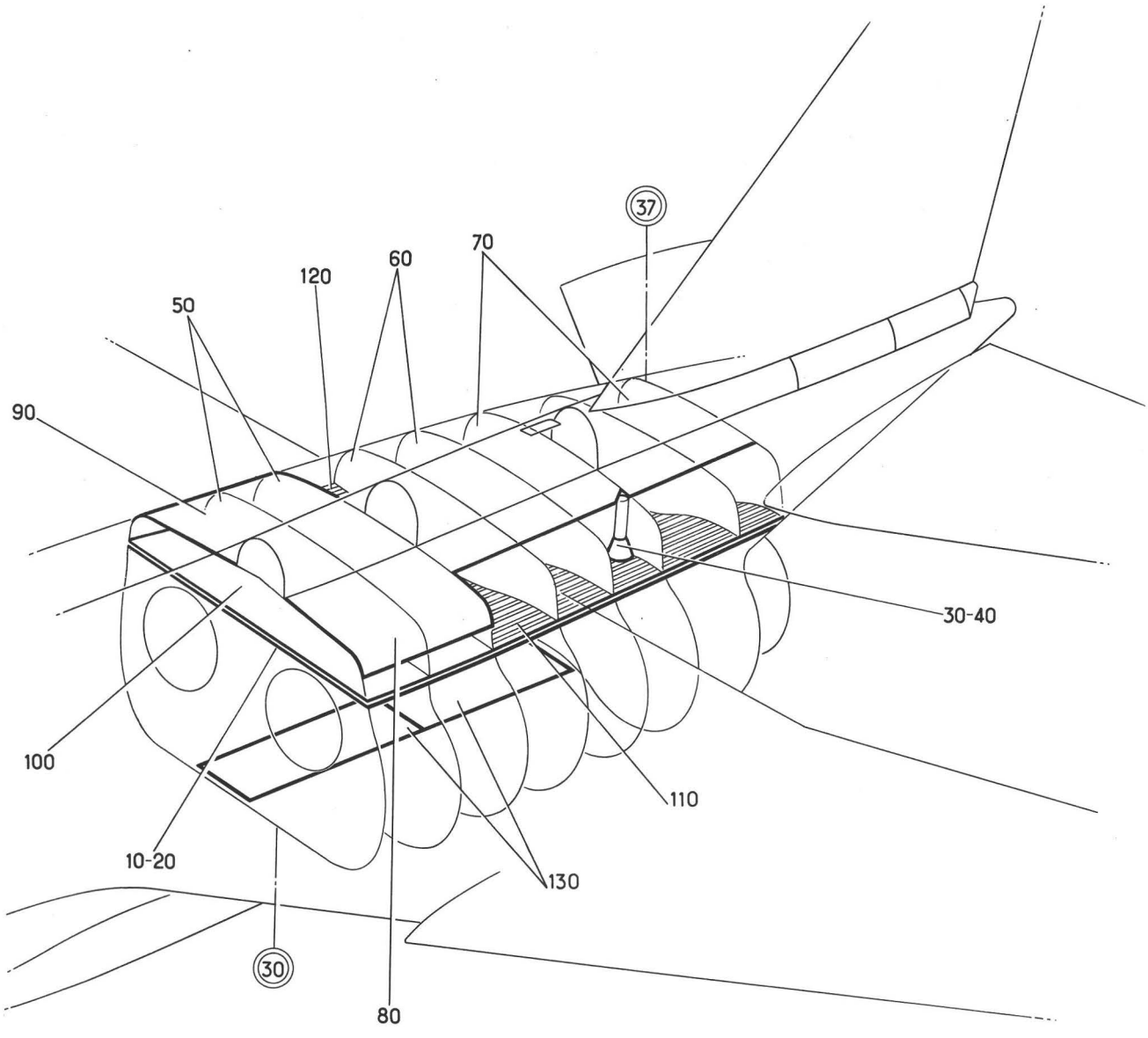

PLANCHE 02 - FUSELAGE ARRIERE

PLANCHE REPERE	REFERENCE FABRICANT	DESCRIPTION 1234567	Qté	APP.	
02-					
+001		FUSELAGE ARRIERE. . . . . (EIS 15-00-05-020)	RF	005018	
+001A		FUSELAGE ARRIERE. . . . . (EIS 15-00-05-020A)	RF	019130	
+001B		FUSELAGE ARRIERE (M1188-1235) . . (EIS 15-00-05-020B)	RF	131999	R
010		.PANNEAUX PARE FEU (G). . . . . (VOIR 15-31-03-001)	1		
020		.PANNEAUX PARE FEU (D). . . . . (VOIR 15-31-03-002)	1		
030		.ATTACHE AR REACTEUR (G). . . . . (VOIR 15-31-04-001)	1		
040		.ATTACHE AR REACTEUR (D). . . . . (VOIR 15-31-04-002)	1		
050		.CADRES 31 ET 32. . . . . (VOIR 15-31-05-001)	1	005130	
050A		.CADRES 31 ET 32 (M1188). . . . . (VOIR 15-31-05-001A)	1	131999	
060		.CADRES 33 ET 34. . . . . (VOIR 15-31-06-001)	1		
070		.CADRES 35 A 37 . . . . . (VOIR 15-31-07-001)	1		
080		.PORTES DE RESERVOIR (G). . . . . (VOIR 15-31-08-001)	1		
090		.PORTES DE RESERVOIR (D). . . . . (VOIR 15-31-08-002)	1		
100		.PLANCHER EQUIPEMENTS EQUIPE. . . (VOIR 15-31-09-001)	1		
110		.ENSEMBLE PLANCHER RESERVOIR (G). (VOIR 15-31-10-001)	1		
120		.ENSEMBLE PLANCHER RESERVOIR (D). (VOIR 15-31-10-002)	1		
130		.PORTES D'ACCES TUNNEL ET POMPE A MAIN (VOIR 15-31-11-001)	1	005018	
130A		.PORTES D'ACCES TUNNEL ET POMPE A MAIN (VOIR 15-31-11-001A)	1	019130	R
130B		.PORTES D'ACCES TUNNEL ET POMPE A MAIN (M1235) (VOIR 15-31-11-001B)	1	131999	R

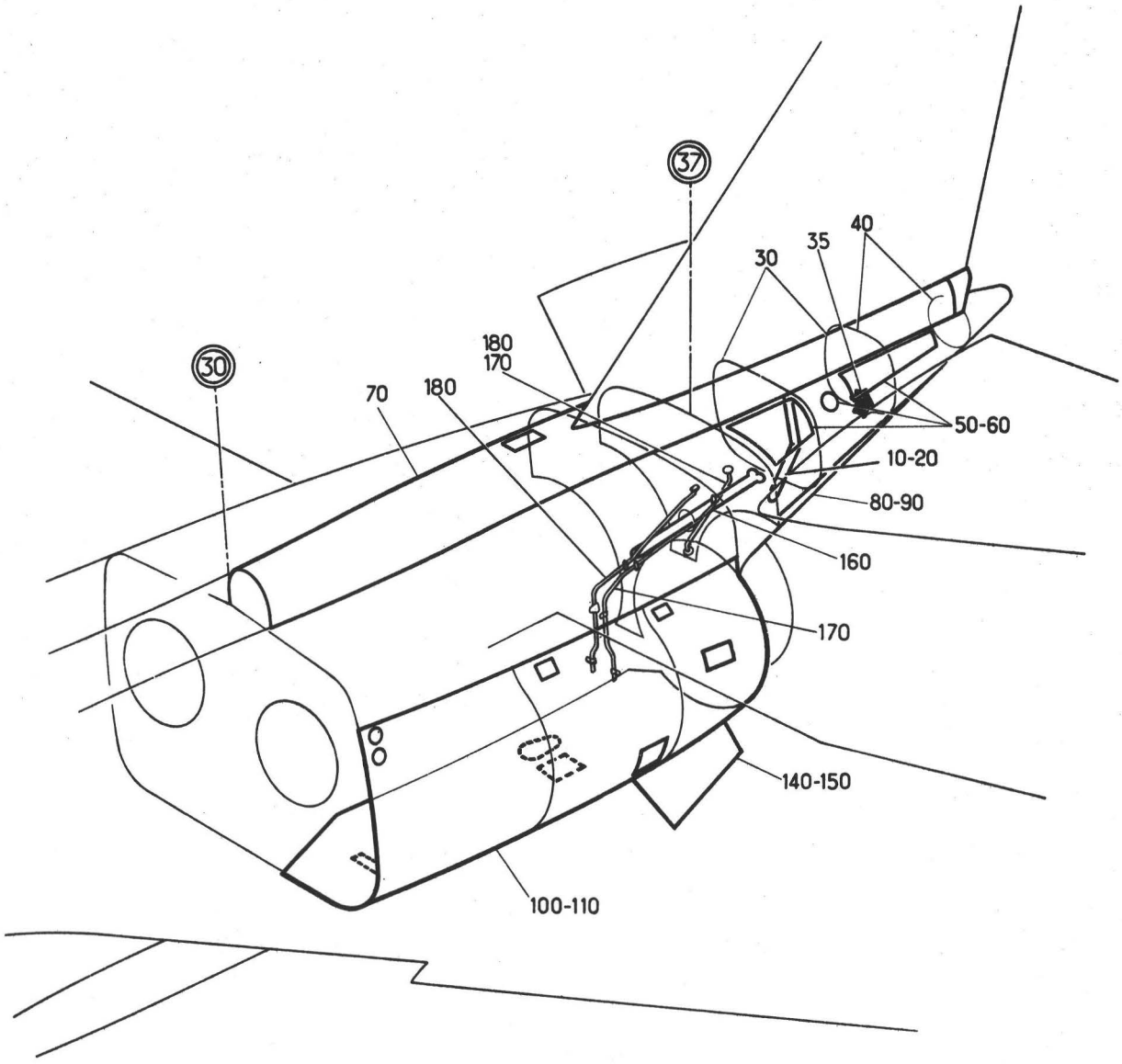

Planche 03 - FUSELAGE ARRIERE

Section : 30

Date : MARS 1986

PLANCHE REPERE	REFERENCE FABRICANT	DESCRIPTION 1234567	Qté	APP.	
03-					
001	SUPPRIME				R
001A	SUPPRIME				R
001B	SUPPRIME				R
001C	SUPPRIME				R
+001E		FUSELAGE ARRIERE. . . . . (EIS 15-00-05-030E)	RF	005016	R
+001F		FUSELAGE ARRIERE (M705) . . . . . (EIS 15-00-05-030F)	RF	017027	R
+001G		FUSELAGE ARRIERE (M458) . . . . . (EIS 15-00-05-030G)	RF	028045	R
+001H		FUSELAGE ARRIERE (M776) . . . . . (EIS 15-00-05-030H)	RF	046054	R
+001J		FUSELAGE ARRIERE (M728) . . . . . (EIS 15-00-05-030J)	RF	055130	R
+001K		FUSELAGE ARRIERE. . . . . (M1236-1259-1312) (EIS 15-00-05-030K)	RF	131999	R
010		.MONTAGE CONTREFICHE DE C37 A C38 (G)(VOIR 15-31-12-001)	1		
020		.MONTAGE CONTREFICHE DE C37 A C38 (D)(VOIR 15-31-12-002)	1		
030		.STRUCTURE ENTRE C38 ET C40 . . . (VOIR 15-31-13-001)	1	005027	
030A		.STRUCTURE ENTRE C38 ET C40 . . . (M458)(VOIR 15-31-13-001A)	1	028999	
035		.ISOLANT INTERNE A L'ARRIERE DU . C40 (VOIR 15-31-13M001)	1	005130	
035A		.ISOLANT INTERNE A L'ARRIERE DU . C40 (M1236) (VOIR 15-31-13M001A)	1	131999	
040	SUPPRIME				R
040A	SUPPRIME				R
040B		.STRUCTURE ENTRE C40 ET C42 . . . (VOIR 15-31-14-001B)	1	005016	R
040C		.STRUCTURE ENTRE C40 ET C42 . . . (VOIR 15-31-14-001C)	1	017130	R
040D		.STRUCTURE ENTRE C40 ET C42 . . . (M1312)(VOIR 15-31-14-001D)	1	131999	R
050		.PORTES DE VISITE A L'ARRIERE DU. C37 (G)(VOIR 15-31-15-001)	1	005027	
050A		.PORTES DE VISITE A L'ARRIERE DU. C37 (M458)(G) (VOIR 15-31-15-001A)	1	028999	
060		.PORTES DE VISITE A L'ARRIERE DU. C37 (D)(VOIR 15-31-15-002)	1	005027	
060A		.PORTES DE VISITE A L'ARRIERE DU. C37 (M458)(D) (VOIR 15-31-15-002A)	1	028999	
070		.CRETE A L'ARRIERE DU C30 . . . . (VOIR 15-31-16-001)	1		
080		.CARENAGE ARRIERE EQUIPE POSTE. . 11450 A POSTE 12028 (VOIR 15-31-17-001)	1		

PLANCHE REPERE	REFERENCE FABRICANT	DESCRIPTION 1234567	Qté	APP.
03-				
090		.CARENAGE ARRIERE EQUIPE ARRIERE. DU POSTE 12028 (VOIR 15-31-18-001)	1	005027
090A		.CARENAGE ARRIERE EQUIPE ARRIERE. DU POSTE 12028 (M458) (VOIR 15-31-18-001A)	1	028999
100		.INSTALLATION DE PORTES REACTEUR. (G)(VOIR 15-31-19-001)	1	005045
100A		.INSTALLATION DE PORTES REACTEUR. (M776)(G)(VOIR 15-31-19-001A)	1	046054
100B		.INSTALLATION DE PORTES REACTEUR. (M728)(G)(VOIR 15-31-19-001B)	1	055130
100C		.INSTALLATION DE PORTES REACTEUR. (M1259)(G)(VOIR 15-31-19-001C)	1	131999
110		.INSTALLATION DE PORTES REACTEUR. (D)(VOIR 15-31-19-002)	1	005045
110A		.INSTALLATION DE PORTES REACTEUR. (M776)(D)(VOIR 15-31-19-002A)	1	046054
110B		.INSTALLATION DE PORTES REACTEUR. (M728)(D)(VOIR 15-31-19-002B)	1	055130
110C		.INSTALLATION DE PORTES REACTEUR. (M1259)(D)(VOIR 15-31-19-002C)	1	131999
140		.MONTAGE QUILLE (G) . . . . . (VOIR 15-31-21-001)	1	005045
140A		.MONTAGE QUILLE (M776)(G) . . . . (VOIR 15-31-21-001A)	1	046999
150		.MONTAGE QUILLE (D) . . . . . (VOIR 15-31-21-002)	1	005045
150A		.MONTAGE QUILLE (M776)(D) . . . . (VOIR 15-31-21-002A)	1	046999
160		.ENTRETOISE LONGITUDINALE . . . . (VOIR 15-31-22-001)	1	
170		.DRAINAGE CONE ARRIERE (G). . . . (VOIR 15-31-23-001)	1	
180		.DRAINAGE CONE ARRIERE (D). . . . (VOIR 15-31-23-002)	1	

SECTION 15-31

FUSELAGE ARRIERE

(Nomenclature détaillée)

FUSELAGE
FUSELAGE ARRIERE

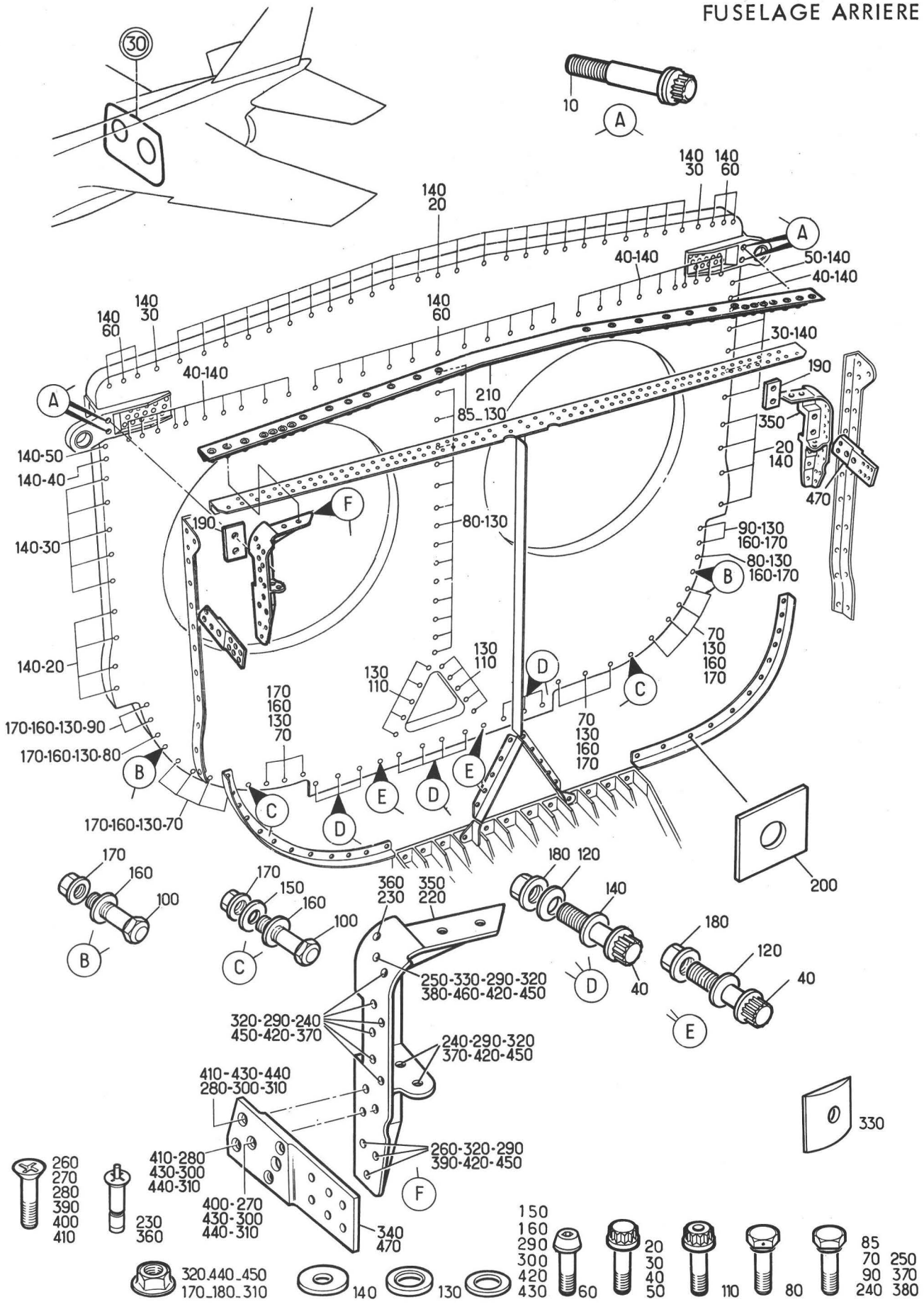

Planche 01 - LIAISON FUSELAGE CENTRAL ET ARRIERE

Section : 31

Date : OCTOBRE 1975

PLANCHE REPERE	REFERENCE FABRICANT	DESCRIPTION 1234567	Qté	APP.	
01-					
+001		LIAISON FUSELAGE CENTRAL. . . . . ETARRIERE (EIS 15-30-01-010)	RF		
010	121E20-501-00-0	.VIS CHEMISEE	KC999	4	
020	EWB26-5H8	.VIS.	U1811	33	
030	EWB26-5H10	.VIS.	U1811	12	
040	EWB26-5H12	.VIS.	U1811	34	
050	EWB26-5H16	.VIS.	U1811	2	
060	VS2306-5H12	.VIS.	K0999	17	
070	CSP118-3-4	.VIS.	K0999	14	
080	CSP118-4-5H	.VIS.	K0999	16	R
085	CSP118-4-2	.VIS.	KC999	1	R
090	CSP118-4-6	.VIS.	K0999	4	
100	121E20-51C-02-0	.VIS SPECIALE	KC999	4	
110	A228E5	.VIS.	KC195	10	
120	121E2C-51C-01-0	.RONDELLE SPHERIQUE	K0999	12	
130	MS20002C4	.RONDELLE	96906	45	R
140	V63014W07-16-10 CC	.RONDELLE PLATE	KC999	96	
150	AN960-416	.RONDELLE	88044	2	
160	SP125E	.RONDELLE	KC195	24	
170	AS86C0E	.ECROU.	U1653	24	
180	AS8600G	.ECROU.	U1653	12	
190	121E20-510-04-0	.CALE	KC999	2	R
200	BACM58	.CALE LAMINEE	K0999	SB	
210	121E24-011-00-0	.EQUERRE DE BORDURE EQUIPEE	KC999	1	
220	121E24-010-01-1 3-000	.FERRURE D'ANGLE (G). . . .	K0999	1	
230	AGS3818-0605	.....RIVET JO-BOLT	U1653	1	R
240	CSP118-4-3	.....VIS	K0999	8	
250	CSP118-4-4	.....VIS	K0999	1	
260	CSP123-4-4	.....VIS	KC999	3	
270	CSP124-3-5	.....VIS	K0999	1	
280	CSP124-3-4	.....VIS	KC999	2	
290	SP124E	.....RONDELLE.	KC195	12	
300	AN960PD10	.....RONDELLE.	88044	3	
310	AS8600D	.....ECROU	U1653	3	R
320	AS8600E	.....ECROU	U1653	12	
330	121E24-010-05-0	.GARNITURE.	K0999	1	
340	121E24-010-03-1 3-000	.PIECE EXTENTION (G). . . .	KC999	1	
350	121E24-C10-01-2 3-000	.FERRURE D'ANGLE (D). . . .	K0999	1	
360	AGS3818-0605	.....RIVET JO-BOLT	U1653	1	R
370	CSP118-4-3	.....VIS	K0999	8	
380	CSP118-4-4	.....VIS	K0999	1	
390	CSP123-4-4	.....VIS	K0999	3	
400	CSP124-3-5	.....VIS	K0999	1	
410	CSP124-3-4	.....VIS	KC999	2	
420	SP124E	.....RONDELLE.	KC195	12	
430	AN960PD10	.....RONDELLE.	88044	3	
440	AS8600D	.....ECROU	U1653	3	R
450	AS8600E	.....ECROU	U1653	12	
460	121E24-010-05-0	.GARNITURE.	KC999	1	
470	121E24-010-03-2 3-000	.PIECE EXTENSION (D). . . .	KC999	1	

FUSELAGE
FUSELAGE ARRIERE

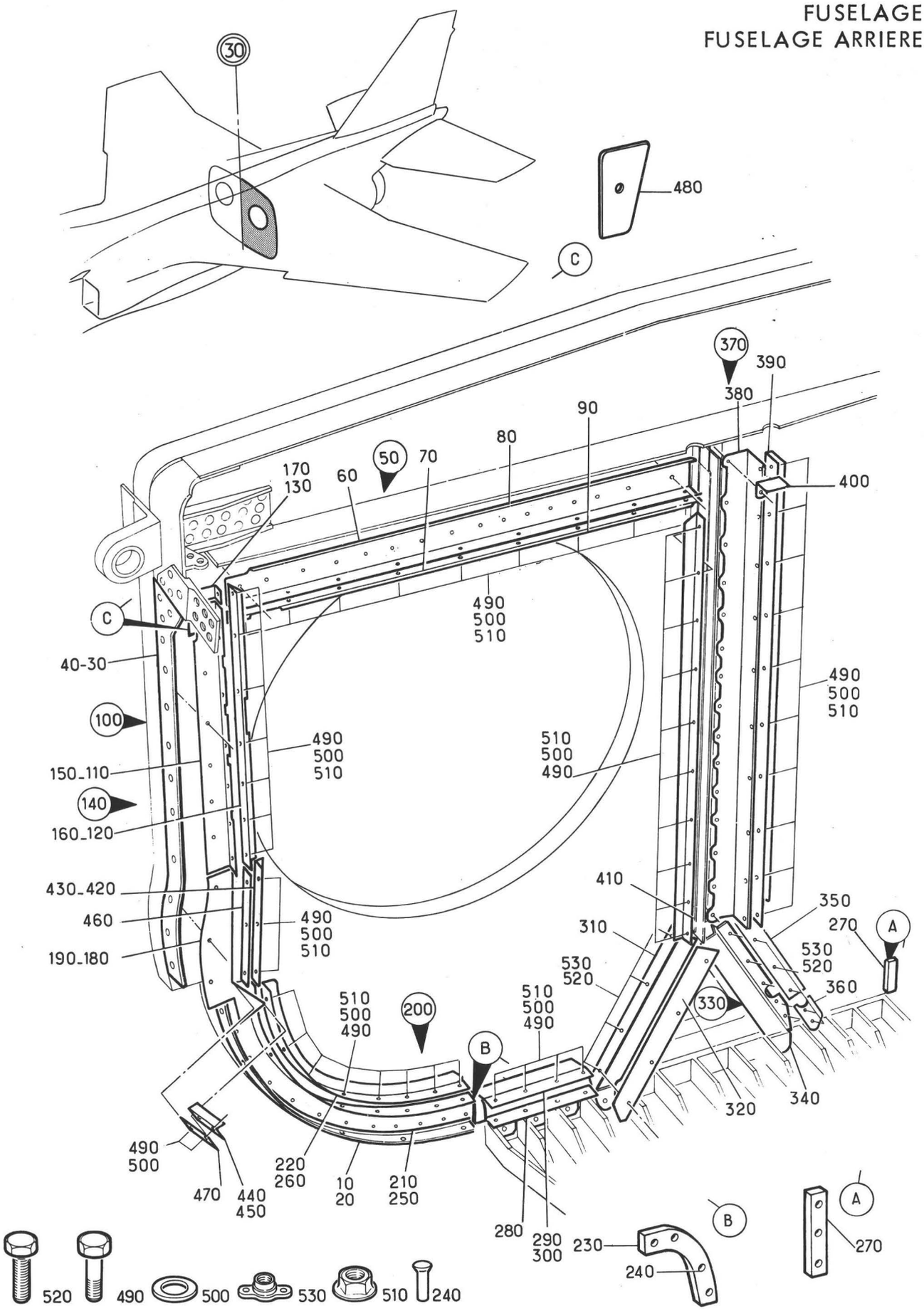

Planche 02 - CLOISON PARE-FEU
ET RACCORDEMENT PORTE SOUTE MOTEUR GAUCHE ET DROIT

Section : 31

Date : OCTOBRE 1975

PLANCHE REPERE	REFERENCE FABRICANT	DESCRIPTION 1234567	Qté	APP.	
02-					
+001		CLOISON PARE FEU ET RACCORDEMENT. PORTE SOUTE MOTEUR (G). . . . . (EIS 15-30-01-020)	RF		R
+002		CLOISON PARE FEU ET RACCORDEMENT. PORTE SOUTE MOTEUR (D). . . . . (EIS 15-30-01-030)	RF		R
010	121E20-511-01-1	.EQUERRE (G). KC999	1		
020	121E20-511-01-2	.EQUERRE (D). KC999	1		
030	121E20-511-02-1 3-000	.EQUERRE (G)(L) KC999	1		R
040	121E20-511-02-2 3-000	.EQUERRE (D)(L) KC999	1		R
050	121E20-512-20-0 7-000	.ENSEMBLE EQUERRE (G)(L). . KC999	1		R
060	121E20-512-01-C	..EQUERRE (G) KC999	1		R
070	121E20-512-20-0	..EQUERRE (G) KC999	1		R
080	121E20-512-02-0	.EQUERRE (D). KC999	1		R
090	121E20-512-21-0	.EQUERRE (D). KC999	1		R
100	121E20-512-22-1 7-000	.ENSEMBLE EQUERRE (G)(L). . KC999	1		R
110	121E20-512-03-1	..EQUERRE (G) KC999	1		R
120	121E20-512-22-1	..EQUERRE (G) KC999	1		R
130	121E20-512-32-1	..EQUERRE (G) KC999	1		R
140	121E20-512-22-2 7-000	.ENSEMBLE EQUERRE (D)(L). . KC999	1		R
150	121E20-512-03-2	..EQUERRE (D) KC999	1		R
160	121E20-512-22-2	..EQUERRE (D) KC999	1		R
170	121E20-512-32-2	..EQUERRE (D) KC999	1		R
180	121E20-512-04-1	.EQUERRE (G). KC999	1		R
190	121E20-512-04-2	.EQUERRE (D). KC999	1		R
200	121E20-512-07-0 7-000	.ENSEMBLE EQUERRE (G)(L). . KC999	1		R
210	121E20-512-07-0	..EQUERRE (G) KC999	1		R
220	121E20-512-17-0	..EQUERRE (G) KC999	1		R
230	121E20-512-41-C	..GARNITURE (G) KC999	1		R
240	SP88-4	..RIVET (G) KC195	4		R
250	121E20-512-08-0	.EQUERRE (D). KC999	1		R
260	121E20-512-19-0	.EQUERRE (D). KC999	1		R
270	121E20-512-06-0	.EQUERRE (D). KC999	1		R
280	121E20-512-09-0	.EQUERRE. KC999	1		R
290	121E20-512-26-1	.EQUERRE (G). KC999	1		
300	121E20-512-26-2	.EQUERRE (D). KC999	1		
310	121E20-512-12-C	.EQUERRE (G). KC999	1		R
320	121E20-512-37-0 3-000	.PLAQUE (G)(L). KC999	1		R
330	121E20-512-31-C 7-000	.ENSEMBLE EQUERRE (D)(L). . KC999	1		R
340	121E20-512-31-0	..PLAQUE (D). KC999	1		R
350	121E20-512-38-0	..EQUERRE (D) KC999	1		R
360	121E20-512-40-0	..PLAQUE (D). KC999	1		R
370	121E20-512-14-0 7-000	.ENSEMBLE EQUERRE (D)(L). . KC999	1		R
380	121E20-512-14-0	..EQUERRE (D) KC999	1		R
390	121E20-512-15-C	..EQUERRE (D) KC999	1		R

PLANCHE REPERE	REFERENCE FABRICANT	DESCRIPTION 1234567	Qté	APP.	
02-					
400	121E20-512-18-0	.PATTE DE FIXATION (D). . . KC999	1		R
410	121E20-512-16-0	.EQUERRE (G). KC999	1		R
420	121E20-512-23-1	.EQUERRE (G). KC999	1		R
430	121E20-512-23-2	.EQUERRE (D). KC999	1		R
440	121E20-512-42-0	.EQUERRE (G). KC999	1		R
450	121E20-512-43-0	.EQUERRE (D). KC999	1		R
460	121E20-512-27-0	.EQUERRE. KC999	1		R
470	121E20-512-33-0	.EQUERRE. KC999	1		R
480	121E20-512-34-0 3-000	.CALE (L) KC999	1		R
490	CSP118-3-1	.VIS. KC999	86		R
500	AN960C10L	.RONDELLE 88044	172		R
510	AS86CCD	.ECROU. U1653	86		R
520	CSP100-C8-5	.VIS. KC999	9		R
530	CSP115-08	.ECROU A RIVER. KC999	8		R

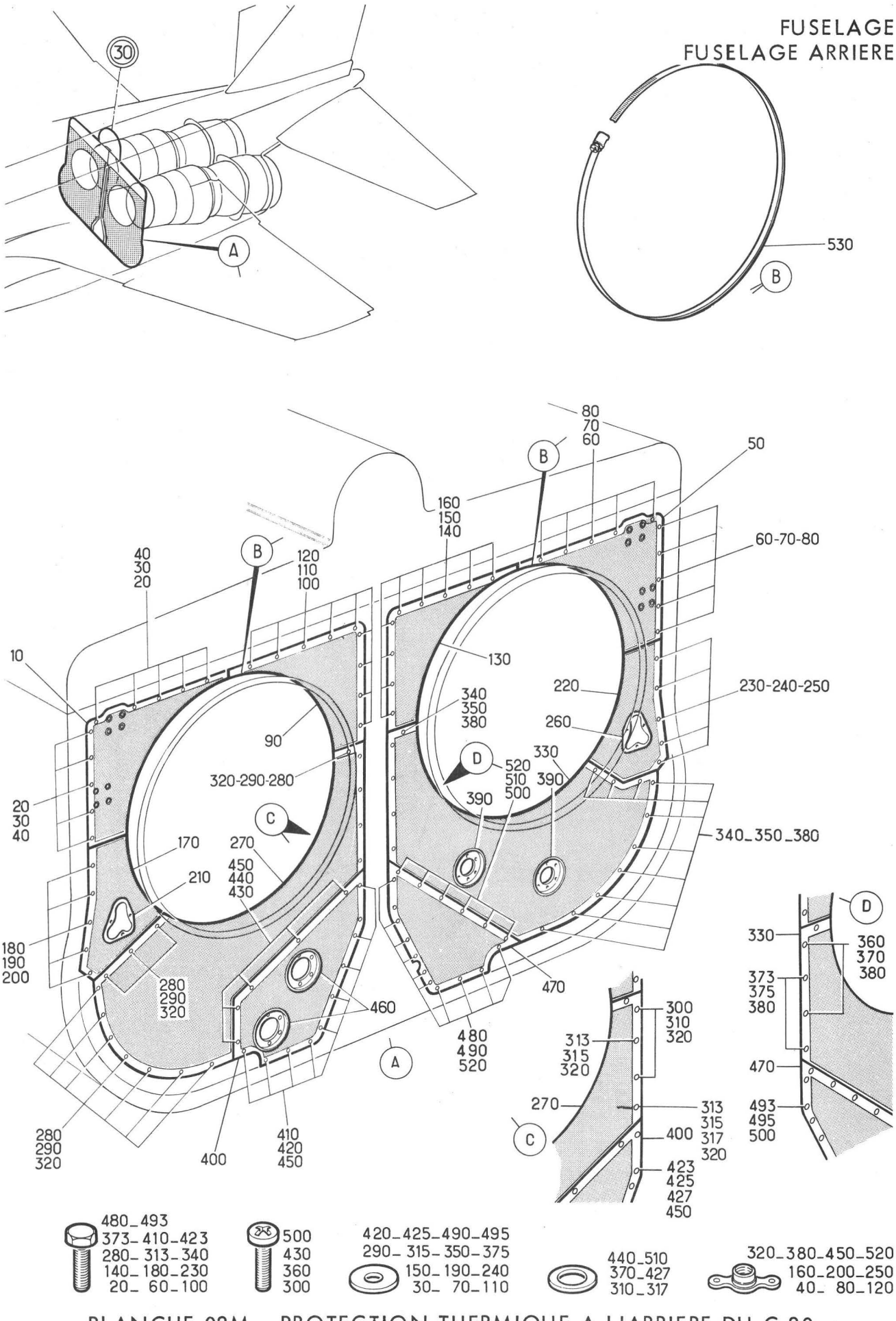

PLANCHE 02M - PROTECTION THERMIQUE A L'ARRIERE DU C 30

Section : 31

Date : FEVRIER 1983

PLANCHE REPERE	REFERENCE FABRICANT	DESCRIPTION 1 2 3 4 5 6 7	Qté	APP.	
02M					
+001		PROTECTION THERMIQUE A L'ARRIERE. DU C30 (EIS 15-30-01-040)	RF		
010	M10AL0101-010	.BOUCLIER THERMIQUE (G) . . F6184	1		
020	CSP100-08-06	......VIS K0999	10		
030	AJ4303C8	......RONDELLE. F0300	10		
040	G508K	......ECROU A RIVER F0224	RF		
050	M10AL0101-070	.BOUCLIER THERMIQUE (D) . . F6184	1		
060	CSP100-08-06	......VIS K0999	10		
070	AJ4303C8	......RONDELLE. F0300	10		
080	G508K	......ECROU A RIVER F0224	10		
090	M10AL0101-020	.BOUCLIER THERMIQUE (G) . . F6184	1		
100	CSP100-08-06	......VIS K0999	9		
110	AJ4303C8	......RONDELLE. F0300	9		
120	G508K	......ECROU A RIVER F0224	9		
130	M10AL0101-060	.BOUCLIER THERMIQUE (D) . . F6184	1		
140	CSP100-08-06	......VIS K0999	9		
150	AJ4303C8	......RONDELLE. F0300	9		
160	G508K	......ECROU A RIVER F0224	9		
170	M10AL0101-030	.BOUCLIER THERMIQUE (G) . . F6184	1		
180	CSP100-08-06	......VIS K0999	5		
190	AJ4303C8	......RONDELLE. F0300	5		
200	G508K	......ECROU A RIVER F0224	5		
210	M10AL0101-031	..BOUCLIER THERMIQUE (G). . F6184	1		
220	M10AL0101-080	.BOUCLIER THERMIQUE (D) . . F6184	1		
230	CSP100-08-06	......VIS K0999	5		
240	AJ4303C8	......RONDELLE. F0300	5		
250	G508K	......ECROU A RIVER F0224	5		
260	M10AL0101-081	..BOUCLIER THERMIQUE (D). . F6184	1		
270	M10AL0101-040	.BOUCLIER THERMIQUE (G) . . F6184	1		
280	CSP100-08-06	......VIS K0999	11		
290	AJ4303C8	......RONDELLE. F0300	11		
300	NAS1100C08-6	......VIS 80205	2		
310	AN960C8L	......RONDELLE. 88044	2		
313	CSP100-08-8	......VIS K0999	2		
315	AJ4303C8	......RONDELLE. F0300	2		
317	SP15C	......RONDELLE. K0195	1		R
320	G508K	......ECROU A RIVER F0224	15		
330	M10AL0101-090	.BOUCLIER THERMIQUE (D) . . F6184	1		
340	CSP100-08-06	......VIS K0999	11		
350	AJ4303C8	......RONDELLE. F0300	11		
360	NAS1100C08-6	......VIS 80205	2		
370	AN960C8L	......RONDELLE. 88044	2		
373	CSP100-08-8	......VIS K0999	2		
375	AJ4303C8	......RONDELLE. F0300	2		
380	G508K	......ECROU A RIVER F0224	21		
390	M10AL0101-051	..BOUCLIER THERMIQUE (D). . F6184	2		
400	M10AL0101-050	.BOUCLIER THERMIQUE (G) . . F6184	1		
410	CSP100-08-06	......VIS K0999	9		
420	AJ4303C8	......RONDELLE. F0300	9		
423	CSP100-08-8	......VIS K0999	1		
425	AJ4303C8	......RONDELLE. F0300	1		
427	SP15C	......RONDELLE. K0195	1		R
430	NAS1100C08-6	......VIS 80205	5		
440	AN960C8L	......RONDELLE. 88044	5		

PLANCHE REPERE	REFERENCE FABRICANT	DESCRIPTION 1 2 3 4 5 6 7	Qté	APP.
02M				
450	G508K	......ECROU A RIVER F0224	15	
460	M10AL0101-051	..BOUCLIER THERMIQUE (G). . F6184	2	
470	M10AL0101-100	.BOUCLIER THERMIQUE (D) . . F6184	1	
480	CSP100-08-06	......VIS K0999	10	
490	AJ4303C8	......RONDELLE. F0300	10	
493	CSP100-08-8	......VIS K0999	1	
495	AJ4303C8	......RONDELLE. F0300	1	
500	NAS1100C08-6	......VIS 80205	6	
510	AN960C8L	......RONDELLE. 88044	6	
520	G508K	......ECROU A RIVER F0224	17	
530	220-090-13906	.COLLIER. F0215	2	

FUSELAGE
FUSELAGE ARRIERE

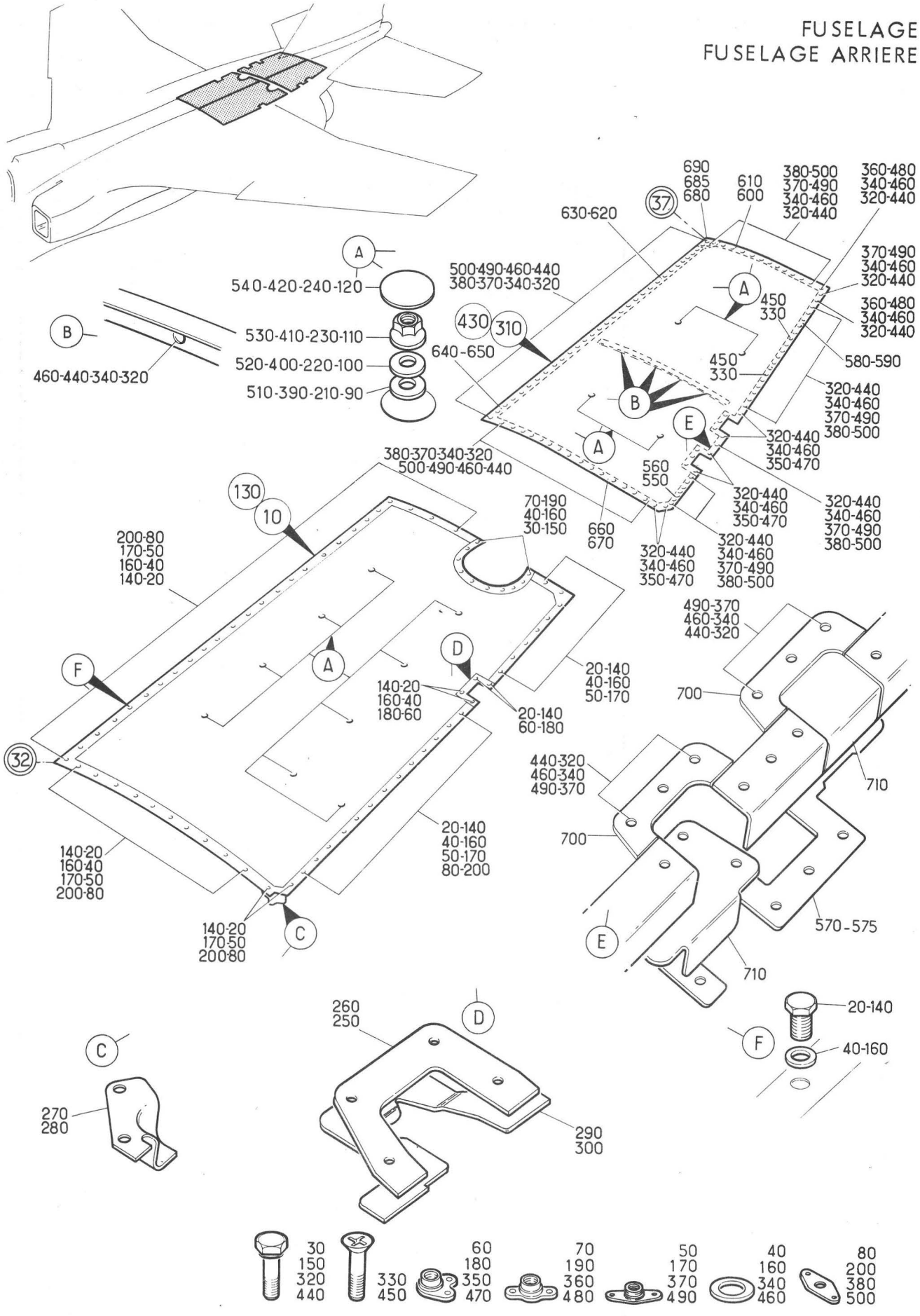

Planche 03 - PANNEAUX PARE-FEU GAUCHE ET DROIT

Section : 31

Date : DECEMBRE 1978

PLANCHE REPERE	REFERENCE FABRICANT	DESCRIPTION 1234567	Qté	APP.	
03-					
+001		PANNEAUX PARE FEU (G) . . . . . (EIS 15-30-02-010)	RF		
+002		PANNEAUX PARE FEU (D) . . . . . (EIS 15-30-02-020)	RF		
010	121E24-284-01-0	.PANNEAU AV (G) KC999	1		
020	121E24-279-04-0	.....VIS SPECIALE (G). . . K0999	63		
030	CSP118-3-1	.....VIS (G) KC999	10		
040	AN960-10L	.....RONDELLE (G). 88044	69		
050	AS28004D	.....ECROU A RIVER (G) . . U1653	60		
060	CSP116-3	.....ECROU A RIVER (G) . . KC999	4		
070	CSP115-3	.....ECROU A RIVER (G) . . K0999	10		
080	NAS463W10M	.....GARNITURE (G) 80205	52		
090	121E24-281-05-0	.....RONDELLE (G). KC999	9		
100	V63014W10-15-05 10	.....RONDELLE (G). K0999	9		
110	AS8600D	.....ECROU (G) U1653	9		R
120	121E24-281-06-0	.....DISQUE (G). K0999	9		
130	121E24-284-02-0	.PANNEAU AV (D) KC999	1		
140	121E24-279-04-0	.....VIS SPECIALE (D). . . KC999	63		
150	CSP118-3-1	.....VIS (D) K0999	10		
160	AN960-10L	.....RONDELLE (D). 88044	69		
170	AS28004D	.....ECROU A RIVER (D) . . U1653	60		
180	CSP116-3	.....ECROU A RIVER (D) . . K0999	4		
190	CSP115-3	.....ECROU A RIVER (D) . . KC999	10		
200	NAS463W10M	.....GARNITURE (D) 8C205	52		
210	121E24-281-05-0	.....RONDELLE (D). K0999	9		
220	V63014W10-15-05 10	.....RONDELLE (D). KC999	9		
230	AS8600D	.....ECROU (D) U1653	9		R
240	121E24-281-06-0	.....DISQUE (D). KC999	9		
250	121E24-281-09-1	.PANNEAU PARE-FEU (G) . . . KC999	1		
260	121E24-281-09-2	.PANNEAU PARE-FEU (D) . . . K0999	1		
270	121E24-281-08-1	.PANNEAU PARE-FEU (G) . . . KC999	1		
280	121E24-281-08-2	.PANNEAU PARE-FEU (D) . . . K0999	1		
290	121E24-278-10-1 3-000	.PLAQUE D'ETANCHEITE (G)(L) KC999	1		R
300	121E24-278-10-2 3-000	.PLAQUE D'ETANCHEITE (D)(L) KC999	1		R
310	121E24-283-03-1	.PANNEAU AR (G) KC999	1		
320	CSP118-3-1	.....VIS (G) K0999	102		
330	CSP124-3-2	.....VIS (G) KC999	2		R
340	AN960-10L	.....RONDELLE (G). 88044	101		
350	CSP116-3	.....ECROU A RIVER (G) . . K0999	6		
360	CSP115-3	.....ECROU A RIVER (G) . . KC999	2		
370	AS28004D	.....ECROU A RIVER (G) . . U1653	89		
380	NAS463W10M	.....GARNITURE (G) 80205	82		
390	121E24-281-05-0	.....RONDELLE (G). KC999	4		
400	V63014W10-15-05 10	.....RONDELLE (G). K0999	4		
410	AS8600D	.....ECROU (G) U1653	8		R
420	121E24-281-06-0	.....DISQUE (G). K0999	4		
430	121E24-283-03-2	.PANNEAU AR (D) KC999	1		
440	CSP118-3-1	.....VIS (D) KC999	102		
450	CSP124-3-2	.....VIS (D) K0999	2		R

PLANCHE REPERE	REFERENCE FABRICANT	DESCRIPTION 1234567	Qté	APP.
03-				
460	AN960-10L	......RONDELLE (D). 88044	101	
470	CSP116-3	......ECROU A RIVER (D) . . K0999	6	
480	CSP115-3	......ECROU A RIVER (D) . . K0999	2	
490	AS28004D	......ECROU A RIVER (D) . . U1653	89	
500	NAS463W10M	......GARNITURE (D) 80205	82	
510	121E24-281-05-0	......RONDELLE (D). K0999	4	
520	V63014W10-15-05 10	......RONDELLE (D). K0999	4	
530	AS8600D	......ECROU (D) U1653	8	
540	121E24-281-06-0	......DISQUE (D). K0999	4	
550	121E24-281-12-1	.BANDE RENFORT (G). K0999	1	
560	121E24-281-12-2	.BANDE RENFORT (D). K0999	1	
570	121E24-281-29-0 3-000	.BANDE RENFORT (G). K0999	1	
575	121E24-281-29-0 3-001	.BANDE RENFORT (D). K0999	1	
580	121E24-281-13-1	.BANDE RENFORT (G). K0999	1	
590	121E24-281-13-2	.BANDE RENFORT (D). K0999	1	
600	121E24-281-14-1	.BANDE RENFORT (G). K0999	1	
610	121E24-281-14-2	.BANDE RENFORT (D). K0999	1	
620	121E24-281-15-1	.BANDE RENFORT (G). K0999	1	
630	121E24-281-15-2	.BANDE RENFORT (D). K0999	1	
640	121E24-281-16-1	.BANDE RENFORT (G). K0999	1	
650	121E24-281-16-2	.BANDE RENFORT (D). K0999	1	
660	121E24-281-17-1	.BANDE RENFORT (G). K0999	1	
670	121E24-281-17-2	.BANDE RENFORT (D). K0999	1	
680	121E24-281-25-0 3-000	.BANDE RENFORT (G). K0999	1	
685	121E24-281-25-0 3-001	.BANDE RENFORT (D). K0999	1	
690	121E24-281-36-0	.BANDE RENFORT. K0999	1	R
700	121E24-280-35-0	.BANDE RENFORT. K0999	2	
710	121E24-280-10-0	.PANNEAU PARE-FEU K0999	2	

FUSELAGE
FUSELAGE ARRIERE

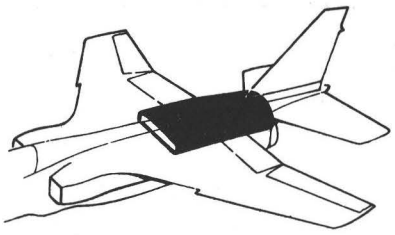

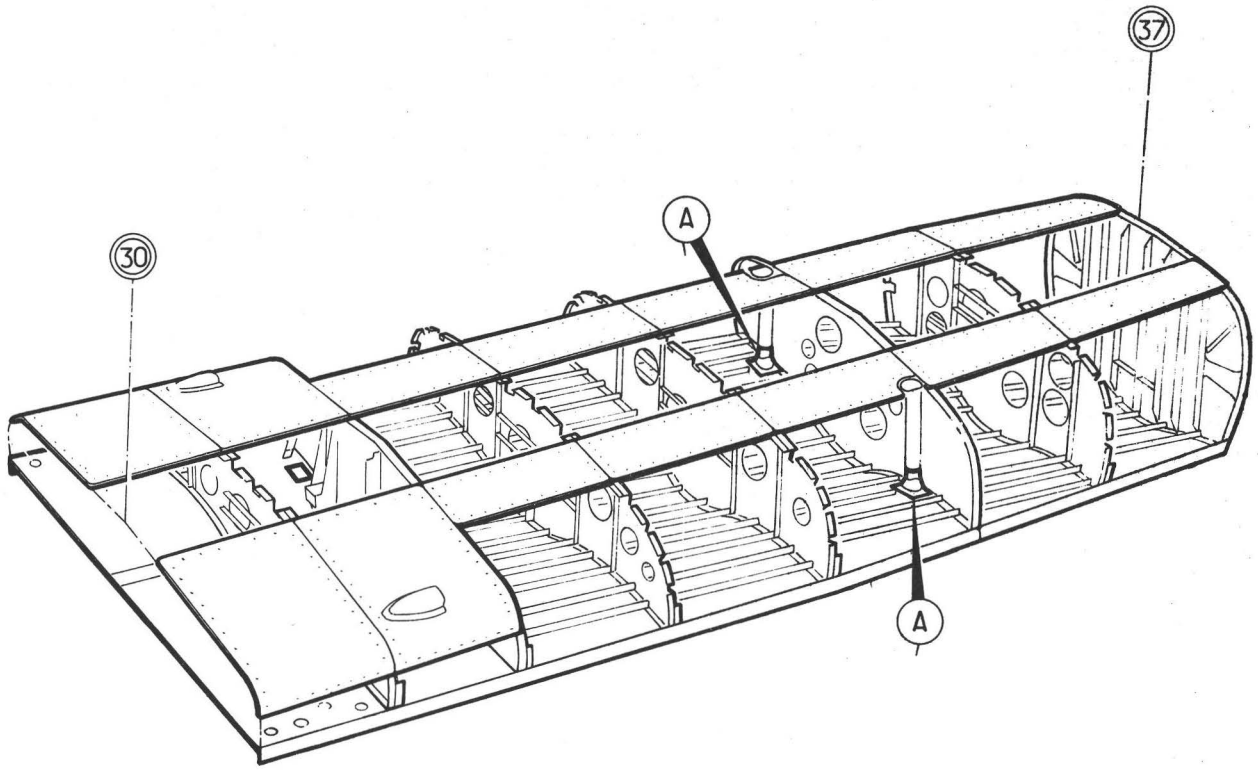

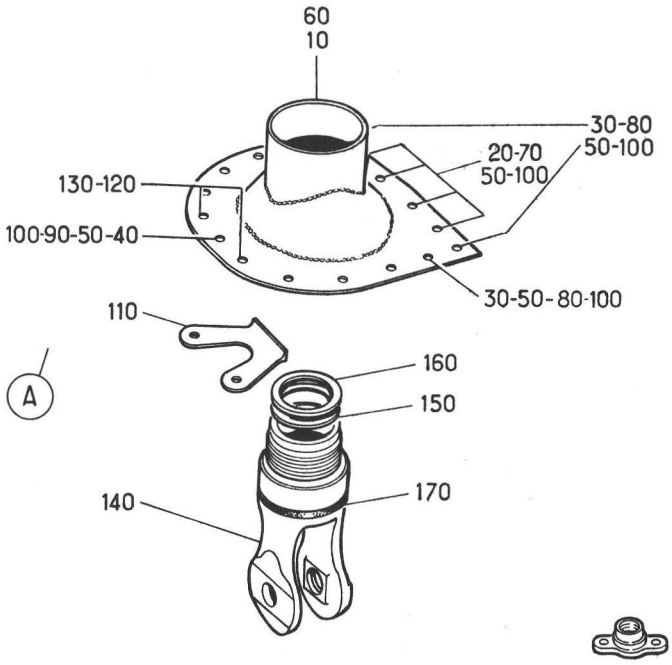

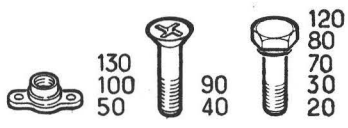

PLANCHE 04 - ATTACHE ARRIERE REACTEUR GAUCHE ET DROIT

Section : 31

Date : NOVEMBRE 1973

PLANCHE REPERE	REFERENCE FABRICANT	DESCRIPTION 1234567	Qté	APP.	
04-					
+001		ATTACHE AR REACTEUR (G) . . . . . (EIS 15-30-02-030)	RF		
+002		ATTACHE AR REACTEUR (D) . . . . . (EIS 15-30-02-040)	RF		
010	121E24-287-0C-13-000	.CARENAGE D'ETANCHEITE (G). K0999	1		
020	CSP118-3-1	......VIS (G) K0999	4		
030	CSP118-3-2	......VIS (G) K0999	10		
040	CSP124-3-2	......VIS (G) K0999	1		
050	CSP115-3	......ECROU A RIVER (G) . . K0999	15		
060	121E24-287-00-23-000	.CARENAGE D'ETANCHEITE (D). K0999	1		
070	CSP118-3-1	......VIS (D) K0999	4		
080	CSP118-3-2	......VIS (D) K0999	10		
090	CSP124-3-2	......VIS (D) K0999	1		
100	CSP115-3	......ECROU A RIVER (D) . . K0999	15		
110	121E24-285-01-03-000	.ARRET (L). K0999	1		R
120	CSP118-3-3	......VIS K0999	2		
130	CSP115-3	......ECROU A RIVER K0999	2		
140	121E24-225-09-0	.PATTE. K0999	1		
150	121E24-225-11-0	.GARNITURE. K0999	1		
160	121E24-225-24-0	.GARNITURE. K0999	1		
170	PC1875 OU	.JOINT TORIQUE. K0977	1		
170A	CSP4HF225	.JOINT TORIQUE. K0999	1		R

FUSELAGE
FUSELAGE ARRIERE

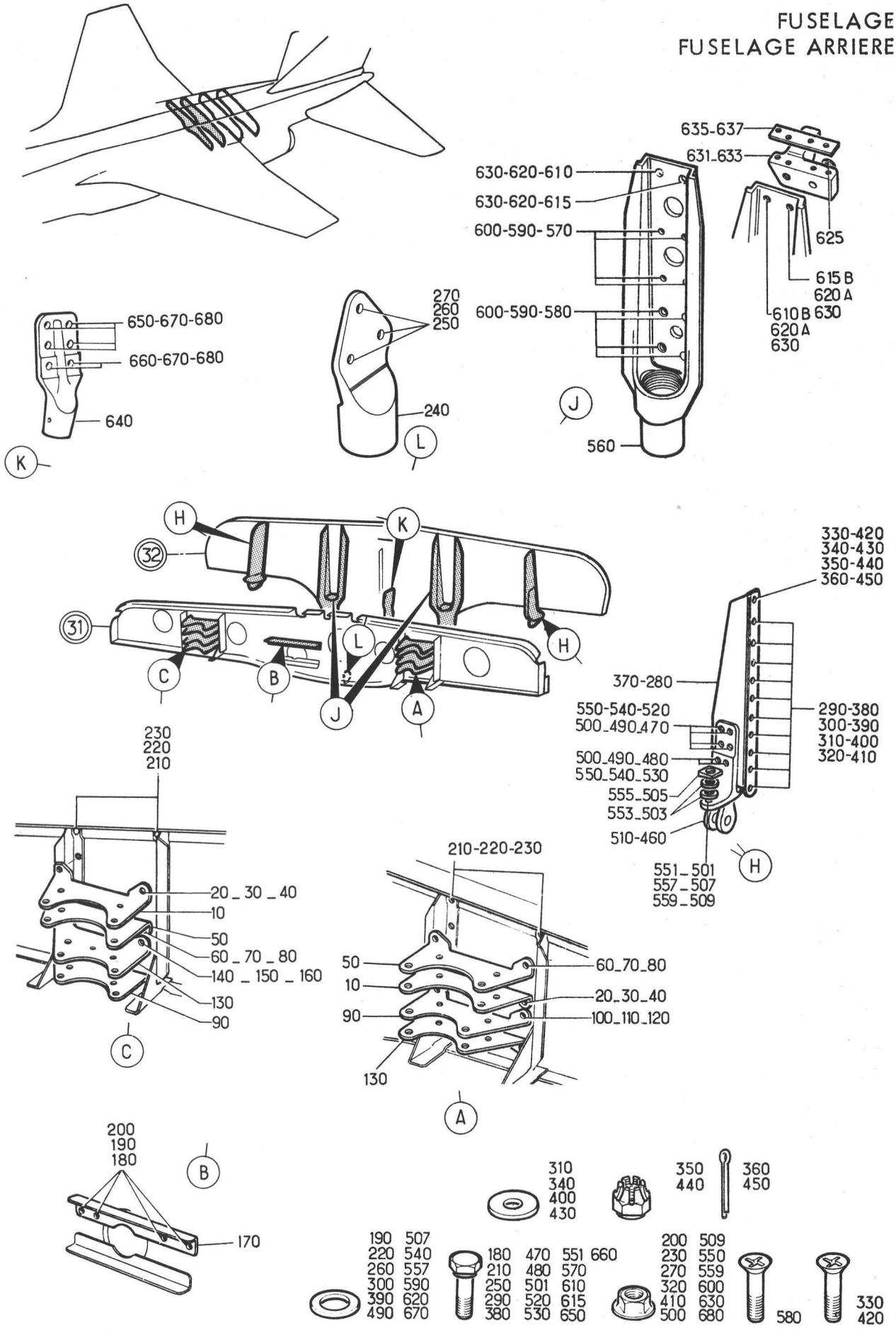

Planche 05 - CADRES 31 ET 32

Section : 31

Date : MARS 1985

PLANCHE REPERE	REFERENCE FABRICANT	DESCRIPTION 1234567	Qté	APP.
05-				
+001		CADRES 31 ET 32 . . . . . RF		005130 R
		(EIS 15-30-02-050)		
+001A		CADRES 31 ET 32 (M1188) . . . . . RF		131999 R
		(EIS 15-30-02-050A)		
010	121E75-601-05-1	.SUPPORT. K0999	RF	
020	CSP118-3-3	......VIS K0999	RF	
030	AN960-10L	......RONDELLE. 88044	RF	
040	AS8600D	......ECROU U1653	RF	
050	121E75-601-05-2	.SUPPORT. K0999	RF	
060	CSP118-3-3	......VIS K0999	RF	
070	AN960-10L	......RONDELLE. 88044	RF	
080	AS8600D	......ECROU U1653	RF	
090	121E75-786-00-0	.SUPPORT. K0999	RF	
100	CSP118-3-3	......VIS K0999	RF	
110	AN960-10L	......RONDELLE. 88044	RF	
120	AS8600D	......ECROU U1653	RF	
130	121E75-601-04-1	.SUPPORT. K0999	RF	
140	CSP118-3-3	......VIS K0999	RF	
150	AN960-10L	......RONDELLE. 88044	RF	
160	AS8600D	......ECROU U1653	RF	
170	121E52-701-03-0	.SUPPORT. K0999	1	
180	CSP118-3-2	......VIS K0999	4	
190	AN960-10L	......RONDELLE. 88044	4	
200	AS8600D	......ECROU U1653	4	
210	CSP118-3-4	.VIS. K0999	4	
220	AN960-10L	.RONDELLE 88044	4	
230	AS8600D	.ECROU. U1653	4	
240	121E24-215-09-0	.SUPPORT. K0999	1	
	OU			
240A	121E24-215-22-0	.SUPPORT. K0999	1	
250	CSP118-3-3	......VIS K0999	3	
260	SP125D	......RONDELLE. K0195	3	
270	AS8600D	......ECROU U1653	3	
280	121E24-210-16-2	.SUPPORT (G). K0999	1	
290	CSP118-3-4	......VIS K0999	10	
300	SP124D	......RONDELLE. K0195	10	
310	EEAS330D18	......RONDELLE. K0999	10	
320	AS8600D	......ECROU U1653	10	
330	CSP123-4-4D	......VIS K0999	1	
340	EEAS330E18	......RONDELLE. K0999	1	
350	AN310-4	......ECROU HEXAGONAL A CRENEAUX.	1	
		88044		
360	SP90C5	......GOUPILLE FENDUE . . . K0195	1	
370	121E24-210-16-1	.SUPPORT (D). K0999	1	
380	CSP118-3-4	......VIS K0999	10	
390	SP124D	......RONDELLE. K0195	10	
400	EEAS330D18	......RONDELLE. K0999	10	
410	AS8600D	......ECROU U1653	10	
420	CSP123-4-4D	......VIS K0999	1	
430	EEAS330E18	......RONDELLE. K0999	1	
440	AN310-4	......ECROU HEXAGONAL A CRENEAUX.	1	
		88044		
450	SP90C5	......GOUPILLE FENDUE . . . K0195	1	

PLANCHE REPERE	REFERENCE FABRICANT	DESCRIPTION 1234567	Qté	APP.
05-				
460	121E24-210-04-1	.SUPPORT (D). K0999	1	
	OU			
460A	121E24-210-06-1	.SUPPORT (D). K0999	1	
	OU			
460B	121E24-210-17-1	.SUPPORT (D). K0999	1	
470	CSP118-4-4	......VIS K0999	4	
480	CSP118-4-5	......VIS K0999	2	
490	SP125E	......RONDELLE. K0195	6	
500	AS8600E	......ECROU U1653	6	
501	CSP118-3-10	......VIS K0999	2	
503	V63014U16-16-05	......CALE. K0999	SB	
	00			
505	121E24-250-01-0	......CALE. F0300	2	
507	AN960-10	......RONDELLE. 88044	SB	
509	AS8600D	......ECROU U1653	2	
510	121E24-210-04-2	.SUPPORT (G). K0999	1	
	OU			
510A	121E24-210-06-2	.SUPPORT (G). K0999	1	
	OU			
510B	121E24-210-17-2	.SUPPORT (G). K0999	1	
520	CSP118-4-4	......VIS K0999	4	
530	CSP118-4-5	......VIS K0999	2	
540	SP125E	......RONDELLE. K0195	6	
550	AS8600E	......ECROU U1653	6	
551	CSP118-3-10	......VIS K0999	2	
553	V63014U16-16-05	......CALE. K0999	SB	
	00			
555	121E24-250-01-0	......CALE. F0300	2	
557	AN960-10	......RONDELLE. 88044	SB	
559	AS8600D	......ECROU U1653	2	
560	121E24-210-98-0	.EMBASE FIXATION CARTER REACTEUR.	2	
	3-000	K0999		
	OU			
560A	121E24-210-99-0	.EMBASE FIXATION CARTER REACTEUR.	2	
	3-000	K0999		
570	CSP118-3-5	......VIS K0999	8	
580	CSP124-3-5	......VIS K0999	8	
590	SP124D	......RONDELLE. K0195	16	
600	AS8600D	......ECROU U1653	16	
610	CSP118-5-7	......VIS K0999	2	005130 R
	OU			
610A	CSP118-5-7H	......VIS K0999	2	005130 R
610B	A256-0522	......VIS (M1188) K0999	2	131999 R
615	CSP118-5-7	......VIS K0999	2	005130 R
	OU			
615A	CSP118-5-7H	......VIS K0999	2	005130 R
615B	A256-0510	......VIS (M1188) K0999	2	131999 R
620	SP124G	......RONDELLE. K0195	4	005130 R
620A	AN960-516L	......RONDELLE (M1188). . . 88044	4	131999 R
625	121E24-210-20-0	......RONDELLE (M1188). . . K0999	2	131999 R
630	AS8600G	......ECROU U1653	4	131999 R
631	121E24-211-00-1	.SUPPORT ASSEMBLE (M1188)(G). . .	1	131999 R
	3-000	K0999		

PLANCHE REPERE	REFERENCE FABRICANT	DESCRIPTION 1234567	Qté	APP.	
05-					
633	121E24-211-00-23-000	.SUPPORT ASSEMBLE (M1188)(D). . . K0999	1	131999	R
635	121E24-210-19-1	.CALE (M1188)(G). K0999	1	131999	R
637	121E24-210-19-2	.CALE (M1188)(D). K0999	1	131999	R
640	121E24-210-05-0	.SUPPORT QUILLE K0999	1		
	OU				
640A	121E24-210-07-0	.SUPPORT QUILLE K0999	1		
	OU				
640B	121E24-210-18-0	.SUPPORT QUILLE K0999	1		
650	CSP118-4-4	.....VIS K0999	4		
660	CSP118-4-5	.....VIS K0999	2		
670	SP125E	.....RONDELLE. K0195	6		
680	AS8600E	.....ECROU U1653	6		

FUSELAGE
FUSELAGE ARRIERE

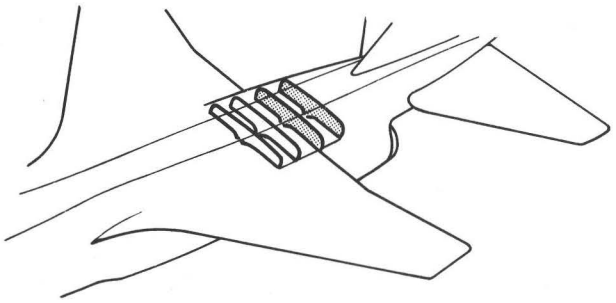

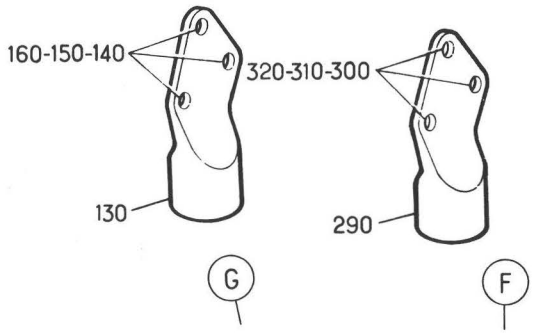

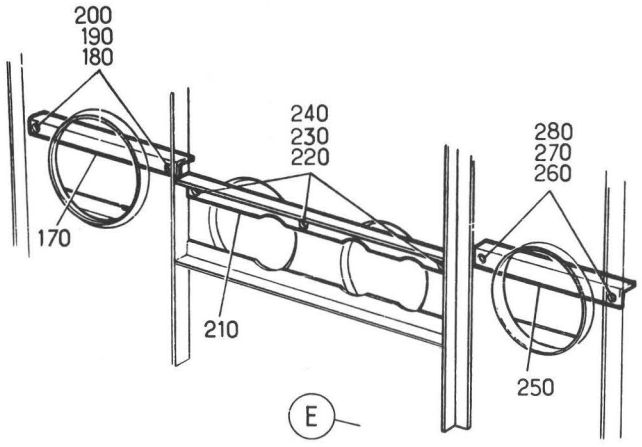

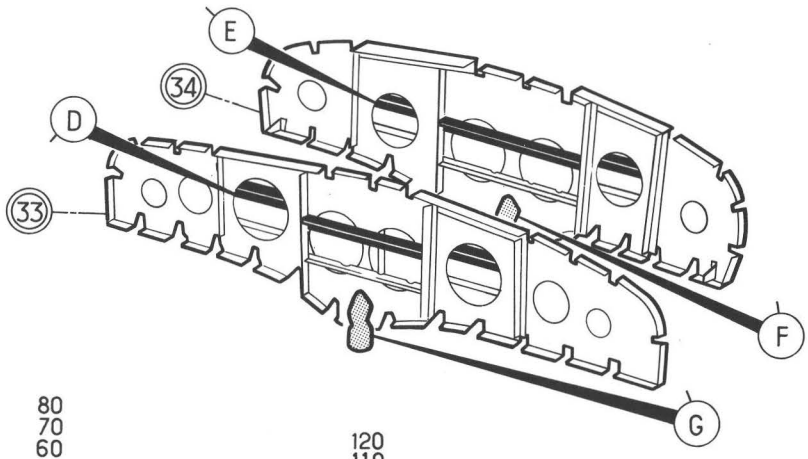

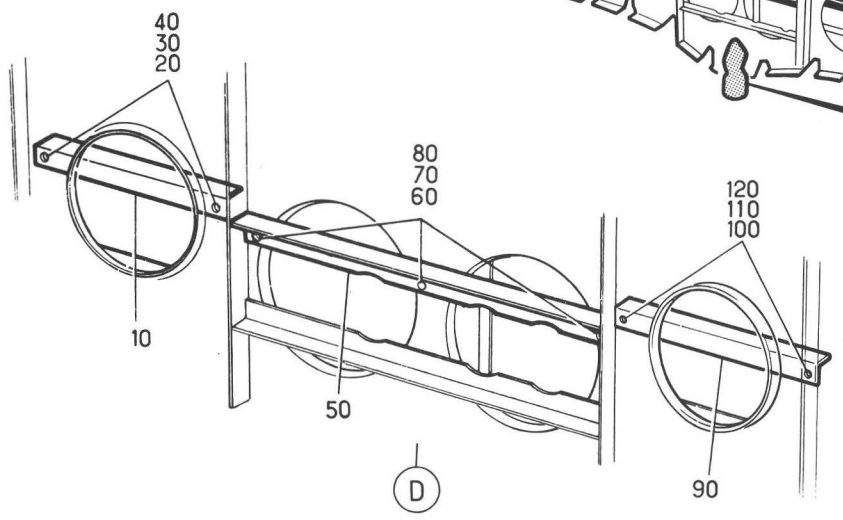

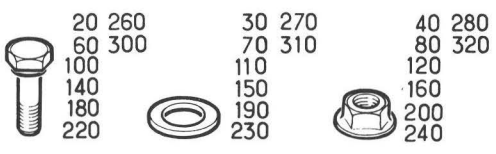

PLANCHE 06 - CADRES 33 ET 34

PLANCHE REPERE	REFERENCE FABRICANT	DESCRIPTION 1234567	Qté	APP.	
06-					
+001		CADRES 33 ET 34 . . . . . (EIS 15-30-02-060)	RF		
+010	121E52-702-41-0	.SUPPORT. K0999	RF		R
020	CSP118-3-2	......VIS KC999	RF		R
030	SP124D	......RONDELLE. K0195	RF		R
040	AS8600D	......ECROU U1653	RF		R
050	121E52-702-30-0	......SUPPORT KC999	RF		R
060	CSP118-3-2	......VIS K0999	RF		R
070	SP124D	......RONDELLE. K0195	RF		R
080	AS8600D	......ECROU U1653	RF		R
090	121E52-782-08-0	.SUPPORT. K0999	RF		R
100	CSP118-3-2	......VIS KC999	RF		R
110	SP124D	......RONDELLE. K0195	RF		R
120	AS8600D	......ECROU U1653	RF		R
130	121E24-215-09-0 OU	.SUPPORT. KC999	1		
130A	121E24-215-22-0	.SUPPORT. K0999	1		R
140	CSP118-3-3	......VIS KC999	3		
150	SP125D	......RONDELLE. K0195	3		
160	AS8600D	......ECROU U1653	3		R
170	121E52-702-43-0	.SUPPORT. KC999	RF		R
180	CSP118-3-2	......VIS K0999	RF		R
190	SP124D	......RONDELLE. K0195	RF		R
200	AS8600D	......ECROU U1653	RF		R
210	121E52-702-30-0	.SUPPORT. K0999	RF		R
220	CSP118-3-2	......VIS KC999	RF		R
230	SP124D	......RONDELLE. KC195	RF		R
240	AS8600D	......ECROU U1653	RF		R
250	121E52-782-10-0	.SUPPORT. KC999	RF		R
260	CSP118-3-2	......VIS KC999	RF		R
270	SP124D	......RONDELLE. K0195	RF		R
280	AS8600D	......ECROU U1653	RF		R
290	121E24-215-09-0 OU	.SUPPORT. K0999	1		
290 A	121E24-215-22-0	.SUPPORT. KC999	1		R
300	CSP118-3-3	......VIS K0999	3		
310	SP125D	......RONDELLE. K0195	3		
320	AS8600D	......ECROU U1653	3		R

FUSELAGE
FUSELAGE ARRIERE

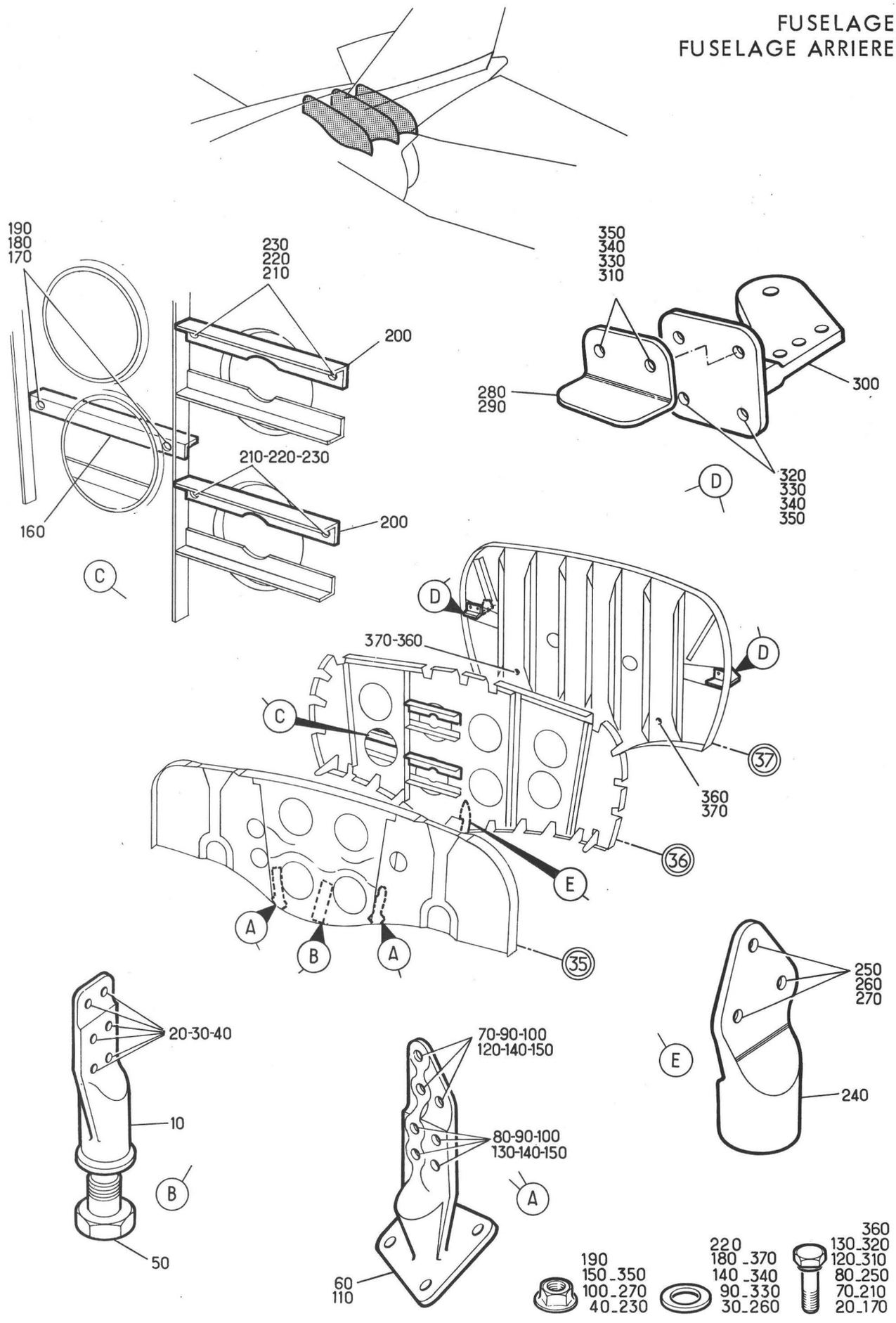

PLANCHE 07 - CADRES 35 ET 37

Section : 31

Date : NOVEMBRE 1973

PLANCHE REPERE	REFERENCE FABRICANT	DESCRIPTION 1 2 3 4 5 6 7	Qté	APP.	
07-					
+001		CADRES 35 A 37.	RF		
		(EIS 15-30-02-070)			
010	121E24-225-04-0	.SUPPORT. K0999	1		
	OU				
010A	121E24-225-44-0	.SUPPORT. K0999	1		R
020	CSP118-4-5	......VIS K0999	6		
030	SP125E	......RONDELLE. K0195	6		
040	AS8600E	......ECROU U1653	6		
050	121E24-225-06-0	.VIS SPECIALE K0999	1		
060	121E24-225-45-1 3-000	.SUPPORT (G). K0999	1		R
	OU				
060A	121E24-225-34-1	.SUPPORT (G). K0999	1		
070	CSP118-4-5	......VIS K0999	3		
080	CSP118-4-6	......VIS K0999	4		
090	SP125E	......RONDELLE. K0195	7		
100	AS8600E	......ECROU U1653	7		
110	121E24-225-45-2 3-000	.SUPPORT (D). K0999	1		R
	OU				
110A	121E24-225-34-2	.SUPPORT (D). K0999	1		
120	CSP118-4-5	......VIS K0999	3		
130	CSP118-4-6	......VIS K0999	4		
140	SP125E	......RONDELLE. K0195	7		
150	AS8600E	......ECROU U1653	7		
160	121E52-702-39-0	.SUPPORT. K0999	RF		
170	CSP118-3-2	......VIS K0999	RF		
180	SP124D	......RONDELLE. K0195	RF		
190	AS8600D	......ECROU U1653	RF		
200	121E52-702-34-0	.SUPPORT. K0999	RF		
210	CSP118-3-2	......VIS K0999	RF		
220	SP124D	......RONDELLE. K0195	RF		
230	AS8600D	......ECROU U1653	RF		
240	121E24-215-09-0	.SUPPORT. K0999	1		
	OU				
240A	121E24-215-22-0	.SUPPORT. K0999	1		
250	CSP118-3-4	......VIS K0999	3		
260	SP125D	......RONDELLE. K0195	3		
270	AS8600D	......ECROU U1653	3		
280	121E24-235-03-1	.PATTE DE FIXATION (G). . . K0999	1		
290	121E24-235-03-2	.PATTE DE FIXATION (D). . . K0999	1		
300	121E24-235-11-0 3-000	.SUPPORT. K0999	2		
	OU				
300A	121E24-235-12-0	.SUPPORT. K0999	2		
310	CSP118-4-5	......VIS K0999	4		
320	CSP118-4-6	......VIS K0999	4		
330	EEAS330E18	......RONDELLE. K0999	8		
340	SP124E	......RONDELLE. K0195	8		
350	AS8600E	......ECROU U1653	8		
360	CSP118-4-7	.VIS. K0999	2		
370	EEAS330E18	.RONDELLE K0999	2		

FUSELAGE
FUSELAGE ARRIERE

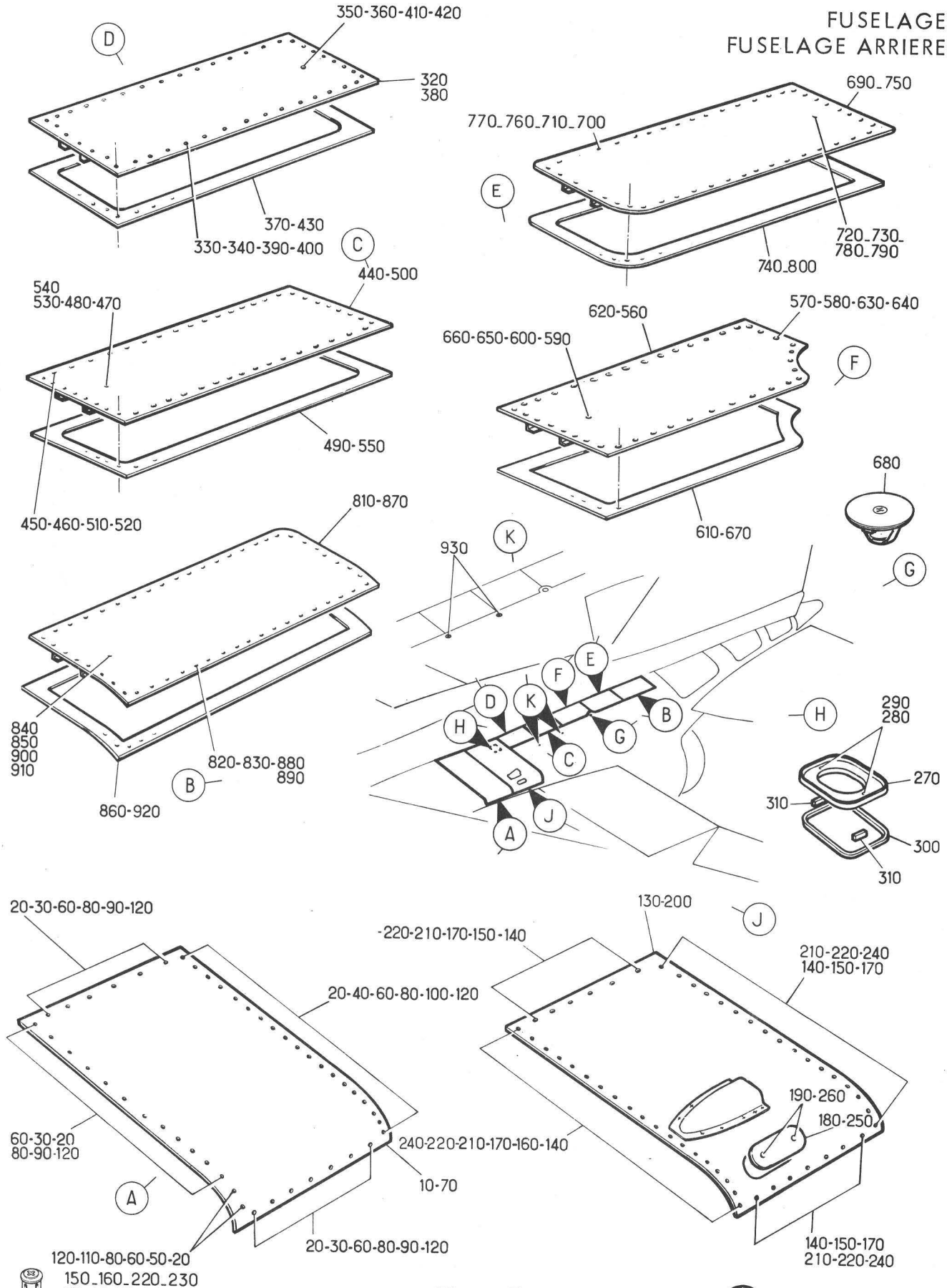

PLANCHE 08 - PORTES DE RESERVOIR GAUCHE ET DROIT

Section : 31

Date : MAI 1981

PLANCHE REPERE	REFERENCE FABRICANT	DESCRIPTION 1234567	Qté	APP.
08-				
+001		PORTES DE RESERVOIR (G) . . . . . (EIS 15-30-02-080)	RF	
+002		PORTES DE RESERVOIR (D) . . . . . (EIS 15-30-02-090)	RF	
010	121E28-548-00-17-000	.PORTE EQUIPEE (G). K0999	1	
020	CSP145	......RECEPTACLE (G). . . . K0999	46	
030	CSP143-2	..AXE DE FERMETURE (G). . . K0999	25	
040	CSP143-3	..AXE DE FERMETURE (G). . . K0999	19	
050	CSP143-4	..AXE DE FERMETURE (G). . . K0999	2	
060	CSP146	..RONDELLE DE RETENUE (G) . K0999	46	
070	121E28-548-00-27-000	.PORTE EQUIPEE (D). K0999	1	
080	CSP145	......RECEPTACLE (D). . . . K0999	46	
090	CSP143-2	..AXE DE FERMETURE (D). . . K0999	25	
100	CSP143-3	..AXE DE FERMETURE (D). . . K0999	19	
110	CSP143-4	..AXE DE FERMETURE (D). . . K0999	2	
120	CSP146	..RONDELLE DE RETENUE (D) . K0999	46	
130	121E28-552-00-17-000	.PORTE EQUIPEE (G). K0999	1	
140	CSP145	......RECEPTACLE (G). . . . K0999	49	
150	CSP143-2	..AXE DE FERMETURE (G). . . K0999	30	
160	CSP143-3	..AXE DE FERMETURE (G). . . K0999	19	
170	CSP146	..RONDELLE DE RETENUE (G) . K0999	49	
180	121E28-792-00-1	..PLAQUE EQUIPEE G (G). . . K0999	1	
190	CSP145	......RECEPTACLE (G). . . . K0999	2	
200	121E28-552-00-27-000	.PORTE EQUIPEE D (D). K0999	1	
210	CSP145	......RECEPTACLE (D). . . . K0999	49	
220	CSP143-2	..AXE DE FERMETURE (D). . . K0999	30	
230	CSP143-3	..AXE DE FERMETURE (D). . . K0999	19	
240	CSP146	..RONDELLE DE RETENUE (D) . K0999	49	
250	121E28-792-00-2	..PLAQUE EQUIPEE D (D). . . K0999	1	
260	CSP145	......RECEPTACLE (D). . . . K0999	2	
270	121E28-563-00-0	.PLAQUE EQUIPEE K0999	1	
280	CSP118-3-7	......VIS K0999	2	
290		......REF EN ATTENTE.	2	
300	121E28-563-03-0	..JOINT K0999	1	
310	121E28-563-04-0	..JOINT K0999	2	
320	121E28-554-00-1	.ENSEMBLE PORTE G (G) . . . K0999	1	
330	CSP123-4-5	......VIS (G) K0999	43	
340	CSP120-4	......ECROU A RIVER (G) . . K0999	43	
350	CSP123-4-3	..VIS (G) K0999	1	
360	CSP120-4	..ECROU A RIVER (G) K0999	1	
370	121E28-553-01-1	.JOINT G (G). K0999	1	
380	121E28-554-00-2	.ENSEMBLE PORTE D (D) . . . K0999	1	
390	CSP123-4-5	......VIS (D) K0999	43	
400	CSP120-4	......ECROU A RIVER (D) . . K0999	43	
410	CSP123-4-3	..VIS (D) K0999	1	
420	CSP120-4	..ECROU A RIVER (D) K0999	1	
430	121E28-553-01-2	.JOINT D (D). K0999	1	
440	121E28-556-00-1	.ENSEMBLE PORTE G (G) . . . K0999	1	
450	CSP123-4-5	......VIS (G) K0999	48	
460	CSP120-4	......ECROU A RIVER (G) . . K0999	48	

PLANCHE REPERE	REFERENCE FABRICANT	DESCRIPTION 1234567	Qté	APP.
08-				
470	CSP123-4-3	..VIS (G) K0999	1	
480	CSP120-4	..ECROU A RIVER (G) K0999	1	
490	121E28-555-01-1	.JOINT (G). K0999	1	R
500	121E28-556-00-2	.ENSEMBLE PORTE (D) K0999	1	R
510	CSP123-4-5	.....VIS (D) K0999	48	
520	CSP120-4	.....ECROU A RIVER (D) . . K0999	48	
530	CSP123-4-3	..VIS (D) K0999	1	
540	CSP120-4	..ECROU A RIVER (D) K0999	1	
550	121E28-555-01-2	.JOINT (D). K0999	1	R
560	121E28-558-00-1	.ENSEMBLE PORTE (G) K0999	1	R
570	CSP123-4-5	.....VIS (G) K0999	41	
580	CSP120-4	.....ECROU A RIVER (G) . . K0999	41	
590	CSP123-4-3	..VIS (G) K0999	1	
600	CSP120-4	..ECROU A RIVER (G) K0999	1	
610	121E28-557-01-1	.JOINT (G). K0999	1	R
620	121E28-558-00-2	.ENSEMBLE PORTE (D) K0999	1	R
630	CSP123-4-5	.....VIS (D) K0999	41	
640	CSP120-4	.....ECROU A RIVER (D) . . K0999	41	
650	CSP123-4-3	..VIS (D) K0999	1	
660	CSP120-4	..ECROU A RIVER (D) K0999	1	
670	121E28-557-01-2	.JOINT (D). K0999	1	R
680	121E28-565-00-07-001	.PLAQUE EQUIPEE (L) K0999	1	
690	121E28-560-00-1	.ENSEMBLE PORTE (G) K0999	1	R
700	CSP123-4-5	.....VIS (G) K0999	45	
710	CSP120-4	.....ECROU A RIVER (G) . . K0999	45	
720	CSP123-4-3	..VIS (G) K0999	1	
730	CSP120-4	..ECROU A RIVER (G) K0999	1	
740	121E28-559-01-1	.JOINT (G). K0999	1	R
750	121E28-560-00-2	.ENSEMBLE PORTE (D) K0999	1	R
760	CSP123-4-5	.....VIS (D) K0999	45	
770	CSP120-4	.....ECROU A RIVER (D) . . K0999	45	
780	CSP123-4-3	..VIS (D) K0999	1	
790	CSP120-4	..ECROU A RIVER (D) K0999	1	
800	121E28-559-01-2	.JOINT (D). K0999	1	R
810	121E28-562-00-1	.ENSEMBLE PORTE (G) K0999	1	R
820	CSP123-4-5	.....VIS (G) K0999	50	
830	CSP120-4	.....ECROU A RIVER (G) . . K0999	50	
840	CSP123-4-3	..VIS (G) K0999	1	
850	CSP120-4	..ECROU A RIVER (G) K0999	1	
860	121E28-561-01-1	.JOINT (G). K0999	1	R
870	121E28-562-00-2	.ENSEMBLE PORTE (D) K0999	1	R
880	CSP123-4-5	.....VIS (D) K0999	50	
890	CSP120-4	.....ECROU A RIVER (D) . . K0999	50	
900	CSP123-4-3	..VIS (D) K0999	1	
910	CSP120-4	..ECROU A RIVER (D) K0999	1	
920	121E28-561-01-2	.JOINT (D). K0999	1	R
930	CSP101-5-6	.VIS. K0999	2	R

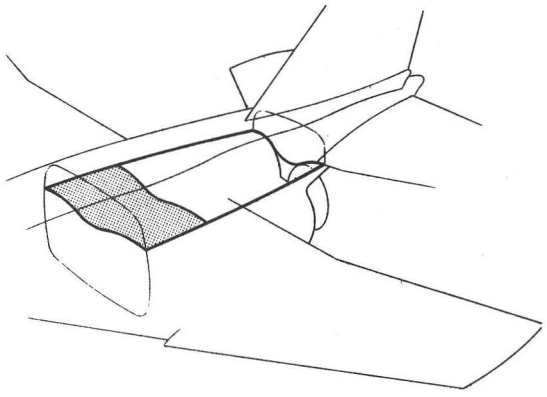

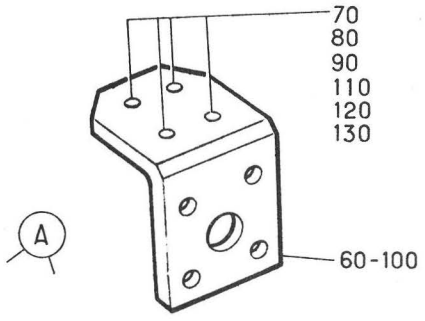

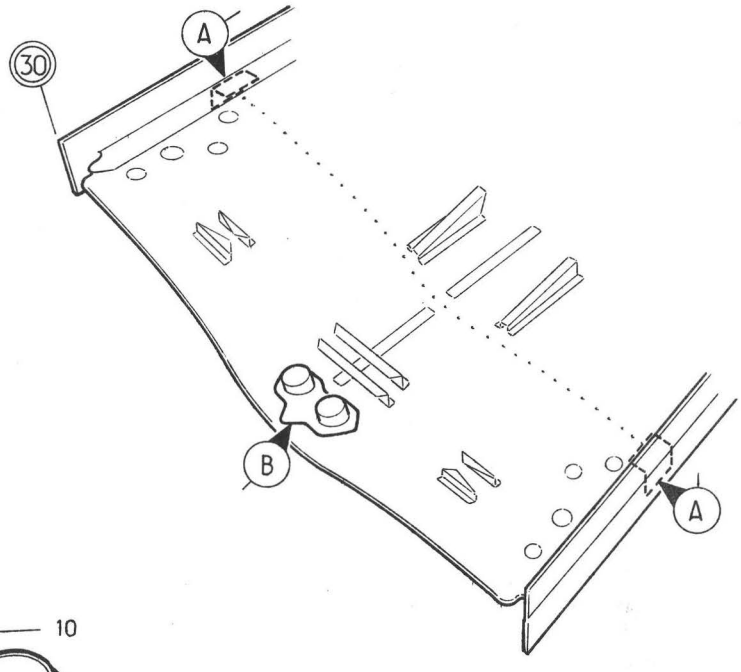

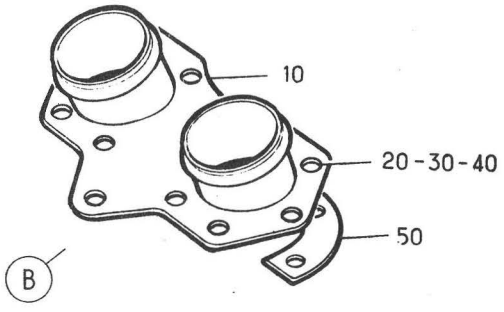



PLANCHE 09 - PLANCHER EQUIPEMENTS EQUIPE

PLANCHE REPERE	REFERENCE FABRICANT	DESCRIPTION 1234567	Qté	APP.	
09-					
+001		PLANCHER EQUIPEMENTS EQUIPE . . . (EIS 15-30-02-100)	RF		
010	121E57-635-00-0	.BRIDE PARE FEU KC999	RF		R
020	CSP118-4-4	.....VIS K0999	RF		R
030	SP124E	.....RONDELLE. KC195	RF		R
040	AS8600E	.....ECROU U1653	RF		R
050	121E57-636-01-0	.GARNITURE. K0999	RF		R
060	121E24-255-02-1	.SUPPORT (G). KC999	1		
070	CSP118-3-6	.....VIS K0999	4		
080	AN960-10	.....RONDELLE. 88044	4		
090	AS8600D	.....ECROU U1653	4		R
100	121E24-255-02-2	.SUPPORT (D). K0999	1		
110	CSP118-3-6	.....VIS KC999	4		
120	AN960-10	.....RONDELLE. 88044	4		
130	AS8600D	.....ECROU U1653	4		R

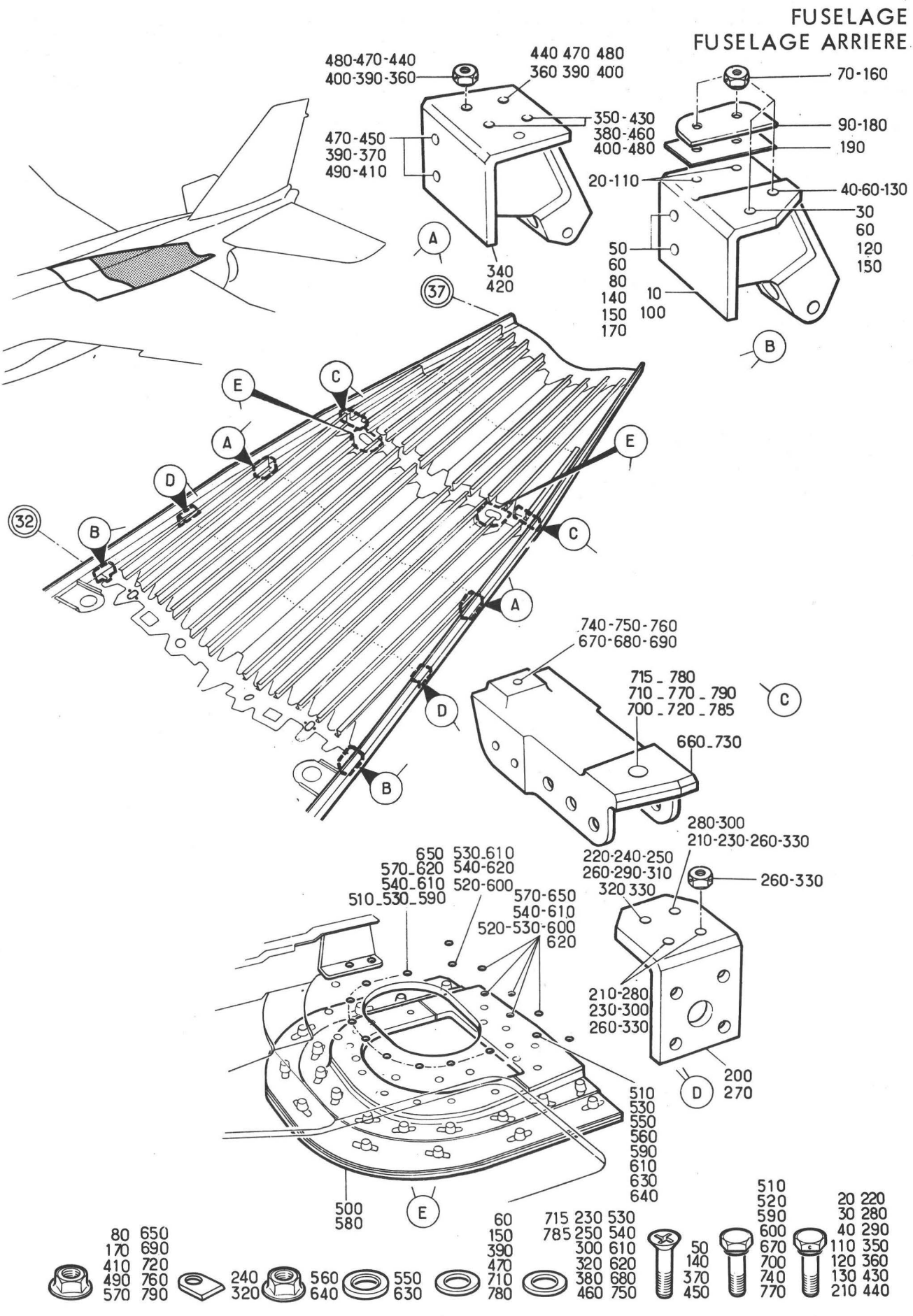

Planche 10 - ENSEMBLE PLANCHER RESERVOIR GAUCHE ET DROIT

Section : 31

Date : DECEMBRE 1978

PLANCHE REPERE	REFERENCE FABRICANT	DESCRIPTION 1234567	Qté	APP.
10-				
+001		ENSEMBLE PLANCHER RESERVOIR (G) . (EIS 15-30-02-110)	RF	
+002		ENSEMBLE PLANCHER RESERVOIR (D) . (EIS 15-30-02-120)	RF	
010	121E24-201-00-1	.SUPPORT ARTICULE EQUIPE (G). . . K0999	1	
020	CSP118-3-7H	......VIS (G) K0999	2	
030	CSP118-3-12H	......VIS (G) K0999	1	
040	CSP118-3-11H	......VIS (G) K0999	1	
050	CSP124-3-6	......VIS (G) K0999	2	
060	EEAS330D18	......RONDELLE (G). K0999	4	
070	121E24-255-07-0	......ECROU SPECIAL (G) . . K0999	4	R
080	AS8600D	......ECROU (G) U1653	2	
090	121E24-255-05-1	.GARNITURE (G). K0999	1	
100	121E24-201-00-2	.SUPPORT ARTICULE EQUIPE (D). . . K0999	1	
110	CSP118-3-7H	......VIS (D) K0999	2	
120	CSP118-3-12H	......VIS (D) K0999	1	
130	CSP118-3-11H	......VIS (D) K0999	1	
140	CSP124-3-6	......VIS (D) K0999	2	
150	EEAS330D18	......RONDELLE (D). K0999	4	
160	121E24-255-07-0	......ECROU SPECIAL (D) . . K0999	4	R
170	AS8600D	......ECROU (D) U1653	2	
180	121E24-255-05-2	.GARNITURE (D). K0999	1	
190	V63011-02-182237	.GARNITURE. K0999	1	
200	121E24-255-04-13-000	.SUPPORT (G)(L) K0999	1	
210	CSP118-3-7H	......VIS (G) K0999	3	
220	CSP118-3-9H	......VIS (G) K0999	1	
230	AN960-10L	......RONDELLE (G). 88044	3	
240	V63015-3-16-065040	......RONDELLE TAMPON (G) . K0999	1	
250	AN960-10	......RONDELLE (G). 88044	1	
260	121E24-255-07-0	......ECROU SPECIAL (G) . . K0999	4	R
270	121E24-255-04-23-000	.SUPPORT (D)(L) K0999	1	
280	CSP118-3-7H	......VIS (D) K0999	3	
290	CSP118-3-9H	......VIS (D) K0999	1	
300	AN960-10L	......RONDELLE (D). 88044	3	
310	V63015-3-16-065040	......RONDELLE TAMPON (D) . K0999	1	
320	AN960-10	......RONDELLE (D). 88044	1	
330	121E24-255-07-0	......ECROU SPECIAL (D) . . K0999	4	R
340	121E24-202-00-1	.SUPPORT ARTICULE EQUIPE (G). . . K0999	1	
350	CSP118-3-7H	......VIS (G) K0999	2	
360	CSP118-3-6H	......VIS (G) K0999	2	
370	CSP124-3-6	......VIS (G) K0999	2	
380	AN960-10L	......RONDELLE (G). 88044	2	
390	EEAS330D18	......RONDELLE (G). K0999	4	
400	121E24-255-07-0	......ECROU SPECIAL (G) . . K0999	4	R
410	AS8600D	......ECROU (G) U1653	2	

PLANCHE REPERE	REFERENCE FABRICANT	DESCRIPTION 1234567	Qté	APP.
10-				
420	121E24-202-00-2	.SUPPORT ARTICULE EQUIPE (D). . . K0999	1	
430	CSP118-3-7H	......VIS (D) K0999	2	
440	CSP118-3-6H	......VIS (D) K0999	2	
450	CSP124-3-6	......VIS (D) K0999	2	
460	AN960-10L	......RONDELLE (D). 88044	2	
470	EEAS330D18	......RONDELLE (D). K0999	4	
480	121E24-255-07-0	......ECROU SPECIAL (D) . . K0999	4	R
490	AS8600D	......ECROU (D) U1653	2	
500	121E24-258-00-1 3-000	.ISOLANT EQUIPE (G) K0999	1	
510	CSP118-3-10	......VIS (G) K0999	10	
520	CSP118-3-13	......VIS (G) K0999	6	
530	EEAS330D18	......RONDELLE (G). K0999	16	
540	AN960-10	......RONDELLE (G). 88044	15	
550	CSP129-3	......RONDELLE (G). K0999	1	
560	CSP107-3	......ECROU (G) K0999	1	
570	AS8600D	......ECROU (G) U1653	15	
580	121E24-258-00-2 3-000	.ISOLANT EQUIPE (D) K0999	1	
590	CSP118-3-10	......VIS (D) K0999	10	
600	CSP118-3-13	......VIS (D) K0999	6	
610	EEAS330D18	......RONDELLE (D). K0999	16	
620	AN960-10	......RONDELLE (D). 88044	15	
630	CSP129-3	......RONDELLE (D). K0999	1	
640	CSP107-3	......ECROU (D) K0999	1	
650	AS8600D	......ECROU (D) U1653	15	
660	121E24-255-01-1	.SUPPORT (G). K0999	1	
670	CSP118-3-7	......VIS (G) K0999	1	
680	AN960-10L	......RONDELLE (G). 88044	1	
690	AS8600D	......ECROU (G) U1653	1	
700	CSP118-6-12	......VIS (G) K0999	1	
710	EEAS330J18	......RONDELLE (G). K0999	1	
715	AN960-616	......RONDELLE (G). 88044	1	
720	AS8600J	......ECROU (G) U1653	1	
730	121E24-255-01-2	.SUPPORT (D). K0999	1	
740	CSP118-3-7	......VIS (D) K0999	1	
750	AN960-10L	......RONDELLE (D). 88044	1	
760	AS8600D	......ECROU (D) U1653	1	
770	CSP118-6-12	......VIS (D) K0999	1	
780	EEAS330J18	......RONDELLE (D). K0999	1	
785	AN960-616	......RONDELLE (D). 88044	1	
790	AS8600J	......ECROU (D) U1653	1	

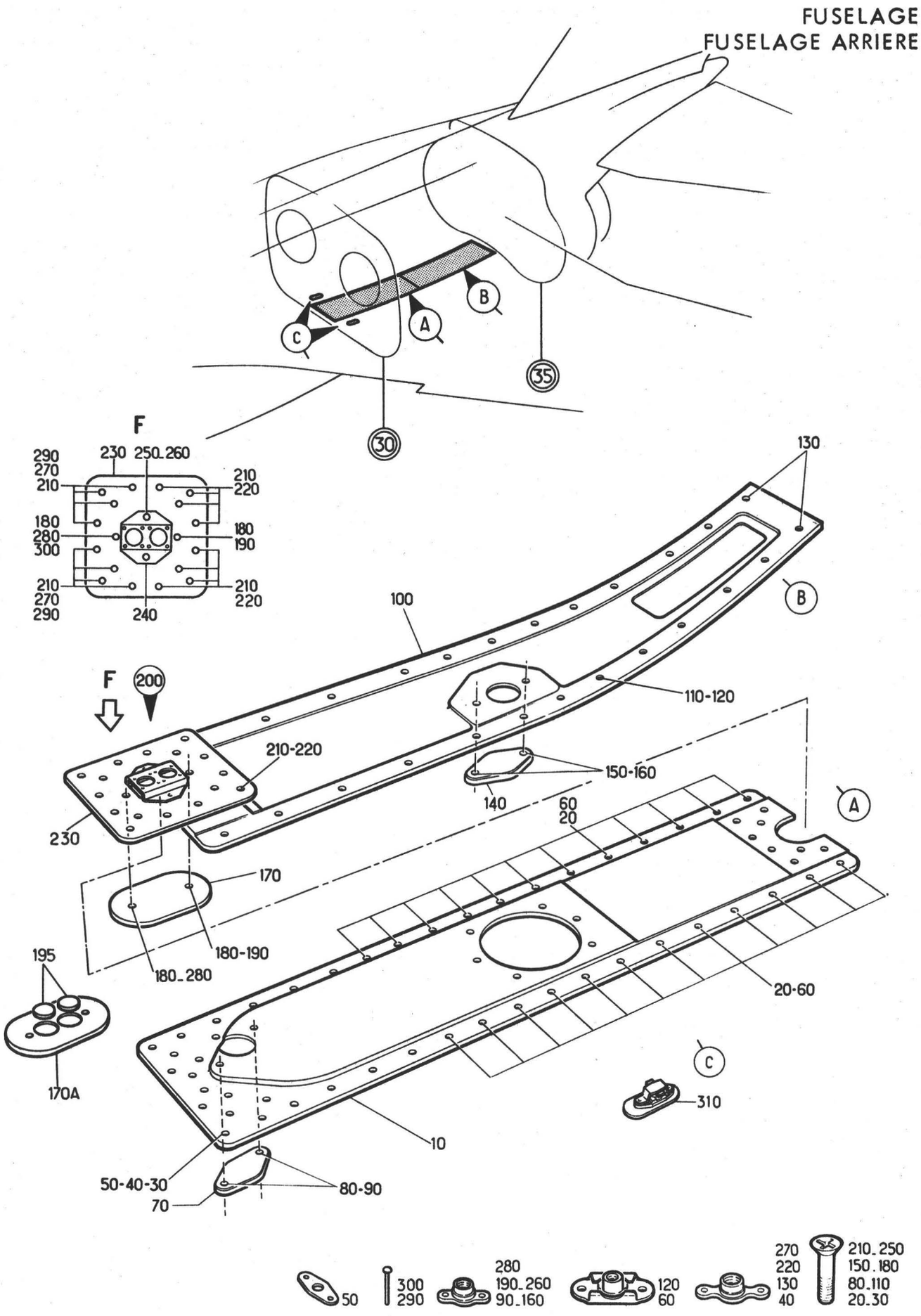

Planche 11 - PORTES D'ACCES TUNNEL ET POMPE A MAIN

Section : 31

Date : MARS 1986

PLANCHE REPERE	REFERENCE FABRICANT	DESCRIPTION 1234567	Qté	APP.	
11-					
+001		PORTES D'ACCES TUNNEL ET POMPE A. MAIN (EIS 15-30-02-130)	RF	005018	
+001A		PORTES D'ACCES TUNNEL ET POMPE A. MAIN (M431)(EIS 15-30-02-130A)	RF	019130	R
+001B		PORTES D'ACCES TUNNEL ET POMPE A. MAIN (M1235)(EIS 15-30-02-130B)	RF	131999	R
010	121E28-700-01-0	.PORTE AVANT EQUIPEE. . . . K0999	1	005018	
010A	121S28-700-01-0	.PORTE AVANT EQUIPEE (M431) K0999	1	019999	
020	CSP124-5-6	......VIS K0999	24		R
030	CSP124-6-8	......VIS K0999	22		
040	CSP109-6	......ECROU A RIVER K0999	22		
050	NAS463WD616H	......CALE. 80205	32		
060	CSP112-5	......ECROU A RIVER K0999	24		
070	121E28-700-06-0	.ENSEMBLE COUVERCLE K0999	1		
080	CSP124-4-4	......VIS K0999	2		
090	CSP115-4	......ECROU A RIVER K0999	2		
100	121E28-700-05-0	.PORTE ARRIERE EQUIPEE. . . K0999	1		
110	CSP124-5-6	......VIS K0999	26		R
120	CSP112-5	......ECROU A RIVER K0999	24		
130	CSP109-5	......ECROU A RIVER K0999	2		
140	121E28-700-06-0	.ENSEMBLE COUVERCLE K0999	1		
150	CSP124-4-4	......VIS K0999	2		
160	CSP115-4	......ECROU A RIVER K0999	2		
170	121E28-700-04-0	.PLAQUE DE FERMETURE. . . . K0999	1	005130	R
170A	121S28-700-10-0	.PLAQUE DE FERMETURE (M1235). . . K0999	1	131999	R
180	CSP124-4-5	......VIS K0999	2		
190	CSP115-4	......ECROU A RIVER K0999	1		
195	121S28-700-11-0	.JOINT (M1235). K0999	2	131999	R
200	121E28-707-00-0 3-000	.ECLISSE EQUIPEE (L). . . . K0999	1		
210	CSP124-6-5	......VIS K0999	16		
220	CSP109-6	......ECROU A RIVER K0999	8		
230	121E28-707-00-0	..ECLISSE K0999	RF		
240	121E28-709-00-0	...SUPPORT. K0999	1		
250	CSP123-4-2	......VIS K0999	2		
260	CSP115-4	......ECROU A RIVER K0999	2		
270	CSP109-6	..ECROU A RIVER K0999	8		
280	CSP115-4	..ECROU A RIVER K0999	1		
290	CSP122-032	..RIVET K0999	16		
300	CSP122-024	..RIVET K0999	2		
310	121E24-412-00-0	.PORTE ACCES POMPE A MAIN . K0999	2		

FUSELAGE
FUSELAGE ARRIERE

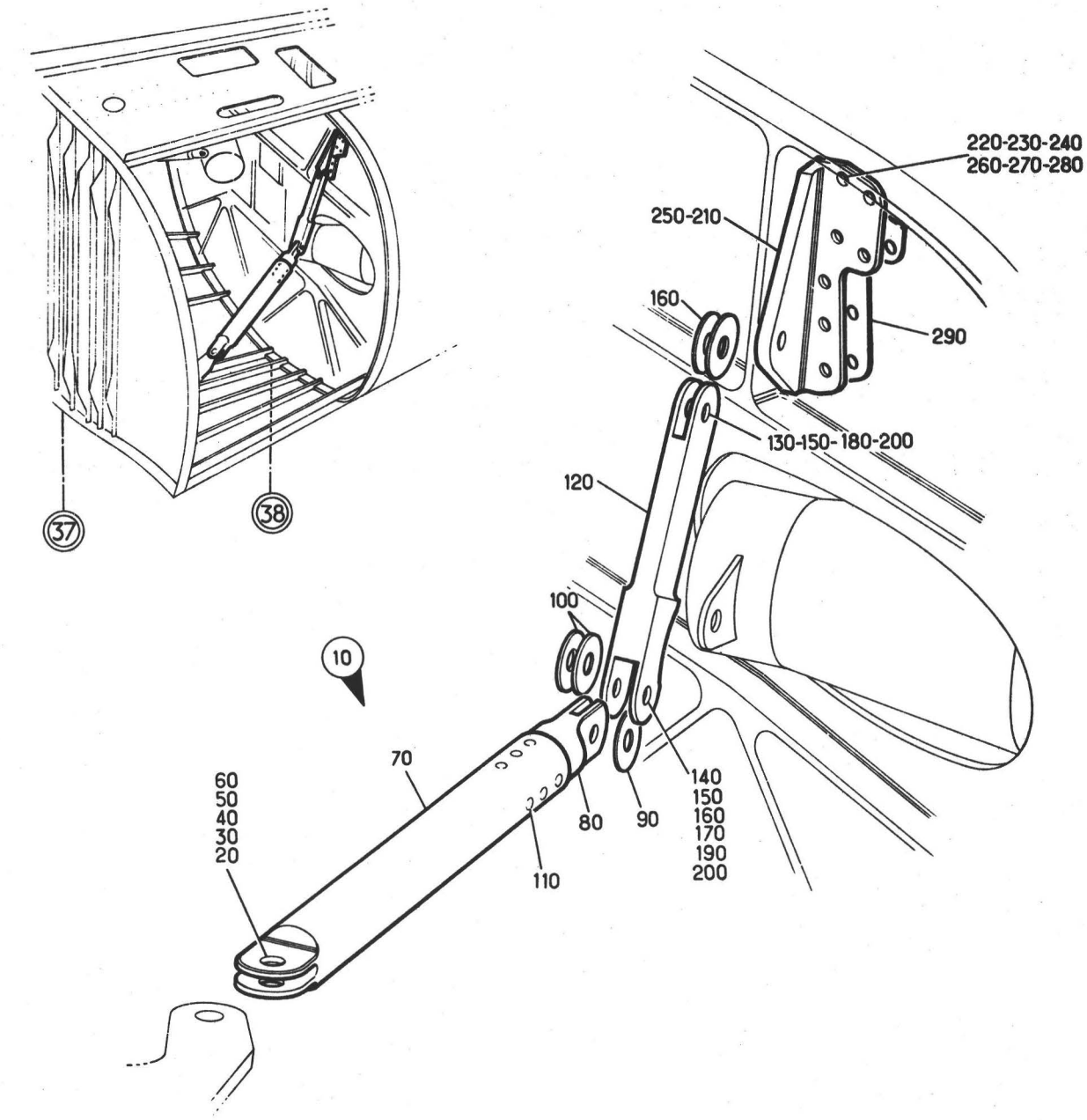



Planche 12 - MONTAGE CONTRE-FICHE GAUCHE ET DROITE DE C 37 A C 38

Section : 31

Date : OCTOBRE 1975

PLANCHE REPERE	REFERENCE FABRICANT	DESCRIPTION 1234567	Qté	APP.	
12-					
+001		MONTAGE CONTREFICHE DE C37 A C38. (G)(EIS 15-30-03-010)	RF		R
+002		MONTAGE CONTREFICHE DE C37 A C38. (D)(EIS 15-30-03-020)	RF		R
010	121E24-6C8-00-03-000	.ENS CONTREFICHE. KC999	1		
020	CSP118-8-15D	.....VIS KC999	1		
030	MS20002C8	.....RONDELLE. 96906	1		R
040	SP125N	.....RONDELLE. KC195	1		
050	AN310-8	.....ECROU HEXAGONAL A CRENEAUX. 88044	1		
060	SP90E8	.....GOUPILLE FENDUE . . . KC195	1		
070	121E24-6C8-01-03-000	..EMBOUT DE CONTREFICHE . . KC999	1		
080	121E24-608-02-03-000	..CHAPE KC999	1		
090	V63014U16-38-1300	..CALE. KC999	1		
100	V63014Z3C-38-1300	..RONDELLE. KC999	2		
110	AGS3922-0609	..RIVET KC195	12		
120	121E24-613-04-0	.BIELLE KC999	1		
130	CSP118-6-10D	.....VIS KC999	1		
140	CSP131-6-13	.....VIS CONIQUE KC999	1		
150	SP125J	.....RONDELLE. KC195	1		
160	V63014Y08-35-1000	.....RONDELLE. KC999	3		R
	OU				
160A	V63014YC4-35-1C00	.....RONDELLE. KC999	3		R
170	V63014U16-15-0970	.....RONDELLE. KC999	1		R
180	AN310-6	.....ECROU HEXAGONAL A CRENEAUX. 88044	1		
190	CSP132-6	.....ECROU KC999	1		
200	SP90E7	.....GOUPILLE FENDUE . . . KC195	1		
210	121E24-613-02-1	.SUPPORT (G). KC999	1		
220	CSP118-4-4	.....VIS (G) KC999	7		
230	AN960-416	.....RONDELLE (G). 88044	7		
240	CSP107-4	.....ECROU (G) KC999	7		
250	121E24-613-02-2	.SUPPORT (D). KC999	1		
260	CSP118-4-4	.....VIS (D) KC999	7		
270	AN960-416	.....RONDELLE (D). 88044	7		
280	CSP107-4	.....ECROU (D) KC999	7		
290	121E24-613-03-0	.CALE KC999	1		

FUSELAGE
FUSELAGE ARRIERE

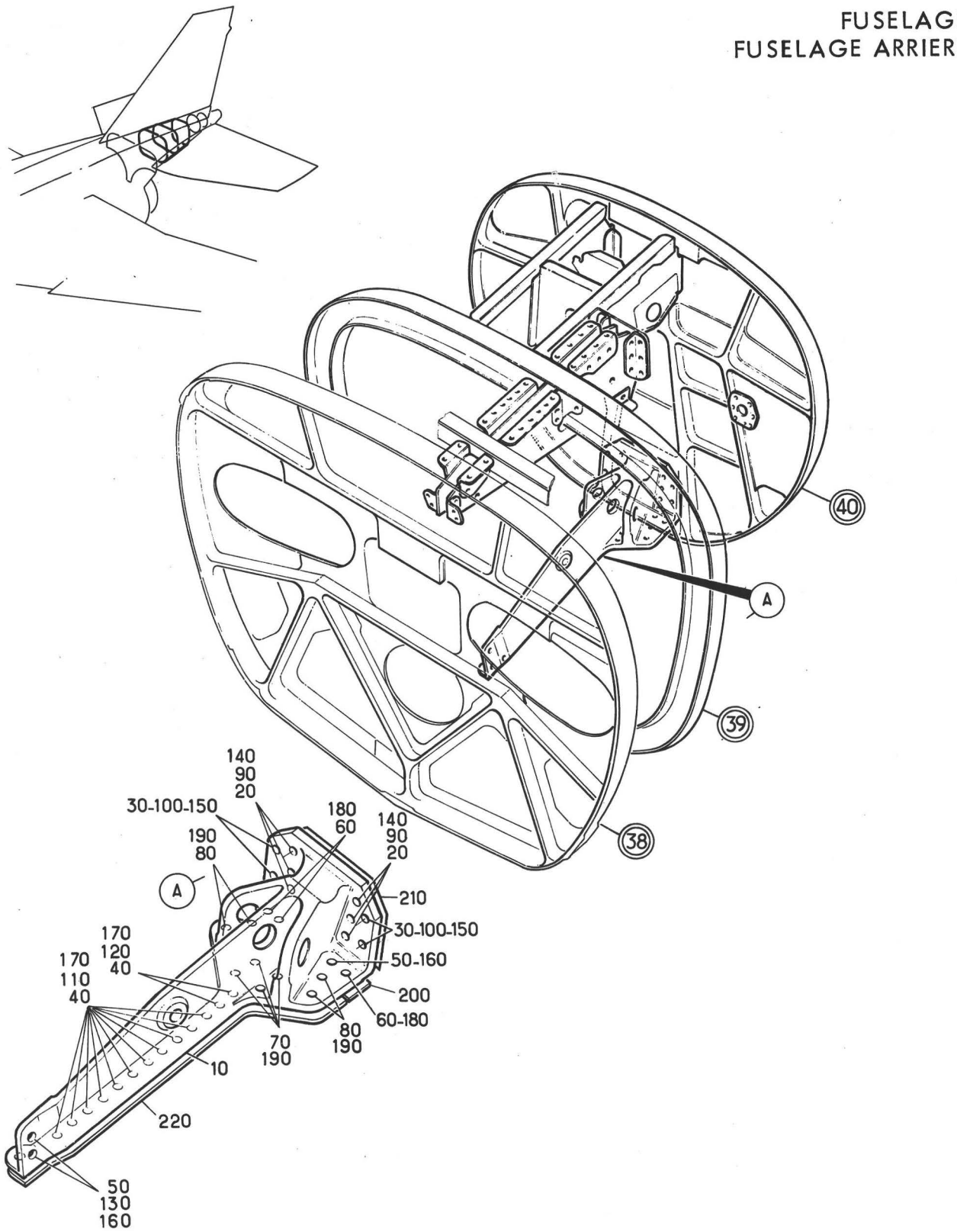



Planche 13 - STRUCTURE ENTRE C 38 ET C 40

PLANCHE REPERE	REFERENCE FABRICANT	DESCRIPTION 1 2 3 4 5 6 7	Qté	APP.	
13-					
+001		STRUCTURE ENTRE C38 ET C40. . . . (EIS 15-30-03-030)	RF	005027	
+001A		STRUCTURE ENTRE C38 ET C40 (M458) (EIS 15-30-03-030A)	RF	028999	
010	121E24-624-00-0 OU	.SUPPORT VERIN EQUIPE . . . K0999	1		
010A	121E24-671-00-0 OU	.SUPPORT VERIN EQUIPE . . . K0999	1		
010B	121E24-672-00-0 OU	.SUPPORT VERIN EQUIPE . . . K0999	1		
010C	121E24-674-00-0 OU	.SUPPORT VERIN EQUIPE . . . K0999	1		
010D	121E24-676-00-0 7-000	.SUPPORT VERIN EQUIPE . . . K0999	1		R
020	A228J8	......VIS K0195	6		
030	A228G9	......VIS K0195	4	005027	
030A	A228G12	......VIS (M458). K0195	4	028999	
040	CSP118-3-4	......VIS K0999	13		
050	CSP118-4-4	......VIS K0999	3		
060	CSP131-4-6	......VIS CONIQUE K0999	3		
070	CSP131-5-5	......VIS CONIQUE K0999	4		
080	CSP131-5-6	......VIS CONIQUE K0999	4		
090	AN960-616	......RONDELLE. 88044	6		
100	V63015-5-32-075 030	......RONDELLE. K0999	4		
110	AN960-10	......RONDELLE. 88044	11		
120	AN960-10L	......RONDELLE. 88044	2		
130	AN960-416L	......RONDELLE. 88044	2		
140	AS8600J	......ECROU U1653	6		
150	AS8600G	......ECROU U1653	4	005027	
150A	AS8600D	......ECROU (M458). U1653	4	028999	
160	AS8600E	......ECROU U1653	3		
170	AS8600D	......ECROU U1653	13		
180	CSP132-4	......ECROU K0999	3		
190	CSP132-5	......ECROU K0999	8		
200	V63013FS022138	..GARNITURE K0999	1		R
210	V63013-10-07613 7	..GARNITURE K0999	1		R
220	121E24-650-37-0 A OU	..GARNITURE K0999	1		R
220A	121E24-650-37-0 B	..GARNITURE K0999	1		R

FUSELAGE
FUSELAGE ARRIERE

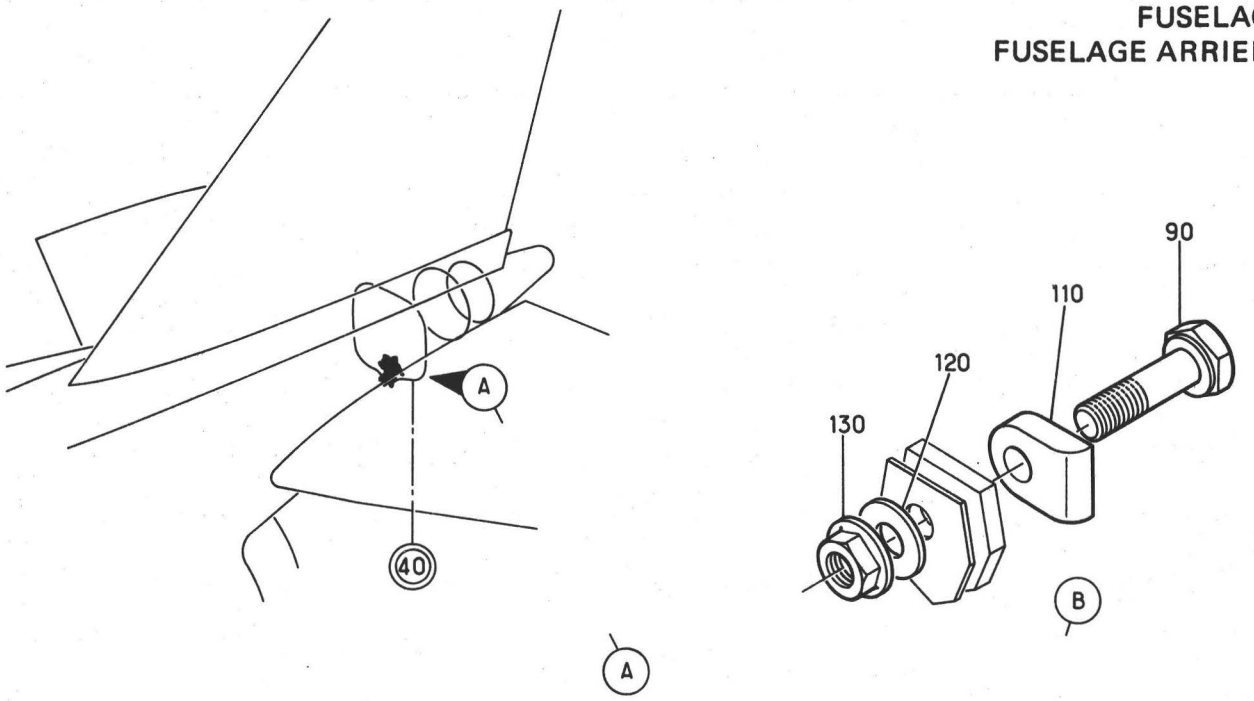

Planche 13M - ISOLANT INTERNE A L'ARRIERE DU C.40

Section : 31

Date : MARS 1986

PL. REP.	REFERENCE ARTICLE	DESCRIPTION 1 2 3 4 5 6 7	Qté	App
13M				
+ 001		ISOLANT INTERNE A L'ARRIERE DU C40..... (EIS 15-30-03-035)	RF	005130
+ 001A		ISOLANT INTERNE A L'ARRIERE DU C40..... (M1236) (EIS 15-30-03-035A)	RF	131999
010	121E24-690-01-0	. CORNIERE (M1236)..... K0999	1	131999
020	A256-03-02	. . . . . VIS (M1236) K0999	2	131999
030	AS28005D	. . . . . ECROU A RIVER (M1236) U1653	2	131999
040	121E24-690-02-03-000	. ISOLANT (M1236) K0999	1	131999
050	A226C1	. . . . . VIS (M1236) K0195	2	131999
060	AS28004C	. . . . . ECROU A RIVER (M1236) U1653	2	131999
070	121S24-682-00-0	. ISOLANT INTERNE..... K0999	1	005130
070A	121E24-682-00-0	. ISOLANT INTERNE (M1236)..... K0999	1	131999
080	CSP119-3-3	. . . . . VIS..... K0999	2	
090	CSP119-3-6	. . . . . VIS..... K0999	1	
100	CSP119-3-1	. . . . . VIS..... K0999	7	
110	121S24-681-01-0	. . . . . CALE K0999	1	
120	AN960-10	. . . . . RONDELLE 88044	10	
130	AS8600D	. . . . . ECROU..... U1653	10	

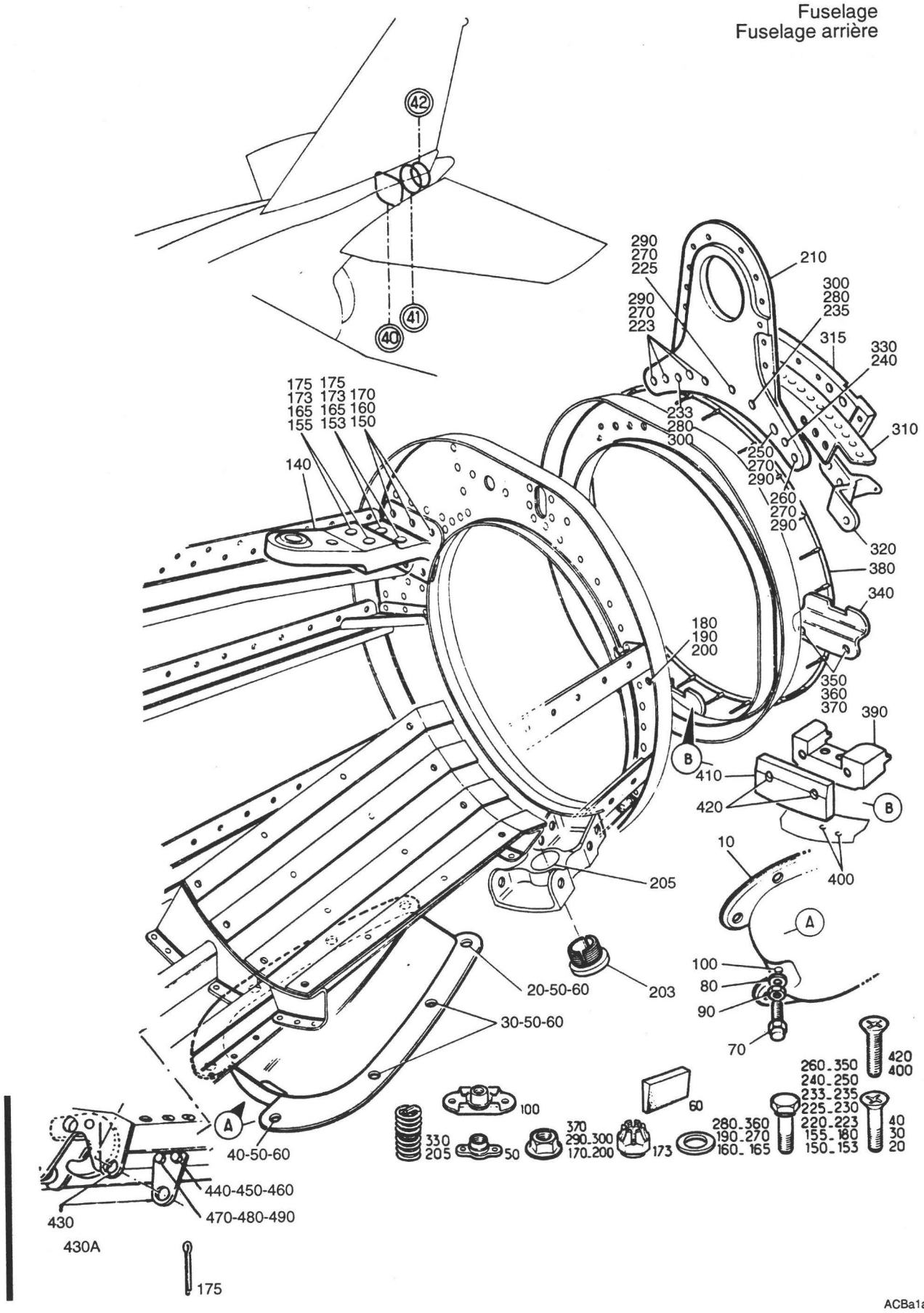

PLANCHE 14 - STRUCTURE ENTRE C40 ET C42

PLANCHE REPERE	REFERENCE FABRICANT	DESCRIPTION 1234567	Qté	APP.	
14-					
001	SUPPRIME				R
001A	SUPPRIME				R
+001B		STRUCTURE ENTRE C40 ET C42. . . . (EIS 15-30-03-040B)	RF	005016	R
+001C		STRUCTURE ENTRE C40 ET C42 (M705) (EIS 15-30-03-040C)	RF	017130	R
+001D		STRUCTURE ENTRE C40 ET C42. . . . (M1312)(EIS 15-30-03-040D)	RF	131999	R
010	121E24-666-00-03-000	.ENS CARENAGE (L) K0999	1		
020	CSP124-3-10	......VIS K0999	2		
030	CSP124-3-8	......VIS K0999	4		
040	CSP124-3-14	......VIS K0999	2		
050	CSP115-3	......ECROU A RIVER K0999	8		
060	V63011-05-321220	......CALE CONIQUE. K0999	8		
070	121E24-664-01-0	.VIS SPECIALE K0999	1	005016	
070A	121E24-664-03-0	.VIS SPECIALE (M705). . . . K0999	1	017999	
080	AN960-416L	.RONDELLE 88044	1		
090	AN316-4R	.ECROU. 88044	1		
100	AS28007E	.ECROU A RIVER. U1653	1		
140	121E24-636-00-0	.FERRURE D'ATTACHE VERIN EQUIPE . K0999	1		R
140A	SUPPRIME				R
140B	SUPPRIME				R
150	CSP118-3-3	......VIS K0999	6		
153	CSP118-5-10D	......VIS K0999	2		R
155	CSP118-5-16D	......VIS K0999	2		R
160	AN960-10L	......RONDELLE. 88044	6		
165	AN960-516	......RONDELLE. 88044	4		R
170	AS8600D	......ECROU U1653	6		
173	AN310-5	......ECROU HEXAGONAL A CRENEAUX. 88044	4		R
175	SP90C7	......GOUPILLE FENDUE . . . K0195	4		R
180	CSP118-4-2	.VIS. K0999	1		
190	AN960-416	.RONDELLE 88044	1		
200	AS8600E	.ECROU. U1653	1		
203	121E24-654-39-0	.BOUCHON. K0999	1		R
205	424CKX12	.FILET RAPPORTE	1		
210	121E24-625-02-0	.COUSSINET. K0999	1		
220	SUPPRIME				R
223	CSP118-4-07	......VIS K0999	4	005130	R
223A	A256-0407	......VIS (M1312) K0999	4	131999	R
225	CSP118-4-07	......VIS K0999	1	005130	R
225A	A256-0413	......VIS (M1312) K0999	1	131999	R
230	SUPPRIME				R
233	CSP118-5-07	......VIS K0999	1	005130	R
233A	A256-0513	......VIS (M1312) K0999	1	131999	R
235	CSP118-5-07	......VIS K0999	1	005130	R
235A	A256-0507	......VIS (M1312) K0999	1	131999	R
240	CSP118-4-6	......VIS K0999	1	005130	R
240A	A256-0406	......VIS (M1312) K0999	1	131999	R
250	CSP118-4-09	......VIS K0999	1	005130	R
250A	A256-0407	......VIS (M1312) K0999	1	131999	R

PL. REP.	REFERENCE ARTICLE	DESCRIPTION 1 2 3 4 5 6 7	Qté	App
14-				
260	CSP118-4-4	. . . . . VIS K0999	1	005130
260A	A256-0404	. . . . . VIS (M1312) K0999	1	131999
270	SP125E	. . . . . RONDELLE K0195	7	
280	SP125G	. . . . . RONDELLE K0195	2	
290	AS8600E	. . . . . ECROU U1653	7	
300	AS8600G	. . . . . ECROU U1653	2	
310	121E24-625-03-0	. ANGLE K0999	1	
315	121A24-625-02-0	. GARNITURE (M1312) K0999	1	131999
320	121E24-633-00-0	. SUPPORT EQUIPE K0999	1	
330	3591-4CN0250	. . FILET RAPPORTE 91767	1	
340	121E24-626-00-0	. SUPPORT EQUIPE K0999	1	005130
350	CSP118-3-3	. . . . . VIS K0999	2	005130
360	SP124D	. . . . . RONDELLE K0195	2	005130
370	AS8600D	. . . . . ECROU U1653	2	005130
380	121E24-658-08-0	. JOINT K0999	1	
390	121A24-658-02-0	. GUIDE (M312) K0999	1	131999
400	NAS1102-3-4	. . . . . VIS (M1312) 80205	2	131999
410	121A24-658-03-0	. BUTEE (M1312) K0999	1	131999
420	NAS1102-3-8	. . . . . VIS (M1312) 80205	2	131999
430	121E24-654-42-0	. PATTE SUPPORT K0999	2	
430A	121E24-654-51-0	. PATTE SUPPORT (M443) K0999	2	
440	CSP118-3-3	. VIS K0999	2	
450	AN960-10	. RONDELLE 88044	2	
460	AS8600D	. ECROU U1653	2	
470	CSP118-3-2	. VIS K0999	2	
480	AN960-10	. RONDELLE 88044	2	
490	AS8600D	. ECROU U1653	2	

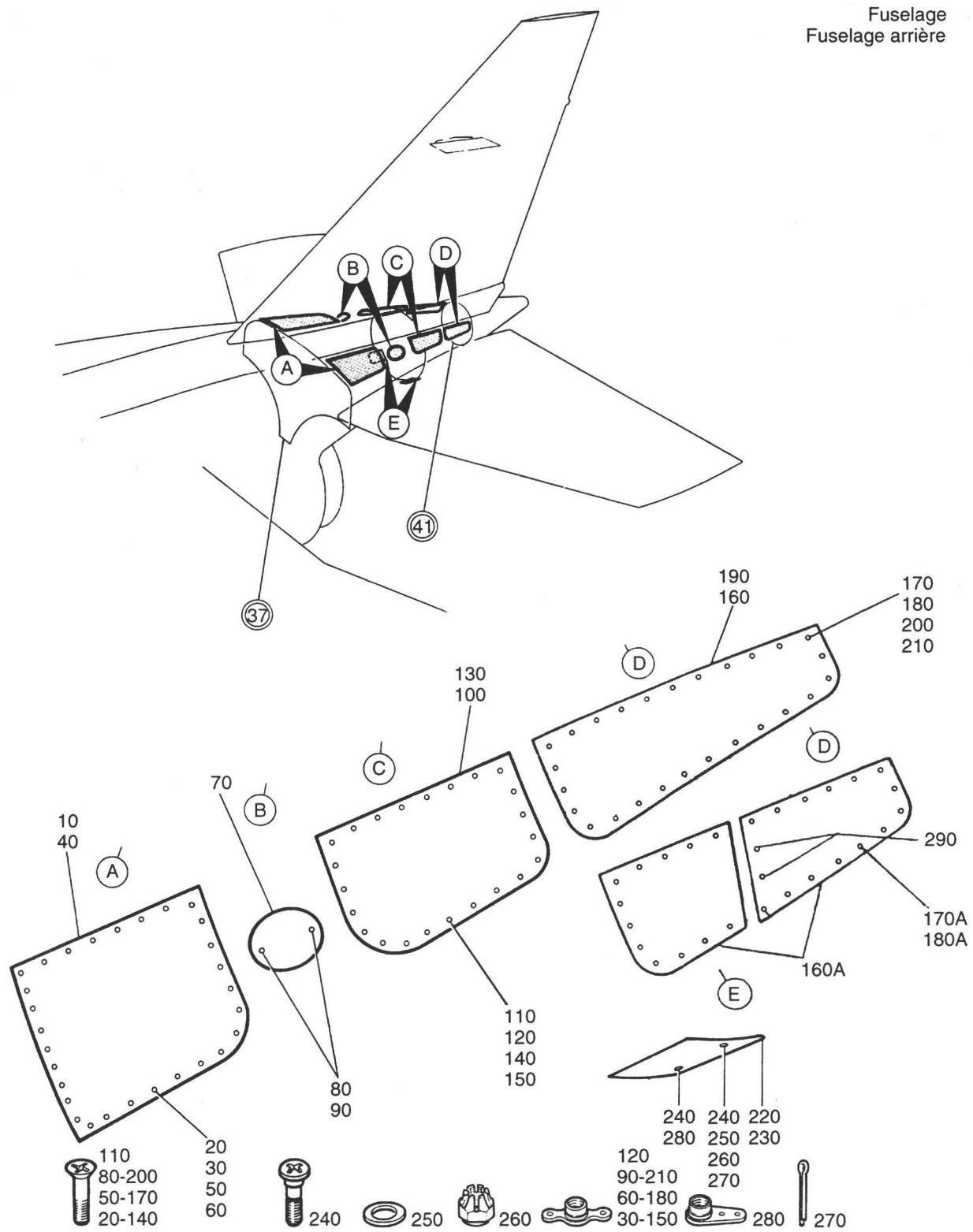

ACBa1afD

PLANCHE 15 - PORTES DE VISITE A L'ARRIERE DU C37 GAUCHES ET DROITES

PL. REP.	REFERENCE ARTICLE	DESCRIPTION 1 2 3 4 5 6 7	Qté	App
15-				
+ 001		PORTES DE VISITE A L'ARRIERE DU C37..... (G) (EIS 15-30-03-050)	RF	005027
+ 001A		PORTES DE VISITE A L'ARRIERE DU C37..... (M458) (G) (EIS 15-30-03-050A)	RF	028999
+ 002		PORTES DE VISITE A L'ARRIERE DU C37..... (D) (EIS 15-30-03-060)	RF	005027
+ 002A		PORTES DE VISITE A L'ARRIERE DU C37..... (M458) (D) (EIS 15-30-03-060A)	RF	028999
010	121E28-615-00-1	. PORTE DE VISITE EQUIPEE G (G)..... K0999	1	
020	CSP124-4-3	. . . . . VIS (G)..... K0999	29	
030	CSP109-4	. . . . . ECROU A RIVER (G)..... K0999	29	
040	121E28-615-00-2	. PORTE DE VISITE EQUIPEE D (D)..... K0999	1	
050	CSP124-4-3	. . . . . VIS (D)..... K0999	29	
060	CSP109-4	. . . . . ECROU A RIVER (D)..... K0999	29	
070	121E28-603-01-0	. PORTE DE VISITE..... K0999	1	
080	CSP124-4-3	. . . . . VIS..... K0999	2	
090	CSP109-4	. . . . . ECROU A RIVER..... K0999	2	
100	121E28-605-00-1	. PORTE DE VISITE EQUIPEE G (G)..... K0999	1	
110	CSP124-4-3	. . . . . VIS (G)..... K0999	23	
120	CSP109-4	. . . . . ECROU A RIVER (G)..... K0999	23	
130	121E28-605-00-2	. PORTE DE VISITE EQUIPEE D (D)..... K0999	1	
140	CSP124-4-3	. . . . . VIS (D)..... K0999	23	
150	CSP109-4	. . . . . ECROU A RIVER (D)..... K0999	23	
160	121E28-607-00-0	. PORTE DE VISITE EQUIPEE G (G)..... K0999	1	
160A	121E28-607-00-0	. PORTE DE VISITE EQUIPEE G (G)..... K0999 (M1221)	1	
170	CSP124-4-3	. . . . . VIS (G)..... K0999	26	
170A	CSP124-4-3	. . . . . VIS (G) (M1221)..... K0999	28	
180	CSP109-4	. . . . . ECROU A RIVER (G)..... K0999	26	
180A	CSP109-4	. . . . . ECROU A RIVER (G) (M1221)..... K0999	26	
190	121E28-609-00-0	. PORTE DE VISITE EQUIPEE D (D)..... K0999	1	
200	CSP124-4-3	. . . . . VIS (D)..... K0999	26	
210	CSP109-4	. . . . . ECROU A RIVER (D)..... K0999	26	028999
220	121E28-666-00-1	. PORTE (M458) (G)..... K0999	1	028999
230	121E28-666-00-1	. PORTE (M458) (D)..... K0999	1	028999
240	121E24-150-17-0	. . . . . VIS SPECIALE (M458)..... K0999	2	028999
250	SP125D	. . . . . RONDELLE (M458)..... K0195	2	028999
260	AN310-3	. . . . . ECROU HEXAGONAL A CRENEAUX (M458)..... 88044	1	028999
270	SP9005	. . . . . GOUPILLE FENDUE (M458)..... K0195		
280	CSF108-3	. . . . . ECROU (M458)..... K0999	1	028999
290	AS28007G	. . . . . ECROU A RIVER (G) (M221)..... K0999	2	

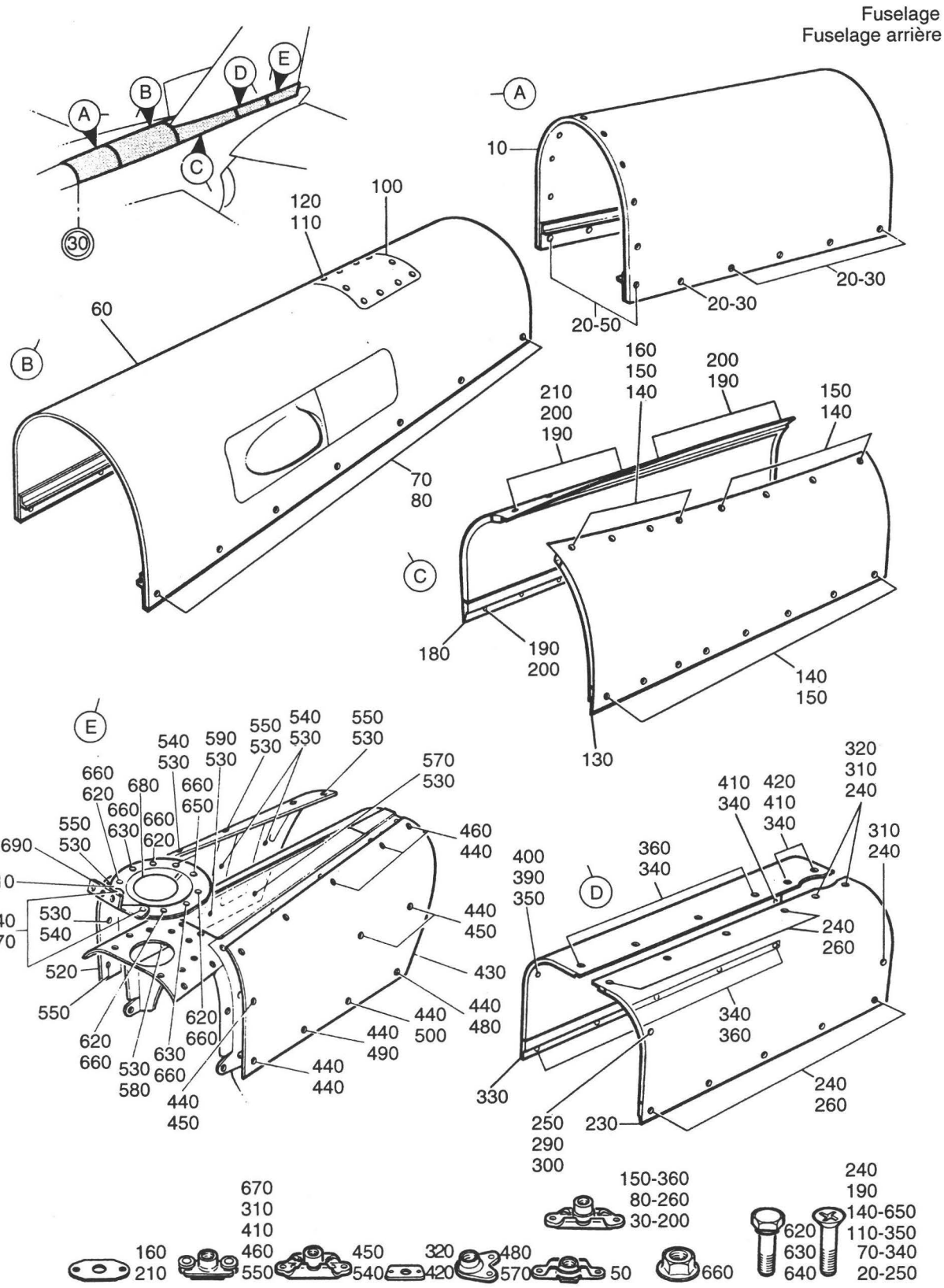

ACBa1agD

PLANCHE 16 - CRETE A L'ARRIERE DU C30

PLANCHE REPERE	REFERENCE FABRICANT	DESCRIPTION 1234567	Qté	APP.	
16-					
+001		CRETE A L'ARRIERE DU C30. . . . . (EIS 15-30-03-070)	RF		
010	121E28-606-00-03-000	.CRETE EQUIPEE. K0999	1		
020	CSP124-4-4	......VIS K0999	21		
030	CSP142-4-2	......ECROU A RIVER K0999	10		R
040	SUPPRIME				R
050	LAHR94M	......ECROU A RIVER F0224	11		
060	121E28-612-00-0	.CRETE EQUIPEE. K0999	1		
070	CSP124-4-3	......VIS K0999	14		
080	CSP142-4-2	......ECROU A RIVER K0999	14		
100	121E28-650-01-0	.PORTE DE VISITE. K0999	1		
110	CSP124-4-3	......VIS K0999	10		
120	CSP109-4	......ECROU A RIVER K0999	10		
130	121E28-661-00-13-000	.CRETE EQUIPEE (G)(L) . . . K0999	1		
140	CSP124-4-3	......VIS K0999	16		
150	CSP142-4-2	......ECROU A RIVER K0999	16		
160	NAS463XD416	......CALE. 80205	4		
180	121E28-661-00-23-000	.CRETE EQUIPEE (D)(L) . . . K0999	1		
190	CSP124-4-3	......VIS K0999	16		
200	CSP142-4-2	......ECROU A RIVER K0999	16		
210	NAS463XD416	......CALE. 80205	4		
230	121E28-662-00-13-000	.CRETE EQUIPEE (G)(L) . . . K0999	1		
240	CSP124-4-3	......VIS K0999	12		
250	CSP124-4-6	......VIS K0999	1		
260	CSP142-4-2	......ECROU A RIVER K0999	9		
290	CSP121-15-048	......ECROU A RIVER K0999	1		
300	121E28-661-17-0	......CALE. K0999	1		
310	CSP117-4	......ECROU A RIVER K0999	3		
320	NAS1195D4XH	......CALE. 80205	2		
330	121E28-662-00-23-000	.CRETE EQUIPEE (D)(L) . . . K0999	1		
340	CSP124-4-3	......VIS K0999	12		
350	CSP124-4-6	......VIS K0999	1		
360	CSP142-4-2	......ECROU A RIVER K0999	9		
390	CSP121-15-048	......ECROU A RIVER K0999	1		
400	121E28-661-17-0	......CALE. K0999	1		
410	CSP117-4	......ECROU A RIVER K0999	3		
420	NAS1195D4XH	......CALE. 80205	2		
430	121E24-511-01-1	.REVETEMENT PANNEAU (G) . . K0999	1		
440	CSP123-4-2	......VIS K0999	12		R
450	CSP113-4	......ECROU A RIVER K0999	4		
460	CSP117-4	......ECROU A RIVER K0999	5		
480	CSP116-4	......ECROU A RIVER K0999	1		
490	CSP115-4	......ECROU A RIVER K0999	1		
500	AS28019E	......ECROU A RIVER K0195	1		
520	121E24-511-01-2	.REVETEMENT PANNEAU (D) . . K0999	1		
530	CSP123-4-2	......VIS K0999	12		R
540	CSP113-4	......ECROU A RIVER K0999	4		
550	CSP117-4	......ECROU A RIVER K0999	5		
570	CSP116-4	......ECROU A RIVER K0999	1		

PLANCHE REPERE	REFERENCE FABRICANT	DESCRIPTION 1234567	Qté	APP.
16-				
580	CSP115-4	.....ECROU A RIVER K0999	1	
590	AS28019E	.....ECROU A RIVER K0195	1	
610	121E24-511-08-0	.COLLERETTE K0999	1	
620	CSP118-3-4	.....VIS K0999	5	
630	CSP118-3-3	.....VIS K0999	2	
640	CSP118-3-6	.....VIS K0999	2	
650	CSP124-3-4	.....VIS K0999	2	
660	CSP107-3	.....ECROU K0999	9	
670	CSP117-3	.....ECROU A RIVER K0999	2	
680	121E24-510-20-0	.JOINT. K0999	1	
690	121E24-510-18-0	.SUPPORT. K0999	1	

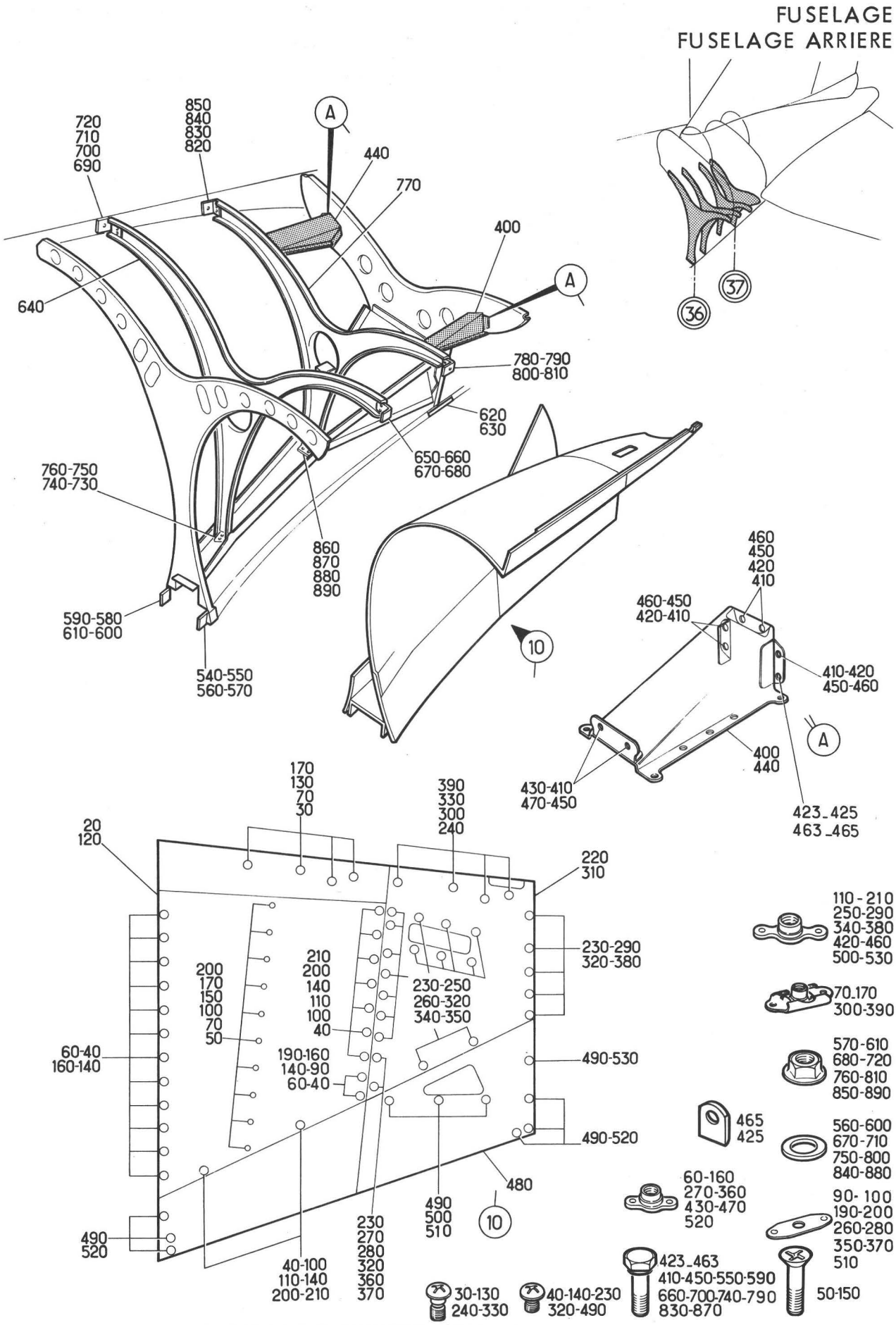

PLANCHE 17 - CARENAGE ARRIERE EQUIPE POSTE 11450 A POSTE 12028

Section : 31

Date : DECEMBRE 1978

PLANCHE REPERE	REFERENCE FABRICANT	DESCRIPTION 1234567	Qté	APP.
17-				
+001		CARENAGE ARRIERE EQUIPE POSTE . . 11450 A POSTE 12028 (EIS 15-30-03-080)	RF	
010	121E24-155-00-03-000	.ENS CARENAGE K0999	1	
020	121E24-159-00-13-000	..ENS PANNEAU (G) K0999	1	
030	121E24-150-21-0	......VIS SPECIALE. K0999	4	
040	121E24-150-20-0	......VIS SPECIALE. K0999	33	
050	CSP124-3-1	......VIS K0999	10	
060	CSP115-3	......ECROU A RIVER K0999	14	
070	CSP112-3	......ECROU A RIVER K0999	14	
090	121E24-157-03-0	......CALE. K0999	2	
100	121E24-156-04-0	......CALE. K0999	19	
110	CSP109-3	......ECROU A RIVER K0999	9	
120	121E24-159-00-23-000	..ENS PANNEAU (D) K0999	1	
130	121E24-150-21-0	......VIS SPECIALE. K0999	4	
140	121E24-150-20-0	......VIS SPECIALE. K0999	33	
150	CSP124-3-1	......VIS K0999	10	
160	CSP115-3	......ECROU A RIVER K0999	14	
170	CSP112-3	......ECROU A RIVER K0999	14	
190	121E24-157-03-0	......CALE. K0999	2	
200	121E24-156-04-0	......CALE. K0999	19	
210	CSP109-3	......ECROU A RIVER K0999	9	
220	121E24-160-00-13-000	..ENS PANNEAU (G) K0999	1	
230	121E24-150-20-0	......VIS SPECIALE. K0999	22	
240	121E24-150-21-0	......VIS SPECIALE. K0999	4	
250	CSP109-3	......ECROU A RIVER K0999	15	
260	121E24-156-04-0	......CALE. K0999	13	
270	CSP115-3	......ECROU A RIVER K0999	2	
280	121E24-157-03-0	......CALE. K0999	2	
290	CSP109-3	......ECROU A RIVER K0999	5	
300	CSP112-3	......ECROU A RIVER K0999	4	
310	121E24-160-00-23-000	..ENS PANNEAU (D) K0999	1	
320	121E24-150-20-0	......VIS SPECIALE. K0999	22	
330	121E24-150-21-0	......VIS SPECIALE. K0999	4	
340	CSP109-3	......ECROU A RIVER K0999	15	
350	121E24-156-04-C	......CALE. K0999	13	
360	CSP115-3	......ECROU A RIVER K0999	2	
370	121E24-157-03-0	......CALE. K0999	2	
380	CSP109-3	......ECROU A RIVER K0999	5	
390	CSP112-3	......ECROU A RIVER K0999	4	
400	121E24-161-00-13-000	..CANALISATION SUPERIEURE EQUIPEE (G) K0999	1	
410	CSP118-3-1	......VIS K0999	7	
420	CSP109-3	......ECROU A RIVER K0999	5	
423	CSP118-3-3	......VIS K0999	1	
425	EEAS239-1A	......RONDELLE. K0999	1	
430	CSP117-3	......ECROU A RIVER K0999	2	R
440	121E24-161-00-23-000	..CANALISATION SUPERIEURE EQUIPEE (D) K0999	1	

PLANCHE REPERE	REFERENCE FABRICANT	DESCRIPTION 1234567	Qté	APP.	
17-					
450	CSP118-3-1	......VIS K0999	7		
460	CSP109-3	......ECROU A RIVER K0999	5		
463	CSP118-3-3	......VIS K0999	1		
465	EEAS239-1A	......RONDELLE. K0999	1		
470	CSP117-3	......ECROU A RIVER K0999	2		
480	121E24-163-00-03-000	..PANNEAU INFERIEUR EQUIPE. K0999	1		
490	121E24-150-20-0	......VIS SPECIALE. K0999	20		
500	CSP109-3	......ECROU A RIVER K0999	6		
510	121E24-156-04-0	......CALE. K0999	6		
520	CSP115-3	......ECROU A RIVER K0999	12		
530	CSP109-3	......ECROU A RIVER K0999	2		
540	121E24-150-22-1	.SUPPORT (G). K0999	1		
550	CSP118-3-1	......VIS K0999	2		
560	AN960-10	......RONDELLE. 88044	2		
570	AS8600D	......ECROU U1653	2		
580	121E24-150-22-2	.SUPPORT (D). K0999	1		
590	CSP118-3-1	......VIS K0999	2		
600	AN960-10	......RONDELLE. 88044	2		
610	AS8600D	......ECROU U1653	2		
620	121E24-150-02-13-000	.BRIDE EQUIPEE (G). K0999	1		R
630	121E24-150-02-23-000	.BRIDE EQUIPEE (D). K0999	1		R
640	121E24-156-00-03-000	.ENS CADRE A POSTE 11630. . K0999	1		
650	121E24-156-03-13-000	..PATTE DE FIXATION (G) . . K0999	1		
660	CSP118-3-1	......VIS K0999	2		
670	AN960-10	......RONDELLE. 88044	2		
680	AS8600D	......ECROU U1653	2		
690	121E24-156-03-23-000	..PATTE DE FIXATION (D) . . K0999	1		
700	CSP118-3-1	......VIS K0999	2		
710	AN960-10	......RONDELLE. 88044	2		
720	AS8600D	......ECROU U1653	2		
730	121E24-156-02-03-000	..PATTE DE FIXATION K0999	1		
740	CSP118-3-1	......VIS K0999	2		
750	AN960-10	......RONDELLE. 88044	2		
760	AS8600D	......ECROU U1653	2		
770	121E24-157-00-03-000	..CADRE A POSTE 11798 . . . K0999	1		
780	121E24-156-03-13-000	..PATTE DE FIXATION (G) . . K0999	1		
790	CSP118-3-1	......VIS K0999	2		
800	AN960-10	......RONDELLE. 88044	2		
810	AS8600D	......ECROU U1653	2		
820	121E24-156-03-23-000	..PATTE DE FIXATION (D) . . K0999	1		
830	CSP118-3-1	......VIS K0999	2		
840	AN960-10	......RONDELLE. 88044	2		
850	AS8600D	......ECROU U1653	2		

PLANCHE REPERE	REFERENCE FABRICANT	DESCRIPTION 1234567	Qté	APP.
17-				
860	121E24-157-02-03-000	..PATTE DE FIXATION KO999	1	
870	CSP118-3-1	......VIS KO999	2	
880	AN960-10	......RONDELLE. 88044	2	
890	AS8600D	......ECROU U1653	2	

FUSELAGE
FUSELAGE ARRIERE

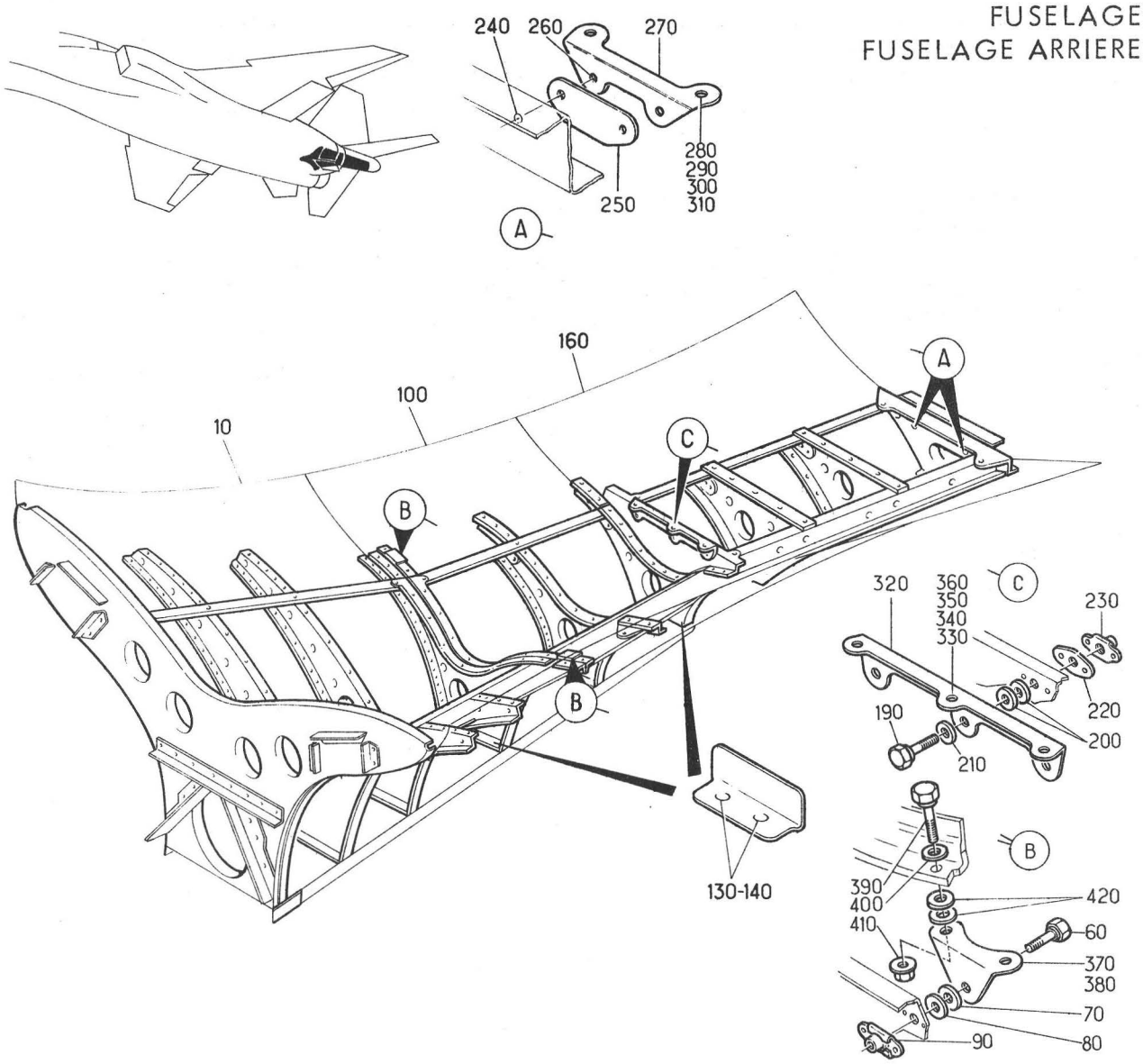

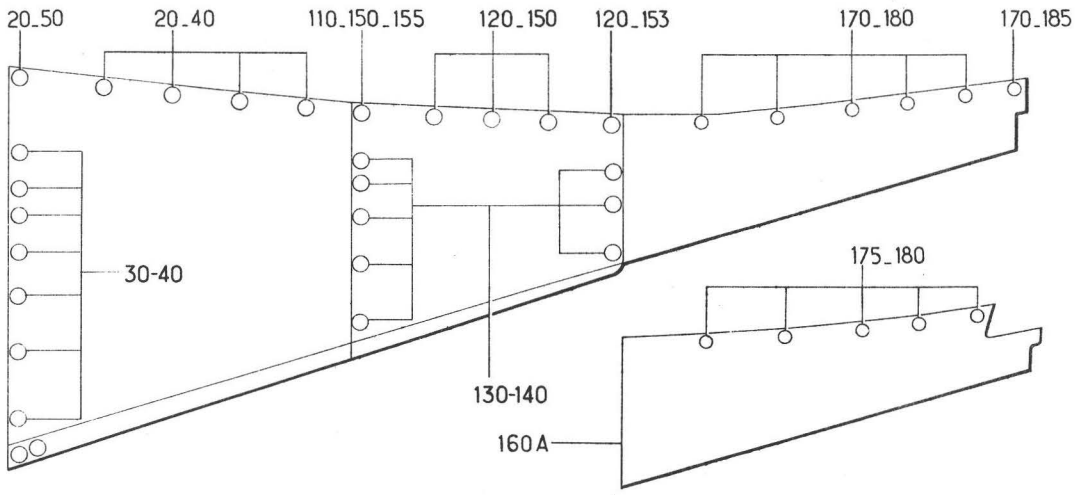

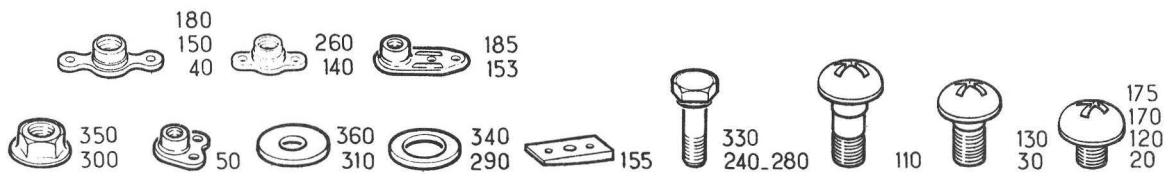

Planche 18 - CARENAGE ARRIERE EQUIPE ARRIERE DU POSTE 12028

Section : 31

Date : OCTOBRE 1975

PLANCHE REPERE	REFERENCE FABRICANT	DESCRIPTION 1234567	Qté	APP.	
18-					
+001		CARENAGE ARRIERE EQUIPE ARRIERE . DU POSTE 12028 (EIS 15-30-03-090)	RF	005027	
+001A		CARENAGE ARRIERE EQUIPE ARRIERE . DU POSTE 12028 (M458) (EIS 15-30-03-090A)	RF	028999	
010	121E24-171-00-03-000	.ENSEMBLE CARENAGE. K0999	1		
020	121E24-150-21-0	......VIS SPECIALE. K0999	10		
030	121E24-150-20-0	......VIS SPECIALE. K0999	14		
040	CSP109-3	......ECROU A RIVER K0999	22		
050	AS28019D	......ECROU A RIVER U1653	2		
060	CSP118-3-5	......VIS K0999	2		
070	121E24-445-05-03-000 OU	......CALE. K0999	2		
070A	121E24-445-14-0	......CALE. K0999	2		
080	121E24-150-12-03-000 OU	......CALE. K0999	2		
080A	121E24-445-14-0	......CALE. K0999	2		
090	CSP112-3	......ECROU A RIVER K0999	2		
100	121E24-172-00-03-000	.ENSEMBLE CARENAGE. K0999	1		
110	121E24-150-17-0	......VIS SPECIALE. K0999	2		
120	121E24-150-21-0	......VIS SPECIALE. K0999	8		
130	121E24-150-20-0	......VIS SPECIALE. K0999	20		
140	CSP115-3	......ECROU A RIVER K0999	20		
150	CSP109-3	......ECROU A RIVER K0999	8		
153	CSP108-3	......ECROU K0999	2		
155	121E24-650-36-0	......CALE. K0999	2		
160	121E24-173-00-03-000	.ENS CARENAGE K0999	1	005027	R
160A	121E24-177-00-0	.ENS CARENAGE (M458). . . . K0999	1	028999	
170	121E24-150-21-0	......VIS SPECIALE. K0999	12	005027	
175	121E24-150-21-0	......VIS SPECIALE (M458) . K0999	10	028999	
180	CSP109-3	......ECROU A RIVER K0999	10		
185	CSP108-3	......ECROU K0999	2	005027	
190	CSP118-3-3	......VIS K0999	3		
200	121E24-150-13-03-000	......CALE. K0999	SB		
210	AN960-10	......RONDELLE. 88044	SB		
220	121E24-180-13-0	......PLAT. K0999	3		
230	CSP112-3	......ECROU A RIVER K0999	3		
240	CSP118-3-5 OU	......VIS K0999	2		
240A	CSP118-3-6 OU	......VIS K0999	2		
240B	CSP118-3-7 OU	......VIS K0999	2		
240C	CSP118-3-8	......VIS K0999	2		
250	121E24-150-18-0	......CALE. K0999	SB		
260	CSP115-3	......ECROU A RIVER K0999	2		
270	121E24-654-17-0	.CORNIERE K0999	1		

PLANCHE REPERE	REFERENCE FABRICANT	DESCRIPTION 1234567	Qté	APP.
18-				
280	CSP118-3-6	••••••VIS • • • • • • • • • KC999	2	
290	AN960-10	••••••RONDELLE• • • • • • • • 88044	2	
300	AS8600D	••••••ECROU • • • • • • • • U1653	2	
310	121E24-65C-18-0	••••••CALE• • • • • • • • • KC999	4	
320	121E24-65C-16-0	•CORNIERE • • • • • • • • • KC999	1	
330	CSP118-3-5	••••••VIS • • • • • • • • • KC999	3	
340	AN960-10L	••••••RONDELLE• • • • • • • • 88044	3	
350	AS8600D	••••••ECROU • • • • • • • • U1653	3	
360	121E24-65C-18-0	••••••CALE• • • • • • • • • KC999	SB	
370	121E24-65C-22-1	•CORNIERE (G) • • • • • • • • KC999	1	
380	121E24-65C-22-2	•CORNIERE (D) • • • • • • • • KC999	1	
390	CSP118-3-8	••••••VIS • • • • • • • • • KC999	4	
400	CSP129-3	••••••RONDELLE• • • • • • • • KC999	4	
410	CSP107-3	••••••ECROU • • • • • • • • KC999	4	
420	121E24-65C-18-0	••••••CALE• • • • • • • • • KC999	SB	

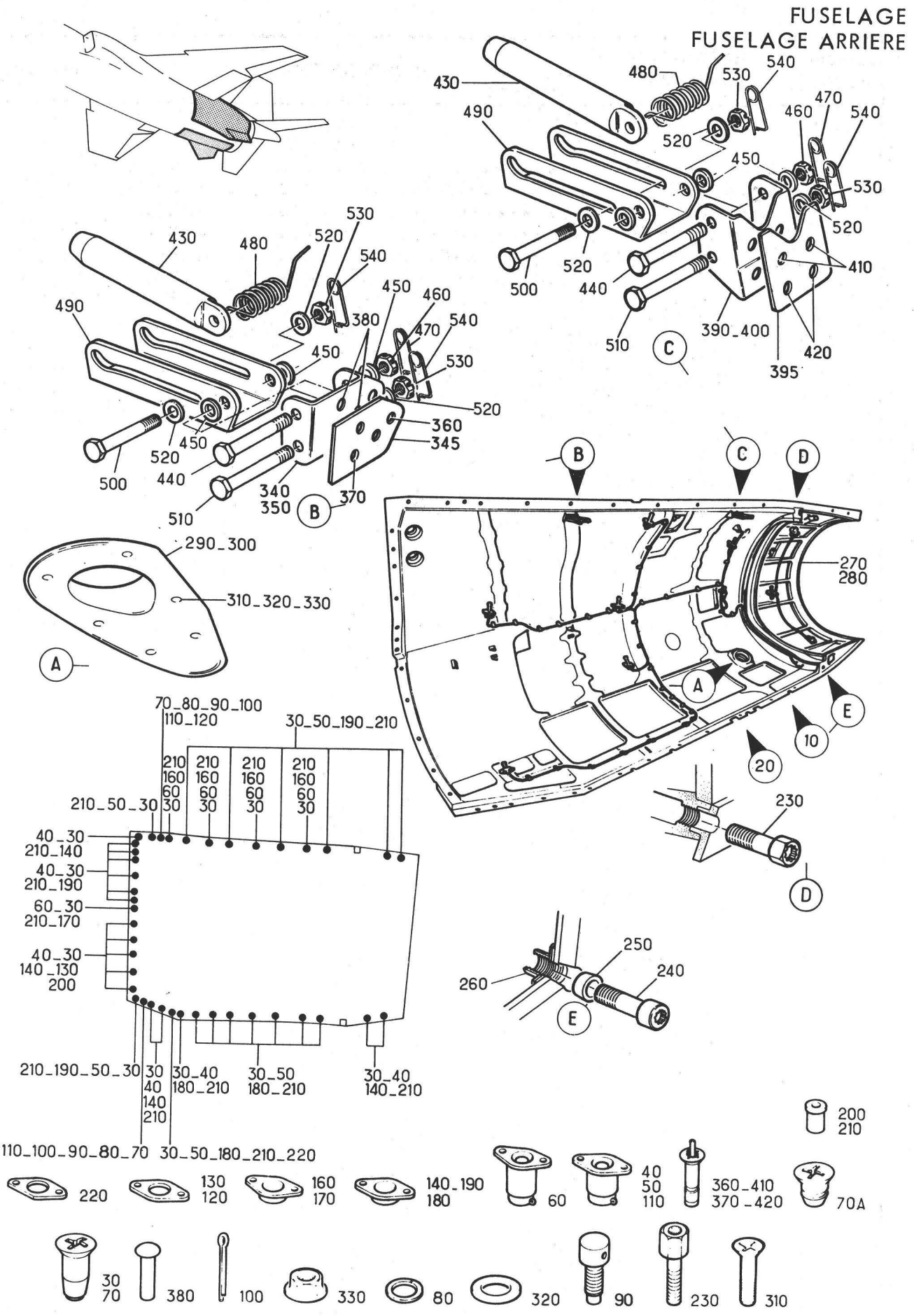

Planche 19 - INSTALLATION DE PORTES REACTEUR GAUCHE ET DROIT

Section : 31

Date : SEPTEMBRE 1980

PLANCHE REPERE	REFERENCE FABRICANT	DESCRIPTION 1234567	Qté	APP.	
19-					
+001		INSTALLATION DE PORTES REACTEUR . (G)(EIS 15-30-03-100)	RF	005045	
+001A		INSTALLATION DE PORTES REACTEUR . (M776)(G)(EIS 15-30-03-100A)	RF	046054	
+001B		INSTALLATION DE PORTES REACTEUR . (M728)(G)(EIS 15-30-03-100B)	RF	055130	R
+001C		INSTALLATION DE PORTES REACTEUR . (M1259)(G)(EIS 15-30-03-100C)	RF	131999	R
+002		INSTALLATION DE PORTES REACTEUR . (D)(EIS 15-30-03-110)	RF	005045	
+002A		INSTALLATION DE PORTES REACTEUR . (M776)(D)(EIS 15-30-03-110A)	RF	046054	
+002B		INSTALLATION DE PORTES REACTEUR . (M728)(D)(EIS 15-30-03-110B)	RF	055130	R
+002C		INSTALLATION DE PORTES REACTEUR . (M1259)(D)(EIS 15-30-03-110C)	RF	131999	R
010	121E24-340-00-07-000	.ENS PORTE REACTEUR (G) . . K0999	1	005045	
010A	121E24-340-00-07-003	.ENS PORTE REACTEUR (M776)(G) . . K0999	1	046130	R
010B		.ENS PORTE REACTEUR (M1259)(G). .	1	131999	R
020	121E24-380-00-07-000	.ENS PORTE REACTEUR (D) . . K0999	1	005045	
020A	121E24-380-00-07-003	.ENS PORTE REACTEUR (M776)(D) . . K0999	1	046130	R
020B		.ENS PORTE REACTEUR (M1259)(D). .	1	131999	R
030	EEAS824	......GOUJON. K0999	38		
040	EEAS812-1	......RECEPTACLE. K0999	17		
050	EEAS812-2	......RECEPTACLE. K0999	16		
060	121E24-306-00-0	......RECEPTACLE. K0999	5		
070	EEAS809 OU	......GOUJON. K0999	2		
070A	121E24-461-00-0	......ENS GOUJON. K0999	2		
080	EEAS799	......ANNEAU DE RETENUE . . K0999	2		
090	121E24-301-05-0	......VIS SPECIALE. K0999	2	005054	
090A	121E24-301-07-0	......VIS SPECIALE (M728) . K0999	2	055999	
100	SP90G7	......GOUPILLE. K0195	2		
110	121E24-301-04-0	......RECEPTACLE. K0999	2		
120	121E24-301-06-0	......CALE. K0999	1		
130	121E24-300-12-0	......CALE. K0999	5		
140	121E24-300-16-0	......BAGUE K0999	10		
160	121E24-300-20-0	......BAGUE K0999	4		
170	121E24-300-25-0	......BAGUE K0999	1		
180	121E24-300-17-0	......BAGUE K0999	9		
190	121E24-300-18-0	......BAGUE K0999	14		
200	121E24-300-23-0	......ENTRETOISE. K0999	10		
210	121E24-300-14-0	......ENTRETOISE. K0999	76		
220	121E24-300-09-0	......CALE. K0999	1		
230	121E24-300-03-0	......VIS SPECIALE. K0999	1		
240	121E24-300-08-0	......VIS SPECIALE. K0999	1		
250	121E24-300-40-0	......DOUILLE K0999	1		
260	A136N1	......ECROU A RIVER K0195	1		
270	121E24-340-00-0	..PORTE REACTEUR (G). . . . K0999	1	005130	R

PLANCHE REPERE	REFERENCE FABRICANT	DESCRIPTION 1234567	Qté	APP.
19-				
270A	121E24-340-00-0 M1	..PORTE REACTEUR (M1259)(G) K0999	1	131999 R
280	121E24-380-00-0	..PORTE REACTEUR (D). . . . K0999	1	005130 R
280A	121E24-380-00-0 M1	..PORTE REACTEUR (M1259)(D) K0999	1	131999 R
290	121E24-313-00-0	...ENS CALORIFUGE (G) . . . K0999	1	
300	121E24-314-00-0	...ENS CALORIFUGE (D) . . . K0999	1	
310	CSP124-3-4	......VIS K0999	6	
320	AN960-10L	......RONDELLE. 88044	6	
330	AS8600D	......ECROU U1653	6	
340	121E24-304-00-1 3-000	...CHARNIERE (G). K0999	1	
345	V6013FS070045	......CALE. K0999	1	
350	121E24-304-00-2 3-000	...CHARNIERE (D). K0999	1	
360	AGS3817-0603	......RIVET JO-BOLT U1653	1	
370	AGS3817-0604	......RIVET JO-BOLT U1653	1	
380	SP82-624	......RIVET U1653	2	
390	121E24-312-02-1 3-000	...CHARNIERE (G). K0999	1	
395	V6013FS049040	......CALE. K0999	1	
400	121E24-312-02-2 3-000	...CHARNIERE (D). K0999	1	
410	AGS3817-0604	......RIVET JO-BOLT U1653	2	
420	AGS3817-0603	......RIVET JO-BOLT U1653	2	
430	121E24-300-07-0	...GLISSIERE CHARNIERE. . . K0999	2	
440	CSP118-4-29D	......VIS K0999	2	
450	SP122E	......RONDELLE. K0195	SB	
460	AN320-4	......ECROU HEXAGONAL A CRENEAUX. 88044	2	
470	AGS1551-1	......GOUPILLE DE RETENUE . U1653	2	
480	121E24-300-05-0	...RESSORT. K0999	2	
490	121E24-300-06-0	...VERROU CHARNIERE K0999	2	
500	CSP118-4-25D	...VIS. K0999	2	
510	CSP118-4-29D	...VIS. K0999	2	
520	SP122E	...RONDELLE K0195	SB	
530	AN320-4	...ECROU HEXAGONAL A CRENEAUX . . 88044	2	
540	AGS1551-1	...GOUPILLE DE RETENUE. . . U1653	2	
+543	121E24-337-00-1 3-000	...ENS QUILLE (G) K0999	RF	
+545	121E24-337-00-2 3-000	...ENS QUILLE (D) K0999	RF	
+550		...PORTES DE VISITE REACTEUR (G). (VOIR 15-31-20-001)	1	
+560		...PORTES DE VISITE REACTEUR (D). (VOIR 15-31-20-002)	1	
+570		...INSTALLATION DETECTION . . . . INCENDIE (VOIR FASC 45)	RF	

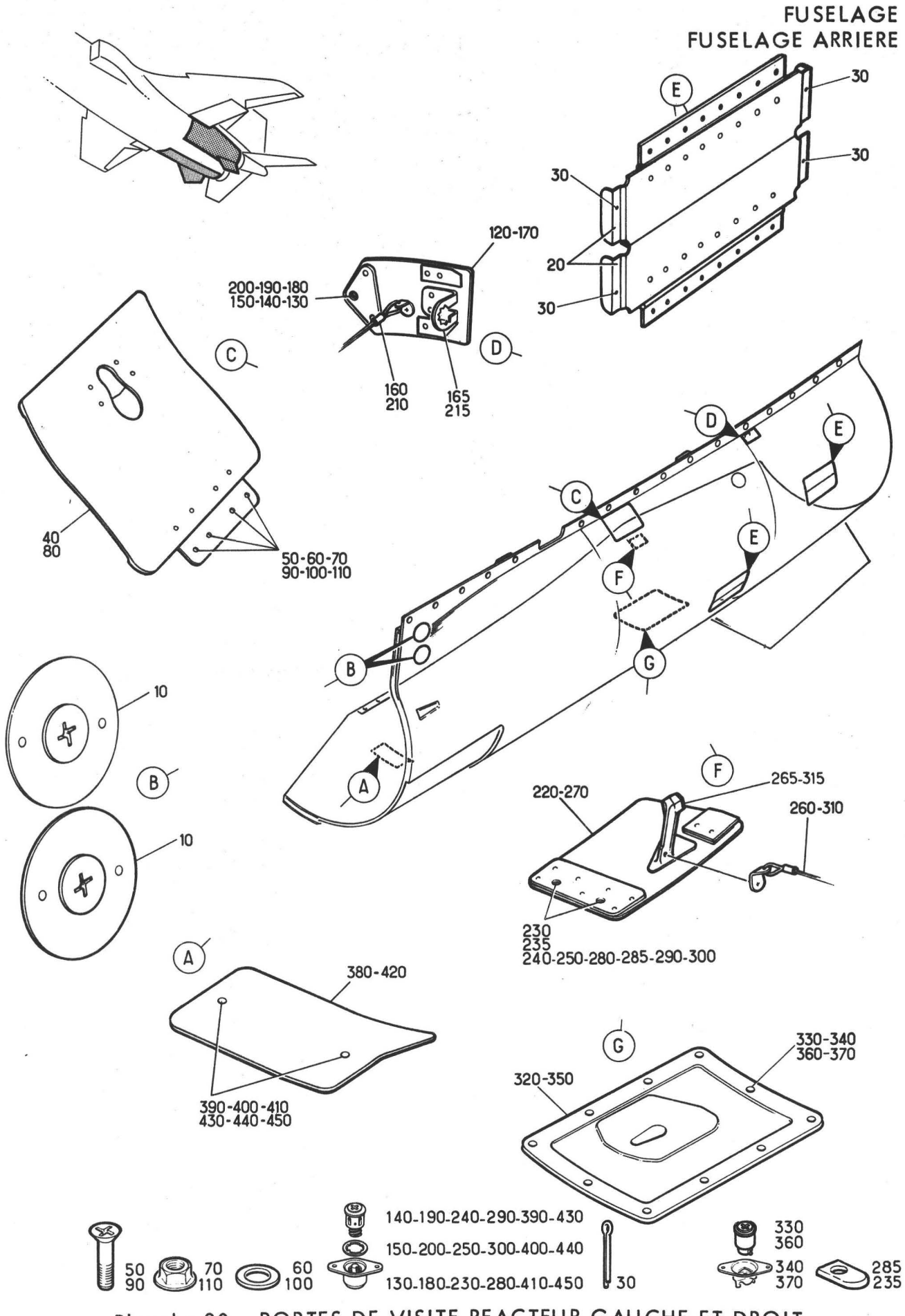

Planche 20 - PORTES DE VISITE REACTEUR GAUCHE ET DROIT

Section : 31

Date : MAI 1981

PLANCHE REPERE	REFERENCE FABRICANT	DESCRIPTION 1234567	Qté	APP.	
20-					
+001		PORTES DE VISITE REACTEUR (G) . . (EIS 15-31-19-550)	RF		
+002		PORTES DE VISITE REACTEUR (D) . . (EIS 15-31-19-560)	RF		
010	EEAS739-2	.BOUCHON. K0999	2		
020	121E28-783-00-0	.PORTE EQUIPEE. K0999	4		
030	SP90C4	.....GOUPILLE FENDUE . . . K0195	8		
040	121E28-781-00-1	.PORTE DE VISITE EQUIPEE (G). . . K0999	1		R
050	CSP124-3-3 OU	.....VIS (G) K0999	4		
050A	CSP123-3-3	.....VIS (G) K0999	4		
060	AN960-10	.....RONDELLE (G). 88044	4		
070	AS8600D	.....ECROU (G) U1653	4		
080	121E28-781-00-2	.PORTE DE VISITE EQUIPEE (D). . . K0999	1		R
090	CSP124-3-3 OU	.....VIS (D) K0999	4		
090A	CSP123-3-3	.....VIS (D) K0999	4		
100	AN960-10	.....RONDELLE (D). 88044	4		
110	AS8600D	.....ECROU (D) U1653	4		
120	121E28-774-00-1 3-000	.PORTE DE VISITE EQUIPEE (G). . . K0999	1		
130	CSP145	.....RECEPTACLE (G). . . . K0999	1		
140	CSP143-1	..AXE DE FERMETURE (G). . . K0999	1		
150	CSP146	..RONDELLE DE RETENUE (G) . K0999	1		
160	EEAS572-80	..ATTACHE NYLON (G) K0999	1		
165	121E28-774-05-0	..FERRURE DE FREINAGE (G) . K0999	1		
170	121E28-774-00-2 3-000	.PORTE DE VISITE EQUIPEE (D). . . K0999	1		
180	CSP145	.....RECEPTACLE (D). . . . K0999	1		
190	CSP143-1	..AXE DE FERMETURE (D). . . K0999	1		
200	CSP146	..RONDELLE DE RETENUE (D) . K0999	1		
210	EEAS572-80	..ATTACHE NYLON (D) K0999	1		
215	121E28-774-05-0	..FERRURE DE FREINAGE (D) . K0999	1		
220	121E28-776-00-1 3-000	.PORTE DE VISITE EQUIPEE (G). . . K0999	1		
230	CSP145	.....RECEPTACLE (G). . . . K0999	2		
235	V63017-10	.....CALE (G). K0999	2		
240	CSP143-1	..AXE DE FERMETURE (G). . . K0999	2		
250	CSP146	..RONDELLE DE RETENUE (G) . K0999	2		
260	121E28-777-00-0	..ENSEMBLE CORDON (G) . . . K0999	1		
265	121E28-776-08-1 OU	..FERRURE DE FREINAGE (G) . K0999	1		
265A	121E28-776-11-1	..FERRURE DE FREINAGE (G) . K0999	1		
270	121E28-776-00-2 3-000	.PORTE DE VISITE EQUIPEE (D)(L) . K0999	1		
280	CSP145	.....RECEPTACLE (D). . . . K0999	2		
285	V63017-10	.....CALE (D). K0999	2		
290	CSP143-1	..AXE DE FERMETURE (D). . . K0999	2		
300	CSP146	..RONDELLE DE RETENUE (D) . K0999	2		
310	121E28-777-00-0	..ENSEMBLE CORDON (D) . . . K0999	1		
315	121E28-776-08-2 OU	..FERRURE DE FREINAGE (D) . K0999	1		

PLANCHE REPERE	REFERENCE FABRICANT	DESCRIPTION 1234567	Qté	APP.	
20-					
315A	121E28-776-11-2	..FERRURE DE FREINAGE (D) . K0999	1		R
320	121E28-785-00-0	.PORTE DE VISITE EQUIPEE (G). . . K0999	1		
330	H714-40A	.....VERROU (G). F0180	10		
340	H701	.....EMBASE FIXE (G) . . . F0180	10		
350	121E28-794-00-0	.PORTE DE VISITE EQUIPEE (D). . . K0999	1		
360	H714-40A	.....VERROU (D). F0180	10		
370	H701	.....EMBASE FIXE (D) . . . F0180	10		
380	121E28-765-00-1 3-000	.PORTE DE VISITE (G). . . . K0999	1		
390	CSP143-1	.....AXE DE FERMETURE (G). K0999	2		
400	CSP146	.....RONDELLE DE RETENUE (G) . . K0999	2		
410	CSP145	.....RECEPTACLE (G). . . . K0999	2		
420	121E28-765-00-2 3-000	.PORTE DE VISITE (D). . . . K0999	1		
430	CSP143-1	.....AXE DE FERMETURE (D). K0999	2		
440	CSP146	.....RONDELLE DE RETENUE (D) . . K0999	2		
450	CSP145	.....RECEPTACLE (D). . . . K0999	2		

FUSELAGE
FUSELAGE ARRIERE

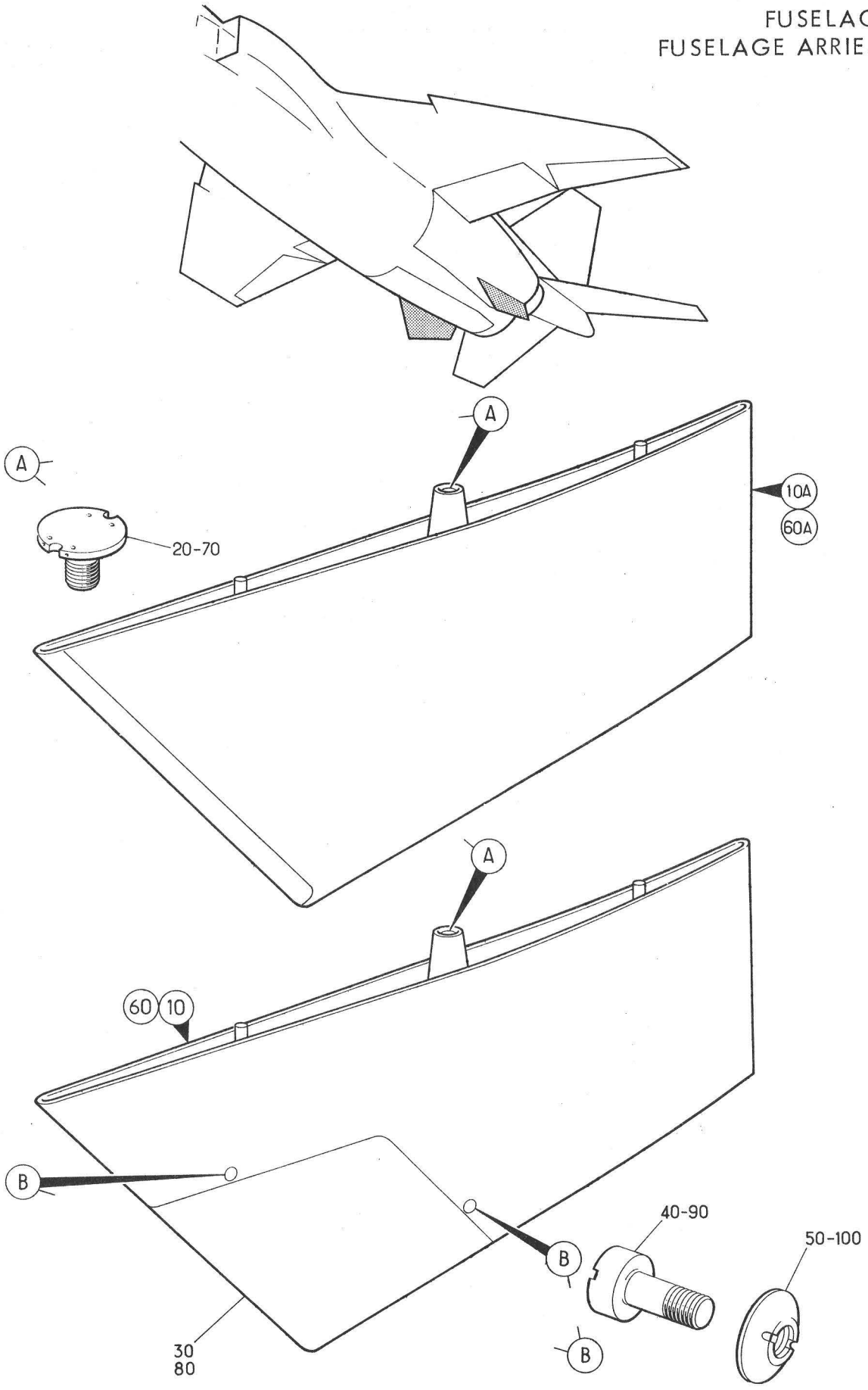

PLANCHE 21 - MONTAGE QUILLE GAUCHE ET DROITE

Section : 31

Date : DECEMBRE 1979

PLANCHE REPERE	REFERENCE FABRICANT	DESCRIPTION 1234567	Qté	APP.	
21-					
+001		MONTAGE QUILLE (G)..... (EIS 15-30-03-140)	RF	005045	R
+001A		MONTAGE QUILLE (M776)(G)..... (EIS 15-30-03-140A)	RF	046999	R
+002		MONTAGE QUILLE (D)..... (EIS 15-30-03-150)	RF	005045	R
+002A		MONTAGE QUILLE (M776)(D)..... (EIS 15-30-03-150A)	RF	046999	R
010	121E24-801-00-1	.ENS QUILLE (G)..... K0999	1	005045	R
010A	121E24-337-00-1 3-000	.ENS QUILLE (M776)(G)..... K0999	1	046999	R
020	121E24-330-01-0	.....VIS SPECIALE (G)..... K0999	1		
030	121E24-800-00-0	..ENS PANNEAU BORD D'ATTAQUE (G). K0999	1	005045	R
040	121E24-801-06-0	.....VIS SPECIALE (G)..... K0999	2	005045	R
050	121E24-801-02-0	.....ECROU SPECIAL (G)..... K0999	2	005045	R
060	121E24-801-00-2	.ENS QUILLE (D)..... K0999	1	005045	R
060A	121E24-337-00-2 3-000	.ENS QUILLE (M776)(D)..... K0999	1	046999	R
070	121E24-330-01-0	.....VIS SPECIALE (D)..... K0999	1		
080	121E24-800-00-0	..ENS PANNEAU BORD D'ATTAQUE (D). K0999	1	005045	R
090	121E24-801-06-0	.....VIS SPECIALE (D)..... K0999	2	005045	R
100	121E24-801-02-0	.....ECROU SPECIAL (D)..... K0999	2	005045	R

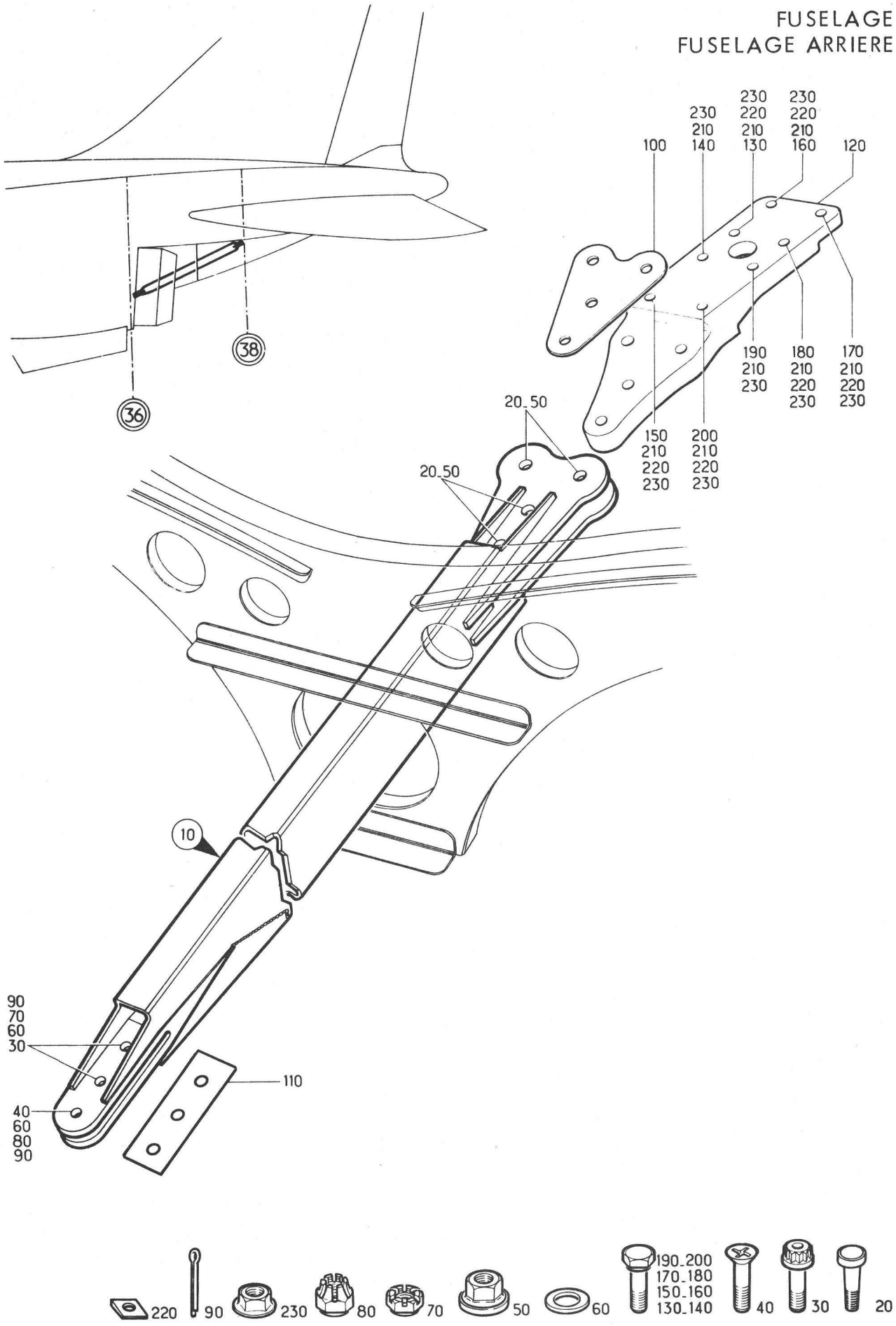

Planche 22 - ENTRETOISE LONGITUDINALE

Section : 31

Date : OCTOBRE 1975

PLANCHE REPERE	REFERENCE FABRICANT	DESCRIPTION 1234567	Qté	APP.	
22-					
+001		ENTRETOISE LONGITUDINALE. . . . . (EIS 15-30-03-160)	RF		R
010	121E24-458-00-0 OU	.ENTRETOISE EQUIPEE KC999	1		
010A	121E24-466-00-0	.ENTRETOISE EQUIPEE K0999	1		R
020	CSP131-6-18	.....VIS CONIQUE KC999	4		
030	A228J14	.....VIS K0195	2		
040	CSP123-6-15	.....VIS KC999	1		
050	TLN1000L6	.....ECROU KC548	4		
060	AN960C616	.....RONDELLE. 88044	3		
070	AN320-6	.....ECROU HEXAGONAL A CRENEAUX. 88044	2		
080	AN310-6	.....ECROU HEXAGONAL A CRENEAUX. 88044	1		
090	SP90E7	.....GOUPILLE FENDUE . . . K0195	3		
100	121E24-439-01-0	.CALE K0999	SB		
110	V63013FS036100	.CALE KC999	SB		
120	121E24-650-02-0	.SUPPORT. K0999	1		R
130	CSP118-6-12	.....VIS K0999	1		R
140	CSP118-6-18	.....VIS KC999	1		R
150	CSP118-6-21	.....VIS K0999	1		R
160	CSP118-6-7	.....VIS KC999	1		R
170	121E24-650-30-0	.....VIS SPECIALE. KC999	1		R
180	121E24-650-31-0	.....VIS SPECIALE. K0999	1		R
190	121E24-650-32-0	.....VIS SPECIALE. KC999	1		R
200	121E24-650-33-0	.....VIS SPECIALE. K0999	1		R
210	AN960-616L	.....RONDELLE. 88044	8		R
220	121E24-650-25-0	.....CALE. KC999	6		R
230	AS8600J	.....ECROU U1653	8		R

FUSELAGE
FUSELAGE ARRIERE

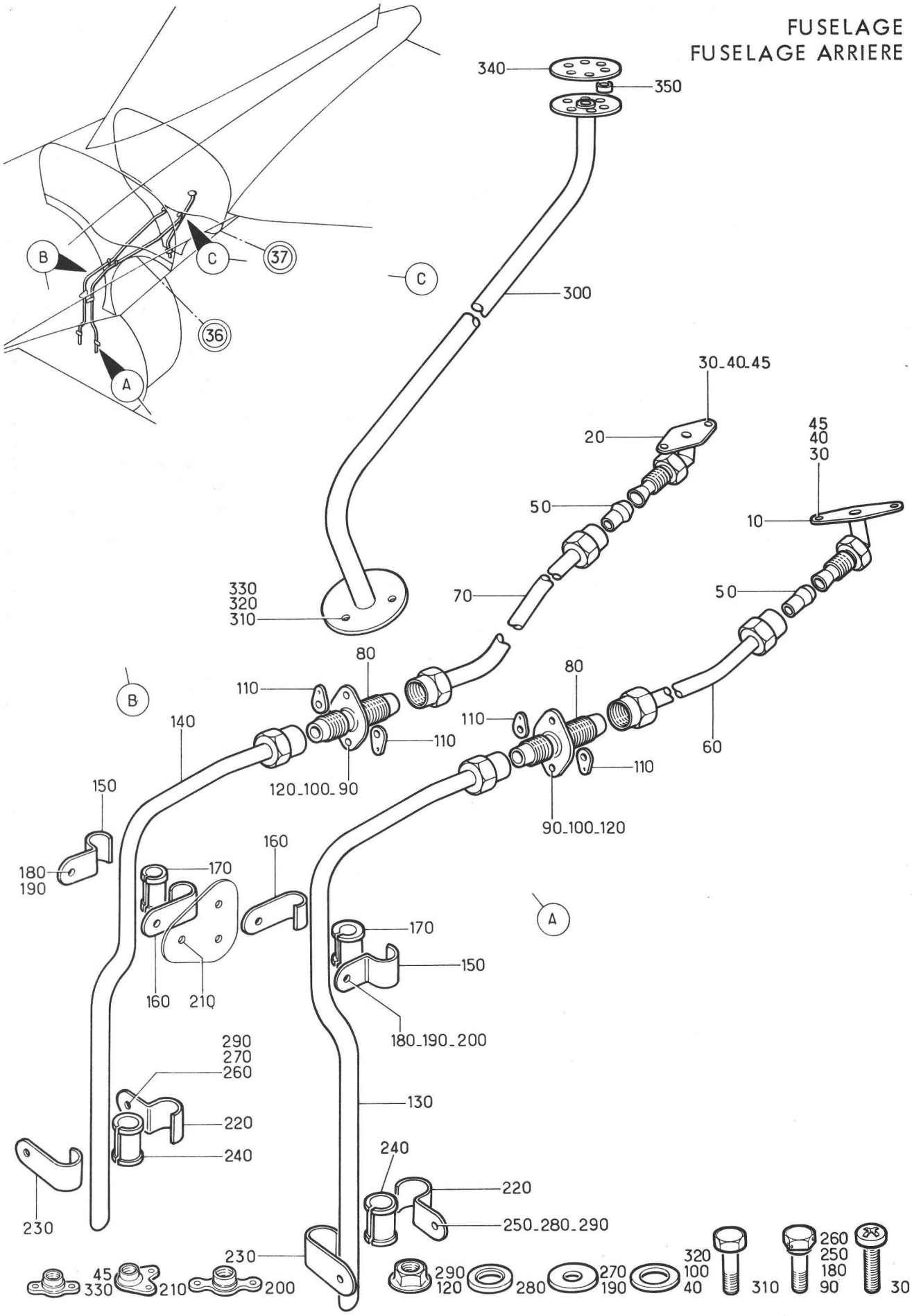

Planche 23 - DRAINAGE CONE ARRIERE

Section : 31

Date : OCTOBRE 1976

PLANCHE REPERE	REFERENCE FABRICANT	DESCRIPTION 1234567	Qté	APP.	
23-					
+001		DRAINAGE CONE ARRIERE (G) . . . . (EIS 15-30-03-170)	RF		
+002		DRAINAGE CONE ARRIERE (D) . . . . (EIS 15-30-03-180)	RF		
010	121E56-103-00-1	.RACCORD (G). K0999	1		
020	121E56-103-00-2	.RACCORD (D). K0999	1		
030	NAS1100-3-8	.....VIS 80205	2		
040	AN960-10L	.....RONDELLE. 88044	2		
045	CSP115-3	.....ECROU A RIVER K0999	4		R
050	AGS1170C	.RACCORD. U1653	1		
060	121E56-109-00-0	.TUYAUTERIE (G) K0999	1		
070	121E56-108-00-0	.TUYAUTERIE (D) K0999	1		
080	121E56-105-01-0	.RACCORD DE TRAVERSEE DE CLOISON. K0999	1		
090	CSP118-3-2	.....VIS K0999	2		
100	AN960-10L	.....RONDELLE. 88044	2		
110	EEAS20-9DU	.....PATTE DE FREINAGE . . K0999	2		
120	AS8600D	.....ECROU U1653	2		
130	121E56-107-00-0	.TUYAUTERIE (G) K0999	1		
140	121E56-112-00-0	.TUYAUTERIE (D) F0300	1		
150	AS12842	.DEMI-COLLIER U1653	1		
160	AS12812	.DEMI-COLLIER U1653	1		
170	AS12875	.BAGUE. U1653	1		
180	CSP118-3-2	.VIS. K0999	1		
190	AS12943	.CALE U1653	1		
200	AS28004D	.ECROU A RIVER (G). U1653	1		
210	CSP116-06	.ECROU A RIVER (D). K0999	1		
220	AS12842	.DEMI-COLLIER U1653	1		
230	AS12812	.DEMI-COLLIER U1653	1		
240	AS12875	.BAGUE. U1653	1		
250	CSP118-3-4	.VIS (G). K0999	1		
260	CSP118-3-2	.VIS (D). K0999	1		
270	AS12943	.CALE U1653	1		
280	V6301Z32-15-0490	.RONDELLE (G) K0999	1		
290	AS8600D	.ECROU. U1653	1		
300	121E56-155-00-0	.TUYAUTERIE K0999	1		
310	A226B1	.....VIS K0195	3		
320	AN960C6	.....RONDELLE. 88044	3		
330	CSP115-06	.....ECROU A RIVER K0999	3		
340	121E56-144-02-0	.PLAQUETTE. K0999	1		
350	AS2811-4-010	.ENTRETOISE U1653	3		