DIRECTION CENTRALE
DU MATERIEL
DE L'ARMEE DE L'AIR

ACB105-2-55

TABLEAU DE COMPOSITION ILLUSTRE

AVION

JAGUAR
TYPE A

GENERATION ET DISTRIBUTION ELECTRIQUE

ABROGÉ

BLOC D'IDENTIFICATION

CODE ENTREPRISE : F6117

REFERENCE ARTICLE : JAGA

ENTREPRISE : DASSAULT-AVIATION

EDITION ORIGINALE EN DATE DE NOVEMBRE 1973

Approuvée par DM N° 2001/DCMAA/MT2 du 20 Novembre 1973

MISE A JOUR EN DATE DE JUILLET 1999

Approuvée par Décision DCMAA N° 18181/EAA 602/DIR/CDTAA du 08 Novembre 1999

DOCUMENT DE TRAVAIL

Nombre d'exemplaires : 80

EDITION : NOVEMBRE 1973

INDEX DES PAGES

Ce document comprend 412 pages
numérotées et datées conformément au présent tableau.
Les pages révisées ou nouvelles sont repérées par la lettre R.
Les pages supprimées sont repérées par la lettre S.
Le sigle [T] est à usage interne du CDTAA.

PAGES	DATE	MISE A JOUR
PRELIMINAIRES		
Page de titre 1	1999-07[T]	R
Index des pages 2	1999-07[T]	R
Index des pages 3	1999-07[T]	R
Index des pages 4	1999-07[T]	R
4A	1999-07[T]	R
4B	Blanche	
5	1983-02	
6	1983-02	
7	1983-02	
8	Blanche	
9	1975-10	
10	Blanche	
SECTION 00		
00-00-1	Originale	
00-01	1975-10	
00-01-1	1991-05	
00-02	1975-10	
00-02-1	1983-02	
00-03	Originale	
00-03-1	Originale	
00-04A	1976-10	
00-04A-1	1993-07	
00-05A	1976-10	
00-05A-1	1993-07	
00-05C	1983-02	
00-05C-1	1989-03	
00-05D	1983-02	
00-05D-1	1993-07	
00-05M	1976-10	
00-05M-1	1985-03	
00-06A	1976-10	
00-06A-1	1993-07	
00-07	1975-10	
00-07-1 V° Blanc	1983-02	
SECTION 10		
10-00-1	Originale	
10-01	1975-10	
10-01-1 V° Blanc	1991-05	
10-01-2 V° Blanc	1983-02	

PAGES	DATE	MISE A JOUR
SECTION 11		
11-00-1	1975-10	
11-01	1975-10	
11-01-1	1978-12	
11-02	1981-05	
11-02-1	1991-05	
11-02-2	1991-05	
11-02-3 V° Blanc	1991-05	
SECTION 13		
13-00-1	1975-10	
13-01A	1975-10	
13-01A-1 V° Blanc	1991-05	
13-01A-2	1991-05	
13-02	1976-10	
13-02-1	1991-05	
13-02-2	1993-07	
13-02-3 V° Blanc	1991-05	
13-02-4	1991-05	
13-03	1975-10	
13-03-1 V° Blanc	1983-02	
SECTION 20		
20-00-1	Originale	
20-01	Originale	
20-01-1	1979-12	
20-02	1975-10	
20-02-1 V° Blanc	1983-02	
SECTION 21		
21-00-1	1975-10	
21-01	1978-12	
21-01-1	1980-09	
21-02	1980-09	
21-02-1 V° Blanc	1980-09	
21-02-2	1986-03	
21-03	1980-09	
21-03-1 V° Blanc	1975-10	
SECTION 23		
23-00-1	1975-10	
23-01A	1975-10	

PAGES	DATE	MISE A JOUR
23-01A-1	1989-03	
23-02	1978-12	
23-02-1 V° Blanc	1984-03	
23-02-2	1984-03	
23-03	1980-09	
23-03-1 V° Blanc	1983-02	
23-03-2 V° Blanc	1980-09	
SECTION 30		
30-00-1	Originale	
30-01	Originale	
30-01-1 V° Blanc	Originale	
SECTION 33		
33-00-1	Originale	
33-01	1984-03	
33-01-1 V° Blanc	1984-03	
SECTION 40		
40-00-1	Originale	
40-1	1993-07	
40-01-1	1993-07	
40-02	1976-10	
40-02-1 V° Blanc	1989-03	
40-02-2	1989-03	
40-03	1976-10	
40-03-1	1989-03	
40-04	1976-10	
40-04-1	1978-12	
40-05	1976-10	
40-05-1	1978-12	
40-06	1976-10	
40-06-1	1989-03	
40-08A	1978-12	
40-08A-1 V° Blanc	1993-07	
40-08A-2	1993-07	
40-08F	1983-02	
40-08F-1	1993-07	
40-08M	1983-02	
40-08M-1	1989-03	
40-09A	1975-10	
40-09A-1 V° Blanc	1985-03	
40-09A-2	1985-03	
40-10	1983-02	
40-10-1	1989-03	
40-11A	1976-10	
40-11A-1	1993-07	
40-11A-2	1993-07	
40-11A-3 V° Blanc	1993-07	
SECTION 41		
41-00-1	1975-10	
41-01A	1993-07	
41-01A-1 V° Blanc	1993-07	
41-02A-2	1983-07	
41-03	1985-03	
41-03-1	1985-03	
41-04	1989-03	
41-04-1 V° Blanc	1989-03	
41-04-2	1989-03	
41-05	1981-05	
41-05-1	1976-10	
41-06	1976-10	
41-06-1	1976-10	
41-07	1983-02	
41-07-1	1983-02	
41-08	1978-12	
41-08-1 V° Blanc	1984-03	
41-08-2	1984-03	
41-09	1981-05	
41-09-1 V° Blanc	1983-02	
41-09-2	1983-02	
41-10	1989-03	
41-10-1 V° Blanc	1989-03	
41-10-2	1989-03	
41-11	1976-10	
41-11-1	1976-10	
41-12	1978-12	
41-12-1	1978-12	
41-13	1989-03	
41-13-1 V° Blanc	1989-03	
41-13-2	1989-03	
41-14	1976-10	
41-14-1	1976-10	
41-15	1976-10	
41-15-1	1976-10	
41-16	1976-10	
41-16-1	1978-12	
41-17	1976-10	
41-17-1	1978-12	
41-18	1989-03	
41-18-1 V° Blanc	1989-03	
41-18-2	1989-03	
41-19	1989-03	
41-19-1 V° Blanc	1989-03	
41-19-2	1989-03	
41-20	1976-10	
41-20-1 V° Blanc	1978-12	
41-20-2	1978-12	
41-21	1983-02	
41-21-1 V° Blanc	1983-02	
41-21-2	1976-10	
41-22	1976-10	
41-22-1	1976-10	
41-23	1976-10	
41-23-1 V° Blanc	1976-10	
41-23-2	1976-10	
41-24	1983-02	
41-24-1	1983-02	
41-25	1989-03	

PAGES	DATE	MISE A JOUR	PAGES	DATE	MISE A JOUR
41-25-1	1989-03		43-16-1	1983-02	
41-26	1976-10		43-16-2	1983-02	
41-26-1 V° Blanc	1976-10		43-16-3	1983-02	
			43-17A	1993-07	
SECTION 43			43-17A-1	1993-07	
			43-17A-2	1993-07	
43-00-1	1975-10		43-17A-3	1993-07[T]	
43-01	1975-10		43-18	1999-07[T]	R
43-01-1	1983-02		43-18-1 V° Blanc	1999-07[T]	R
43-02	1975-10		43-18-2	1987-01	
43-02-1	1980-09		43-19A	1975-10	
43-03	1983-02		43-19A-1 V° Blanc	1989-03	
43-03-1	1993-07		43-19A-2	1989-03	
43-03-2	1989-03		43-20A	1989-03	
43-03-3	1993-07		43-20A-1 V° Blanc	1989-03	
43-04	1976-10		43-20A-2	1989-03	
43-04-1 V° Blanc	1983-02		43-21	1975-10	
43-04-2	1983-02		43-21-1	1981-05	
43-05A	1975-10		43-22	1985-03	
43-05A-1 V° Blanc	1983-02		43-22-1 V° Blanc	1993-07	
43-05A-2	1983-02		43-22-2	1993-07	
43-06A	1993-07		43-23	1975-10	
43-06A-1	1993-07		43-23-1 V° Blanc	1983-02	
43-06A-2	1993-07		43-23-2	1983-02	
43-06A-3	1993-07		43-24	1975-10	
43-07A	1978-12		43-24-1	1978-12	
43-07A-1	1993-07		43-25A	1984-03	
43-07A-2	1993-07		43-25A-1 V° Blanc	1984-03	
43-07A-3 V° Blanc	1993-07		43-25A-2	1984-03	
43-07A-4	1991-05		43-27	1984-03	
43-08	1980-09		43-27-1	1984-03	
43-08-1 V° Blanc	1993-07		43-27-2	1993-07	
43-08-2	1993-07		43-27-3	1993-07	
43-09	1984-03		43-28	1984-03	
43-09-1 V° Blanc	1993-07		43-28-1 V° Blanc	1984-03	
43-09-2	1993-07		43-28-2	1993-07	
43-10A	1983-02		43-29	1985-03	
43-10A-1	1983-02		43-29-1 V° Blanc	1985-03	
43-10A-2	1983-02		43-29-2	1985-03	
43-10A-3	1983-02		43-30	1975-10	
43-11A	1991-05		43-30-1	1993-07	
43-11A-1 V° Blanc	1991-05		43-31	1975-10	
43-11A-2	1991-05		43-31-1	1975-10	
43-12	1975-10		43-31-2	1976-10	
43-12-1 V° Blanc	1983-02		43-31-3	1975-10	
43-12-2	1983-02		43-32	1981-05	
43-13	1985-03		43-32-1 V° Blanc	1981-05	
43-13-1 V° Blanc	1993-07		43-32-2	1981-05	
43-13-2	1993-07		43-33	1975-10	
43-14	1975-10		43-33-1	1975-10	
43-14-1	1983-02		43-34	1975-10	
43-14-2	1983-02		43-34-1	1976-10	
43-14-3	1983-02		43-34-2	1976-10	
43-15	1975-10		43-34-3	1976-10	
43-15-1 V° Blanc	1983-02		43-35	1975-10	
43-15-2	1983-02		43-35-1	1978-12	
43-16	1980-09		43-35-2	1978-12	

PAGES	DATE	MISE A JOUR
43-35-3	1978-12	
43-36	1975-10	
43-36-1	1975-10	
43-37	1978-12	
43-37-1	1979-12	
43-37-2	1979-12	
43-37-3	1979-12	
43-38	1978-12	
43-38-1 V° Blanc	1980-09	
43-38-2	1980-09	
43-39	1978-12	
43-39-1	1978-12	
43-40A	1975-10	
43-40A-1 V° Blanc	1976-10	
43-40A-2	1976-10	
43-41A	1975-10	
43-41A-1 V° Blanc	1985-03	
43-41A-2	1985-03	
43-42A	1983-02	
43-42A-1	1986-03	
43-43	1975-10	
43-43-1	1976-10	
43-44	1989-03	
43-44-1	1989-03	
43-45	1975-10	
43-45-1 V° Blanc	1976-10	
43-45-2	1976-10	
43-46A	1985-03	
43-46A-1 V° Blanc	1986-03	
43-46A-2	1986-03	
43-47A	1983-02	
43-47A-1 V° Blanc	1983-02	
43-47A-2	1983-02	
43-48A	1983-07	
43-48A-1	1983-07	
43-48A-2	1983-07	
43-48A-3	1983-07	
43-49A	1989-03	
43-49A-1 V° Blanc	1986-03	
43-49A-2	1989-03	
43-50	1983-02	
43-50-1	1984-03	
43-51	1976-10	
43-51-1	1976-10	
43-52	1993-07	
43-52-1	1993-07	
43-53	1976-10	
43-53-1 V° Blanc	1984-03	
43-53-2	1978-12	
43-54A	1983-02	
43-54A-1 V° Blanc	1986-03	
43-54A-2	1989-03	
43-55	1993-07	
43-55-1 V° Blanc	1989-03	
43-55-2	1993-07	
43-56	1993-07	
43-56-1	1993-07	
43-56-2	1993-07	
43-56-3	1993-07	
43-57	1989-03	
43-57-1 V° Blanc	1989-03	
SECTION 50		
50-00-1	Originale	
50-01	1975-10	
50-01-1 V° Blanc	1983-02	
SECTION 53		
53-00-1	Originale	
53-01	1983-02	
53-01-1 V° Blanc	1983-02	

Supplément abrogé : Néant

DECOMPOSITION GENERALE

AVANT - PROPOS ACB 105 1

Page de titre

Index des pages

Liste des modifications

Décomposition générale

Fiche d'identification

Section 00 - Informations générales

1 - Définition du matériel

2 - Dérogations à la norme AIR 104 (lettre 1168 DCMAA MT2 du 22/5/73)

3 - Méthode de mise à jour

4 - Méthode d'utilisation du T. C. I.

5 - Principe de décomposition du matériel

6 - Principes, signes conventionnels et abréviations employés dans le texte et les planches

7 - Liste alphanumérique des Codes OTAN des fabricants

8 - Identification des réseaux

9 - Liste des articles ayant une documentation propre

NOMENCLATURE DETAILLEE ACB 105 2

- CELLULE, COMMANDES DE VOL

Fascicule 15 - Fuselage

16 - Voilure

17 - Empennage

19 - Commandes de vol et commandes complémentaires

- ATTERRISSEUR

Fascicule 20 - Dispositifs d'atterrissage

-HYDRAULIQUE

Fascicule 21 - Système hydraulique

- HABITABILITE - SECURITE

Fascicule 23 - Conditionnnement d'air

25 - Oxygène

28 - Instruments

29 - Equipements de secours

30 - Aménagement intérieur

INSTALLATION

- INSTALLATION PROPULSIVE

Fascicule 40 - Groupe propulseur

41 - Circuit carburant

45 - Sécurité incendie

48 - Système de démarrage

- INSTALLATION ELECTRIQUE

Fascicule 55 - Génération et distribution électrique

56 - Eclairage

57 - Tableau de pannes

- INSTALLATION RADIO

Fascicule 60 - Radio-navigation - Télécommunications

60-01 - Radio-navigation - Plateaux communs

60-02 - Radio-navigation - Faisceaux communs

60 - Télécommunications

63 - Recherche et surveillance

64 - Identification

70 - Installation de pilotage automatique

71 - Installations de navigation

- ARMEMENT

Fascicule 80 - Généralités armement

62 - Contre-mesures

81 - Canons

82 - Charges militaires, emport et largage

83 - Missiles guidés, emport et largage

84 - Dispositif de visée

87 - Système de guidage armement laser

90 - Photographie

- MATERIELS DE SERVITUDES ET MATERIAUX REPARATIONS

Fascicule 97 - Outillages et matériels de servitudes

98 - Tableaux des articles à confection locale et articles normalisés

98-10 - Tableau des éléments nécessaires à la réparation des câblages électriques

98-20 - Tableau des tuyauteries rigides à confection locale et de repérage des circuits de fluide

98-30 - Tableau des embouts de tuyauteries

98-40 - Tableau des éléments de quincaillerie

98-50 - Tableau des peignes de fabrication standard AIR LB

98-60 - Tableau des serre-câbles TY-RAP

MATERIELS DE SERVITUDES ET MATERIAUX REPARATIONS (Suite)

98-70 - Tableau des tresses de métallisation

98-80 - Tableau des bouchons et obturateurs pour circuits Fluides et connecteurs électriques

98-90 - Tableau des symboles et inscriptions autocollants extérieurs avion

Fascicule 99 - Produits, matériaux et pièces pour réparation des éléments de structure

REPERTOIRES ACB 105 3

01 - Répertoire des références Fabricants

02 - Répertoire des symboles circuits

FASCICULE 55

GENERATION ET DISTRIBUTION ELECTRIQUE

TABLE DES MATIERES

	Sections
GENERALITES	55-00
GENERATION COURANT ALTERNATIF	55-10
Génération courant alternatif (partie mécanique)	55-11
Génération courant alternatif (partie électrique)	55-13
GENERATION COURANT CONTINU	55-20
Génération courant continu (partie mécanique)	55-21
Génération courant continu (partie électrique)	55-23
ALIMENTATION EXTERIEURE (ensemble)	55-30
Alimentation extérieure (nomenclature détaillée)	55-33
DISTRIBUTION	55-40
Distribution (partie mécanique)	55-41
Distribution (partie électrique)	55-43
ALIMENTATION DE SECOURS (ensemble)	55-50
Alimentation de secours (nomenclature détaillée)	55-53

NOTA : Les planches des sections 55-10, 55-20, 55-30, 55-40, 55-50 sont des planches d'ambiance qui renvoient aux planches de détails dans leur sous-section propre.

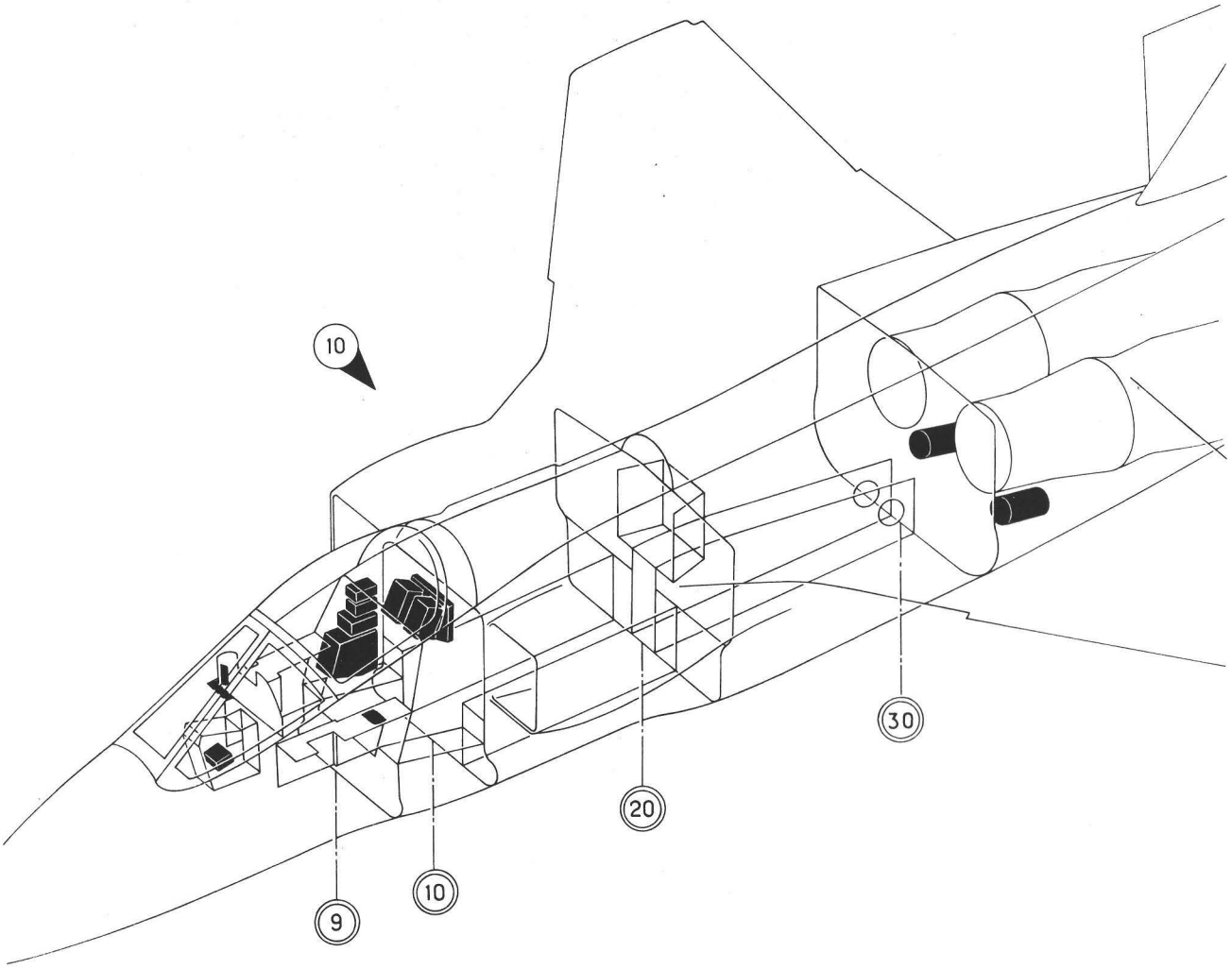

Planche 01 - GENERALITES

Section : 00

Date : OCTOBRE 1975

PLANCHE REPERE	REFERENCE FABRICANT	DESCRIPTION 1234567	Qté	APP.	
01-					
+001D		GENERALITES	1	005020	
+001E		GENERALITES (M365).	1	021022	
+001F		GENERALITES (M365-455).	1	023088	
+001G		GENERALITES (M365-455-923). . . .	1	089090	
+001H		GENERALITES (M365-455-868). . . .	1	091130	
+001J		GENERALITES (M1161-1323-1348) . .	1	131150	R
+001K		GENERALITES (M1034)	1	151999	
010D		.GENERATION COURANT ALTERNATIF. . (VOIR 55-10-01-001D)	1	005020	
010E		.GENERATION COURANT ALTERNATIF. . (M365)(VOIR 55-10-01-001E)	1	021022	
010F		.GENERATION COURANT ALTERNATIF. . (M365-455)(VOIR 55-10-01-001F)	1	023088	
010G		.GENERATION COURANT ALTERNATIF. . (M365-455-923) (VOIR 55-10-01-001G)	1	089090	
010H		.GENERATION COURANT ALTERNATIF. . (M365-455-868) (VOIR 55-10-01-001H)	1	091130	
010J		.GENERATION COURANT ALTERNATIF. . (M1161-1323-1348) (VOIR 55-10-01-001J)	1	131150	R
010K		.GENERATION COURANT ALTERNATIF. . (M1034)(VOIR 55-10-01-001K)	1	151999	

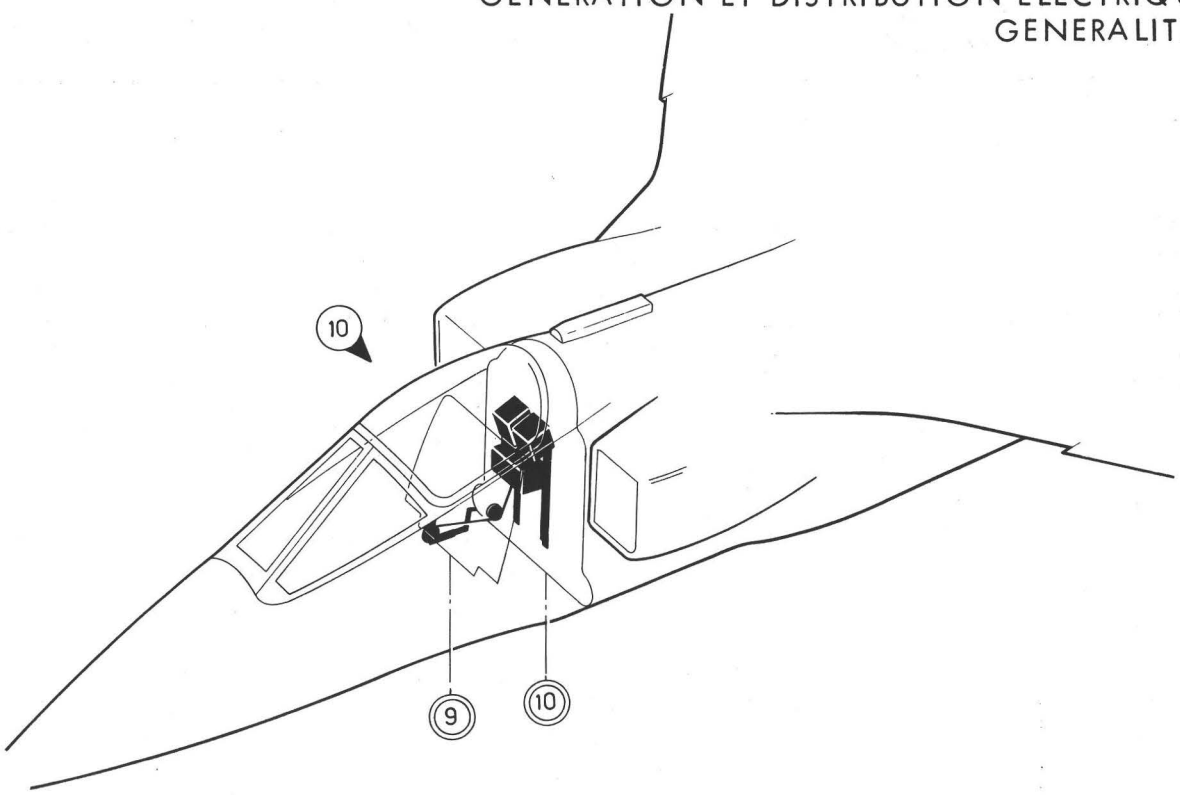

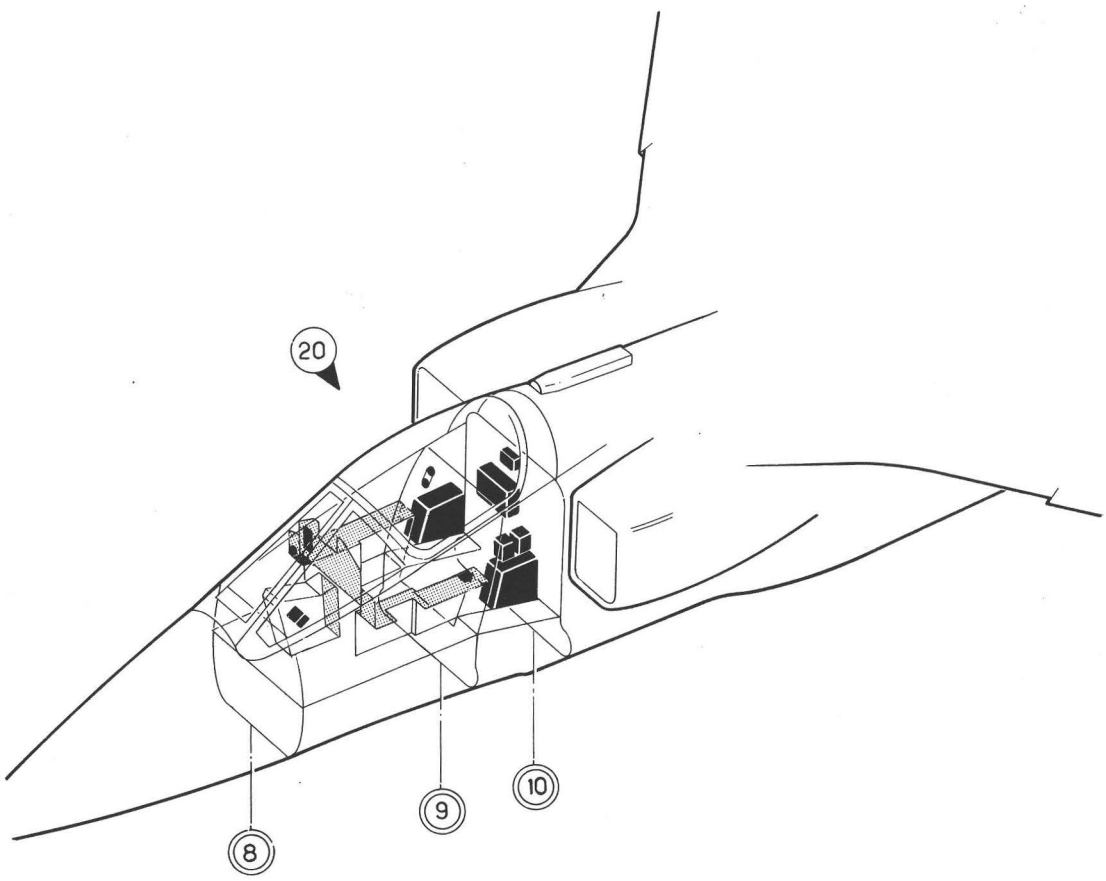

Planche 02 - GENERALITES

PLANCHE REPERE	REFERENCE FABRICANT	DESCRIPTION 1 2 3 4 5 6 7	Qté	APP.	
02-					
+001C		GENERALITES	1	005006 008008	
+001D		GENERALITES (M540).	1	007007 009080	
+001E		GENERALITES (M876).	1	081081	
+001F		GENERALITES (M866).	1	082090	
+001G		GENERALITES (M877).	1	091130	
+001H		GENERALITES (M1000-1022-1137) . .	1	131999	R
010B		.GENERATION COURANT CONTINU . . . (VOIR 55-20-01-001B)	1	005081	
010C		.GENERATION COURANT CONTINU . . . (M866)(VOIR 55-20-01-001C)	1	082130	
010D		.GENERATION COURANT CONTINU . . . (M999-1000) (VOIR 55-20-01-001D)	1	131999	
020C		.GENERATION COURANT CONTINU . . . (VOIR 55-20-02-001C)	1	005006 008008	
020D		.GENERATION COURANT CONTINU . . . (M540)(VOIR 55-20-02-001D)	1	007007 009080	
020E		.GENERATION COURANT CONTINU . . . (M876)(VOIR 55-20-02-001E)	1	081090	
020F		.GENERATION COURANT CONTINU . . . (M877)(VOIR 55-20-02-001F)	1	091130	
020G		.GENERATION COURANT CONTINU . . . (M1022-1137) (VOIR 55-20-02-001G)	1	131999	R

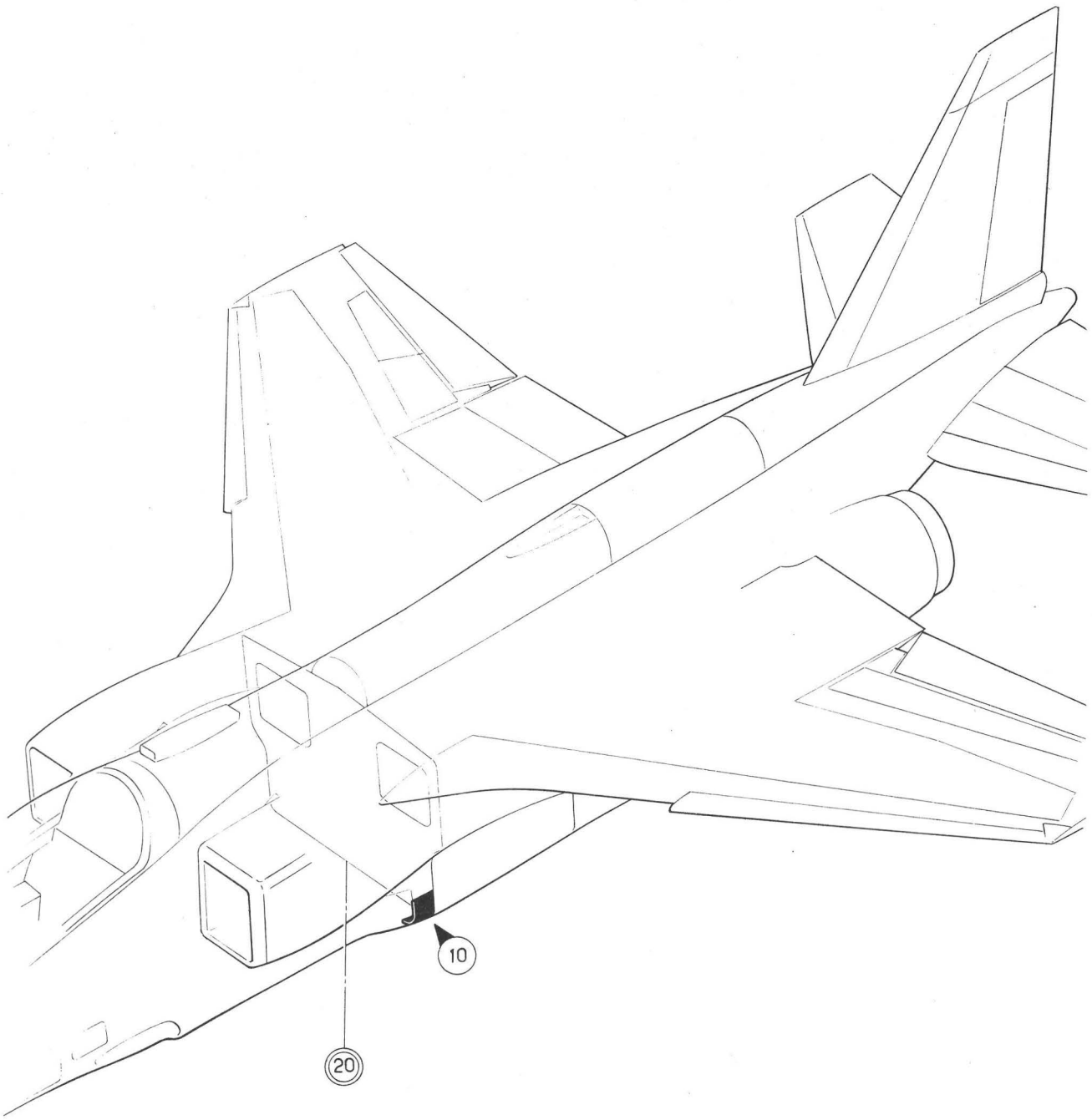

Planche 03 - GENERALITES

PLANCHE REPERE	REFERENCE FABRICANT	DESCRIPTION 1234567	Qté	APP.
03-				
+001A		GENERALITES	1	
010		.ALIMENTATION EXTERIEURE.	1	
		(VOIR 55-30-01-001)		

GENERATION ET DISTRIBUTION ELECTRIQUE
GENERALITES

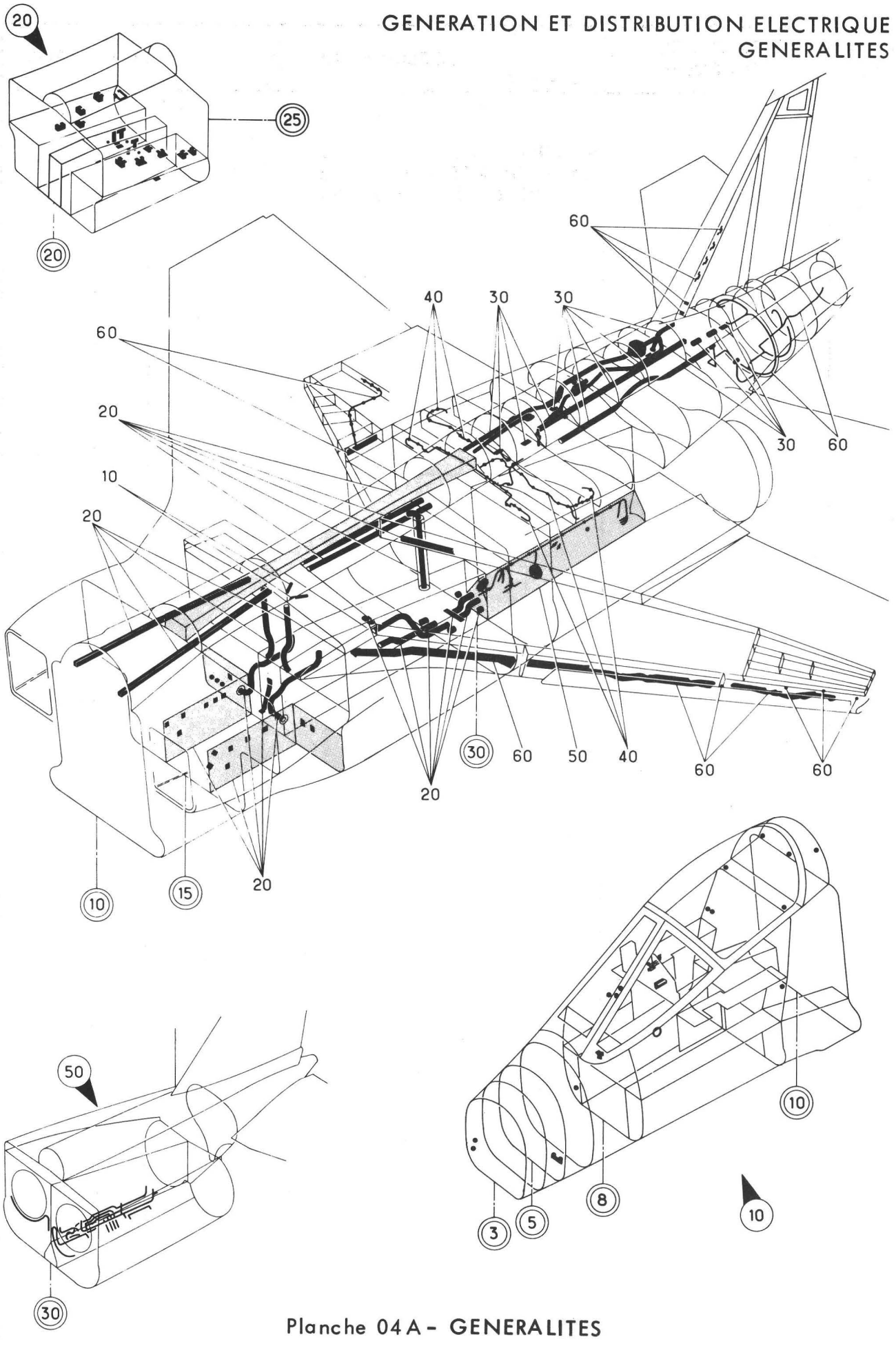

Planche 04 A - GENERALITES

Section : 00

Date : OCTOBRE 1976

PLANCHE REPERE	REFERENCE FABRICANT	DESCRIPTION 1234567	Qté	APP.	
04A					
+001		GENERALITES	1	005013 015020	
+001A		GENERALITES (M799).	1	014014	
+001B		GENERALITES (M365).	1	021021	
+001C		GENERALITES (M450).	1	022027	
+001D		GENERALITES (M371).	1	028031	
+001E		GENERALITES (M615).	1	032034	
+001F		GENERALITES (M679).	1	035035	
+001G		GENERALITES (M598).	1	036036	
+001H		GENERALITES (M490).	1	037037	
+001J		GENERALITES (M501).	1	038040	
+001K		GENERALITES (M772).	1	041080	
+001L		GENERALITES (M799).	1	081130	
+001M		GENERALITES (M1289-1330-1415) . .	1	131999	R
010		.DISTRIBUTION . . . . . (VOIR 55-40-01-001A)	1	005021	
010A		.DISTRIBUTION (M450). . . . . (VOIR 55-40-01-001B)	1	022040	
010B		.DISTRIBUTION (M772). . . . . (VOIR 55-40-01-001C)	1	041130	
010C		.DISTRIBUTION (M970-1415) . . . . (VOIR 55-40-01-001D)	1	131999	R
020		.DISTRIBUTION . . . . . (VOIR 55-40-02-001E)	1	005013 015027	
020A		.DISTRIBUTION (M799). . . . . (VOIR 55-40-02-001F)	1	014014	
020B		.DISTRIBUTION (M371). . . . . (VOIR 55-40-02-001G)	1	028031	
020C		.DISTRIBUTION (M615). . . . . (VOIR 55-40-02-001H)	1	032034	
020D		.DISTRIBUTION (M679). . . . . (VOIR 55-40-02-001J)	1	035035	
020E		.DISTRIBUTION (M598). . . . . (VOIR 55-40-02-001K)	1	036080	
020F		.DISTRIBUTION (M799). . . . . (VOIR 55-40-02-001L)	1	081130	
020G		.DISTRIBUTION (M1183-1289-1330) . (VOIR 55-40-02-001M)	1	131999	
030		.DISTRIBUTION . . . . . (VOIR 55-40-03-001A)	1	005130	
030A		.DISTRIBUTION (M1289) . . . . . (VOIR 55-40-03-001C)	1	131999	
040		.DISTRIBUTION . . . . . (VOIR 55-40-04-001)	1		
050		.DISTRIBUTION . . . . . (VOIR 55-40-05-001)	1	005036	
050A		.DISTRIBUTION (M490). . . . . (VOIR 55-40-05-001A)	1	037037	
050B		.DISTRIBUTION (M501). . . . . (VOIR 55-40-05-001B)	1	038999	
060		.DISTRIBUTION . . . . . (VOIR 55-40-06-001)	1	005020	
060A		.DISTRIBUTION (M365). . . . . (VOIR 55-40-06-001A)	1	021130	
060B		.DISTRIBUTION (M901-1289) . . . . (VOIR 55-40-06-001B)	1	131999	

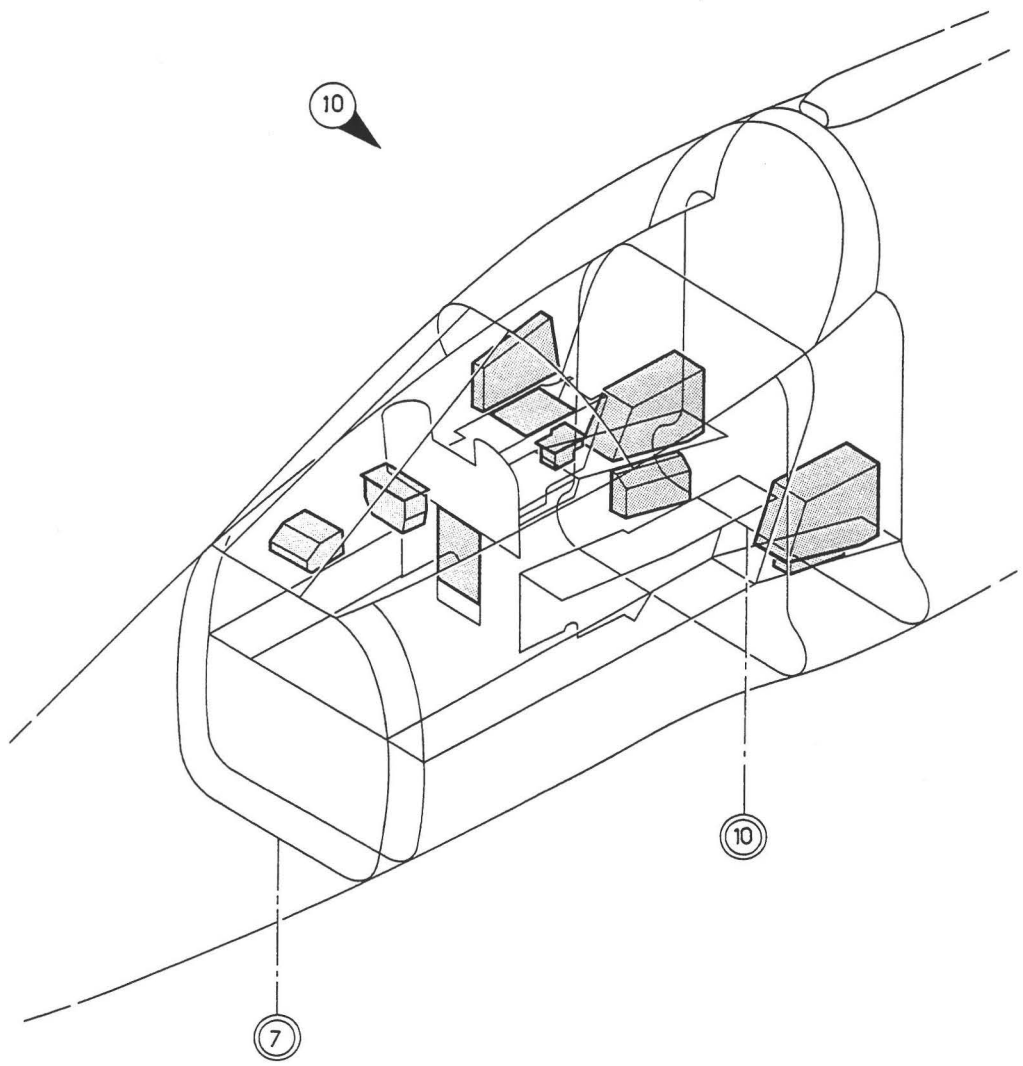

Planche 05A - GENERALITES

Section : 00

Date : OCTOBRE 1976

PLANCHE REPERE	REFERENCE FABRICANT	DESCRIPTION 1234567	Qté	APP.	
05A					
+001		GENERALITES	1	005010	
+001A		GENERALITES (M123).	1	011015	
+001B		GENERALITES (M399).	1	016020	
+001C		GENERALITES (M365).	1	021021	
+001D		GENERALITES (M450).	1	022027	
+001E		GENERALITES (M371).	1	028035	
+001F		GENERALITES (M620).	1	036080	
+001G		GENERALITES (M1227)	1	081090	
+001H		GENERALITES (M877).	1	091100	
+001J		GENERALITES (M915).	1	101115	
+001K		GENERALITES (M952).	1	116130	
+001L		GENERALITES (M1296-1379-1413) . .	1	131999	R
010		.DISTRIBUTION . . . . . (VOIR 55-40-08A001)	1	005010	
010A		.DISTRIBUTION (M123). . . . . (VOIR 55-40-08A001A)	1	011015	
010B		.DISTRIBUTION (M399). . . . . (VOIR 55-40-08A001B)	1	016020	
010C		.DISTRIBUTION (M365). . . . . (VOIR 55-40-08A001C)	1	021021	
010D		.DISTRIBUTION (M450). . . . . (VOIR 55-40-08A001D)	1	022027	
010E		.DISTRIBUTION (M371). . . . . (VOIR 55-40-08A001E)	1	028035	
010F		.DISTRIBUTION (M620). . . . . (VOIR 55-40-08A001F)	1	036080	
010G		.DISTRIBUTION (M1227) . . . . . (VOIR 55-40-08A001G)	1	081090	
010H		.DISTRIBUTION (M877). . . . . (VOIR 55-40-08A001H)	1	091100	
010J		.DISTRIBUTION (M915). . . . . (VOIR 55-40-08A001J)	1	101115	
010K		.DISTRIBUTION (M952). . . . . (VOIR 55-40-08A001K)	1	116130	
010L		.DISTRIBUTION (M1296-1379-1413) . (VOIR 55-40-08A001L)	1	131999	R

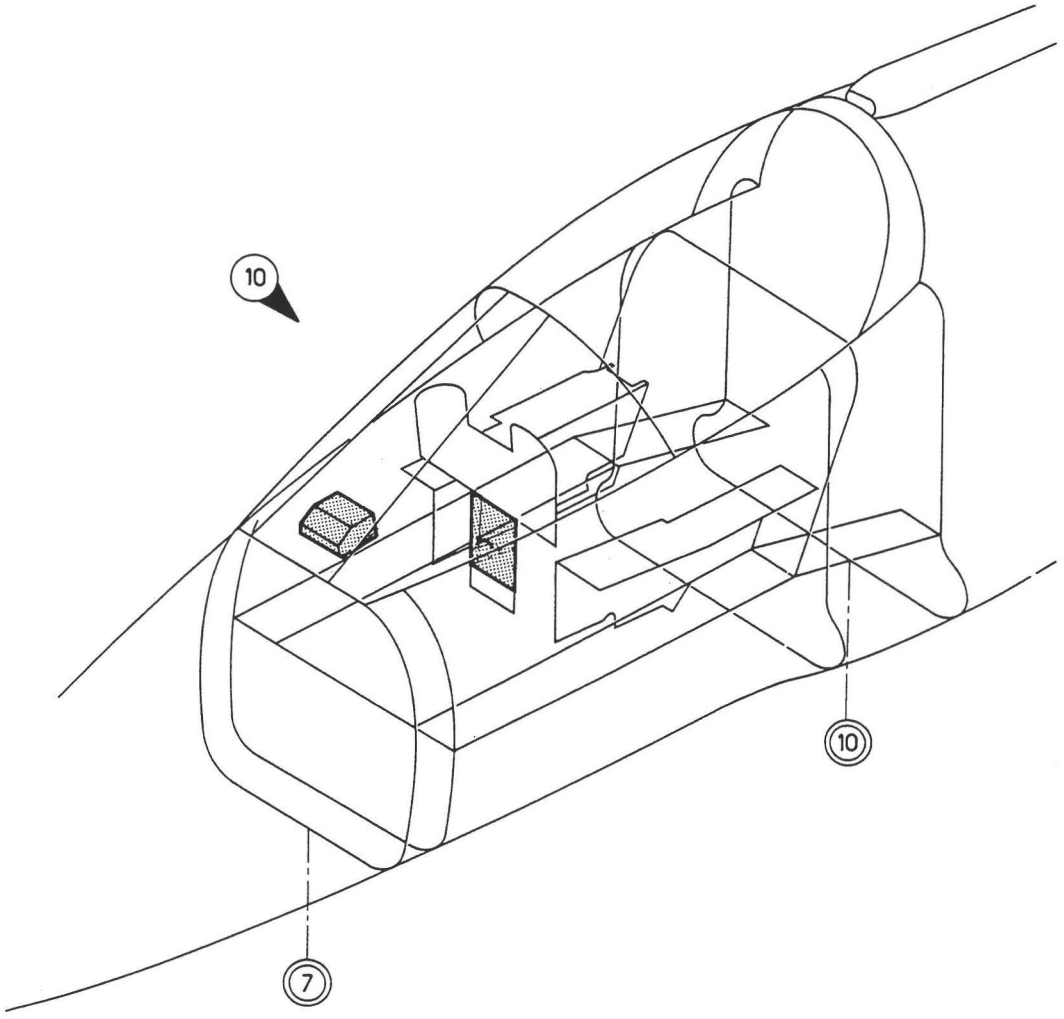

Planche 05C - GENERALITES

PLANCHE REPERE	REFERENCE FABRICANT	DESCRIPTION 1234567	Qté	APP.	
05C					
+001		GENERALITES	1	005010	
+001A		GENERALITES (M395).	1	011015	
+001B		GENERALITES (M239-399).	1	016018	
+001C		GENERALITES (M416).	1	019035	
+001D		GENERALITES (M690).	1	036040	
+001E		GENERALITES (M656).	1	041080	
+001F		GENERALITES (M794).	1	081090	
+001G		GENERALITES (M870).	1	091130	
+001H		GENERALITES (M1155-1196-1296) . .	1	131999	R
010		.DISTRIBUTION . . . . . (VOIR 55-40-08M001)	1	005010	
010A		.DISTRIBUTION (M395). . . . . (VOIR 55-40-08M001A)	1	011015	
010B		.DISTRIBUTION (M239-399). . . . . (VOIR 55-40-08M001B)	1	016018	
010C		.DISTRIBUTION (M416). . . . . (VOIR 55-40-08M001C)	1	019035	
010D		.DISTRIBUTION (M690). . . . . (VOIR 55-40-08M001D)	1	036040	
010E		.DISTRIBUTION (M656). . . . . (VOIR 55-40-08M001E)	1	041080	
010F		.DISTRIBUTION (M794). . . . . (VOIR 55-40-08M001F)	1	081090	
010G		.DISTRIBUTION (M870). . . . . (VOIR 55-40-08M001G)	1	091130	
010H		.DISTRIBUTION (M1155-1196-1296) . (VOIR 55-40-08M001H)	1	131999	R

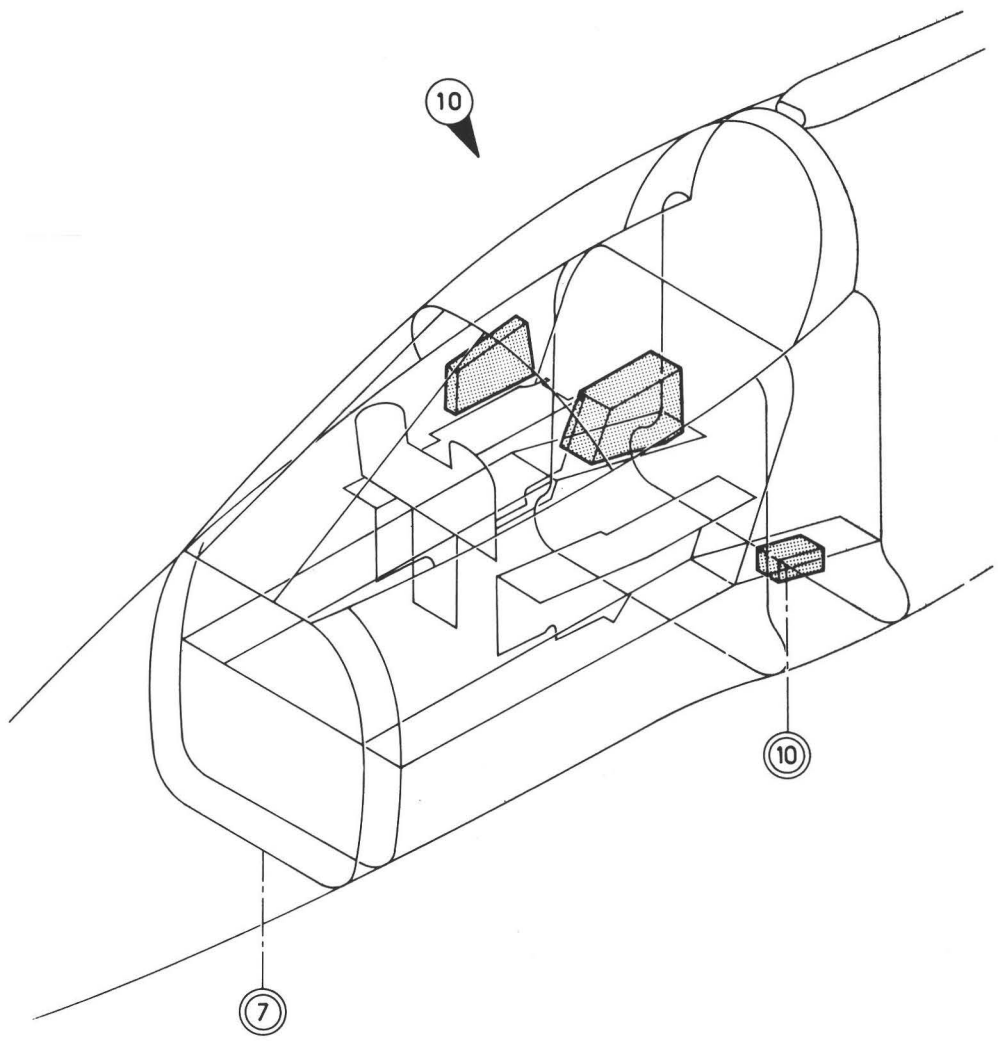

Planche 05D - GENERALITES

PLANCHE REPERE	REFERENCE FABRICANT	DESCRIPTION 1234567	Qté	APP.	
05D					
+001		GENERALITES	1	005011 013013 015015	
+001A		GENERALITES (M795).	1	012012	
+001B		GENERALITES (M799).	1	014014	
+001C		GENERALITES (M399).	1	016018	
+001D		GENERALITES (M431).	1	019021	
+001E		GENERALITES (M450).	1	022030	
+001F		GENERALITES (M469-663).	1	031080	
+001G		GENERALITES (M794-795-799). . . .	1	081095	
+001H		GENERALITES (M898).	1	096110	
+001J		GENERALITES (M916).	1	111130	
+001K		GENERALITES (M1377-1394-1415) . .	1	131999	R
010		.DISTRIBUTION . . . . . (VOIR 55-40-08F001)	1	005011 013013 015015	
010A		.DISTRIBUTION (M795). . . . . (VOIR 55-40-08F001A)	1	012012	
010B		.DISTRIBUTION (M799). . . . . (VOIR 55-40-08F001B)	1	014014	
010C		.DISTRIBUTION (M399). . . . . (VOIR 55-40-08F001C)	1	016018	
010D		.DISTRIBUTION (M431). . . . . (VOIR 55-40-08F001D)	1	019021	
010E		.DISTRIBUTION (M450). . . . . (VOIR 55-40-08F001E)	1	022030	
010F		.DISTRIBUTION (M469-663). . . . . (VOIR 55-40-08F001F)	1	031080	
010G		.DISTRIBUTION (M794-795-799). . . (VOIR 55-40-08F001G)	1	081095	
010H		.DISTRIBUTION (M898). . . . . (VOIR 55-40-08F001H)	1	096110	
010J		.DISTRIBUTION (M916). . . . . (VOIR 55-40-08F001J)	1	111130	
010K		.DISTRIBUTION (M1377-1394-1415) . (VOIR 55-40-08F001K)	1	131999	R

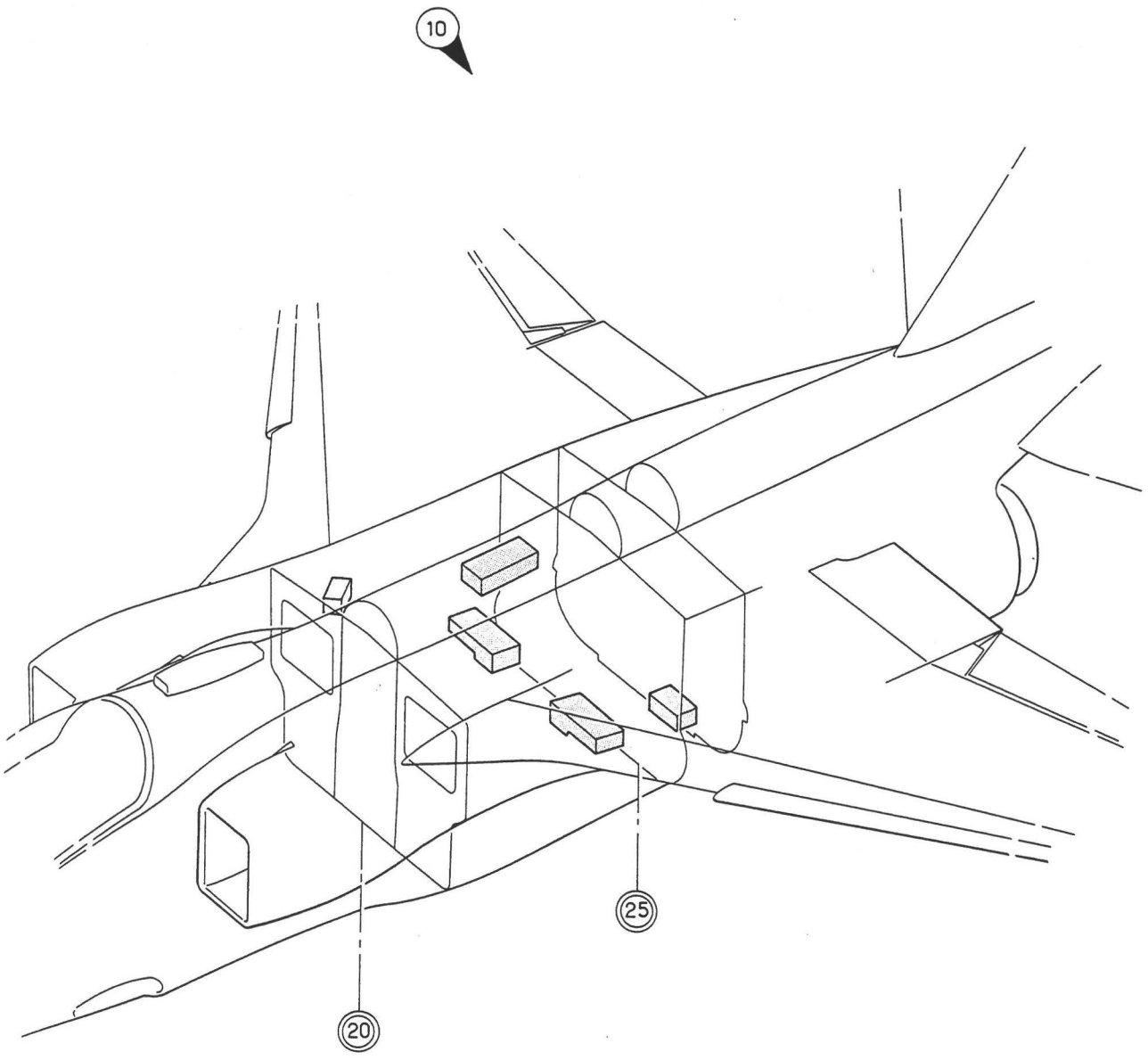

Planche 05M -GENERALITES

Section : 00

Date : OCTOBRE 1976

PLANCHE REPERE	REFERENCE FABRICANT	DESCRIPTION 1234567	Qté	APP.	
05M					
+001		GENERALITES	1	005010	
+001A		GENERALITES (M123-563).	1	011014	
+001B		GENERALITES (M332).	1	015015	
+001C		GENERALITES (M239-409).	1	016021	
+001D		GENERALITES (M450).	1	022023	
+001E		GENERALITES (M589).	1	024027	
+001F		GENERALITES (M371).	1	028100	
+001G		GENERALITES (M915).	1	101110	
+001H		GENERALITES (M933).	1	111130	
+001J		GENERALITES (M1141-1196).	1	131999	R
010		.DISTRIBUTION . . . . . (VOIR 55-40-09A001)	1	005010	
010A		.DISTRIBUTION (M123-563). . . . . (VOIR 55-40-09A001A)	1	011014	
010B		.DISTRIBUTION (M332). . . . . (VOIR 55-40-09A001B)	1	015015	
010C		.DISTRIBUTION (M239-409). . . . . (VOIR 55-40-09A001C)	1	016021	
010D		.DISTRIBUTION (M450). . . . . (VOIR 55-40-09A001D)	1	022023	
010E		.DISTRIBUTION (M589). . . . . (VOIR 55-40-09A001E)	1	024027	
010F		.DISTRIBUTION (M371). . . . . (VOIR 55-40-09A001F)	1	028100	
010G		.DISTRIBUTION (M915). . . . . (VOIR 55-40-09A001G)	1	101110	
010H		.DISTRIBUTION (M933). . . . . (VOIR 55-40-09A001H)	1	111130	
010J		.DISTRIBUTION (M1141-1196). . . . (VOIR 55-40-09A001J)	1	131999	R

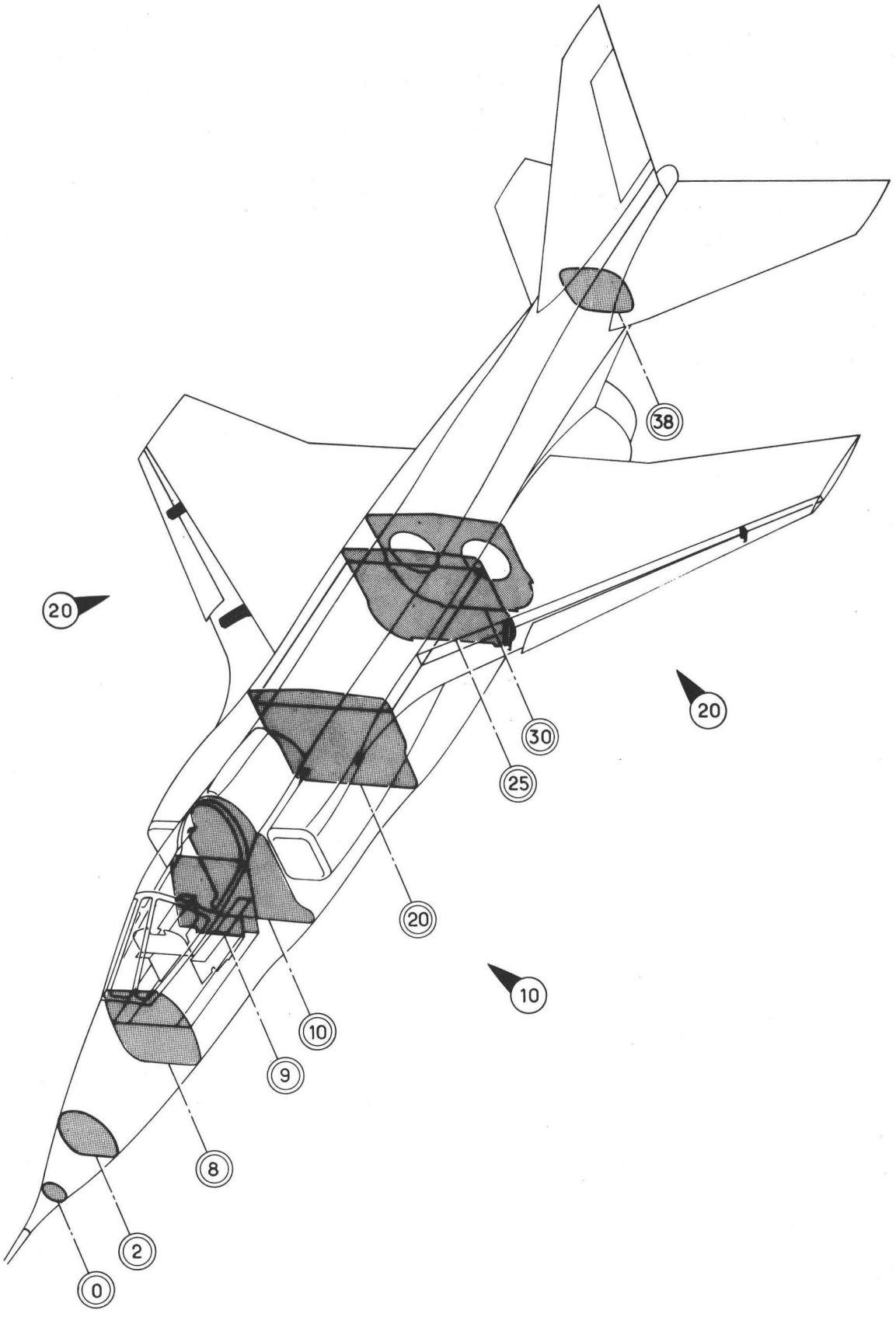

Planche 06A - GENERALITES

PLANCHE REPERE	REFERENCE FABRICANT	DESCRIPTION 1234567	Qté	APP.	
06A					
+001		GENERALITES (M1178)	1	005012	
+001A		GENERALITES (M405).	1	013013 015015	
+001B		GENERALITES (M799).	1	014014	
+001C		GENERALITES (M420).	1	016021	
+001D		GENERALITES (M450).	1	022030	
+001E		GENERALITES (M663).	1	031037	
+001F		GENERALITES (M501).	1	038040	
+001G		GENERALITES (M756).	1	041080	
+001H		GENERALITES (M794-799-1227) . . .	1	081088	
+001J		GENERALITES (M874).	1	089130	
+001K		GENERALITES (M1209-1296-1430) . .	1	131999	R
010		.DISTRIBUTION . . . . . (VOIR 55-40-10-001A)	1	005021	
010A		.DISTRIBUTION (M450). . . . . (VOIR 55-40-10-001B)	1	022080	
010B		.DISTRIBUTION (M1227) . . . . . (VOIR 55-40-10-001C)	1	081130	
010C		.DISTRIBUTION (M970-1209-1296). . (VOIR 55-40-10-001D)	1	131999	
020		.DISTRIBUTION (M1178) . . . . . (VOIR 55-40-11A001)	1	005012	
020A		.DISTRIBUTION (M405). . . . . (VOIR 55-40-11A001A)	1	013013 015015	
020B		.DISTRIBUTION (M799). . . . . (VOIR 55-40-11A001B)	1	014014	
020C		.DISTRIBUTION (M420). . . . . (VOIR 55-40-11A001C)	1	016030	
020D		.DISTRIBUTION (M663). . . . . (VOIR 55-40-11A001D)	1	031037	
020E		.DISTRIBUTION (M501). . . . . (VOIR 55-40-11A001E)	1	038040	
020F		.DISTRIBUTION (M756). . . . . (VOIR 55-40-11A001F)	1	041080	
020G		.DISTRIBUTION (M794-799-1227) . . (VOIR 55-40-11A001G)	1	081088	
020H		.DISTRIBUTION (M874). . . . . (VOIR 55-40-11A001H)	1	089130	
020J		.DISTRIBUTION (M1090-1095-1430) . (VOIR 55-40-11A001J)	1	131999	R

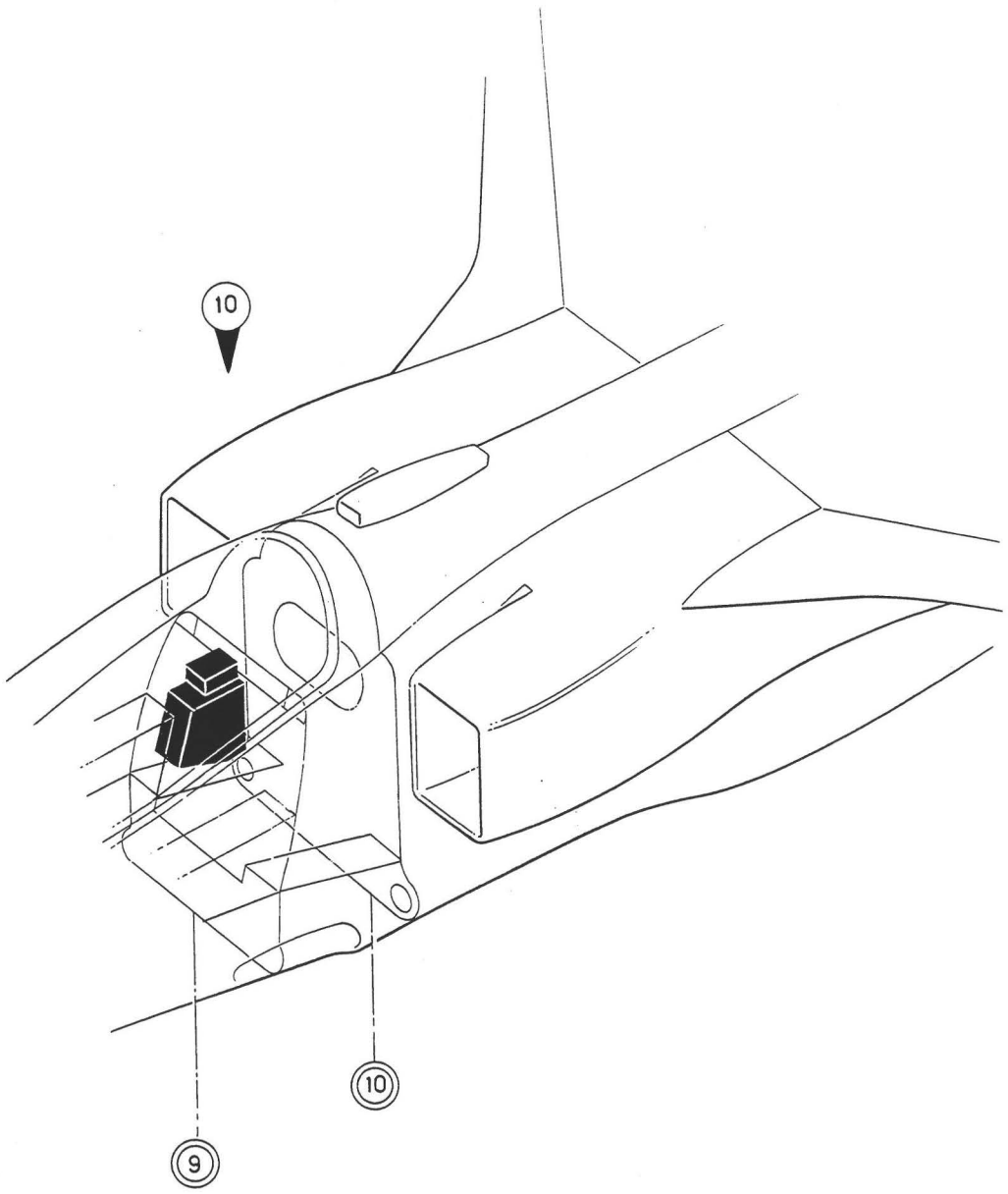

Planche 07 - GENERALITES

PLANCHE REPERE	REFERENCE FABRICANT	DESCRIPTION 1 2 3 4 5 6 7	Qté	APP.	
07-					
001A	SUPPRIME				R
+001B		GENERALITES	1	005130	R
+001C		GENERALITES (M1111)	1	131999	R
010A	SUPPRIME				R
010B		.ALIMENTATION DE SECOURS. . . . . (VOIR 55-50-01-001B)	1	005130	R
010C		.ALIMENTATION DE SECOURS (M1111). (VOIR 55-50-01-001C)	1	131999	R

SECTION 55-10

GENERATION COURANT ALTERNATIF

GENERATION ET DISTRIBUTION ELECTRIQUE
GENERATION COURANT ALTERNATIF

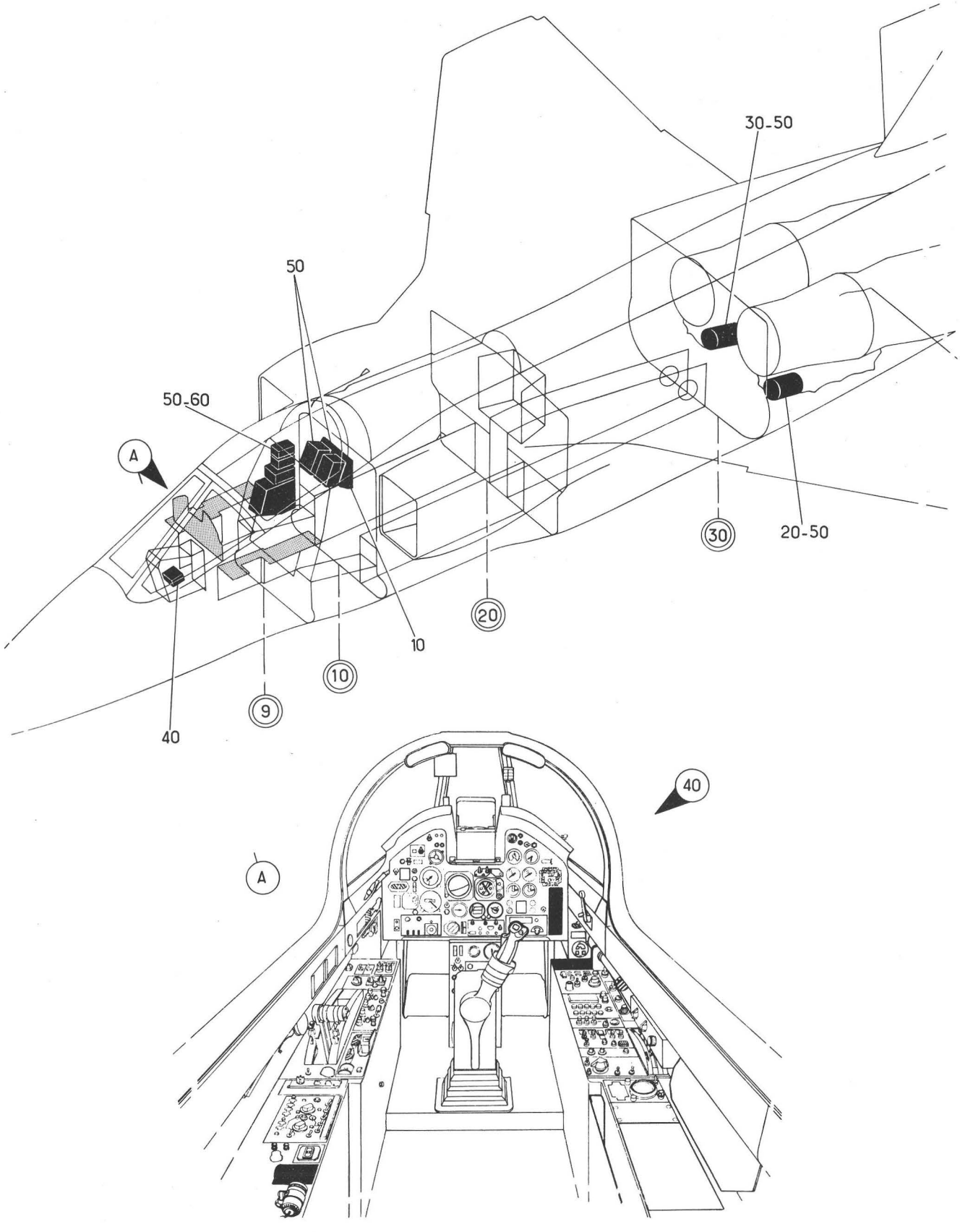

Planche 01 - GENERATION COURANT ALTERNATIF

Section : 10

Date : OCTOBRE 1975

PLANCHE REPERE	REFERENCE FABRICANT	DESCRIPTION 1234567	Qté	APP.	
01-					
+001D		GENERATION COURANT ALTERNATIF . . (EIS 55-00-01-010D)	RF	005020	
+001E		GENERATION COURANT ALTERNATIF . . (M365)(EIS 55-00-01-010E)	RF	021022	
+001F		GENERATION COURANT ALTERNATIF . . (M365-455)(EIS 55-00-01-010F)	RF	023088	
+001G		GENERATION COURANT ALTERNATIF . . (M365-455-923) (EIS 55-00-01-010G)	RF	089090	
+001H		GENERATION COURANT ALTERNATIF . . (M365-455-868) (EIS 55-00-01-010H)	RF	091130	
+001J		GENERATION COURANT ALTERNATIF . . (M1161-1323-1348) (EIS 55-00-01-010J)	RF	131150	R
+001K		GENERATION COURANT ALTERNATIF . . (M1034)(EIS 55-00-01-010K)	RF	151999	
010		.ENS SUPPORT REGULATEUR DE. . . . TENSION (VOIR 55-11-01-001)	1		
020B		.REFROIDISSEMENT ALTERNATEUR. . . REACTEUR (G) (VOIR 55-11-02-001B)	1	005130	
020C		.REFROIDISSEMENT ALTERNATEUR. . . REACTEUR (M1101)(G) (VOIR 55-11-02-001C)	1	131999	
030B		.REFROIDISSEMENT ALTERNATEUR. . . REACTEUR (D) (VOIR 55-11-02-002B)	1	005130	
030C		.REFROIDISSEMENT ALTERNATEUR. . . REACTEUR (M1101)(D) (VOIR 55-11-02-002C)	1	131999	
040B		.GENERATION COURANT ALTERNATIF. . AVANT C9 (VOIR 55-13-01A001)	1	005020	
040C		.GENERATION COURANT ALTERNATIF. . AVANT C9 (M365) (VOIR 55-13-01A001A)	1	021999	
050C		.GENERATION COURANT ALTERNATIF. . ARRIERE C9 (VOIR 55-13-02-001C)	1	005022	
050D		.GENERATION COURANT ALTERNATIF. . ARRIERE C9 (M455) (VOIR 55-13-02-001D)	1	023088	
050E		.GENERATION COURANT ALTERNATIF. . ARRIERE C9 (M923) (VOIR 55-13-02-001E)	1	089090	
050F		.GENERATION COURANT ALTERNATIF. . ARRIERE C9 (M868) (VOIR 55-13-02-001F)	1	091130	
050G		.GENERATION COURANT ALTERNATIF. . ARRIERE C9 (M1161-1323-1348) (VOIR 55-13-02-001G)	1	131150	R
050H		.GENERATION COURANT ALTERNATIF. . ARRIERE C9 (M1034) (VOIR 55-13-02-001H)	1	151999	

PLANCHE REPERE	REFERENCE FABRICANT	DESCRIPTION 1 2 3 4 5 6 7	Qté	APP.
01- 060A		.GENERATION COURANT ALTERNATIF. . ARRIERE C9 (SUITE) (VOIR 55-13-03-001A)	1	

SECTION 55-11

GENERATION COURANT ALTERNATIF

(Partie mécanique)

GENERATION ET DISTRIBUTION ELECTRIQUE
GENERATION COURANT ALTERNATIF

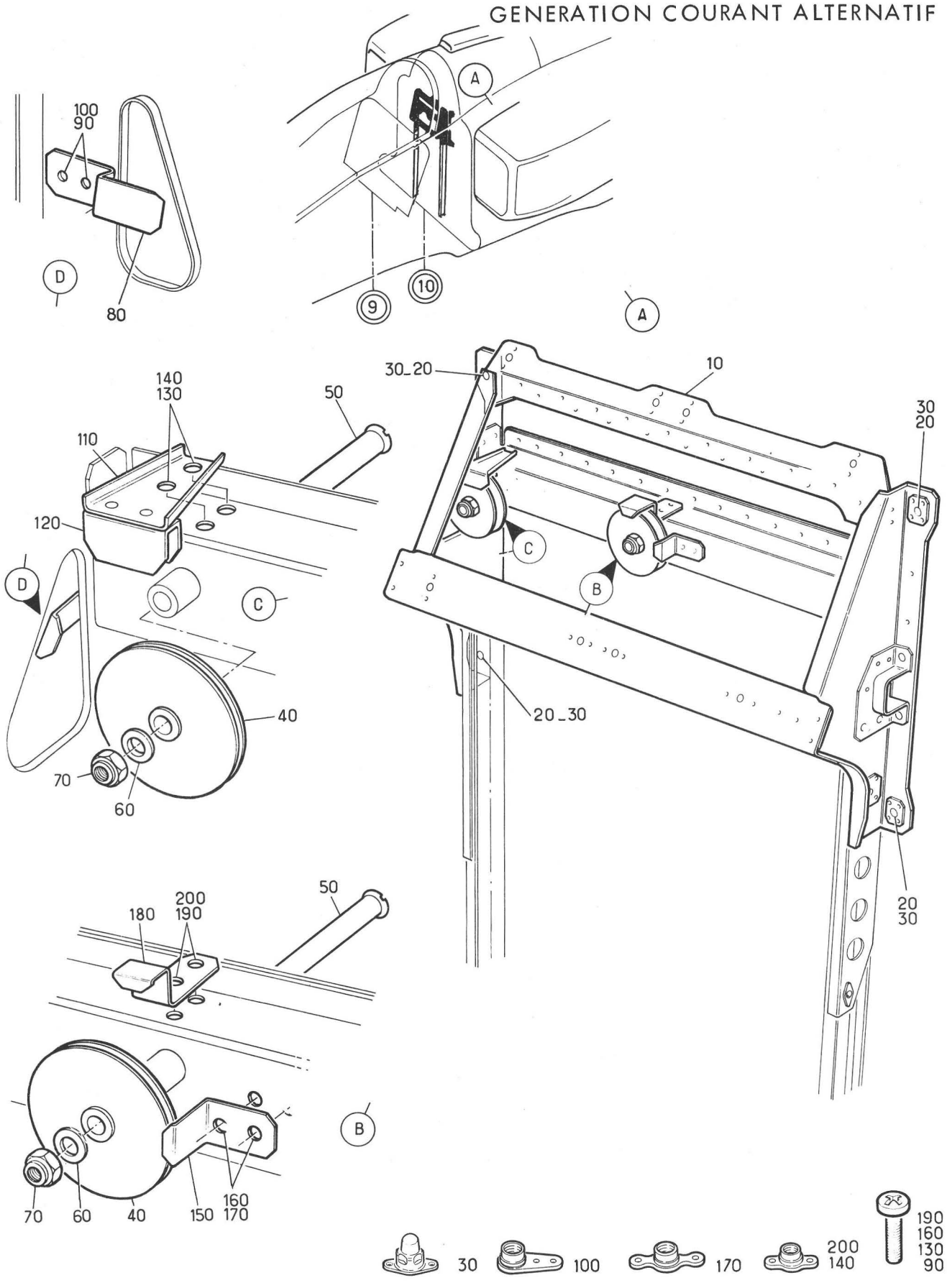

Planche 01 - ENSEMBLE SUPPORT REGULATEUR DE TENSION

Section : 11

Date : OCTOBRE 1975

PLANCHE REPERE	REFERENCE FABRICANT	DESCRIPTION 1234567	Qté	APP.	
01-					
+001		ENS SUPPORT REGULATEUR DE TENSION (EIS 55-10-01-010)	RF		
010	121E63-274-00-0	.SUPPORT REGULATEUR DE TENSION. . F0300	1		
020	CSP118-4-7	.....VIS K0999	RF		R
030	FMA2502-048	.....ECROU A RIVER 13257	RF		
040	PNA50SP2	..POULIE. F0234	2		
050	121E63-274-24-0	.....AXE POULIE. F0300	2		
060	AN960-10L	.....RONDELLE. 88044	2		
070	T63	.....ECROU HEXAGONAL . . . F0224	2		
080	121E63-274-26-0	..GUIDE CABLE F0300	1		
090	NAS1100-08-7	.....VIS 80205	2		
100	AJM908M	.....ECROU A RIVER F0224	2		
110	121E63-274-25-0	..SUPPORT GUIDE CABLE . . . F0300	1		
120	121E63-274-27-0	..GUIDE CABLE F0300	1		
130	NAS1100-08-7	..VIS 80205	2		
140	GM908M	..ECROU A RIVER F0224	2		
150	121E63-274-28-0	..GUIDE CABLE F0300	1		
160	NAS1100-08-7	.....VIS 80205	2		
170	G908M	.....ECROU A RIVER F0224	2		
180	121E63-274-29-0	..GUIDE CABLE F0300	1		
190	NAS1100-08-6	.....VIS 80205	2		
200	GM908M	.....ECROU A RIVER F0224	2		

GENERATION ET DISTRIBUTION ELECTRIQUE
GENERATION COURANT ALTERNATIF

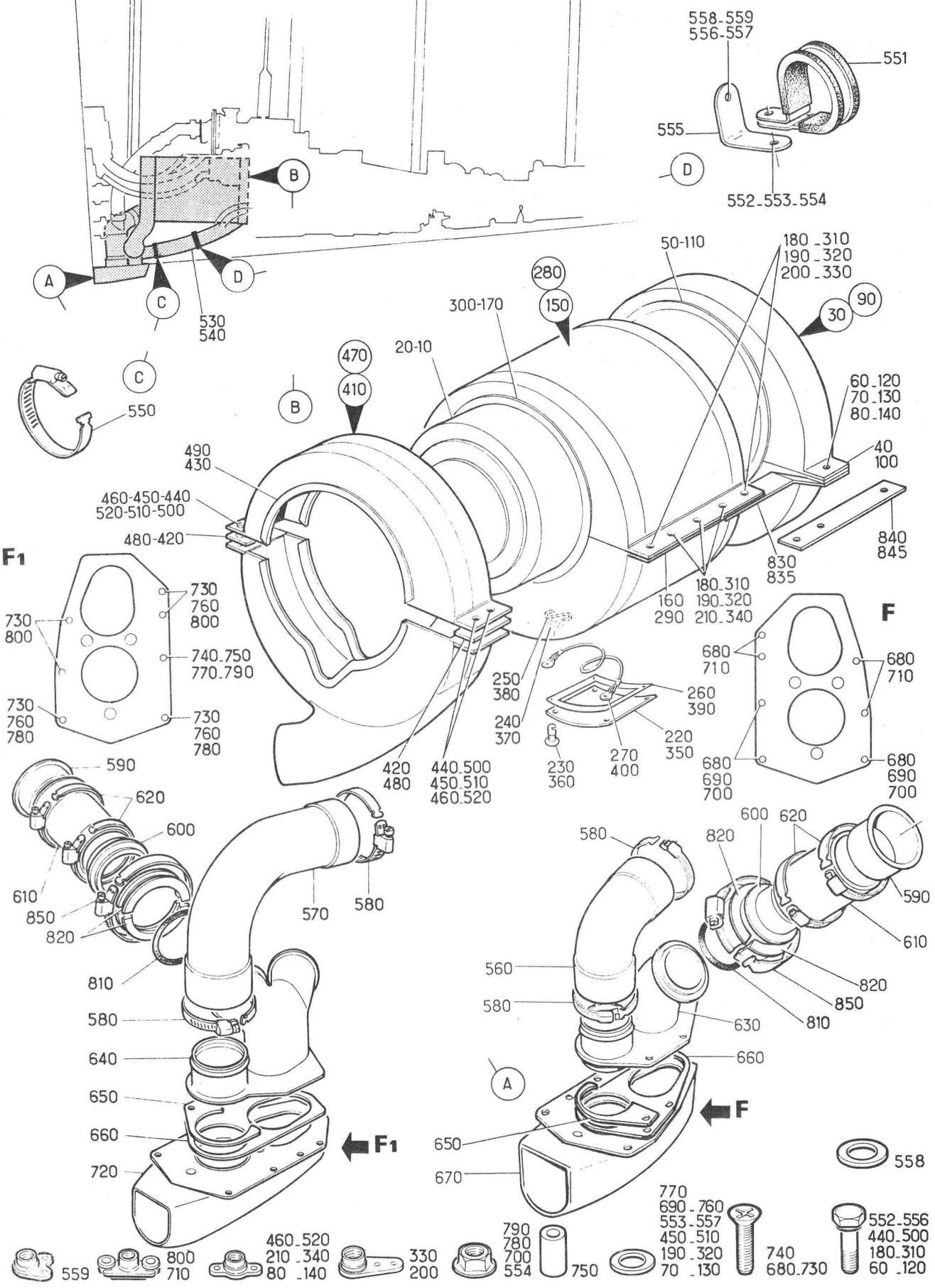

Planche 02 - REFROIDISSEMENT ALTERNATEUR REACTEUR GAUCHE ET DROIT

Section : 11

Date : MAI 1981

PLANCHE REPERE	REFERENCE FABRICANT	DESCRIPTION 1234567	Qté	APP.	
02-					
+001B		REFROIDISSEMENT ALTERNATEUR . . . REACTEUR (G)(EIS 55-10-01-020B)	RF	005130	
+001C		REFROIDISSEMENT ALTERNATEUR . . . REACTEUR (M1101)(G) (EIS 55-10-01-020C)	RF	131999	
+002B		REFROIDISSEMENT ALTERNATEUR . . . REACTEUR (D)(EIS 55-10-01-030B)	RF	005130	
+002C		REFROIDISSEMENT ALTERNATEUR . . . REACTEUR (M1101)(D) (EIS 55-10-01-030C)	RF	131999	
010	12210-41	.ALTERNATEUR (G)(18X-1)(ADP). . . F0296	RF		R
020	12210-41	.ALTERNATEUR (D)(18X-2)(ADP). . . F0296	RF		R
030	121E54-062-00-0	.TUYERE D'ECHAPPEMENT EQUIPEE AR. (G) K0999	1		
040	121E54-062-09-0 3-000	..JOINT (G) K0999	2		
050	BA1909	..JOINT (G) U1901	SB		
060	CSP118-3-3H	..VIS (G) K0999	2		
070	AN960-10L	..RONDELLE (G). 88044	2		
080	CSP115-3	..ECROU A RIVER (G) K0999	2		
090	121E54-065-00-0	.TUYERE D'ECHAPPEMENT EQUIPEE AR. (D) K0999	1		
100	121E54-065-10-0 3-000	..JOINT (D) K0999	2		
110	BA1909	..JOINT (D) U1901	SB		
120	CSP118-3-3H	..VIS (D) K0999	2		
130	AN960-10L	..RONDELLE (D). 88044	2		
140	CSP115-3	..ECROU A RIVER (D) K0999	2		
150	121E54-097-00-0	.RAMPE D'ALTERNATEUR ET . . . . . REFROIDISSEMENT (G) K0999	1		
160	121E54-097-14-0	..JOINT (G) K0999	2		
170	BA1909	..JOINT (G) U1901	SB		
180	CSP118-3-3H	..VIS (G) K0999	10		
190	AN960-10L	..RONDELLE (G). 88044	10		
200	CSP114-3	..ECROU A RIVER (G) K0999	4		
210	CSP115-3	..ECROU A RIVER (G) K0999	6		
220	121E54-050-00-0	..PANNEAU D'ACCES (G) . . . K0999	1		
230	AJ3-30	.....VERROU (G). U1584	4		
240	N3	.....BAGUE DE RETENUE (G). U1584	4		
250	S3-150	.....RESSORT (G) U1584	4		
260	121E54-050-02-0	...JOINT (G). K0999	1		
270	EEAS572-70	...ATTACHE NYLON (G). . . . K0999	1		
280	121E54-099-00-0	.RAMPE D'ALTERNATEUR ET . . . . . REFROIDISSEMENT (D) K0999	1		
290	121E54-097-14-0	..JOINT (D) K0999	2		
300	BA1909	..JOINT (D) U1901	SB		
310	CSP118-3-3H	..VIS (D) K0999	10		
320	AN960-10L	..RONDELLE (D). 88044	10		
330	CSP114-3	..ECROU A RIVER (D) K0999	4		
340	CSP115-3	..ECROU A RIVER (D) K0999	6		
350	121E54-050-00-0	..PANNEAU D'ACCES (D) . . . K0999	1		
360	AJ3-30	.....VERROU (D). U1584	4		

PLANCHE REPERE	REFERENCE FABRICANT	DESCRIPTION 1234567	Qté	APP.
02-				
370	N3	.....BAGUE DE RETENUE (D). U1584	4	
380	S3-150	.....RESSORT (D) U1584	4	
390	121E54-050-02-0	...JOINT (D). K0999	1	
400	EEAS572-70	...ATTACHE NYLON (D). . . . K0999	1	
410	121E54-096-00-0	.TUYERE D'ECHAPPEMENT EQUIPEE AV. (G) K0999	1	
420	121E54-096-09-03-000	..JOINT (G) K0999	2	
430	BA1909	..JOINT (G) U1901	SB	
440	CSP118-3-3H	..VIS (G) K0999	4	
450	AN960-10L	..RONDELLE (G). 88044	4	
460	CSP115-3	..ECROU A RIVER (G) K0999	4	
470	121E54-098-00-0	.TUYERE D'ECHAPPEMENT EQUIPEE AV. (D) K0999	1	
480	121E54-096-09-03-000	..JOINT (D) K0999	2	
490	BA1909	..JOINT (D) U1901	SB	
500	CSP118-3-3H	..VIS (D) K0999	4	
510	AN960-10L	..RONDELLE (D). 88044	4	
520	CSP115-3	..ECROU A RIVER (D) K0999	4	
530	121E54-109-01-0	.TUYAUTERIE SOUPLE AR (G) . K0999	1	
540	121E54-028-01-0	.TUYAUTERIE SOUPLE AR (D) . K0999	1	
550	FLEXMH047067	.COLLIER. F2560	2	
551	20P58	.COLLIER (G). F0215	1	
552	CSP118-3-1	.....VIS (G) K0999	1	
553	AN960-10L	.....RONDELLE (G). 88044	1	
554	AS8600D	.....ECROU (G) U1653	1	
555	121E50-210-04-0	.SUPPORT (G). K0999	1	
556	CSP118-4-29	.....VIS (G) K0999	RF	
557	AN960C416	.....RONDELLE (G). 88044	RF	
558	V63014U16-13-0660	.....RONDELLE (G). K0999	RF	
559	AS28019E	.....ECROU A RIVER (G) . . K0195	RF	
560	121E54-100-01-0	.TUYAUTERIE REFROIDISSEMENT (G) . K0999	1	
570	121E54-102-01-0	.TUYAUTERIE REFROIDISSEMENT (D) . K0999	1	
580	FLEXMH062082	.COLLIER. F2560	2	
590	121E54-104-01-0	.MANCHON. K0999	1	
600	S12593-30	.COLLERETTE F1958	1	
610	121E54-101-01-0	.TUYAUTERIE SOUPLE. K0999	1	
620	FLEXMH062082	.COLLIER. F2560	2	
630	121E54-093-00-0	.CONDUIT ENTREE ET SORTIE D'AIR . (G) K0999	1	
640	121E54-094-00-0 OU	.CONDUIT ENTREE ET SORTIE D'AIR . (D) K0999	1	
640A	121E54-108-00-0	.CONDUIT ENTREE ET SORTIE D'AIR . (D) K0999	1	
650	121E54-106-01-0	.JOINT. K0999	1	
660	121E54-095-01-0	.JOINT. K0999	1	
670	121E54-092-00-1	.PRISE D'AIR EQUIPEE (G). . K0999	1	
680	NAS1102-3-16	.....VIS (G) 80205	7	
690	AN960-10L	.....RONDELLE (G). 88044	3	
700	AS8600D	.....ECROU (G) U1653	3	

PLANCHE REPERE	REFERENCE FABRICANT	DESCRIPTION 1234567	Qté	APP.
02-				
710	CSP117-3	......ECROU A RIVER (G) . . K0999	4	
720	121E54-092-00-2	.PRISE D'AIR EQUIPEE (D). . K0999	1	
730	NAS1102-3-16	......VIS (D) 80205	6	
740	NAS1102-3-36	......VIS (D) 80205	RF	
750	121S75-748-01-0	......ENTRETOISE (D). . . . K0999	RF	
760	AN960-10L	......RONDELLE (D). 88044	2	
770	AN960-10L	......RONDELLE (D). 88044	RF	
780	AS8600D	......ECROU (D) U1653	2	
790	AS8600D	......ECROU (D) U1653	RF	
800	CSP117-3	......ECROU A RIVER (D) . . K0999	4	
810	R38DF150A	.JOINT. F0229	1	
820	S2087-1DG	.DEMI-COLLIER . . . . . K1958 RPT S2087-1(F1958) RPT S2087-2(F1958)	2	
830	121E54-025-01-0	.PATTE DE MAINTIEN GAUCHE DE. . . L'ALTERNATEUR (M1101) K0999	1	
835	121E54-025-02-0	.PATTE DE MAINTIEN DROITE DE. . . L'ALTERNATEUR (M1101) K0999	1	
840	121E54-026-01-0	.PATTE DE MAINTIEN DROITE DE. . . L'ALTERNATEUR (M1101) K0999	1	
845	121E54-026-02-0	.PATTE DE MAINTIEN GAUCHE . . . . DEL'ALTERNATEUR (M1101) K0999	1	
850	BAS242-4	.COLLIER. U1901	1	

SECTION 55-13

GENERATION COURANT ALTERNATIF

(Partie électrique)

GENERATION ET DISTRIBUTION ELECTRIQUE
GENERATION COURANT ALTERNATIF

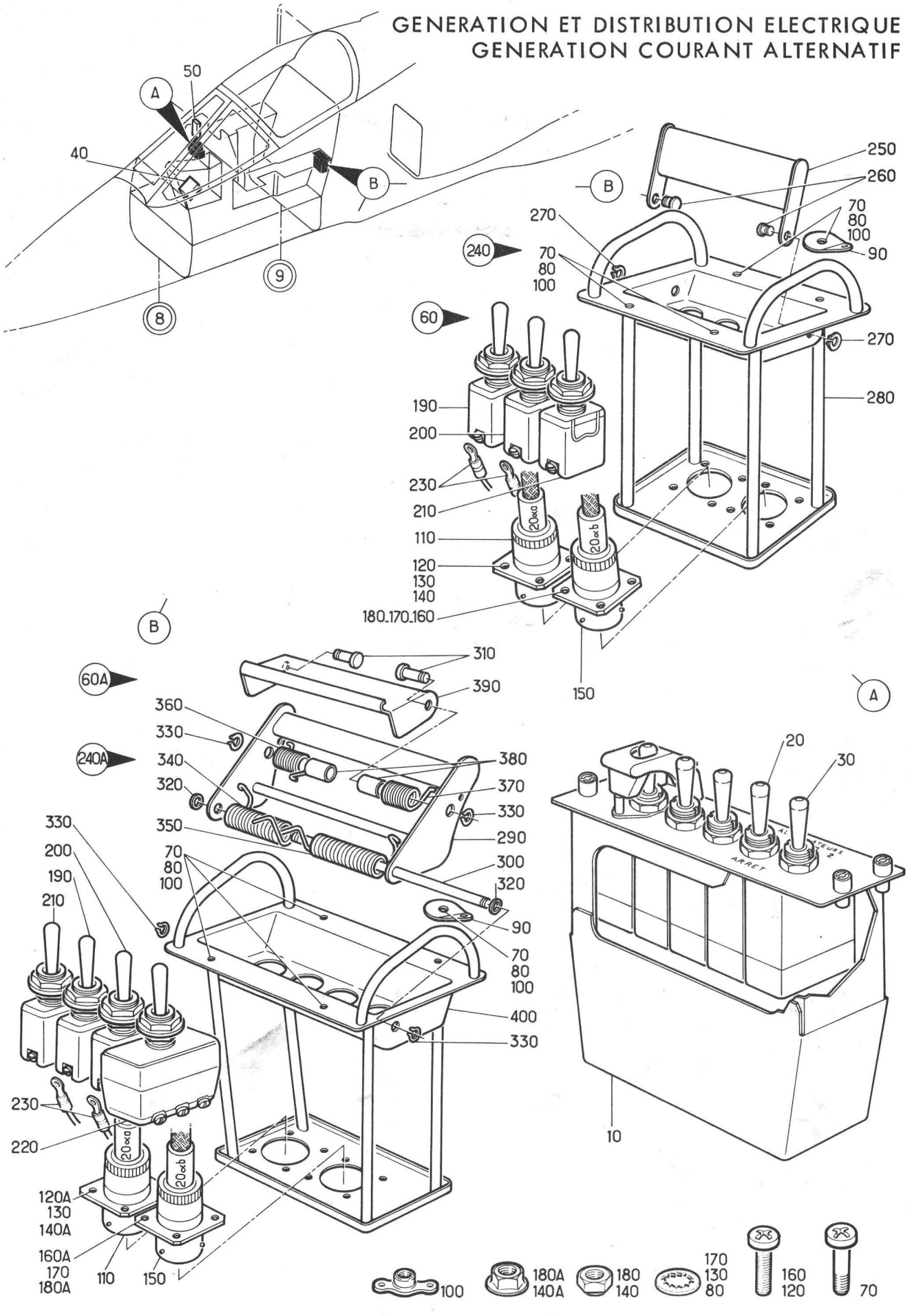

Planche 01A - GENERATION COURANT ALTERNATIF AVANT C9

Section : 13

Date : OCTOBRE 1975

PLANCHE REPERE	REFERENCE FABRICANT	DESCRIPTION 1234567	Qté	APP.	
01A					
+001		GENERATION COURANT ALTERNATIF . . AVANT C9 (EIS 55-10-01-040B)	RF	005020	
+001A		GENERATION COURANT ALTERNATIF . . AVANT C9 (M365) (EIS 55-10-01-040C)	RF	021999	
010	121E63-238-00-0	.PLATINE EQUIPEE (38 ALPHA) F0300	RF		
020	1761	..SELECTEUR (2X-1). F0219	1		
030	1761	..SELECTEUR (2X-2). F0219	SB		
040	D18260	.BOITIER D'ALARME SONORE (2W) . . (ADP) K0673	RF		
050	D17830	.TABLEAU DE PANNES (1W)(ADP). . . K0673	RF		
060	215A	.PEIGNE DE CRASH (20 ALPHA) F0300	1	005020	
060A	215D	.PEIGNE DE CRASH (M365)(20 ALPHA) F0300	1	021999	
070	CSP101-06-18	.....VIS K0999	4		
080	AN936A6-00	.....RONDELLE. 88044	4		
090	121E76-200-30-0	.....PATTE F0300	1		
100	G506	.....ECROU A RIVER F0224	4		
110	5100R10-6P50	..CONNECTEUR ELECTRIQUE EMBASE. . (20 ALPHA-A*)(ADP) F0111	1		
120	NAS1100-04-4	.....VIS 80205	4	005020	
120A	NAS1100-04-5	.....VIS (M365). 80205	4	021999	
130	AN936A4	.....RONDELLE. 88044	4	005020	
140	MS20341-4C	.....ECROU 96906	4	005020	
140A	PLH3504M	.....ECROU HEXAGONAL (M365). . . F0224	4	021999	
150	5100R10-6PW50	..CONNECTEUR ELECTRIQUE EMBASE. . (20 ALPHA-B*)(ADP) F0111	1		
160	NAS1100-04-4	.....VIS 80205	4	005020	
160A	NAS1100-04-5	.....VIS (M365). 80205	4	021999	
170	AN936A4	.....RONDELLE. 88044	4	005020	
180	MS20341-4C	.....ECROU 96906	4	005020	
180A	PLH3504M	.....ECROU HEXAGONAL (M365). . . F0224	4	021999	
190	6421A038K	..INTERRUPTEUR (1X-1) . . . F0305	1		
200	6421A038K	..INTERRUPTEUR (1X-2) . . . F0305	1		
210	6421A038K	..INTERRUPTEUR (10P). . . . F0305	RF		
220	6646-038K	..INVERSEUR (M365)(15W) . . F0305	RF	021999	
230	152670	..COSSE F0286	4		
240	215A100	..PLATINE EQUIPEE F0300	1	005020	
240A	215C100	..PLATINE EQUIPEE (M365). . F0300	1	021999	
250	215A001	...POIGNEE. F0300	1	005020	
260	215A002	.....AXE F0300	2	005020	
270	L23201-4AMU	.....CIRCLIPS. F0111	2	005020	
280	215A10	...PLATINE. F0300	1	005020	
290	215C120	...POIGNEE EQUIPEE (M365) . F0300	1	021999	
300	215C004	.....AXE (M365). F0300	1	021999	
310	215C005	.....AXE (M365). F0300	2	021999	
320	AN960-8	.....RONDELLE (M365) . . . 88044	2	021999	
330	7100-0040A40T OU	.....CIRCLIPS (M365) . . . F2600	4	021999	R
330A	810040-09 OU	.....CIRCLIPS. F0349	4	021999	R

PLANCHE REPERE	REFERENCE FABRICANT	DESCRIPTION 1234567	Qté	APP.	
01A					
330B	L23201-4AMU	.....CIRCLIPS. F0111	4	021999	R
340	215C006-1	...RESSORT PEIGNE (M365)(G) F0300	1	021999	
350	215C006-2	...RESSORT PEIGNE (M365)(D) F0300	1	021999	
360	215C007-1	...RESSORT CAPOT (M365)(G). F0300	1	021999	
370	215C007-2	...RESSORT CAPOT (M365)(D). F0300	1	021999	
380	215C008	...ENTRETOISE (M365). . . . F0300	2	021999	
390	215C002	...CAPOT (M365) F0300	1	021999	
400	215C110	...CUVETTE EQUIPEE (M365) . F0300	1	021999	

GENERATION ET DISTRIBUTION ELECTRIQUE
GENERATION COURANT ALTERNATIF

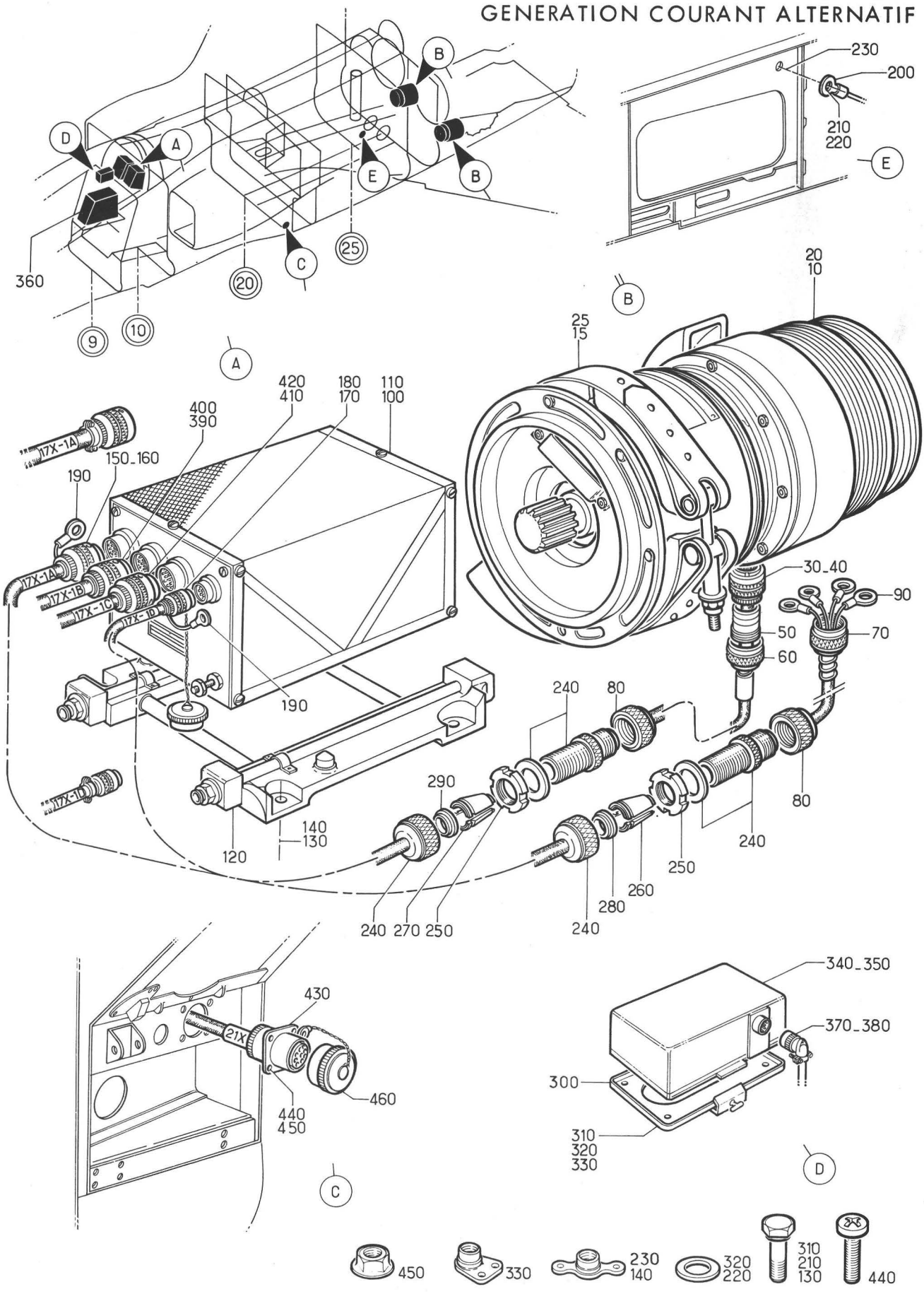

Planche 02 - GENERATION COURANT ALTERNATIF ARRIERE C9

Section : 13

Date : OCTOBRE 1976

PLANCHE REPERE	REFERENCE FABRICANT	DESCRIPTION 1234567	Qté	APP.	
02-					
+001C		GENERATION COURANT ALTERNATIF . . ARRIERE C9 (EIS 55-10-01-050C)	RF	005022	
+001D		GENERATION COURANT ALTERNATIF . . ARRIERE C9 (M455) (EIS 55-10-01-050D)	RF	023088	
+001E		GENERATION COURANT ALTERNATIF . . ARRIERE C9 (M923) (EIS 55-10-01-050E)	RF	089090	
+001F		GENERATION COURANT ALTERNATIF . . ARRIERE C9 (M868) (EIS 55-10-01-050F)	RF	091130	
+001G		GENERATION COURANT ALTERNATIF . . ARRIERE C9 (M1161-1323-1348) (EIS 55-10-01-050G)	RF	131150	R
+001H		GENERATION COURANT ALTERNATIF . . ARRIERE C9 (M1034) (EIS 55-10-01-050H)	RF	151999	
010	12210	.ALTERNATEUR (G)(18X-1)(ADP). . . F0296	1	005022	
010A	12210-1	.ALTERNATEUR (M455)(G)(18X-1) . . (ADP) F0296	1	023130	
010B	12210-3 OU	.ALTERNATEUR (M1085)(G)(18X-1). . (ADP) F0296	1	131150	
010C	12210-4 OU	.ALTERNATEUR (M1152)(G)(18X-1). . (ADP) F0296	1	131150	
010D	12210-41	.ALTERNATEUR (M1348)(G)(18X-1). . (ADP) F0296	1	131150	R
010E	12210-2 OU	.ALTERNATEUR (M1034)(G)(18X-1). . (ADP) F0296	1	151999	R
010F	12210-4 OU	.ALTERNATEUR (M1152)(G)(18X-1). . (ADP) F0296	1	151999	R
010G	12210-41	.ALTERNATEUR (M1348)(G)(18X-1). . (ADP) F0296	1	151999	R
015	C15715-5J OU	.COLLIER (G). U1595	RF		
015A	C18273-5J	.COLLIER (G). F1428	RF		
020	12210	.ALTERNATEUR (D)(18X-2)(ADP). . . F0296	1	005022	
020A	12210-1	.ALTERNATEUR (M455)(D)(18X-2) . . (ADP) F0296	1	023130	
020B	12210-3 OU	.ALTERNATEUR (M1085)(D)(18X-2). . (ADP) F0296	1	131150	
020C	12210-4 OU	.ALTERNATEUR (M1152)(D)(18X-2). . (ADP) F0296	1	131150	
020D	12210-41	.ALTERNATEUR (M1348)(D)(18X-2). . (ADP) F0296	1	131150	R
020E	12210-2 OU	.ALTERNATEUR (M1034)(D)(18X-2). . (ADP) F0296	1	131150	R
020F	12210-4 OU	.ALTERNATEUR (M1152)(D)(18X-2). . (ADP) F0296	1	131150	R
020G	12210-41	.ALTERNATEUR (M1348)(D)(18X-2). . (ADP) F0296	1	131150	R
025	C15715-5J OU	.COLLIER (D). U1595	RF		

PLANCHE REPERE	REFERENCE FABRICANT	DESCRIPTION 1234567	Qté	APP.	
02-					
025A	C18273-5J	.COLLIER. F1428	RF		
030	951-06R14-19S01	.CONNECTEUR ELECTRIQUE FICHE (G). (18X-1A*)(ADP) F1983	1		
040	951-06R14-19S01	.CONNECTEUR ELECTRIQUE FICHE (D). (18X-2A*)(ADP) F1983	1		
050	157-0193-14A231	.ADAPTATEUR F1983	2		R
050A	SUPPRIME				R
+055	157-0192-14A231	.BAGUE. F1983	2		R
060	009-20-101-07 OU	.ECROU DE GAINE F0582	2		
060A	51594-1	.RACCORD. F0582	2		
070	009-20-001-07 OU	.ECROU DE GAINE F0582	2		
070A	50238-1	.RACCORD. F0582	2		
080	009-20-001-35 OU	.ECROU DE GAINE F0582	4		
080A	50238-1	.RACCORD. F0582	4		
090	131294-1	.COSSE. F0286	8		
100	12310	.REGULATEUR DE TENSION (G)(17X-1) (ADP) F0296	1	005088	
100A	12310-1	.REGULATEUR DE TENSION (M868)(G). (17X-1)(ADP) F0296	1	091130	
100B	12310-10	.REGULATEUR DE TENSION (M923)(G). (17X-1)(ADP) F0296	1	089090	
100C	12310-2 OU	.REGULATEUR DE TENSION (M1013)(G) (17X-1)(ADP) F0296	1	131999	
100D	12310-31	.REGULATEUR DE TENSION (M1161)(G) (17X-1)(ADP) F0296	1	131999	
110	12310	.REGULATEUR DE TENSION (D)(17X-2) (ADP) F0296	1	005088	
110A	12310-1	.REGULATEUR DE TENSION (M868)(D). (17X-2)(ADP) F0296	1	091130	
110B	12310-10	.REGULATEUR DE TENSION (M923)(D). (17X-2)(ADP) F0296	1	089090	
110C	12310-2 OU	.REGULATEUR DE TENSION (M1013)(D) (17X-2)(ADP) F0296	1	131999	
110D	12310-31	.REGULATEUR DE TENSION (M1161)(D) (17X-2)(ADP) F0296	1	131999	
120	64011	.SOCLE REGULATEUR DE TENSION. . . (ADP) F0296	2		
130	NAS501-3-4A	......VIS 80205	8		
140	G53	......ECROU A RIVER F0224	8		
150	5106R14-19S50	.CONNECTEUR ELECTRIQUE FICHE (G). (17X-1A*)(ADP) F0111	1	005022	
150A	5106RC14-19S50	.CONNECTEUR ELECTRIQUE FICHE. . . (M455)(G)(17X-1A*)(ADP) F0111	1	023999	
160	5106R14-19S50	.CONNECTEUR ELECTRIQUE FICHE (D). (17X-2A*)(ADP) F0111	1	005022	
160A	5106RC14-19S50	.CONNECTEUR ELECTRIQUE FICHE. . . (M455)(D)(17X-2A*)(ADP) F0111	1	023999	
170	5106R8-33S50	.CONNECTEUR ELECTRIQUE FICHE (G). (17X-1D*)(ADP) F0111	1	005022	
170A	5106RC8-33S50	.CONNECTEUR ELECTRIQUE FICHE. . . (M455)(G)(17X-1D*)(ADP) F0111	1	023999	

PLANCHE REPERE	REFERENCE FABRICANT	DESCRIPTION 1234567	Qté	APP.
02-				
180	5106R8-33S50	.CONNECTEUR ELECTRIQUE FICHE (D). (17X-2D*)(ADP) F0111	1	005022
180A	5106RC8-33S50	.CONNECTEUR ELECTRIQUE FICHE. . . (M455)(D)(17X-2D*)(ADP) F0111	1	023999
190	132016-1	.COSSE. F0286	4	
	OU			
190A	320553	.COSSE. F0286	4	
200	36161	.COSSE. F0286	2	
210	CSP118-3-1	.....VIS K0999	2	
220	AN960C10L	.....RONDELLE. 88044	2	
230	G93M	.....ECROU A RIVER F0224	2	
240	003-20-001-35	.TRAVERSEE DE CLOISON . . . F0582	4	
	OU			
240A	53720	.TRAVERSEE DE CLOISON . . . F0582	4	
250	EEAS653-11F	.ECROU. K0999	4	
260	508-2-15656-007	.DEMI-CONE. K0678	4	
270	508-2-15656-010	.DEMI-CONE. K0678	4	
280	EEAS598D7	.RONDELLE K0999	4	
290	EEAS598D10	.RONDELLE K0999	4	
300	100	.PLAQUE BOITIER DE COMMANDE ET DE PROTECTION (ADP) F0214	2	
310	NAS1303-2	.....VIS 80205	8	
320	AN960-10	.....RONDELLE. 88044	8	
330	BJM93M	.....ECROU A RIVER F0224	8	
340	4332	.BOITIER DE COMMANDE ET DE. . . . PROTECTION (16X-1)(ADP) F0214	1	005130
340A	4332Y01	.BOITIER DE COMMANDE ET DE. . . . PROTECTION (M1064)(16X-1)(ADP)	1	131999
	OU	F0214		
340B	4332Y02	.BOITIER DE COMMANDE ET DE. . . . PROTECTION (M1323)(16X-1)(ADP)	1	131999
	OU	F0214		
340C	140GA01Y02R6	.BOITIER DE COMMANDE ET DE. . . . PROTECTION (M1149)(16X-1)(ADP) F0214	1	131999
350	4332	.BOITIER DE COMMANDE ET DE. . . . PROTECTION (16X-2)(ADP) F0214	1	005130
350A	4332Y01	.BOITIER DE COMMANDE ET DE. . . . PROTECTION (M1064)(16X-2)(ADP)	1	131999
	OU	F0214		
350B	4332Y02	.BOITIER DE COMMANDE ET DE. . . . PROTECTION (M1323)(16X-2)(ADP)	1	131999
	OU	F0214		
350C	140GA01Y02R6	.BOITIER DE COMMANDE ET DE. . . . PROTECTION (M1149)(16X-2)(ADP) F0214	1	131999
360A	121A63-230-00-0 M10	.COFFRET EQUIPE (30 ALPHA). F0300	RF	
370	5108RC14-19S50	..CONNECTEUR ELECTRIQUE FICHE . . (16X-1A*)(ADP) F0111	1	
380	5108RC14-19S50	..CONNECTEUR ELECTRIQUE FICHE . . (16X-2A*)(ADP) F0111	1	
390	5106R12-10S50	..CONNECTEUR ELECTRIQUE FICHE . . (17X-1B*)(ADP) F0111	1	

PLANCHE REPERE	REFERENCE FABRICANT	DESCRIPTION 1234567	Qté	APP.
02-				
400	5106R12-10S50	..CONNECTEUR ELECTRIQUE FICHE . . (17X-2B*)(ADP) F0111	1	
410	5106R12-10SW50	.CONNECTEUR ELECTRIQUE FICHE. . . (17X-1C*)(ADP) F0111	1	
420	5106R12-10SW50	.CONNECTEUR ELECTRIQUE FICHE. . . (17X-2C*)(ADP) F0111	1	
430	5100R20-41S50	.CONNECTEUR ELECTRIQUE EMBASE . . (21X)(ADP) F0111	1	
440	NAS1100-04-5	......VIS 80205	4	
450	PLH3504M	......ECROU HEXAGONAL . . . F0224	4	
460	8500-07	.BOUCHON. F0225	1	

GENERATION ET DISTRIBUTION ELECTRIQUE
GENERATION COURANT ALTERNATIF

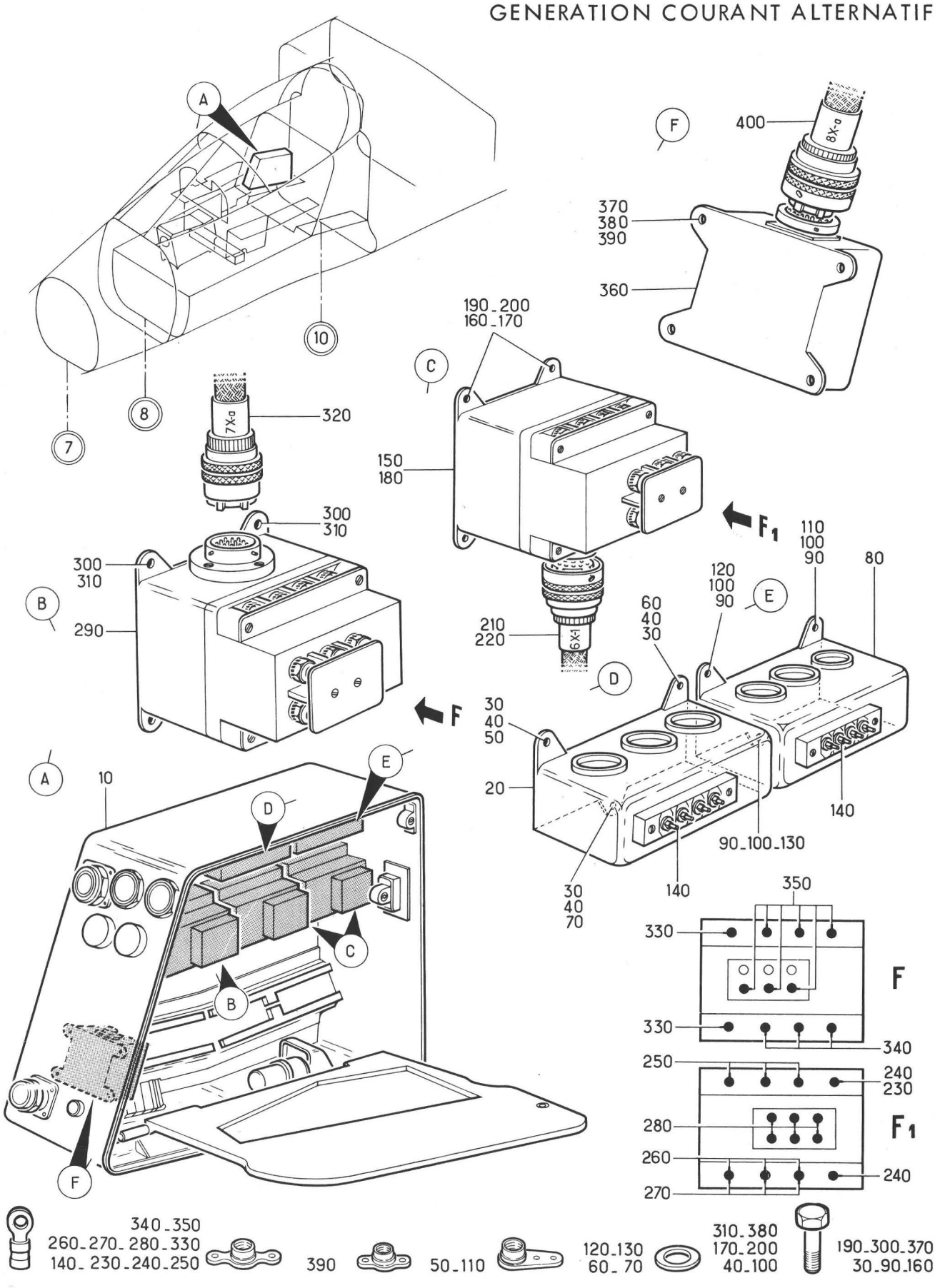

Planche 03 - GENERATION COURANT ALTERNATIF ARRIERE C9 (SUITE)

Section : 13

Date : OCTOBRE 1975

PLANCHE REPERE	REFERENCE FABRICANT	DESCRIPTION 1234567	Qté	APP.	
03-					
+001A		GENERATION COURANT ALTERNATIF . . ARRIERE C9 (SUITE) (EIS 55-10-01-060A)	RF		
010A	121A63-230-00-0 M10	.COFFRET EQUIPE (30 ALPHA). F0300	RF		R
020	9604Y01	..BLOC DE PROTECTION (11X-1)(ADP) F0214	1		
030	A226C1	......VIS K0195	3		
040	AN960-8	......RONDELLE. 88044	3		
050	GM908M	......ECROU A RIVER F0224	1		
060	AJM908M	......ECROU A RIVER F0224	1		
070	AJ908M	......ECROU A RIVER F0224	1		
080	9604Y01	..BLOC DE PROTECTION (11X-2)(ADP) F0214	1		
090	A226C1	......VIS K0195	3		
100	AN960-8	......RONDELLE. 88044	3		
110	GM908M	......ECROU A RIVER F0224	1		
120	AJM908M	......ECROU A RIVER F0224	1		
130	AJ908M	......ECROU A RIVER F0224	1		
140	132016-1	..COSSE F0286	16		
150	7055	..CONTACTEUR (6X-1)(ADP). . F0219	1		
160	121E63-230-04-0	......VIS F0300	4		
170	AN960-8	......RONDELLE. 88044	4		
180	7055	..CONTACTEUR (6X-2)(ADP). . F0219	1		
190	121E63-230-04-0	......VIS F0300	4		
200	AN960-8	......RONDELLE. 88044	4		
210	5106R14-19S50	..CONNECTEUR ELECTRIQUE FICHE . . (6X-1A*)(ADP) F0111	1		
220	5106R14-19S50	..CONNECTEUR ELECTRIQUE FICHE . . (6X-2A*)(ADP) F0111	1		
230	132016-1	..COSSE F0286	2		
240	152670	..COSSE F0286	4		
250	2-36153-5	..COSSE F0286	6		
260	51864-9	..COSSE F0286	6		
270	2-36161-4	..COSSE F0286	6		
280	150037-1	..COSSE F0286	12		
290	7055	..CONTACTEUR (7X)(ADP). . . F0219	1		
300	121E63-230-04-0	......VIS F0300	4		
310	AN960-8	......RONDELLE. 88044	4		
320	5106R14-19S5C	..CONNECTEUR ELECTRIQUE FICHE . . (7X-A*)(ADP) F0111	1		
330	132016-1	..COSSE F0286	2		
340	2-36153-4	..COSSE F0286	3		
350	150037-1	..COSSE F0286	6		
360	31-2A	..DETECTEUR DE PHASE (8X)(ADP). . F0236	1		
370	121E63-230-05-0	......VIS F0300	4		
380	AN960-8	......RONDELLE. 88044	4		
390	G908M	......ECROU A RIVER F0224	4		
400	5106R12-10S50	..CONNECTEUR ELECTRIQUE FICHE . . (8X-A*)(ADP) F0111	1		

SECTION 55-20

GENERATION COURANT CONTINU

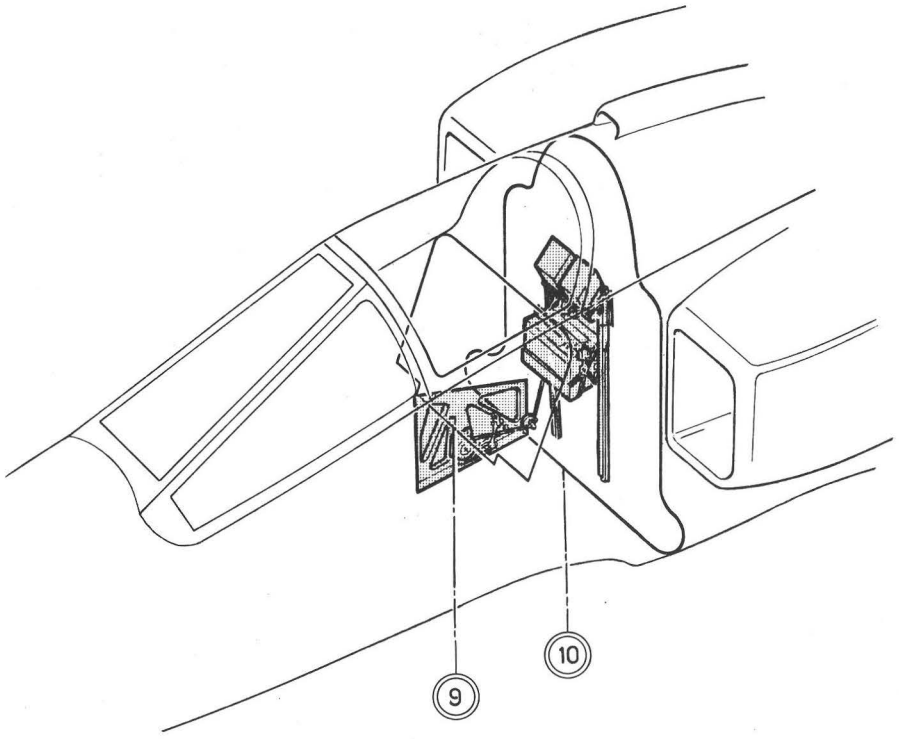

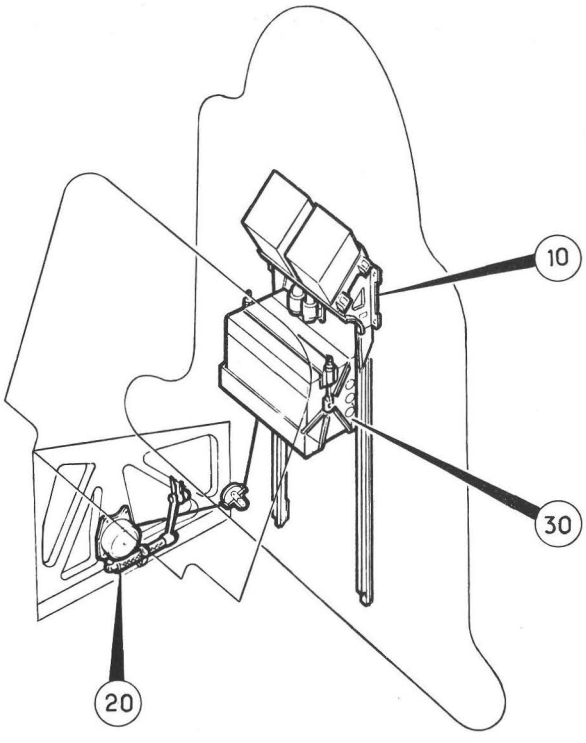

Planche 01 - GENERATION COURANT CONTINU

Section : 20

Date : NOVEMBRE 1973

PLANCHE REPERE	REFERENCE FABRICANT	DESCRIPTION 1234567	Qté	APP.	
01-					
001	SUPPRIME				R
001A	SUPPRIME				R
+001B		GENERATION COURANT CONTINU. . . . (EIS 55-00-02-010B)	RF	005081	R
+001C		GENERATION COURANT CONTINU (M866) (EIS 55-00-02-010C)	RF	082130	R
+001D		GENERATION COURANT CONTINU. . . . (M999-1000)(EIS 55-00-02-01CD)	RF	131999	R
010		.ENS SUPPORT BATTERIE . . . . . (VOIR 55-21-01-001)	1	005081	
010A		. SUPPORT REGULATEUR DE TENSION. . (M866)(VOIR 55-21-01-001A)	1	082999	
020		.MECANISME DE HISSAGE BATTERIE. . (VOIR 55-21-02-001)	1	005130	R
020A		.MECANISME DE HISSAGE BATTERIE. . (M999-1000) (VOIR 55-21-02-001A)	1	131999	R
030	121E63-273-00-C	.ENSEMBLE CHARIOT DE BATTERIE . . (VOIR 55-21-03-001) F0300	1		

GENERATION ET DISTRIBUTION ELECTRIQUE
GENERATION COURANT CONTINU

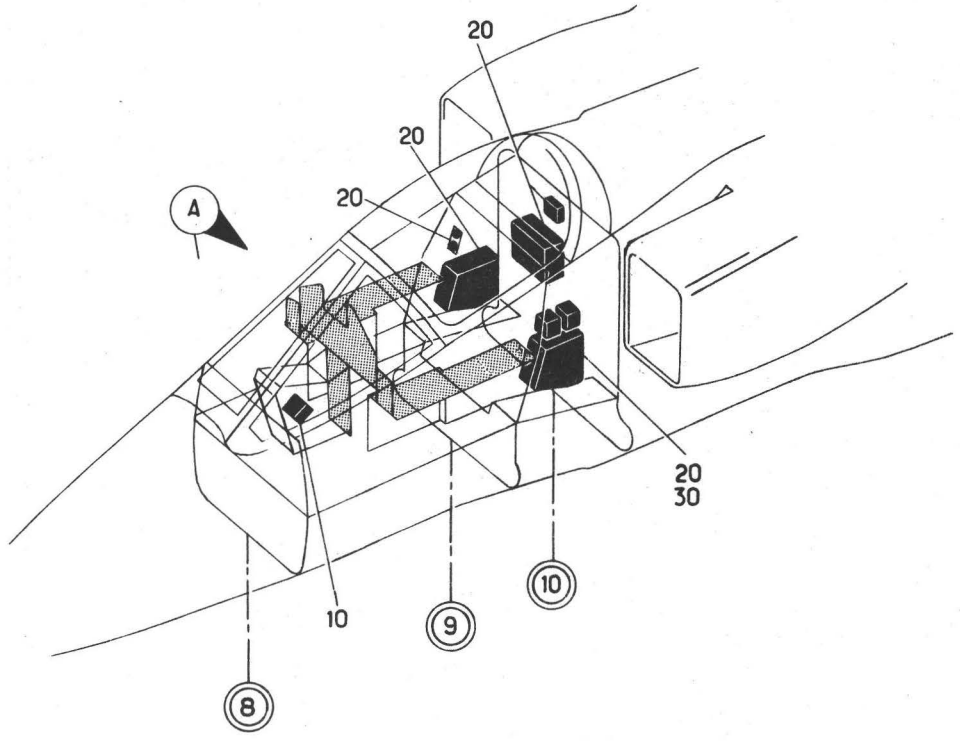

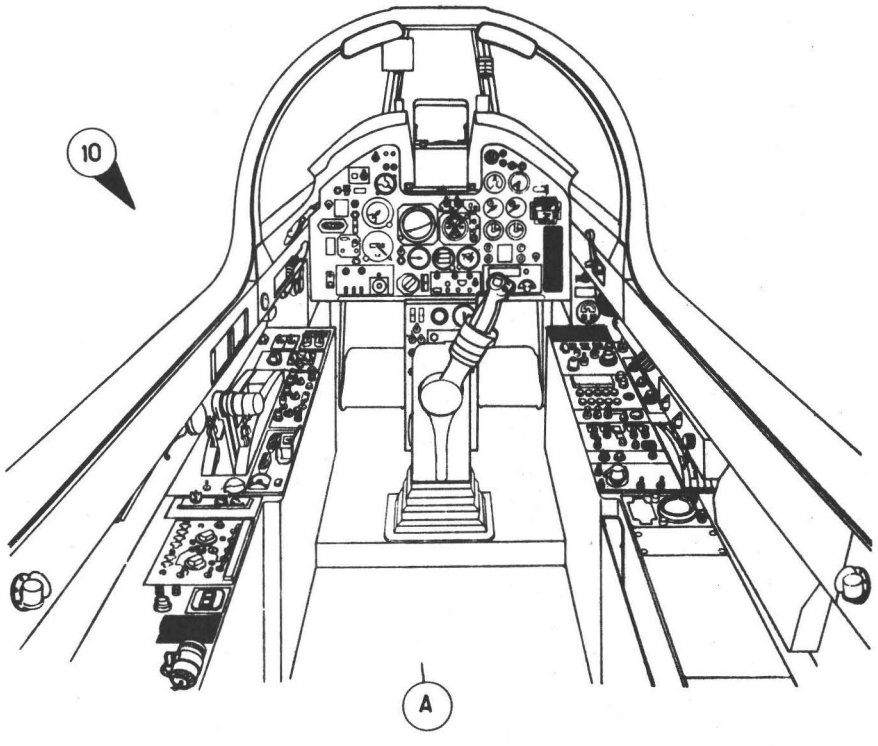

Planche 02 - GENERATION COURANT CONTINU

Section : 20

Date : OCTOBRE 1975

PLANCHE REPERE	REFERENCE FABRICANT	DESCRIPTION 1 2 3 4 5 6 7	Qté	APP.	
02-					
+001C		GENERATION COURANT CONTINU. . . . (EIS 55-00-02-020C)	RF	005006 008008	
+001D		GENERATION COURANT CONTINU (M540) (EIS 55-00-02-020D)	RF	007007 009080	
+001E		GENERATION COURANT CONTINU (M876) (EIS 55-00-02-020E)	RF	081090	
+001F		GENERATION COURANT CONTINU (M877) (EIS 55-00-02-020F)	RF	091130	
+001G		GENERATION COURANT CONTINU. . . . (M1022-1137)(EIS 55-00-02-020G)	RF	131999	R
010A		.CIRCUIT GENERATION COURANT . . . CONTINU AV C9 (VOIR 55-23-01A001)	1		
020B		.CIRCUIT GENERATION COURANT . . . CONTINU AR C9 (VOIR 55-23-02-001B)	1	005006 008008	
020C		.CIRCUIT GENERATION COURANT . . . CONTINU AR C9 (M540) (VOIR 55-23-02-001C)	1	007007 009999	
030B		.CIRCUIT GENERATION COURANT . . . CONTINU AR C9 (SUITE) (VOIR 55-23-03-001B)	1	005080	
030C		.CIRCUIT GENERATION COURANT . . . CONTINU AR C9 (SUITE)(M876) (VOIR 55-23-03-001C)	1	081090	
030D		.CIRCUIT GENERATION COURANT . . . CONTINU AR C9 (SUITE)(M877) (VOIR 55-23-03-001D)	1	091130	
030E		.CIRCUIT GENERATION COURANT . . . CONTINU AR C9 (M1022-1137) (VOIR 55-23-03-001E)	1	131999	R

SECTION 55-21

GENERATION COURANT CONTINU

(Partie mécanique)

GENERATION ET DISTRIBUTION ELECTRIQUE
GENERATION COURANT CONTINU

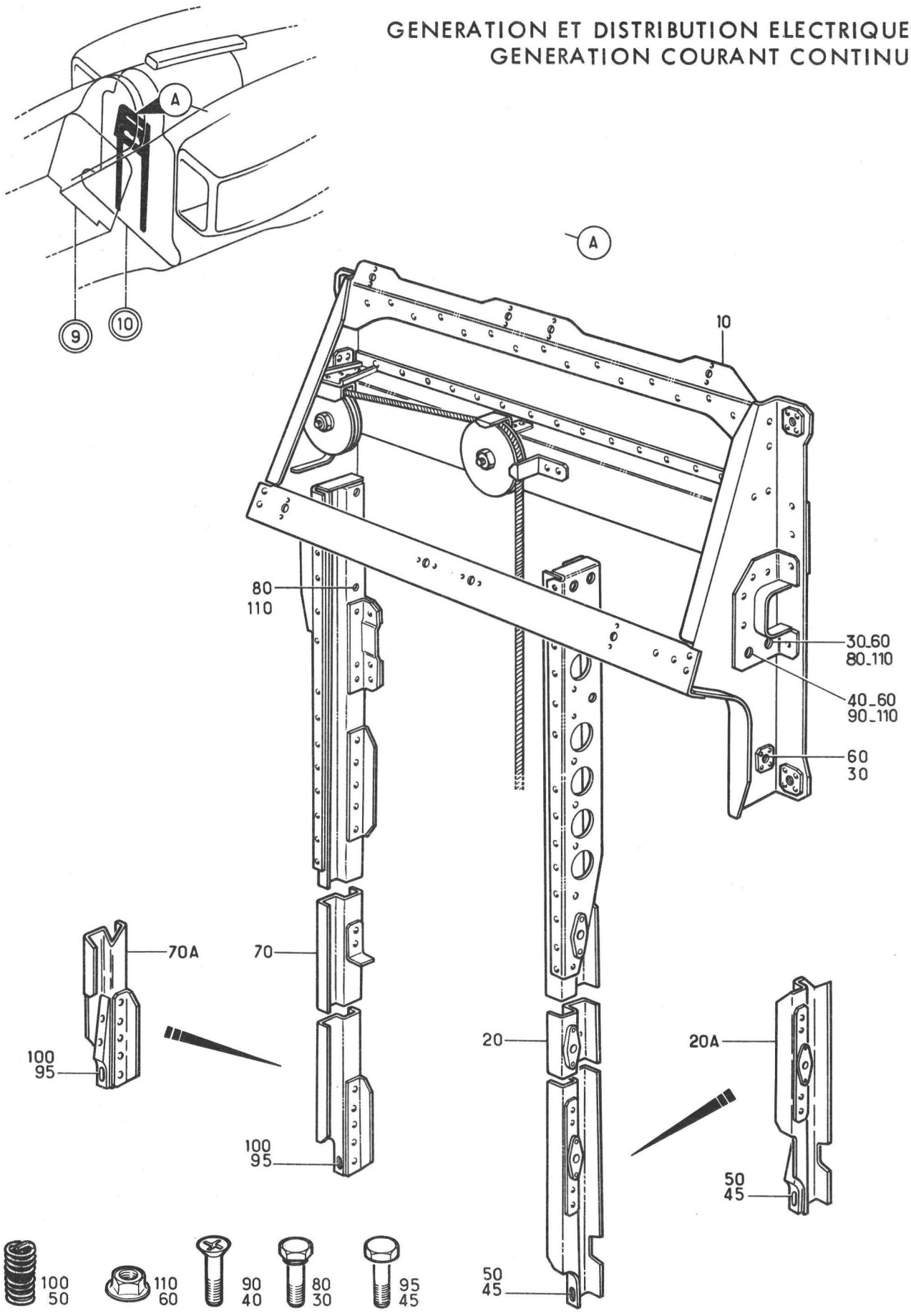

Planche 01 - ENSEMBLE SUPPORT BATTERIE

Section : 21

Date : DECEMBRE 1978

PLANCHE REPERE	REFERENCE FABRICANT	DESCRIPTION 1234567	Qté	APP.	
01-					
+001		ENS SUPPORT BATTERIE. . . . . (EIS 55-20-01-010)	RF	005081	
+001A		SUPPORT REGULATEUR DE TENSION . . (M866)(EIS 55-20-01-010A)	RF	082999	
010	121E63-274-00-0	.SUPPORT REGULATEUR DE TENSION. . F0300	RF		
020	121E63-275-00-1	.RAIL (G) F0300	1	005081	
020A	121E63-280-00-1	.RAIL (M866)(G) F0300	1	082999	
030	CSP118-4-10	......VIS K0999	2		R
040	CSP123-4-10	......VIS K0999	1		R
045	NAS1304-11	......VIS 80205	1		R
050	3591-4CN0375	......FILET RAPPORTE. . . . 91767	1		
060	PLH354M	......ECROU HEXAGONAL . . . F0224	3		
070	121E63-275-00-2	.RAIL (D) F0300	1	005081	
070A	121E63-280-00-2	.RAIL (M866)(D) F0300	1	082999	
080	CSP118-4-10	......VIS K0999	2		R
090	CSP123-4-10	......VIS K0999	1		R
095	NAS1304-11	......VIS 80205	1		R
100	3591-4CN0375	......FILET RAPPORTE. . . . 91767	1		
110	PLH354M	......ECROU HEXAGONAL . . . F0224	3		

GENERATION ET DISTRIBUTION ELECTRIQUE
GENERATION COURANT CONTINU

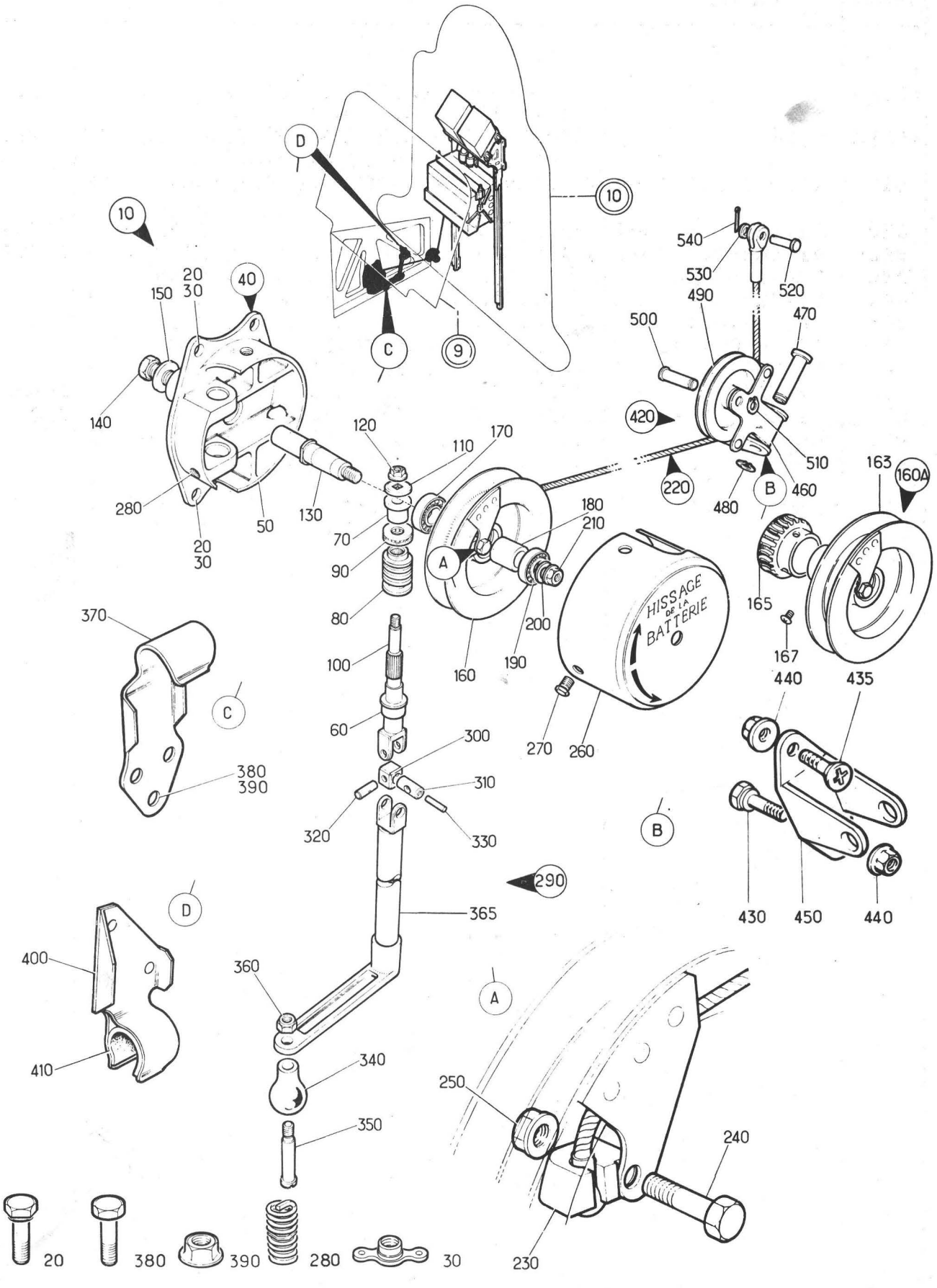

Planche 02 - MECANISME DE HISSAGE BATTERIE

Section : 21

Date : SEPTEMBRE 1980

PLANCHE REPERE	REFERENCE FABRICANT	DESCRIPTION 1234567	Qté	APP.	
02-					
+001		MECANISME DE HISSAGE BATTERIE . . (EIS 55-20-01-020)	RF	005130	
+001A		MECANISME DE HISSAGE BATTERIE . . (M999-1000)(EIS 55-20-01-020A)	RF	131999	
010	121E63-271-CC-0	.MECANISME DE HISSAGE . . . F0300	1	005130	
010A	121E63-271-CC-0 M2	.MECANISME DE HISSAGE (M999-1000) F0300	1	131999	
020	CSP118-4-4	.....VIS K0999	4		
030	G94M	.....ECROU A RIVER F0224	4		R
040	121E63-271-10-0	..COFFRET EQUIPE. F0300	1	005130	
040A	121E63-271-10-C M2	..COFFRET EQUIPE (M999) . . F0300	1	131999	R
050	121E63-271-17-0	...COFFRET. F0300	1	005130	R
050A	121E63-271-17-C M1	...COFFRET (M999) F0300	1	131999	R
060	C12-15X12	...BAGUE. F1657	1		
070	C8-12X12	...BAGUE. F1657	1		
080	121E63-271-15-C	...VIS SANS FIN F0300	1	005130	
080A	121E63-271-15-C M1	...VIS SANS FIN (M999). . . F0300	1	131999	
090	B8	...ROULEMENT DE BUTEE . . . F0234	1		
100	121E63-271-16-0	...AXE VIS SANS FIN F0300	1		
110	121E63-271-19-C	.....RONDELLE. F0300	1		
120	PLH54	.....ECROU HEXAGONAL . . . F0224	1		
130	121E63-271-13-C	...AXE TAMBOUR. F0300	1		
140	CSP100-4-8	.....VIS K0999	1		
150	AJ4303PD416	.....RONDELLE. F0300	1		
160	121E63-271-11-1	...TAMBOUR DE TREUIL. . . . F0300	1	005130	
160A	121E63-271-11-1 M1	...TAMBOUR DE TREUIL (M999) F0300	1	131999	
163	121E63-271-85-C	....POULIE (M999) F0300	1	131999	
165	121E63-271-86-C	....PIGNON DENTE (M999) . . F0300	1	131999	
167	NAS1100-08-3	.....VIS (M999). 80205	3	131999	
170	T12G350	...ROULEMENT. F0234	1		
180	121E63-271-14-C	...ENTRETOISE F0300	1		
190	T10G35C	...ROULEMENT. F0234	1		
200	AN960-416	...RONDELLE 88044	1		
210	PLH354M	...ECROU HEXAGONAL. F0224	1		
220	121E63-271-20-C	...CABLE EQUIPE F0300	1		
230	121E63-271-12-1	...ARRET DE CABLE F0300	1		
240	A226C6	.....VIS K0195	1		
250	PLH3508M	.....ECROU F0224	1		
260	121E63-271-50-C	...COUVERCLE. F0300	1		
270	NAS1303-1	.....VIS 80205	3		
280	3591-3CN0380	.....FILET RAPPORTE. . . . 91767	3		
290	121E63-271-30-C	..MANIVELLE EQUIPEE F0300	1	005130	
290A	121E63-271-30-0 M1	..MANIVELLE EQUIPEE (M1000) F0300	1	131999	
300	121E63-271-32-0	...FOURCHE. F0300	1		
310	121E63-271-33-0	...AXE CONIQUE. F0300	1		
320	121E63-271-34-0	...AXE SECONDAIRE F0300	1		
330	BE2X18	...AXE CONIQUE. F0313	1		
340	121E63-271-41-0	...POIGNEE. F0300	1		
350	121E63-271-39-C	.....AXE F0300	1		

PLANCHE REPERE	REFERENCE FABRICANT	DESCRIPTION 1234567	Qté	APP.	
02-					
360	T64	......ECROU HEXAGONAL . . . F0224	1		
365	121E63-271-35-07	...TUBE DE TORSION. F0300	1	005130	
365A	121E63-271-35-07M1	...TUBE DE TORSION (M1000). F0300	1	131999	
370	121E63-270-10-0	.ATTACHE MANIVELLE. F0300	1		
380	A226C2	......VIS K0195	3		
390	PLH3508M	......ECROU F0224	3		
400	121E63-270-20-0	.ATTACHE MANIVELLE EQUIPE . F0300	1		
410	121E63-270-23-0	..GARNITURE F0300	1		
420	121E63-272-00-0	.POULIE DE RENVOI EQUIPE. . F0300	1		
430	CSP118-4-4	......VIS K0999	2		
435	CSP123-4-4	......VIS K0999	1		
440	PLH354M	......ECROU HEXAGONAL . . . F0224	2		
450	121E63-272-02-0	..ARTICULATION POULIE . . . F0300	1		
460	121E63-272-10-0	..CHARNIERE F0300	1		
470	121E63-272-03-0	......AXE F0300	1		
480	L23201-8AMU	......ANNEAU D'ARRET. . . . F0111	1		
490	PNA50SP2	..POULIE. F0234	1		R
500	121E63-272-04-0	......AXE F0300	1		
510	L23201-6AMU	......ANNEAU D'ARRET. . . . F0111	1		
520	L22719-40-12BCL	.AXE LISSE. F0111	1		
530	L23111-40DGA	.RONDELLE PLATE F0111	1		
540	L23310-15-15CA	.GOUPILLE FENDUE. F0111	1		

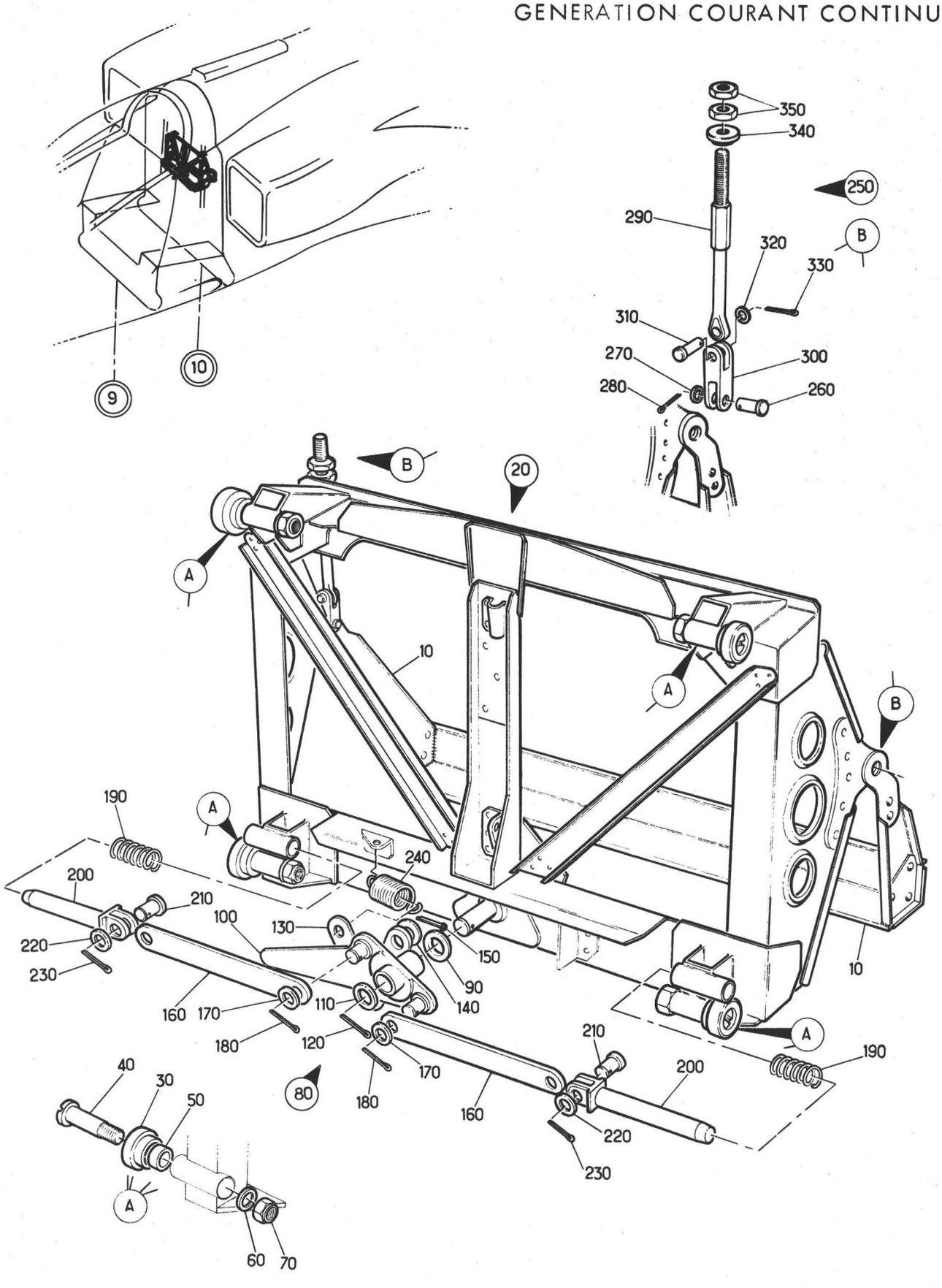

Planche 03 - ENSEMBLE CHARIOT DE BATTERIE

Section : 21

Date : SEPTEMBRE 1980

PLANCHE REPERE	REFERENCE FABRICANT	DESCRIPTION 1234567	Qté	APP.	
03-					
4001	121E63-273-00-0	ENSEMBLE CHARIOT DE BATTERIE. . . (EIS 55-20-01-030) F0300	RF		R
010	121E63-273-10-C	.ETRIER F0300	1		
020	121E63-273-30-0	.CHASSIS EQUIPE F030C	1		
030	121E63-273-51-0	..GALET F0300	4		
040	121E63-273-48-C	.....AXE F0300	4		
050	121E63-273-49-0	.....ENTRETOISE. FC3CC	4		
060	AN960PD416	.....RONDELLE. 88044	4		
070	T64	.....ECROU HEXAGONAL . . . FC224	4		
080	121E63-273-60-0	.MECANISME DE VERROUILLAGE EQUIPE F0300	1		
090	L23112-60DGA	..RONDELLE. F0111	1		
100	121E63-273-70-0	..LEVIER DE VERROUILLAGE. . F03CC	1		
110	L23134-60DGA	.....RONDELLE. F0111	1		
120	L23310-20-15AAL	.....GOUPILLE FENDUE . . . F0111	1		
130	121E63-273-64-0	..COUDE DE LIAISON. F0300	1		
140	L23111-40DGA	.....RONDELLE PLATE. . . . F0111	1		
150	L23310-15-12AAL	.....GOUPILLE FENDUE . . . FC111	1		
160	121E63-273-62-C	..BIELLETTE F0300	2		
170	L23111-40DGA	.....RONDELLE PLATE. . . . F0111	2		
180	L23310-15-12AAL	.....GOUPILLE FENDUE . . . FC111	2		
190	121E63-273-66-0	..RESSORT AMORTISSEUR . . . F0300	2		
200	121E63-273-61-0	..VERROU. F03C0	2		
210	L22719-40-12BCL	.....AXE LISSE FC111	2		
220	L23111-4CDGA	.....RONDELLE PLATE. . . . F0111	2		
230	L23310-15-12AAL	.....GOUPILLE FENDUE . . . F0111	2		
240	121E63-273-65-0	..RESSORT DE RAPPEL F0300	1		
250	121E63-273-2C-C	.TIRANT EQUIPE. F0300	2		
260	121E63-273-24-0	.....AXE F03C0	2		
270	L23111-60DGA	.....RONDELLE PLATE. . . . F0111	2		
280	L23310-20-15CA	.....GOUPILLE FENDUE . . . F0111	2		
290	121E63-273-21-0	..TIGE DE SERRAGE F03C0	1		
300	121E63-273-23-C	..CARDAN. F0300	1		
310	L22719-50-19BCL	.....AXE F0111	1		
320	L23111-50DGA	.....RONDELLE PLATE. . . . FC111	1		
330	L23310-15-12CA	.....GOUPILLE FENDUE . . . F0111	1		
340	121E63-273-22-0	..RONDELLE EPAULEE. F03C0	1		
350	AN316-5R	..ECROU 88044	2		

SECTION 55-23

GENERATION COURANT CONTINU

(Partie électrique)

GENERATION ET DISTRIBUTION ELECTRIQUE
COURANT CONTINU

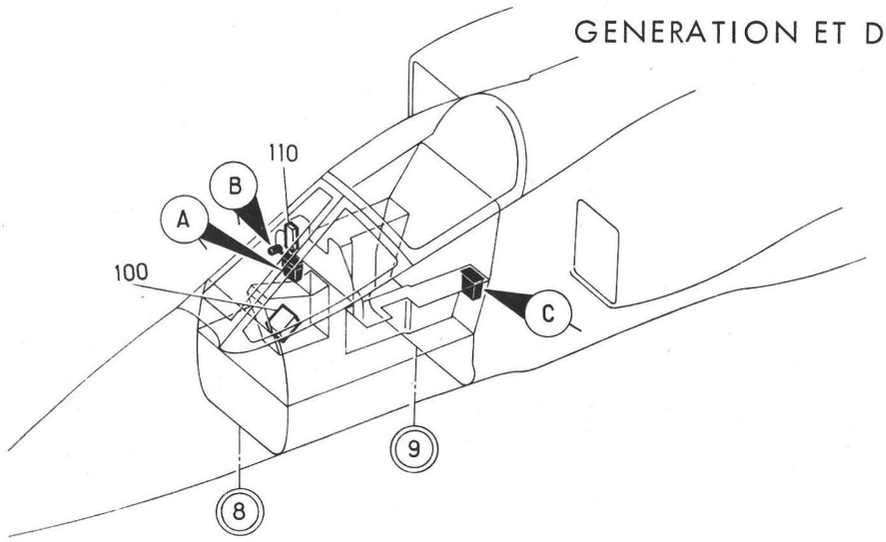

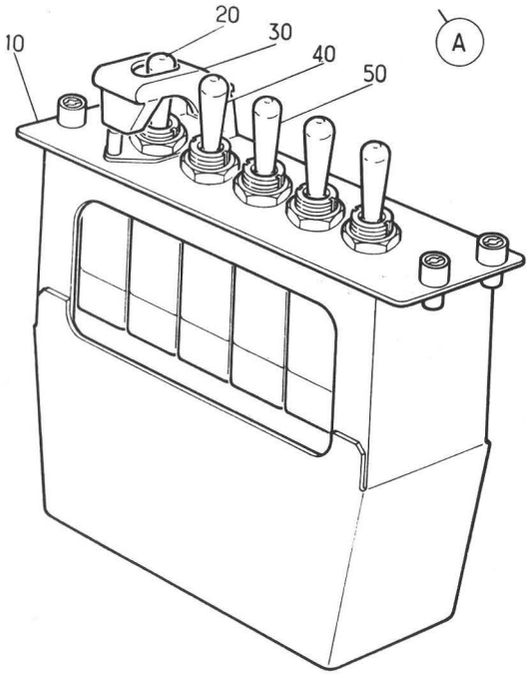

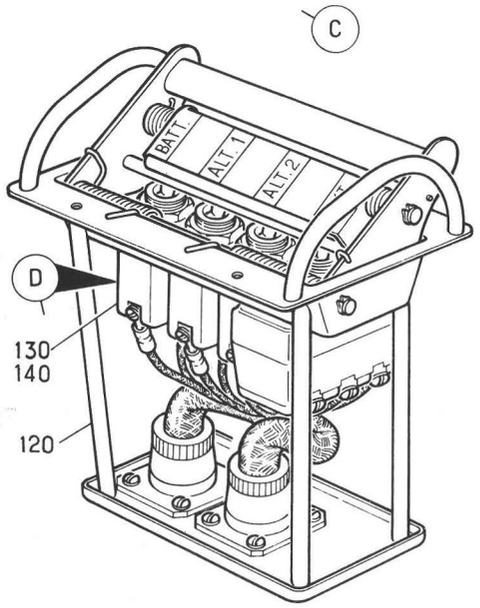

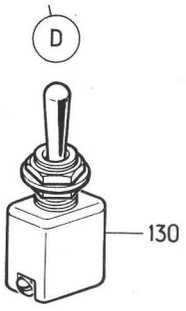

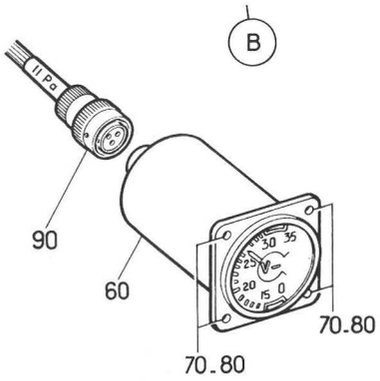

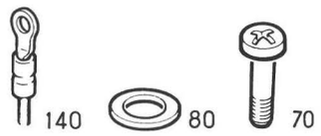

Planche 01A - CIRCUIT GENERATION COURANT CONTINU AVANT C9

Section : 23

Date : OCTOBRE 1975

PLANCHE REPERE	REFERENCE FABRICANT	DESCRIPTION 1234567	Qté	APP.
01A				
+001		CIRCUIT GENERATION COURANT. . . . CONTINU AV C9 (EIS 55-20-02-010A)	RF	
010	121E63-238-00-0	.PLATINE EQUIPEE (38 ALPHA) F0300	RF	
020	1761	..SELECTEUR (4P). F0219	1	
030	158-6	..CACHE F0219	1	
040	1761	..SELECTEUR (12P-1) F0219	1	
050	1761	..SELECTEUR (12P-2) F0219	1	
060	2386-112-1	.VOLTMETRE (11P)(ADP) . . . F0213	1	
070	CSP101-06-1	......VIS K0999	4	
080	AN960-6L	......RONDELLE. 88044	4	
090	5106R8-33S50	.CONNECTEUR ELECTRIQUE FICHE. . . (11P-A*)(ADP) F0111	1	
100	D18260	.BOITIER D'ALARME SONORE (2W) . . (ADP) K0673	RF	R
110	D17830	.TABLEAU DE PANNES (1W)(ADP). . . K0673	RF	
120	215D	.PEIGNE DE CRASH (20 ALPHA-1) . . F0300	RF	
130	6421A038K	..INTERRUPTEUR (10P). . . . F0305	1	
140	152670	..COSSE F0286	2	

GENERATION ET DISTRIBUTION ELECTRIQUE
GENERATION COURANT CONTINU

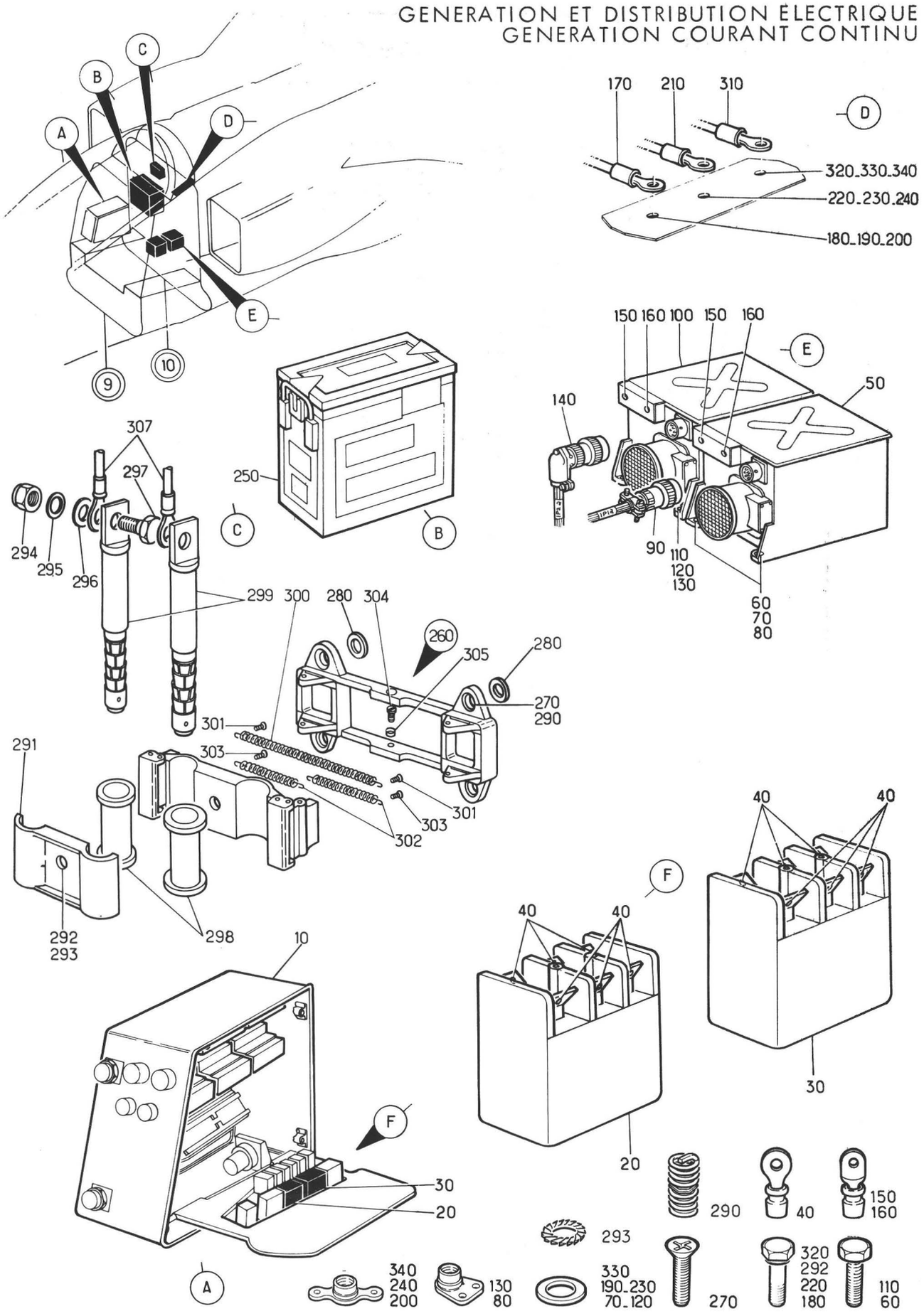

Planche 02 - CIRCUIT GENERATION COURANT CONTINU ARRIERE C9

Section : 23

Date : DECEMBRE 1978

PLANCHE REPERE	REFERENCE FABRICANT	DESCRIPTION 1234567	Qté	APP.	
02-					
+001B		CIRCUIT GENERATION COURANT. . . . CONTINU AR C9 (EIS 55-20-02-020B)	RF	005006 008008	
+001C		CIRCUIT GENERATION COURANT. . . . CONTINU AR C9 (M540) (EIS 55-20-02-020C)	RF	007007 009999	
010A	121A63-230-00-0 M10	.COFFRET EQUIPE (30 ALPHA). F0300	RF		
020	21536U15	..DISJONCTEUR (20X-1) . . . F0214	1		
030	21536U15	..DISJONCTEUR (20X-2) . . . F0214	1		
040	151864-0	..COSSE F0286	12		
050	84-40450	.TRANSFO REDRESSEUR (1P-1)(ADP) . K0663	1	005006 008008	
050A	84-41180	.TRANSFO REDRESSEUR (M540)(1P-1). (ADP) K0663	1	007007 009999	
060	AJ4104-3-10	......VIS F0300	2		
070	AN960-10	......RONDELLE. 88044	2		
080	BJM93M	......ECROU A RIVER F0224	2		
090	5106RC14-12S50	.CONNECTEUR ELECTRIQUE FICHE. . . (1P-1A*)(ADP) F0111	1		
100	84-40450	.TRANSFO REDRESSEUR (1P-2)(ADP) . K0663	SB	005006 008008	
100A	84-41180	.TRANSFO REDRESSEUR (M540)(1P-2). (ADP) K0663	SB	007007 009999	
110	AJ4104-3-10	......VIS F0300	2		
120	AN960-10	......RONDELLE. 88044	2		
130	BJM93M	......ECROU A RIVER F0224	2		
140	5108RC14-12S50	.CONNECTEUR ELECTRIQUE FICHE. . . (1P-2A*)(ADP) F0111	1		
150	324112	.COSSE. F0286	2		
160	324112	.COSSE. F0286	2		
170	322014	.COSSE (64N). F0286	1		
180	AJ4103-6-2	......VIS F0300	1		
190	AN960-616L	......RONDELLE. 88044	1		
200	G96M	......ECROU A RIVER F0224	1		
210	322014	.COSSE (65N). F0286	1		
220	AJ4103-6-2	......VIS F0300	1		
230	AN960-616L	......RONDELLE. 88044	1		
240	G96M	......ECROU A RIVER F0224	1		
250	4000A1	.BATTERIE (13P)(ADP). . . . F6177	1		
260	620	.PRISE BATTERIE (13P-A*). . F0552	1		
270	NAS1102E3-14	......VIS 80205	4		
280	121E63-270-05-0	......RONDELLE. F0300	4		
290	3591-3CN0475	......FILET RAPPORTE. . . . 91767	4		
291	10780	..COUVERCLE F0552	1		R
292	L22111-150-608C L	......VIS F0111	1		
293	E27618E40AJTL	......RONDELLE. F0111	1		
294	T10-210	..ECROU NYLSTOP F0224	2		
295	SGE50-9510	..RONDELLE DE COMPENSATION. F0217	2		
296	L23111-100AAL	..RONDELLE PLATE. F0111	4		
297	11233	..BORNE F0552	2		
298	10748-2	..AMORTISSEUR F0552	2		R
299	11327	..FICHE A BORNE F0552	2		R

PLANCHE REPERE	REFERENCE FABRICANT	DESCRIPTION 1234567	Qté	APP.	
02-					
300	11022	..RESSORT DE RAPPEL F0552	1		R
301	11020	......VIS DE LEVIER F0552	2		R
302	11021	..RESSORT COMPENSATEUR. . . F0552	2		R
303	11020	......VIS DE LEVIER F0552	2		R
304	11019	......VIS CENTRALE. F0552	1		R
305	11090	......ENTRETOISE. F0552	1		R
307	130693	.COSSE. F0286	2		
310	322014	.COSSE (62N). F0286	1		
320	AJ4103-6-2	......VIS F0300	1		
330	AN960-616L	......RONDELLE. 88044	1		
340	G96M	......ECROU A RIVER F0224	1		

GENERATION ET DISTRIBUTION ELECTRIQUE
GENERATION COURANT CONTINU

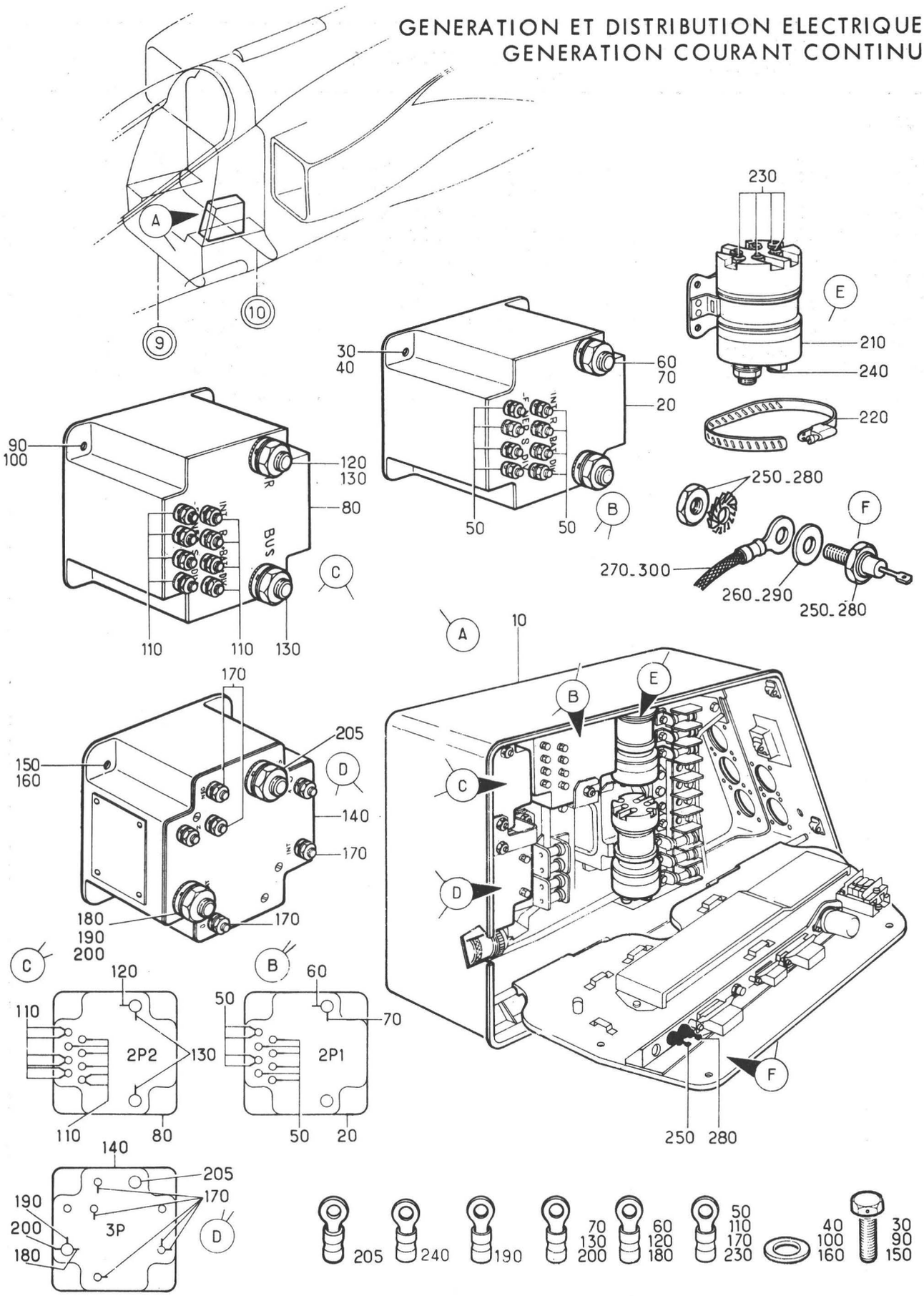

Planche 03 - CIRCUIT GENERATION COURANT CONTINU ARRIERE C9 (SUITE)

Section : 23

Date : SEPTEMBRE 1980

PLANCHE REPERE	REFERENCE FABRICANT	DESCRIPTION 1 2 3 4 5 6 7	Qté	APP.	
03-					
+001B		CIRCUIT GENERATION COURANT. . . . CONTINU AR C9 (SUITE) (EIS 55-20-02-030B)	RF	005080	
+001C		CIRCUIT GENERATION COURANT. . . . CONTINU AR C9 (SUITE)(M876) (EIS 55-20-02-030C)	RF	081090	
+001D		CIRCUIT GENERATION COURANT. . . . CONTINU AR C9 (SUITE)(M877) (EIS 55-20-02-030D)	RF	091130	
+001E		CIRCUIT GENERATION COURANT. . . . CONTINU AR C9 (M1022-1137) (EIS 55-20-02-030E)	RF	131999	R
010B	121A63-231-00-0 M10	.COFFRET EQUIPE (31 ALPHA). F0300	RF	005080	
010C		.COFFRET EQUIPE (M876)(31 ALPHA).	RF	081090	
010D	121A63-231-00-0 M11	.COFFRET EQUIPE (M877)(31 ALPHA). F0300	RF	091130	
010E	121A63-231-00-0 M14	.COFFRET EQUIPE (M1022-1137). . . (31 ALPHA) F0300	RF	131999	R
020	101	..BLOC DE PROTECTION (2P-1)(ADP). F0219	1	005080	
020A	101-1	..BLOC DE PROTECTION (M876)(2P-1) (ADP) F0219	1	081999	
030	121E63-231-07-0	......VIS F0300	4		
040	AN960-10L	......RONDELLE. 88044	4		
050	131646-1	..COSSE F0286	10		
060	2-320577-2	..COSSE F0286	1		
070	322055	..COSSE F0286	1		
080	101	..BLOC DE PROTECTION (2P-2)(ADP). F0219	1	005080	
080A	101-1	..BLOC DE PROTECTION (M876)(2P-2) (ADP) F0219	1	081999	
090	121E63-231-07-0	......VIS F0300	4		
100	AN960-10L	......RONDELLE. 88044	4		
110	131646-1	..COSSE F0286	SB		
120	2-320577-2	..COSSE F0286	1		
130	322055	..COSSE F0286	2		
140	3654M300	..CONTACTEUR DISJONCTEUR (3P) . . (ADP) F0214	1	005090	
140A	3654M500	..CONTACTEUR DISJONCTEUR (M877) . (3P) F0214	1	091999	
150	121E63-231-07-0	......VIS F0300	4		
160	AN960-10L	......RONDELLE. 88044	4		
170	131646-1	..COSSE F0286	5		
180	320577	..COSSE F0286	1		
190	322007	..COSSE F0286	1		
200	322055	..COSSE F0286	1		
205	324052	..COSSE (M1022) F0286	1	131999	
210	125-200	..CONTACTEUR (14P)(ADP) . . F0219	1		
220	FLEXMH032052	..COLLIER F2560	1		
230	131646-1	..COSSE F0286	4		
240	324112	..COSSE F0286	1		
250	1N1587	..DIODE (M877)(23P-1) . . . F2214	1	091999	
260	AN960-10L	..RONDELLE (M877) 88044	1	091999	

PLANCHE REPERE	REFERENCE FABRICANT	DESCRIPTION 1234567	Qté	APP.
03-				
270	236153-4	..COSSE (M877). F0286	1	091999
280	1N1587	..DIODE (M877)(23P-2) . . . F2214	1	091999
290	AN960-10L	..RONDELLE (M877) 88044	1	091999
300	236153-4	..COSSE (M877). F0286	1	091999

SECTION 55-30

ALIMENTATION EXTERIEURE
(Ensemble)

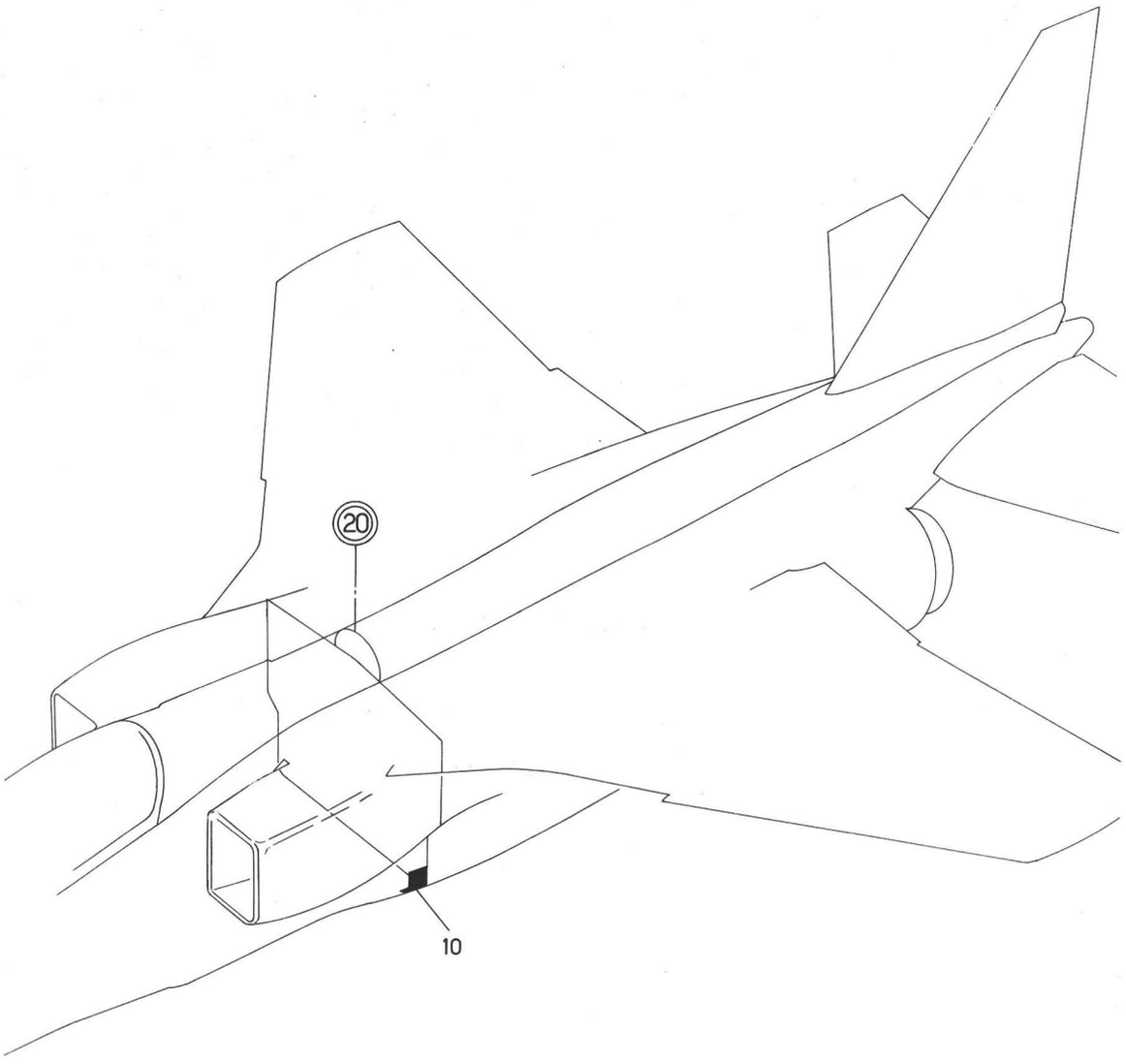

Planche 01 - ALIMENTATION EXTERIEURE

Section : 30

Date : NOVEMBRE 1973

PLANCHE REPERE	REFERENCE FABRICANT	DESCRIPTION 1234567	Qté	APP.
C1-				
*001		ALIMENTATION EXTERIEURE . . . . . (EIS 55-00-03-010)	RF	
010		.EQUIPEMENT ALIMENTATION. . . . . EXTERIEURE . . . . . . (VOIR 55-33-01-001)	1	

SECTION 55-33

ALIMENTATION EXTERIEURE

(Nomenclature détaillée)

GENERATION ET DISTRIBUTION ELECTRIQUE
ALIMENTATION EXTERIEURE

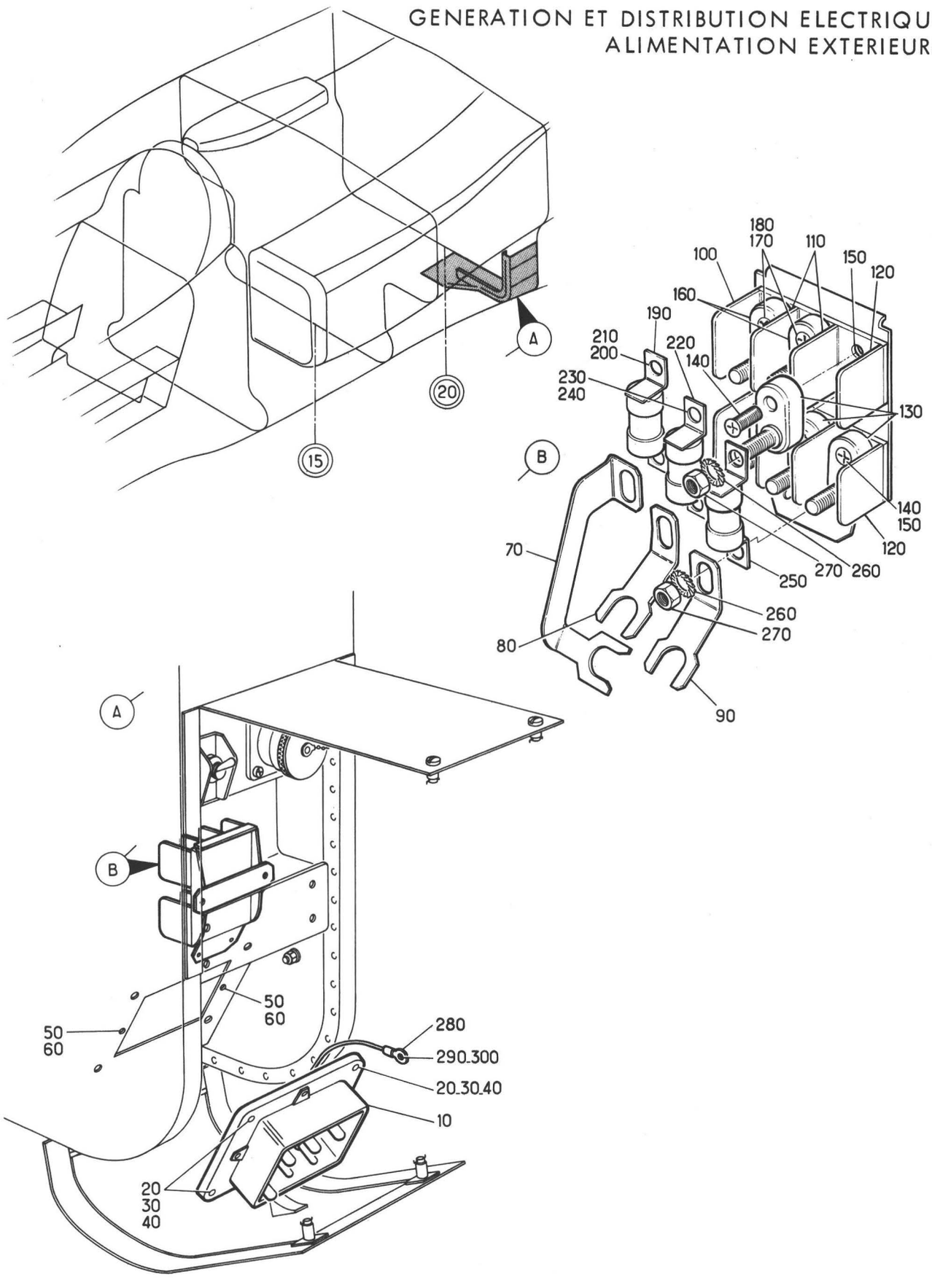



Planche 01 - EQUIPEMENT ALIMENTATION EXTERIEURE

Section : 33

Date : MARS 1984

PLANCHE REPERE	REFERENCE FABRICANT	DESCRIPTION 1234567	Qté	APP.	
01-					
+001		EQUIPEMENT ALIMENTATION . . . . . EXTERIEURE (EIS 55-30-01-010)	RF		
010	340B	.PRISE D'ALIMENTATION SOL (12X) . F0552	1		
020	CSP118-3-9	......VIS K0999	4		
030	AJ4303-10	......RONDELLE PLATE. . . . F0300	4		R
040	AJ93M	......ECROU A RIVER F0224	4		
050	AN960-8	.RONDELLE 88044	2		
060	4P109WM	.ECROU. F0224	2		
070	121E23-880-80-0	.SHUNT. F0300	1		
080	121E23-880-81-0	.SHUNT. F0300	1		
090	121E23-880-82-0	.SHUNT. F0300	1		
100	WB1337BB	.SEPARATEUR K0574	2		
110	WB1337CB	.SEPARATEUR K0574	4		
120	WB1337AB	.SEPARATEUR K0574	2		
130	WBUN1165B	.BOURNE K0574	4		
140	NAS1102-06-8	......VIS 80205	4		
150	AJSM906M	......ECROU A RIVER F0224	4		
160	WBUN1165B	.BOURNE K0574	2		
170	NAS1102-06-8	......VIS 80205	2		
180	GSM906M	......ECROU A RIVER F0224	2		
190	UAM50	.FUSIBLE 50AMP (22X-1). . . K6243	1		
200	AN936B416B65	......RONDELLE. 88044	2		
210	121E23-880-83-0	......ECROU F0300	2		
220	UAM50	.FUSIBLE 50AMP (22X-2). . . K6243	1		
230	AN936B416B65	......RONDELLE. 88044	2		
240	121E23-880-83-0	......ECROU F0300	2		
250	UAM50	.FUSIBLE 50AMP (22X-3). . . K6243	1		
260	AN936B416B65	......RONDELLE. 88044	2		
270	121E23-880-83-0	......ECROU F0300	2		
280	36161	.COSSE (21X). F0286	1		
290	CSP119-3-2	......VIS K0999	1		
300	G93M	......ECROU A RIVER F0224	1		

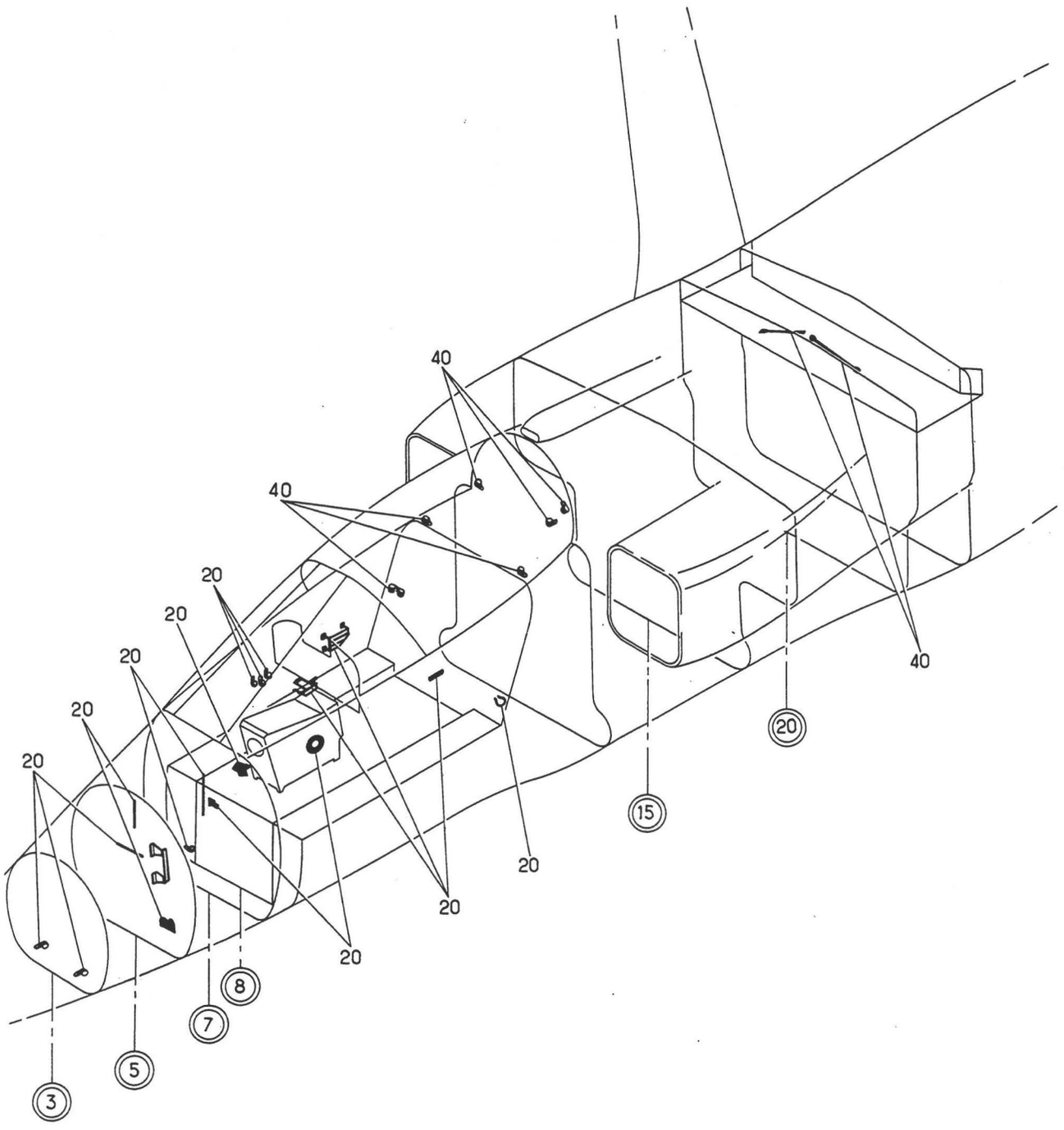

Planche 01 - **DISTRIBUTION**

Section : 40

Date : JUILLET 1993

PLANCHE REPERE	REFERENCE FABRICANT	DESCRIPTION 1 2 3 4 5 6 7	Qté	APP.	
01-					
+001A		DISTRIBUTION (EIS 55-00-04A010).	RF	005021	
+001B		DISTRIBUTION (M450)	RF	022040	
		(EIS 55-00-04A010A)			
+001C		DISTRIBUTION (M772)	RF	041130	
		(EIS 55-00-04A010B)			
+001D		DISTRIBUTION (M970-1415).	RF	131999	R
		(EIS 55-00-04A010C)			
020		.SUPPORTS ET COLLIERS DU C3 AU C9	1	005021	
		ZONE E (VOIR 55-41-01A001)			
020A		.SUPPORTS ET COLLIERS DU C3 AU C9	1	022040	
		ZONE E (M450)			
		(VOIR 55-41-01A001A)			
020B		.SUPPORTS ET COLLIERS DU C3 AU C9	1	041130	
		ZONE E (M772)			
		(VOIR 55-41-01A001B)			
020C		.SUPPORTS ET COLLIERS DU C3 AU C9	1	131999	R
		ZONE E (M970-1415)			
		(VOIR 55-41-01A001C)			
040		.SUPPORTS ET COLLIERS DU C9 AU. .	1		
		C25 ZONE T			
		(VOIR 55-41-03-001)			

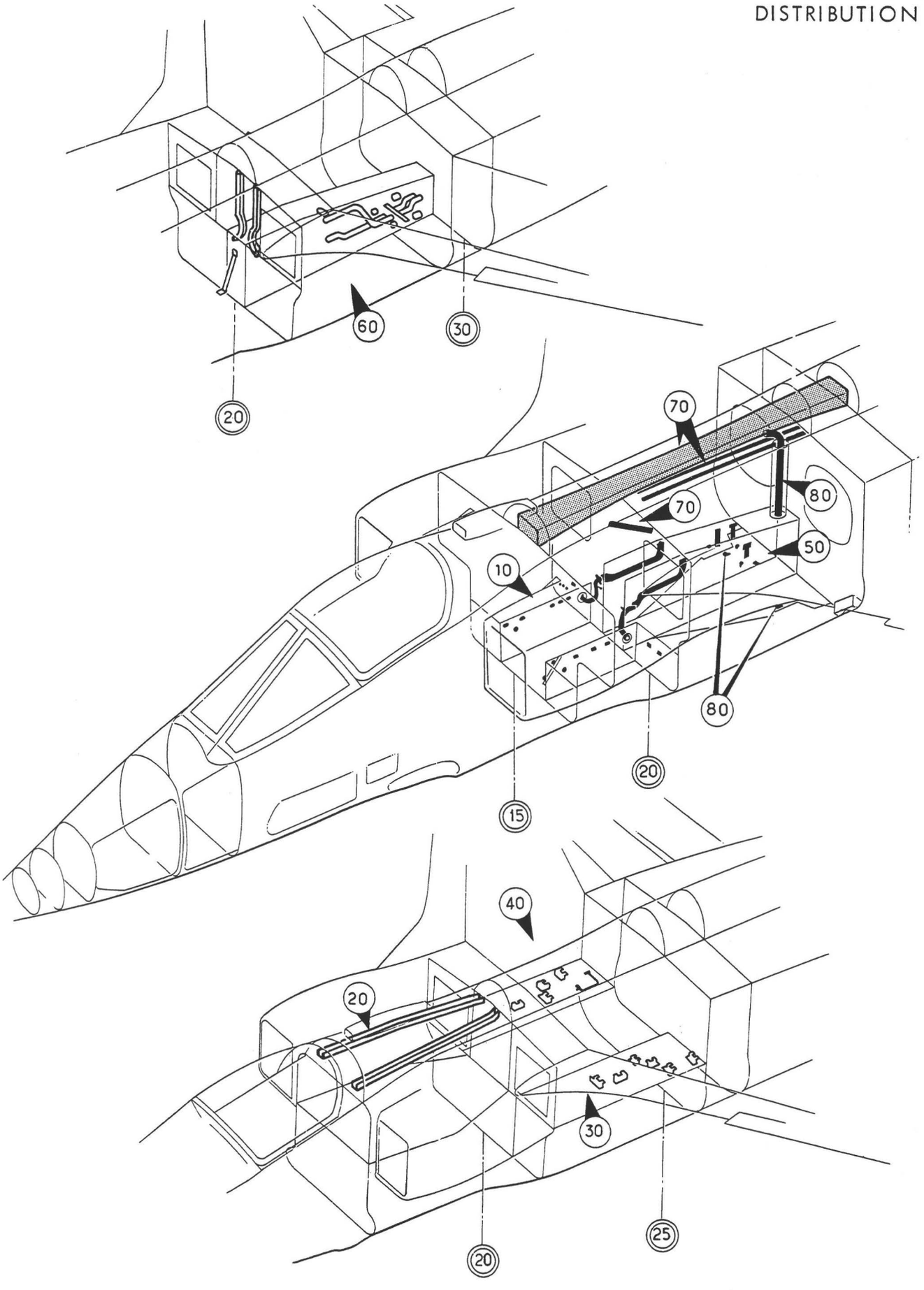

Planche 02 - DISTRIBUTION

PLANCHE REPERE	REFERENCE FABRICANT	DESCRIPTION 1234567	Qté	APP.	
02-					
+001E		DISTRIBUTION (EIS 55-00-04A020).	RF	005013 015027	
+001F		DISTRIBUTION (M799) . . . . . (EIS 55-00-04A020A)	RF	014014	
+001G		DISTRIBUTION (M371) . . . . . (EIS 55-00-04A020B)	RF	028031	
+001H		DISTRIBUTION (M615) . . . . . (EIS 55-00-04A020C)	RF	032034	
+001J		DISTRIBUTION (M679) . . . . . (EIS 55-00-04A020D)	RF	035035	
+001K		DISTRIBUTION (M598) . . . . . (EIS 55-00-04A020E)	RF	036080	
+001L		DISTRIBUTION (M799) . . . . . (EIS 55-00-04A020F)	RF	081130	
+001M		DISTRIBUTION (M1183-1289-1330). . (EIS 55-00-04A020G)	RF	131999	R
010		.AMENAGEMENT CABLAGE DU C10 AU. . C20 ZONE L-M (VOIR 55-41-04-001)	1	005130	R
010A		.AMENAGEMENT CABLAGE DU C10 AU. . C20 ZONE L-M (M1330) (VOIR 55-41-04-001A)	1	131999	R
020		.AMENAGEMENT CABLAGE DU C10 AU. . C20 ZONE J (VOIR 55-41-05-001)	1		
030B		.AMENAGEMENT CABLAGE ZONE P . . . (VOIR 55-41-06-001B)	1	005031	
030C		.AMENAGEMENT CABLAGE ZONE P . . . (M615)(VOIR 55-41-06-001C)	1	032999	
040D		.AMENAGEMENT CABLAGE ZONE Q . . . (VOIR 55-41-07-001D)	1	005027	
040E		.AMENAGEMENT CABLAGE ZONE Q . . . (M371)(VOIR 55-41-07-001E)	1	028031	
040F		.AMENAGEMENT CABLAGE ZONE Q . . . (M615)(VOIR 55-41-07-001F)	1	032130	
040G		.AMENAGEMENT CABLAGE ZONE Q . . . (M1095)(VOIR 55-41-07-001G)	1	131999	
050B		.AMENAGEMENT CABLAGE DU C20 AU. . C25 FLANCS G ET D (VOIR 55-41-08-001B)	1	005031	
050C		.AMENAGEMENT CABLAGE DU C20 AU. . C25 FLANCS G ET D (M615) (VOIR 55-41-08-001C)	1	032130	
050E		.AMENAGEMENT CABLAGE DU C20 AU. . C25 FLANCS G ET D (M1167) (VOIR 55-41-08-001E)	1	131999	
060A		.AMENAGEMENT CABLAGE DU C20 AU. . C30 ZONE V (VOIR 55-41-09-001A)	1	005013 015080	
060B		.AMENAGEMENT CABLAGE DU C20 AU. . C30 ZONE V (M799) (VOIR 55-41-09-001B)	1	014014 081999	
070C		.SUPPORTS DANS CRETE DU C15 AU. . C30 (VOIR 55-41-10-001C)	1	005031	

PLANCHE REPERE	REFERENCE FABRICANT	DESCRIPTION 1234567	Qté	APP.	
02-				.	
070D		.SUPPORTS DANS CRETE DU C15 AU. . C30 (M615)(VOIR 55-41-10-001D)	1	032034	
070E		.SUPPORTS DANS CRETE DU C15 AU. . C30 (M679)(VOIR 55-41-10-001E)	1	035035	
070F		.SUPPORTS DANS CRETE DU C15 AU. . C30 (M598)(VOIR 55-41-10-001F)	1	036130	
070H		.SUPPORTS DANS CRETE DU C15 AU. . C30 (M1183-1289) (VOIR 55-41-10-001H)	1	131999	R
080		.AMENAGEMENT CABLAGE FUSELAGE . . SEMELLE ET ZONE V1 (VOIR 55-41-11-001)	1		

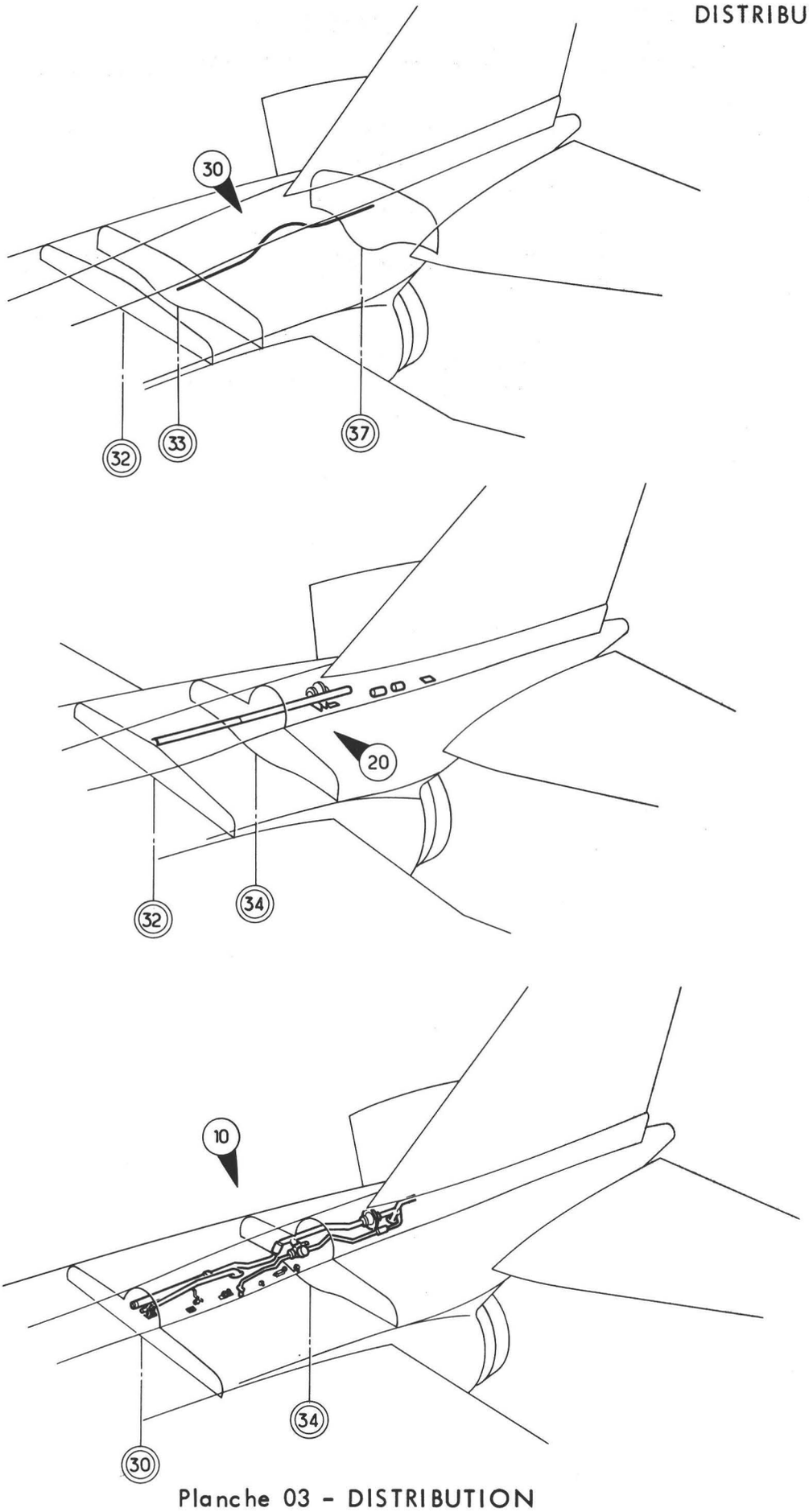

Planche 03 - DISTRIBUTION

PLANCHE REPERE	REFERENCE FABRICANT	DESCRIPTION 1234567	Qté	APP.	
03-					
+001A		DISTRIBUTION (EIS 55-00-04A030).	RF	005130	R
+001C		DISTRIBUTION (M1289). . . . . (EIS 55-00-04A030A)	RF	131999	R
010		.SUPPORTS ET COLLIERS DANS CRETE. DU C30 AU C34 (VOIR 55-41-12-001)	1		
020A		.SUPPORTS CABLAGE DANS CRETE DU . C32 AU C42 (VOIR 55-41-13-001A)	1	005130	R
020C		.SUPPORTS CABLAGE DANS CRETE DU . C32 AU C42 (M1289) (VOIR 55-41-13-001C)	1	131999	R
030		.AMENAGEMENT CABLAGE RESERVOIR F4 (VOIR 55-41-14-001)	1		

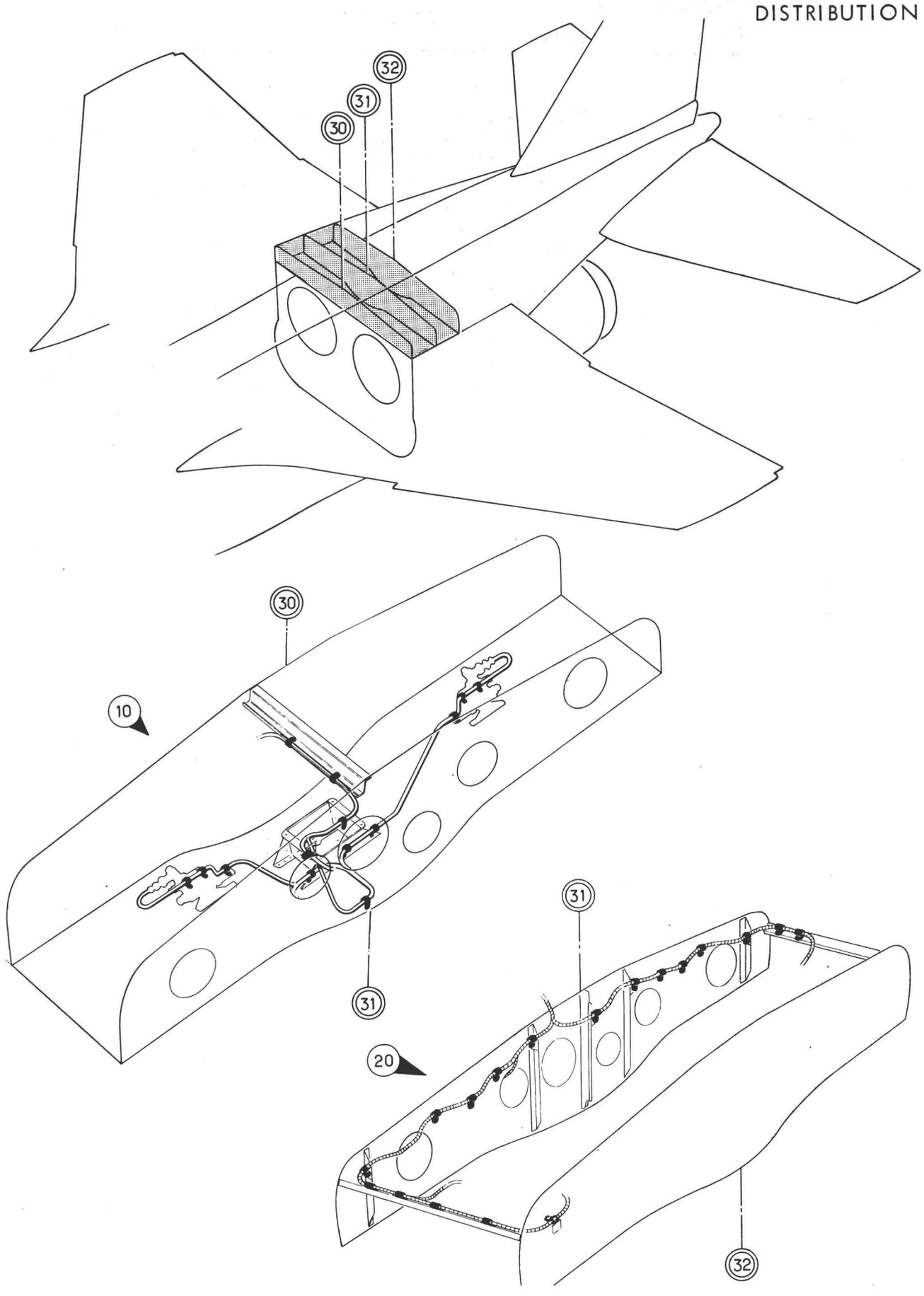

Planche 04 - DISTRIBUTION

PLANCHE REPERE	REFERENCE FABRICANT	DESCRIPTION 1234567	Qté	APP.	
04-					
+001		DISTRIBUTION (EIS 55-00-04A040).	RF		
010		.FIXATION CABLAGE COMPARTIMENT. . HYDRAULIQUE DU C30 AU C31 (VOIR 55-41-15-001)	1		
020		.FIXATION CABLAGE COMPARTIMENT. . HYDRAULIQUE DU C31 AU C32 (VOIR 55-41-16-001)	1		R

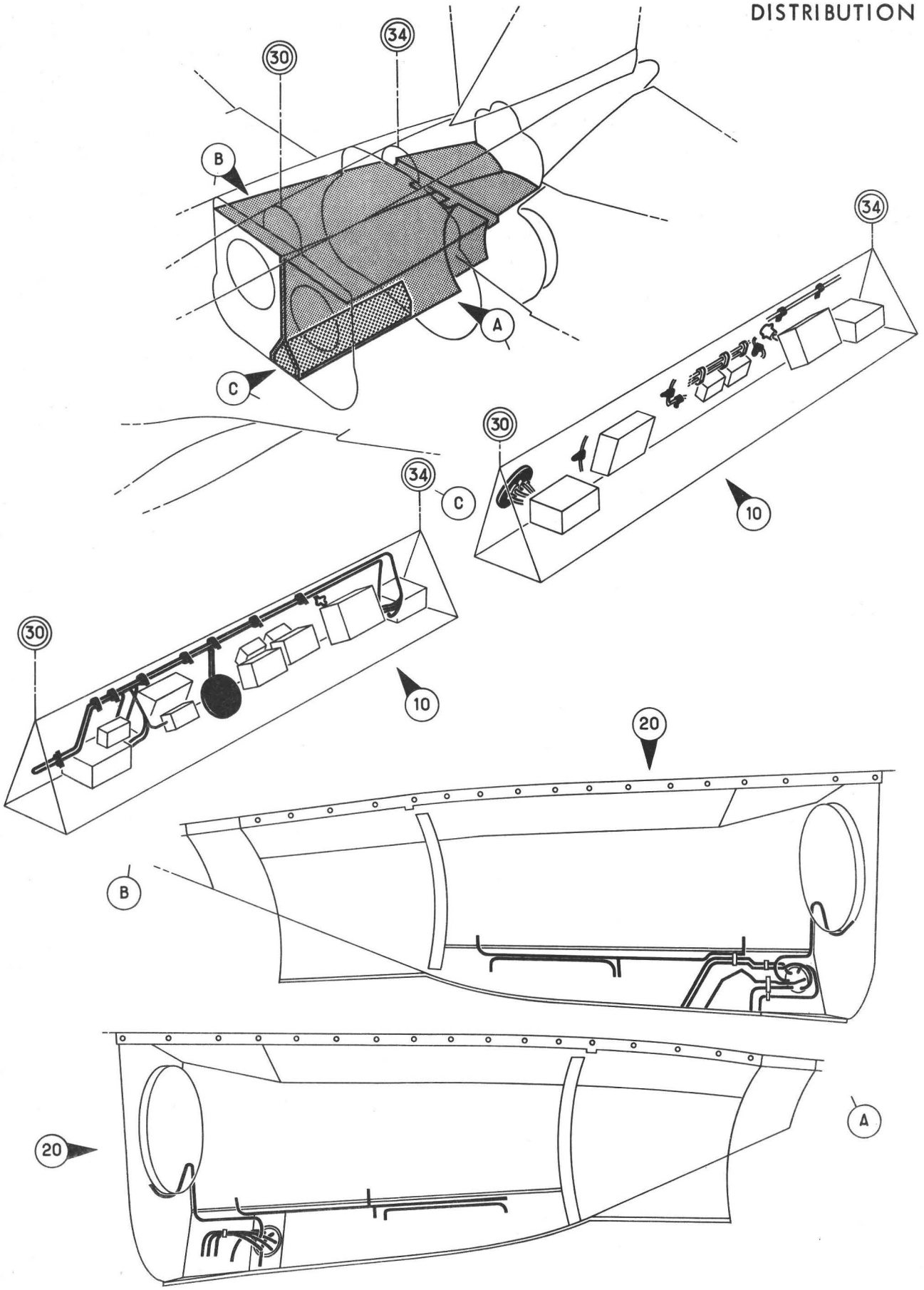

Planche 05 - DISTRIBUTION

Section : 40

Date : OCTOBRE 1976

PLANCHE REPERE	REFERENCE FABRICANT	DESCRIPTION 1234567	Qté	APP.	
05-					
+001		DISTRIBUTION (EIS 55-00-04A050).	RF	005036	
+001A		DISTRIBUTION (M490) . . . . . (EIS 55-00-04A050A)	RF	037037	
+001B		DISTRIBUTION (M501) . . . . . (EIS 55-00-04A050B)	RF	038999	
010		.FIXATION CABLAGE DANS TUNEL G ET D (VOIR 55-41-17-001)	1	005037	R
010A		.FIXATION CABLAGE DANS TUNNEL G . ET D DU C30 AU C34 (M501) (VOIR 55-41-17-001A)	1	038999	
020		.FIXATION CABLAGE COMPARTIMENT. . MOTEUR G ET D (VOIR 55-41-18-001)	1	005036	
020A		.FIXATION CABLAGE COMPARTIMENT. . MOTEUR G ET D (M490) (VOIR 55-41-18-001A)	1	037037	
020B		.FIXATION CABLAGE COMPARTIMENT. . MOTEUR G ET D (M501) (VOIR 55-41-18-001B)	1	038999	

GENERATION ET DISTRIBUTION ELECTRIQUE
DISTRIBUTION

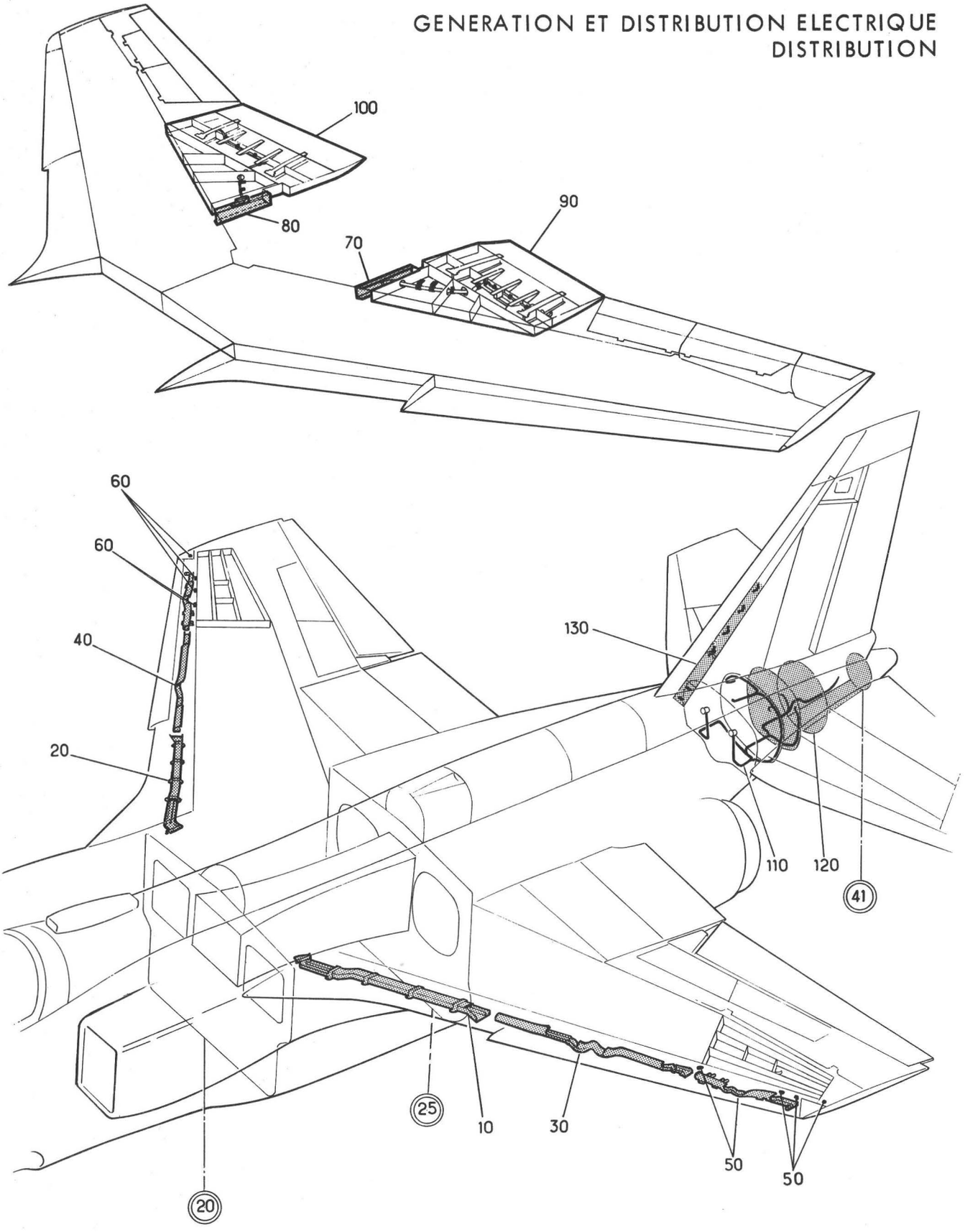

Planche 06 - DISTRIBUTION

Section : 40

Date : OCTOBRE 1976

PLANCHE REPERE	REFERENCE FABRICANT	DESCRIPTION 1234567	Qté	APP.	
06-					
+001		DISTRIBUTION (EIS 55-00-04A060).	RF	005020	
+001A		DISTRIBUTION (M365) . . . . . (EIS 55-00-04A060A)	RF	021130	R
+001B		DISTRIBUTION (M901-1289). . . . . (EIS 55-00-04A060B)	RF	131999	R
010		.GOUTTIERE INTERNE BORD D'ATTAQUE VOILURE (G) (VOIR 55-41-19-001)	1	005130	R
010A		.GOUTTIERE INTERNE BORD D'ATTAQUE VOILURE (M901)(G) (VOIR 55-41-19-001A)	1	131999	R
020		.GOUTTIERE INTERNE BORD D'ATTAQUE VOILURE (D) (VOIR 55-41-19-002)	1	005130	R
020A		.GOUTTIERE INTERNE BORD D'ATTAQUE VOILURE (M901)(D) (VOIR 55-41-19-002A)	1	131999	R
030		.GOUTTIERE CENTRALE BORD. . . . . D'ATTAQUE VOILURE (G) (VOIR 55-41-20-001)	1		
040		.GOUTTIERE CENTRALE BORD. . . . . D'ATTAQUE VOILURE (D) (VOIR 55-41-20-002)	1		
050		.GOUTTIERE EXTERNE BORD D'ATTAQUE ET SUPPORTS VOILURE (G) (VOIR 55-41-21-001)	1		
060		.GOUTTIERE EXTERNE BORD D'ATTAQUE ET SUPPORTS VOILURE (D) (VOIR 55-41-21-002)	1		
070		.GOUTTIERE EXTERIEURE RESERVOIR . VOILURE (G) (VOIR 55-41-22-001)	1		
080		.GOUTTIERE EXTERIEURE RESERVOIR . VOILURE (D) (VOIR 55-41-22-002)	1		
090		.ATTACHE CABLAGE DANS VOILURE . . BORD DE FUITE (G) (VOIR 55-41-23-001)	1		
100		.ATTACHE CABLAGE DANS VOILURE . . BORD DE FUITE (D) (VOIR 55-41-23-002)	1		
110		.FIXATION CABLAGE CONE DE QUEUE . DE C37 AU C38 (VOIR 55-41-24-001)	1	005020	
110A		.FIXATION CABLAGE CONE DE QUEUE . DU C37 AU C38 (M365) (VOIR 55-41-24-001A)	1	021999	
120		.FIXATION CABLAGE CONE DE QUEUE . DU C38 AU C42 (VOIR 55-41-25-001)	1	005130	R
120A		.FIXATION CABLAGE CONE DE QUEUE . DU C38 AU C42 (M1289) (VOIR 55-41-25-001A)	1	131999	R
130		.SUPPORTS CABLAGE DANS DERIVE . . (VOIR 55-41-26-001)	1		

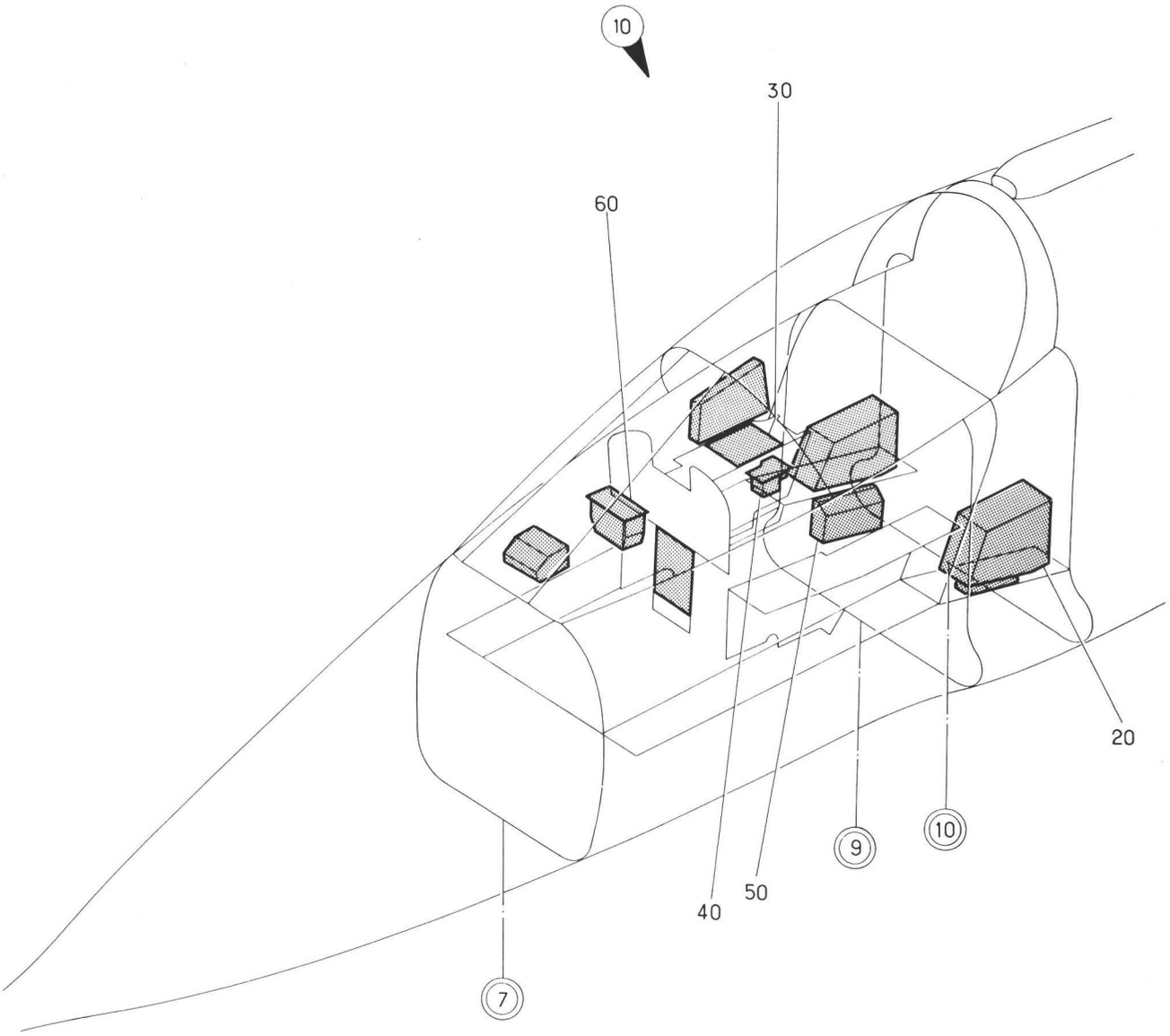

Planche 08A - DISTRIBUTION

Section : 40

Date : DECEMBRE 1978

PLANCHE REPERE	REFERENCE FABRICANT	DESCRIPTION 1234567	Qté	APP.	
08A					
+001		DISTRIBUTION (EIS 55-00-05A010).	RF	005010	
+001A		DISTRIBUTION (M123) . . . . . (EIS 55-00-05A010A)	RF	011015	
+001B		DISTRIBUTION (M399) . . . . . (EIS 55-00-05A010B)	RF	016020	
+001C		DISTRIBUTION (M365) . . . . . (EIS 55-00-05A010C)	RF	021021	
+001D		DISTRIBUTION (M450) . . . . . (EIS 55-00-05A010D)	RF	022027	
+001E		DISTRIBUTION (M371) . . . . . (EIS 55-00-05A010E)	RF	028035	
+001F		DISTRIBUTION (M620) . . . . . (EIS 55-00-05A010F)	RF	036080	
+001G		DISTRIBUTION (M1227). . . . . (EIS 55-00-05A010G)	RF	081090	
+001H		DISTRIBUTION (M877) . . . . . (EIS 55-00-05A010H)	RF	091100	
+001J		DISTRIBUTION (M915) . . . . . (EIS 55-00-05A010J)	RF	101115	
+001K		DISTRIBUTION (M952) . . . . . (EIS 55-00-05A010K)	RF	116130	
+001L		DISTRIBUTION (M1296-1379-1413). . (EIS 55-00-05A010L)	RF	131999	R
010		.DISTRIBUTION COURANT ALTERNATIF. (VOIR 55-43-01-001A)	1		
020		.ENS COFFRET EQUIPE 31 ALPHA. . . (VOIR 55-43-07A001)	1	005010	
020A		.ENS COFFRET EQUIPE 31 ALPHA. . . (M123)(VOIR 55-43-07A001A)	1	011015	
020B		.ENS COFFRET EQUIPE 31 ALPHA. . . (M399)(VOIR 55-43-07A001B)	1	016020	
020C		.ENS COFFRET EQUIPE 31 ALPHA. . . (M365)(VOIR 55-43-07A001C)	1	021021	
020D		.ENS COFFRET EQUIPE 31 ALPHA. . . (M450)(VOIR 55-43-07A001D)	1	022027	
020E		.ENS COFFRET EQUIPE 31 ALPHA. . . (M371)(VOIR 55-43-07A001E)	1	028035	
020F		.ENS COFFRET EQUIPE 31 ALPHA. . . (M620)(VOIR 55-43-07A001F)	1	036080	
020G		.ENS COFFRET EQUIPE 31 ALPHA. . . (M1227)(VOIR 55-43-07A001G)	1	081090	
020H		.ENSEMBLE COFFRET EQUIPE 31 ALPHA (M877)(VOIR 55-43-07A001H)	1	091100	
020J		.ENSEMBLE COFFRET EQUIPE 31 ALPHA (M915)(VOIR 55-43-07A001J)	1	101115	
020K		.ENSEMBLE COFFRET EQUIPE 31 ALPHA (M952)(VOIR 55-43-07A001K)	1	116130	
020L		.ENSEMBLE COFFRET EQUIPE 31 ALPHA (M1296-1379-1413) (VOIR 55-43-07A001L)	1	131999	R
030		.ENS PLATINE DISJONCTEURS EQUIPEE 33 ALPHA (VOIR 55-43-18-001B)	1	005015	

PLANCHE REPERE	REFERENCE FABRICANT	DESCRIPTION 1234567	Qté	APP.	
08A					
030A		.ENS PLATINE DISJONCTEURS EQUIPEE 33 ALPHA (M399) (VOIR 55-43-18-001C)	1	016999	
040	121E63-235-00-0	.PLATINE (35 ALPHA) . . . . . (VOIR 55-43-21-001A) F0300	1		
050		.ENS COFFRET EQUIPE . . . . . (VOIR 55-43-22-001B)	1	005130	
050A		.ENS COFFRET EQUIPE (M1095-1413). (VOIR 55-43-22-001C)	1	131999	R
060		.ENS PLATINE EQUIPEE 38 ALPHA . . (VOIR 55-43-24-001A)	1		

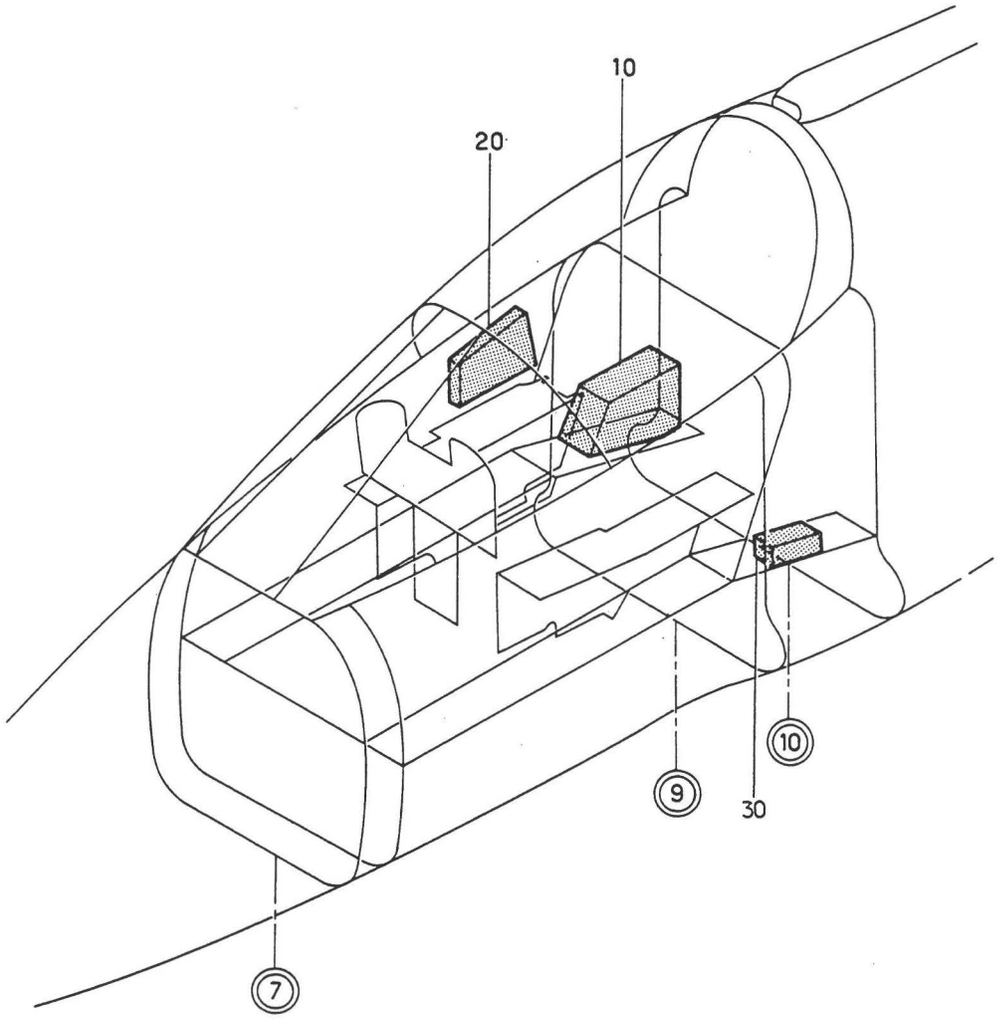

Planche 08F - DISTRIBUTION

Section : 40

Date : FEVRIER 1983

PLANCHE REPERE	REFERENCE FABRICANT	DESCRIPTION 1234567	Qté	APP.	
08F					
+001		DISTRIBUTION (EIS 55-00-05D010).	RF	005011 013013 015015	
+001A		DISTRIBUTION (M795) . . . . . (EIS 55-00-05D010A)	RF	012012	
+001B		DISTRIBUTION (M799) . . . . . (EIS 55-00-05D010B)	RF	014014	
+001C		DISTRIBUTION (M399) . . . . . (EIS 55-00-05D010C)	RF	016018	
+001D		DISTRIBUTION (M431) . . . . . (EIS 55-00-05D010D)	RF	019021	
+001E		DISTRIBUTION (M450) . . . . . (EIS 55-00-05D010E)	RF	022030	
+001F		DISTRIBUTION (M469-663) . . . . . (EIS 55-00-05D010F)	RF	031080	
+001G		DISTRIBUTION (M794-795-799) . . . (EIS 55-00-05D010G)	RF	081095	
+001H		DISTRIBUTION (M898) . . . . . (EIS 55-00-05D010H)	RF	096110	
+001J		DISTRIBUTION (M916) . . . . . (EIS 55-00-05D010J)	RF	111130	
+001K		DISTRIBUTION (M1377-1394-1415). . (EIS 55-00-05D010K)	RF	131999	R
010		.ENS COFFRET EQUIPE 30 ALPHA. . . (VOIR 55-43-03-001C)	1	005013 015015	
010A		.ENS COFFRET EQUIPE 30 ALPHA. . . (M399)(VOIR 55-43-03-001D)	1	016030	
010B		.ENS COFFRET EQUIPE 30 ALPHA. . . (M469)(VOIR 55-43-03-001E)	1	031080	
010C		.ENS COFFRET EQUIPE 30 ALPHA. . . (M794-799)(VOIR 55-43-03-001F)	1	014014 081095	
010D		.ENSEMBLE COFFRET EQUIPE 30 ALPHA (M898)(VOIR 55-43-03-001G)	1	096130	
010E		.ENS COFFRET EQUIPE 30 ALPHA. . . (M1296-1377-1415) (VOIR 55-43-03-001H)	1	131999	R
020		.ENS COFFRET EQUIPE 32 ALPHA. . . (VOIR 55-43-12-001B)	1	005013 015018	
020A		.ENS COFFRET EQUIPE 32 ALPHA. . . (M431)(VOIR 55-43-12-001C)	1	019021	
020B		.ENS COFFRET EQUIPE 32 ALPHA. . . (M450)(VOIR 55-43-12-001D)	1	022030	
020C		.ENS COFFRET EQUIPE 32 ALPHA. . . (M663)(VOIR 55-43-13-001B)	1	031080	
020D		.ENS COFFRET EQUIPE 32 ALPHA. . . (M794-799)(VOIR 55-43-13-001C)	1	014014 081110	
020E		.ENS COFFRET EQUIPE 32 ALPHA. . . (M916)(VOIR 55-43-13-001D)	1	111130	
020F		.ENS COFFRET EQUIPE 32 ALPHA. . . (M1317-1394-1415) (VOIR 55-43-13-001E)	1	131999	R
030		.ENS COFFRET EQUIPE 37 ALPHA. . . (VOIR 55-43-23-001A)	1	005011 013080	
030A		.ENSEMBLE COFFRET EQUIPE 37 ALPHA (M795)(VOIR 55-43-23-001B)	1	012012 081999	

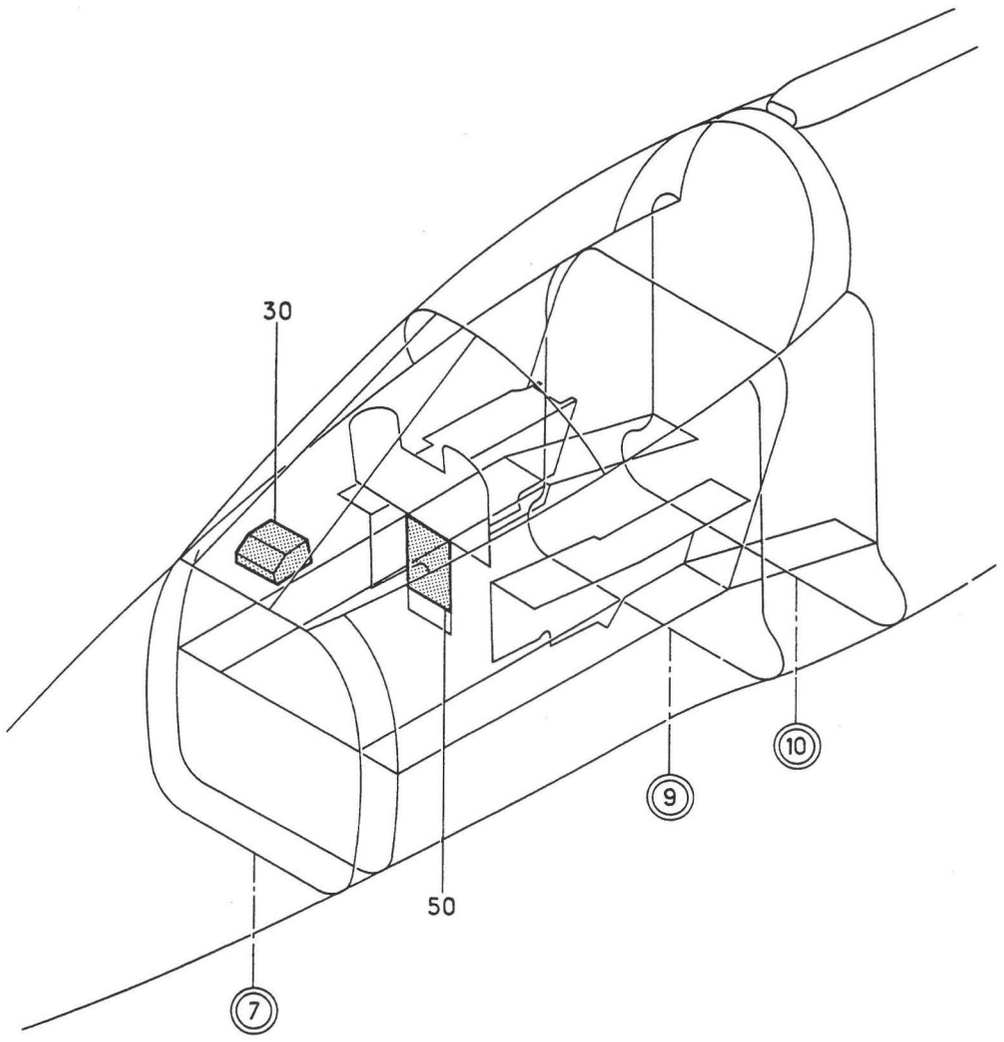

Planche 08M - DISTRIBUTION

Section : 40

Date : FEVRIER 1983

PLANCHE REPERE	REFERENCE FABRICANT	DESCRIPTION 1234567	Qté	APP.	
08M					
+001		DISTRIBUTION (EIS 55-00-05C010).	RF	005010	
+001A		DISTRIBUTION (M395) . . . . . (EIS 55-00-05C010A)	RF	011015	
+001B		DISTRIBUTION (M239-399) . . . . . (EIS 55-00-05C010B)	RF	016018	
+001C		DISTRIBUTION (M416) . . . . . (EIS 55-00-05C010C)	RF	019035	
+001D		DISTRIBUTION (M690) . . . . . (EIS 55-00-05C010D)	RF	036040	
+001E		DISTRIBUTION (M656) . . . . . (EIS 55-00-05C010E)	RF	041080	
+001F		DISTRIBUTION (M794) . . . . . (EIS 55-00-05C010F)	RF	081090	
+001G		DISTRIBUTION (M870) . . . . . (EIS 55-00-05C010G)	RF	091130	
+001H		DISTRIBUTION (M1155-1196-1296). . (EIS 55-00-05C010H)	RF	131999	R
030		.ENS COFFRET EQUIPE 34 ALPHA. . . (VOIR 55-43-19A001)	1	005010	
030A		.ENS COFFRET EQUIPE 34 ALPHA. . . (M395)(VOIR 55-43-19A001A)	1	011015	
030B		.ENS COFFRET EQUIPE 34 ALPHA. . . (M239-399)(VOIR 55-43-19A001B)	1	016040	
030C		.ENS COFFRET EQUIPE 34 ALPHA. . . (M239-395-656) (VOIR 55-43-19A001C)	1	041080	
030D		.ENS COFFRET EQUIPE 34 ALPHA. . . (M794)(VOIR 55-43-19A001D)	1	081090	
030E		.ENS COFFRET EQUIPE 34 ALPHA. . . (M870)(VOIR 55-43-19A001E)	1	091130	
030F		.ENS COFFRET EQUIPE 34 ALPHA. . . (M1196-1296) (VOIR 55-43-19A001F)	1	131999	R
050		.ENS FACADE OUVRANTE EQUIPEE 40 . ALPHA (VOIR 55-43-25A001)	1	005018	
050A		.ENS FACADE OUVRANTE EQUIPEE 40 . ALPHA (M416) (VOIR 55-43-25A001A)	1	019035	
050B		.ENS FACADE OUVRANTE EQUIPEE 40 . ALPHA (M690) (VOIR 55-43-25A001B)	1	036130	
050C		.ENS FACADE OUVRANTE EQUIPEE 40 . ALPHA (M1023-1155) (VOIR 55-43-25A001C)	1	131999	

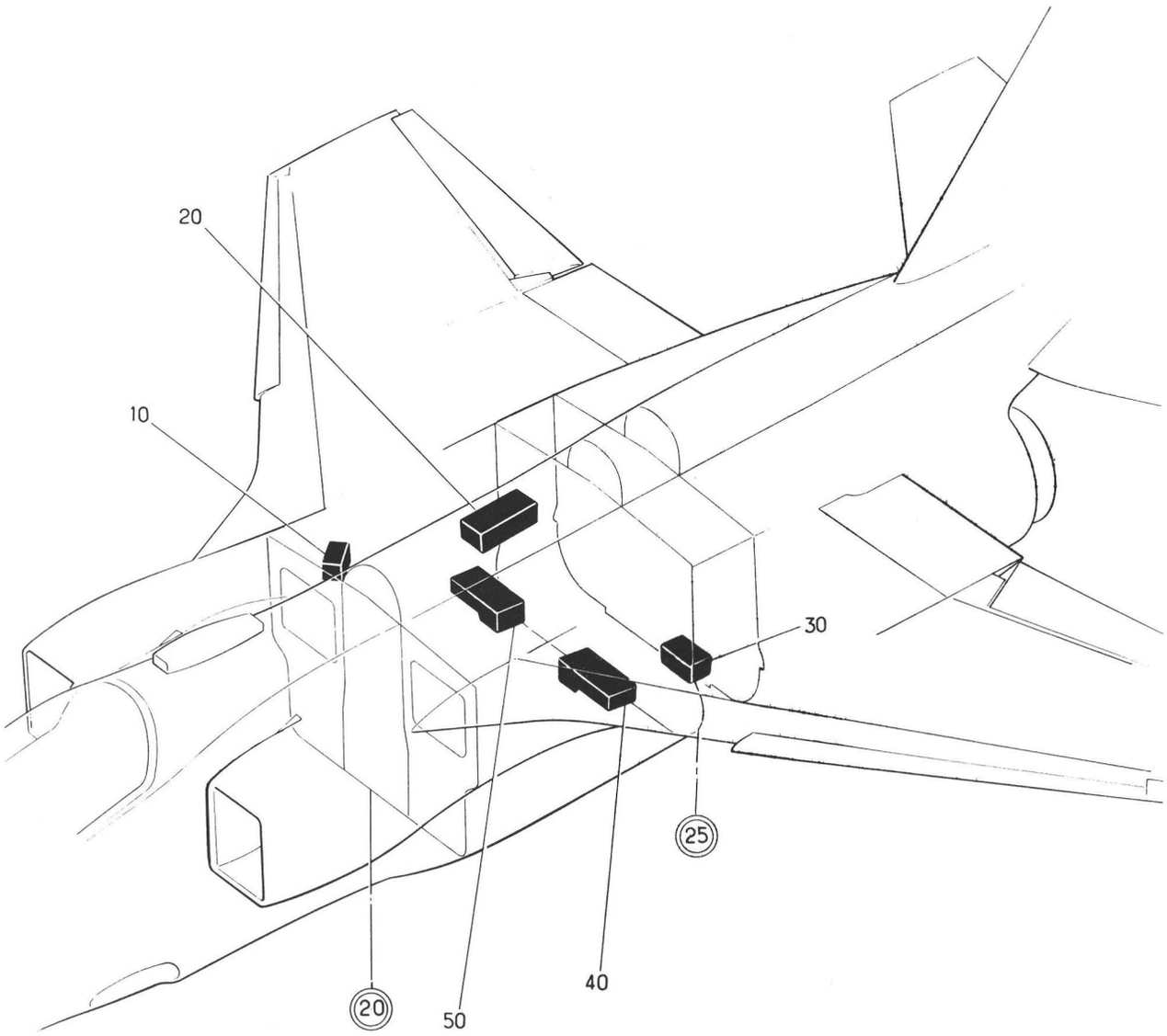

Planche 09A - DISTRIBUTION

PLANCHE REPERE	REFERENCE FABRICANT	DESCRIPTION 1234567	Qté	APP.	
09A					
+001		DISTRIBUTION (EIS 55-00-05M010).	RF	005010	
+001A		DISTRIBUTION (M123-563) . . . . . (EIS 55-00-05M010A)	RF	011014	
+001B		DISTRIBUTION (M332) . . . . . (EIS 55-00-05M010B)	RF	015015	
+001C		DISTRIBUTION (M239-409) . . . . . (EIS 55-00-05M010C)	RF	016021	
+001D		DISTRIBUTION (M450) . . . . . (EIS 55-00-05M010D)	RF	022023	
+001E		DISTRIBUTION (M589) . . . . . (EIS 55-00-05M010E)	RF	024027	
+001F		DISTRIBUTION (M371) . . . . . (EIS 55-00-05M010F)	RF	028100	
+001G		DISTRIBUTION (M915) . . . . . (EIS 55-00-05M010G)	RF	101110	
+001H		DISTRIBUTION (M933) . . . . . (EIS 55-00-05M010H)	RF	111130	
+001J		DISTRIBUTION (M1141-1196) . . . . (EIS 55-00-05M010J)	RF	131999	R
010		.ENS COFFRET EQUIPE 60 ALPHA. . . (VOIR 55-43-27-001B)	1	005015	
010A		.ENS COFFRET EQUIPE 60 ALPHA. . . (M239)(VOIR 55-43-27-001C)	1	016130	
010B		.ENS COFFRET EQUIPE 60 ALPHA. . . (M1141)(VOIR 55-43-27-001E)	1	131999	
020		.ENS COFFRET EQUIPE 61 ALPHA. . . (VOIR 55-43-28-001A)	1		
030		.ENS COFFRET EQUIPE 62 ALPHA. . . (VOIR 55-43-29-001A)	1	005130	R
030A		.ENS COFFRET EQUIPE 62 ALPHA. . . (M1196)(VOIR 55-43-29-001C)	1	131999	R
040		.ENS COFFRET EQUIPE 63 ALPHA. . . (VOIR 55-43-31-001F)	1	005010	
040A		.ENS COFFRET EQUIPE 63 ALPHA. . . (M123-563)(VOIR 55-43-31-001G)	1	011015	
040B		.ENS COFFRET EQUIPE 63 ALPHA. . . (M409)(VOIR 55-43-31-001H)	1	016023	
040C		.ENS COFFRET EQUIPE 63 ALPHA. . . (M589)(VOIR 55-43-31-001J)	1	024027	
040D		.ENS COFFRET EQUIPE 63 ALPHA. . . (M371)(VOIR 55-43-31-001K)	1	028999	
050		.ENS COFFRET EQUIPE 64 ALPHA. . . (VOIR 55-43-34-001E)	1	005010	
050A		.ENS COFFRET EQUIPE 64 ALPHA. . . (M123-382)(VOIR 55-43-34-001F)	1	011014	
050B		.ENS COFFRET EQUIPE 64 ALPHA. . . (M332)(VOIR 55-43-34-001G)	1	015021	
050C		.ENS COFFRET EQUIPE 64 ALPHA. . . (M450)(VOIR 55-43-34-001H)	1	022023	
050D		.ENS COFFRET EQUIPE 64 ALPHA. . . (M589)(VOIR 55-43-34-001J)	1	024027	
050E		.ENSEMBLE COFFRET EQUIPE 64 ALPHA (M371)(VOIR 55-43-37-001C)	1	028100	

PLANCHE REPERE	REFERENCE FABRICANT	DESCRIPTION 1234567	Qté	APP.
09A				
050F		.ENSEMBLE COFFRET EQUIPE 64 ALPHA (M915)(VOIR 55-43-37-001D)	1	101110
050G		.ENSEMBLE COFFRET EQUIPE 64 ALPHA (M933)(VOIR 55-43-37-001E)	1	111999

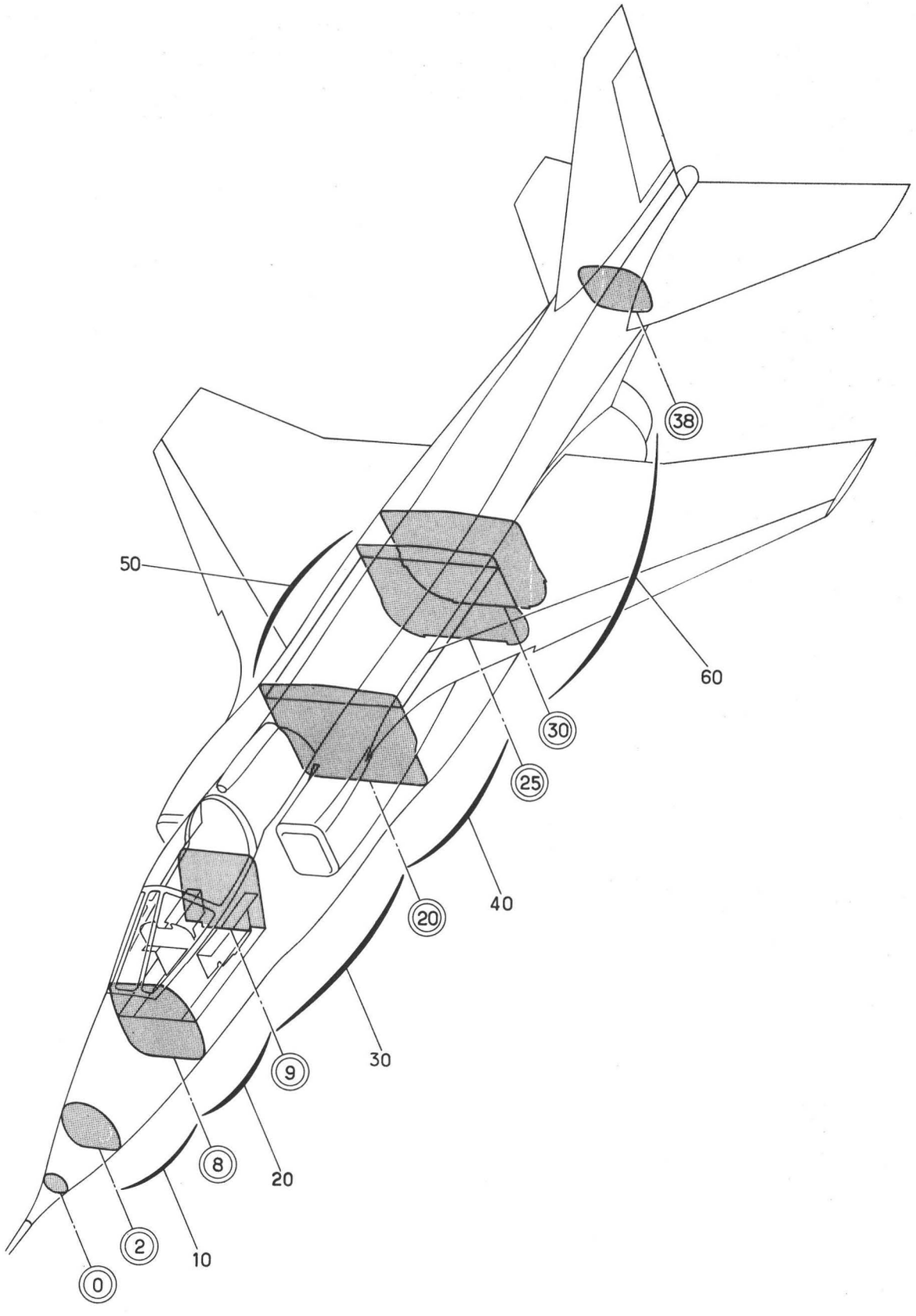

Planche 10 - DISTRIBUTION

PLANCHE REPERE	REFERENCE FABRICANT	DESCRIPTION 1234567	Qté	APP.	
10-					
+001A		DISTRIBUTION (EIS 55-00-06A010).	RF	005021	
+001B		DISTRIBUTION (M450) . . . . . (EIS 55-00-06A010A)	RF	022080	
+001C		DISTRIBUTION (M1227). . . . . (EIS 55-00-06A010B)	RF	081130	
+001D		DISTRIBUTION (M970-1209-1296) . . (EIS 55-00-06A010C)	RF	131999	R
010A		.POINTS DE MASSE DE C2 A C8 . . . (VOIR 55-43-40A001)	1	005021	
010B		.POINTS DE MASSE DE C2 A C8 . . . (M450)(VOIR 55-43-40A001A)	1	022999	
020A		.POINTS DE MASSE DE C8 A C9 . . . (VOIR 55-43-41A001)	1	005130	
020B		.POINTS DE MASSE DE C8 A C9 . . . (M1209)(VOIR 55-43-41A001A)	1	131999	
030A		.POINTS DE MASSE DU C9 AU C20 . . (VOIR 55-43-42A001)	1	005080	
030B		.POINTS DE MASSE DU C9 AU C20 . . (M1227)(VOIR 55-43-42A001A)	1	081130	
030C		.POINTS DE MASSE DU C9 AU C20 . . (M970)(VOIR 55-43-42A001B)	1	131999	
040		.POINTS DE MASSE COMPARTIMENT . . TRAIN PRINCIPAL (VOIR 55-43-43-001)	1		
050		.POINTS DE MASSE PLAN DE POSE . . VOILURE (VOIR 55-43-44-001)	1	005130	R
050A		.POINTS DE MASSE PLAN DE POSE . . VOILURE (M1296) (VOIR 55-43-44-001A)	1	131999	R
060		.POINTS DE MASSE C30 A C38 ET . . CRETE (VOIR 55-43-45-001)	1		

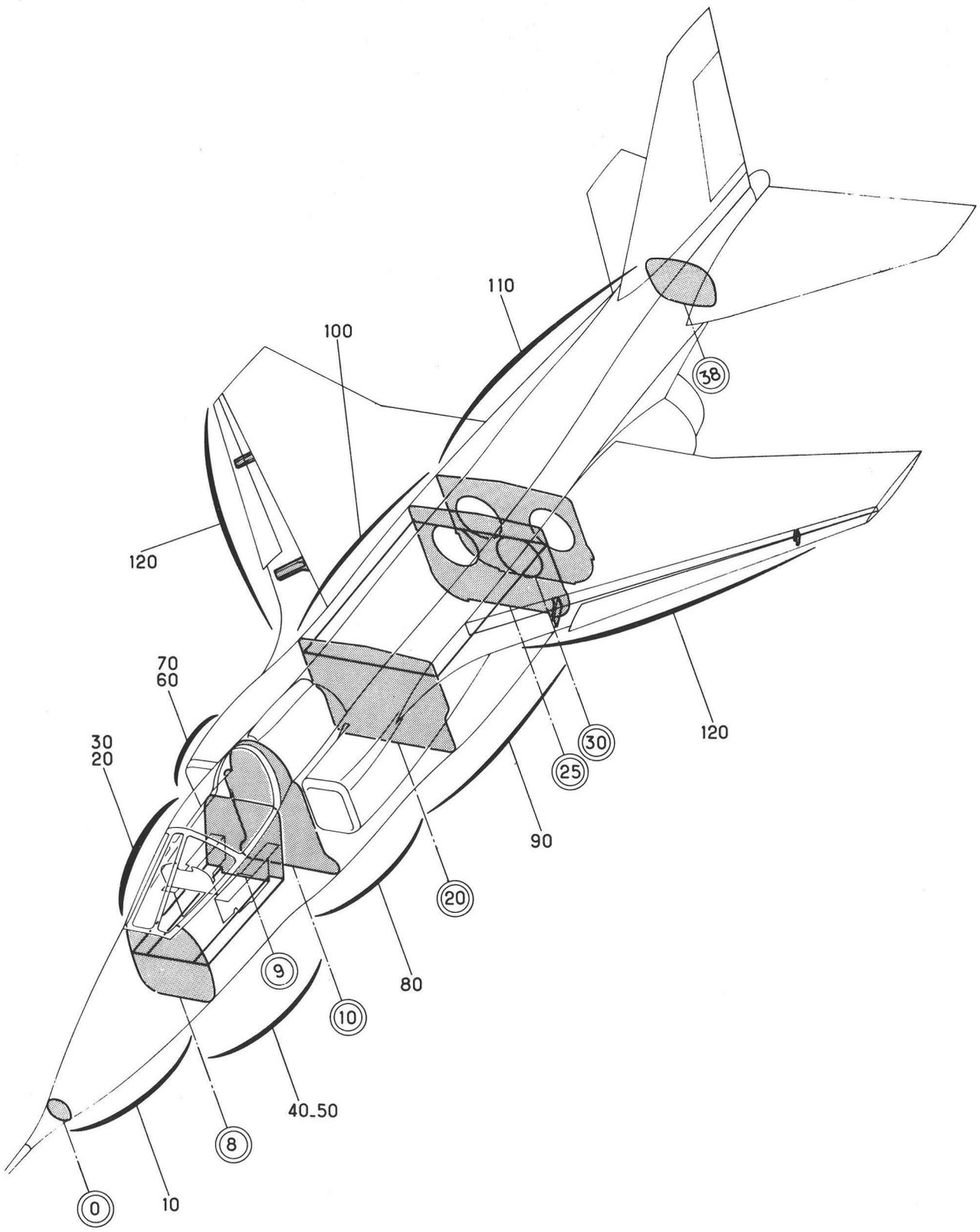

Planche 11A - DISTRIBUTION

PLANCHE REPERE	REFERENCE FABRICANT	DESCRIPTION 1234567	Qté	APP.	
11A					
+001		DISTRIBUTION (M1178). . . . . (EIS 55-00-06A020)	RF	005012	
+001A		DISTRIBUTION (M405) . . . . . (EIS 55-00-06A020A)	RF	013013 015015	
+001B		DISTRIBUTION (M799) . . . . . (EIS 55-00-06A020B)	RF	014014	
+001C		DISTRIBUTION (M420) . . . . . (EIS 55-00-06A020C)	RF	016030	
+001D		DISTRIBUTION (M663) . . . . . (EIS 55-00-06A020D)	RF	031037	
+001E		DISTRIBUTION (M501) . . . . . (EIS 55-00-06A020E)	RF	038040	
+001F		DISTRIBUTION (M756) . . . . . (EIS 55-00-06A020F)	RF	041080	
+001G		DISTRIBUTION (M794-799-1227). . . (EIS 55-00-06A020G)	RF	081088	
+001H		DISTRIBUTION (M874) . . . . . (EIS 55-00-06A020H)	RF	089130	
+001J		DISTRIBUTION (M1394-1415-1430). . (EIS 55-00-06A020J)	RF	131999	R
010		.ELEMENTS DE RACCORDEMENT DE C0 A C8 (VOIR 55-43-46A001)	1	005080	
010A		.ELEMENTS DE RACCORDEMENT DE C0 A C8 (M1227)(VOIR 55-43-46A001A)	1	081130	
010B		.ELEMENTS DE RACCORDEMENT DE C0 A C8 (M970-1159) (VOIR 55-43-46A001B)	1	131999	
020		.ELEMENTS DE RACCORDEMENT POSTE . PILOTE (VOIR 55-43-47A001)	1	005015	
020A		.ELEMENTS DE RACCORDEMENT POSTE . PILOTE (M420) (VOIR 55-43-47A001A)	1	016040	
020B		.ELEMENTS DE RACCORDEMENT POSTE . PILOTE (M756) (VOIR 55-43-47A001B)	1	041080	
020C		.ELEMENTS DE RACCORDEMENT POSTE . PILOTE (M794) (VOIR 55-43-47A001C)	1	081130	
020D		.ELEMENTS DE RACCORDEMENT POSTE . PILOTE (M970-1095-1102) (VOIR 55-43-47A001D)	1	131999	
030		.ELEMENTS DE RACCORDEMENT POSTE . PILOTE (SUITE) (VOIR 55-43-48A001)	1	005012	
030A		.ELEMENTS DE RACCORDEMENT POSTE . PILOTE (SUITE)(M405) (VOIR 55-43-48A001A)	1	013030	
030B		.ELEMENTS DE RACCORDEMENT POSTE . PILOTE (SUITE)(M663) (VOIR 55-43-48A001B)	1	031130	
030C		.ELEMENTS DE RACCORDEMENT POSTE . PILOTE (M970-1430) (VOIR 55-43-48A001C)	1	131999	R

PLANCHE REPERE	REFERENCE FABRICANT	DESCRIPTION 1234567	Qté	APP.	
11A					
040		.ELEMENTS DE RACCORDEMENT . . . . PLANCHER PILOTE ET LOGEMENT TRAIN (VOIR 55-43-49A001)	1	005080	
040A		.ELEMENTS DE RACCORDEMENT . . . . PLANCHER PILOTE ET LOGEMENT TRAIN (M1227) (VOIR 55-43-49A001A)	1	081130	
040B		.ELEMENTS DE RACCORDEMENT . . . . PLANCHER PILOTE ET LOGEMENT TRAIN (M970) (VOIR 55-43-49A001B)	1	131999	
050		.ELEMENTS DE RACCORDEMENT C9 COTE GAUCHE (VOIR 55-43-50-001)	1	005130	
050A		.ELEMENTS DE RACCORDEMENT C9 COTE GAUCHE (M1095) (VOIR 55-43-50-001A)	1	131999	
060		.ELEMENTS DE RACCORDEMENT C9 COTE DROIT (VOIR 55-43-51-001B)	1	005037	
060A		.ELEMENTS DE RACCORDEMENT C9 COTE DROIT (M501) (VOIR 55-43-51-001C)	1	038080	
060B		.ELEMENTS DE RACCORDEMENT C9 COTE DROIT (M794) (VOIR 55-43-51-001D)	1	081999	
070		.ELEMENTS DE RACCORDEMENT PARTIE. SUPERIEURE C9 (VOIR 55-43-52-001B)	1	005013 015080	
070A		.ELEMENTS DE RACCORDEMENT PARTIE. SUPERIEURE C9 (M799) (VOIR 55-43-52-001C)	1	014014 081130	
070B		.ELEMENTS DE RACCORDEMENT PARTIE. SUPERIEURE C9 (M970-1095-1415) (VOIR 55-43-52-001D)	1	131999	R
080		.ELEMENTS DE RACCORDEMENT DE C10. A C20 (VOIR 55-43-53-001A)	1	005080	
080A		.ELEMENTS DE RACCORDEMENT DE C10. A C20 (M794) (VOIR 55-43-53-001B)	1	081999	
090		.ELEMENTS DE RACCORDEMENT DE C20. A C30 (VOIR 55-43-54A001)	1	005013 015080	
090A		.ELEMENTS DE RACCORDEMENT DE C20. A C30 (M799) (VOIR 55-43-54A001A)	1	014014	
090B		.ELEMENTS DE RACCORDEMENT DE C20. A C30 (M799-1227) (VOIR 55-43-54A001B)	1	081130	
090C		.ELEMENTS DE RACCORDEMENT DE C20. A C30 (M970-973-1090) (VOIR 55-43-54A001C)	1	131999	
100		.ELEMENTS DE RACCORDEMENT . . . . FUSELAGE VOILURE (M1178) (VOIR 55-43-55-001A)	1	005080	

PLANCHE REPERE	REFERENCE FABRICANT	DESCRIPTION 1234567	Qté	APP.	
11A					
100A		.ELEMENTS DE RACCORDEMENT . . . . FUSELAGE VOILURE (M1227) (VOIR 55-43-55-001B)	1	081130	
100B		.ELEMENTS DE RACCORDEMENT . . . . FUSELAGE VOILURE (M970) (VOIR 55-43-55-001C)	1	131999	
110		.ELEMENTS DE RACCORDEMENT . . . . FUSELAGE ARRIERE (VOIR 55-43-56-001)	1	005088	
110A		.ELEMENTS DE RACCORDEMENT . . . . FUSELAGE ARRIERE (M874) (VOIR 55-43-56-001A)	1	089130	R
110B		.ELEMENTS DE RACCORDEMENT . . . . FUSELAGE ARRIERE (M1394) (VOIR 55-43-56-001B)	1	131999	R
120		.ELEMENTS DE RACCORDEMENT VOILURE (M1178)(VOIR 55-43-57-001A)	1	005013 015080	
120A		.ELEMENTS DE RACCORDEMENT VOILURE (M799)(VOIR 55-43-57-001B)	1	014014 081130	
120B		.ELEMENTS DE RACCORDEMENT VOILURE (M970)(VOIR 55-43-57-001C)	1	131999	

SECTION 55-41

DISTRIBUTION

(Partie mécanique)

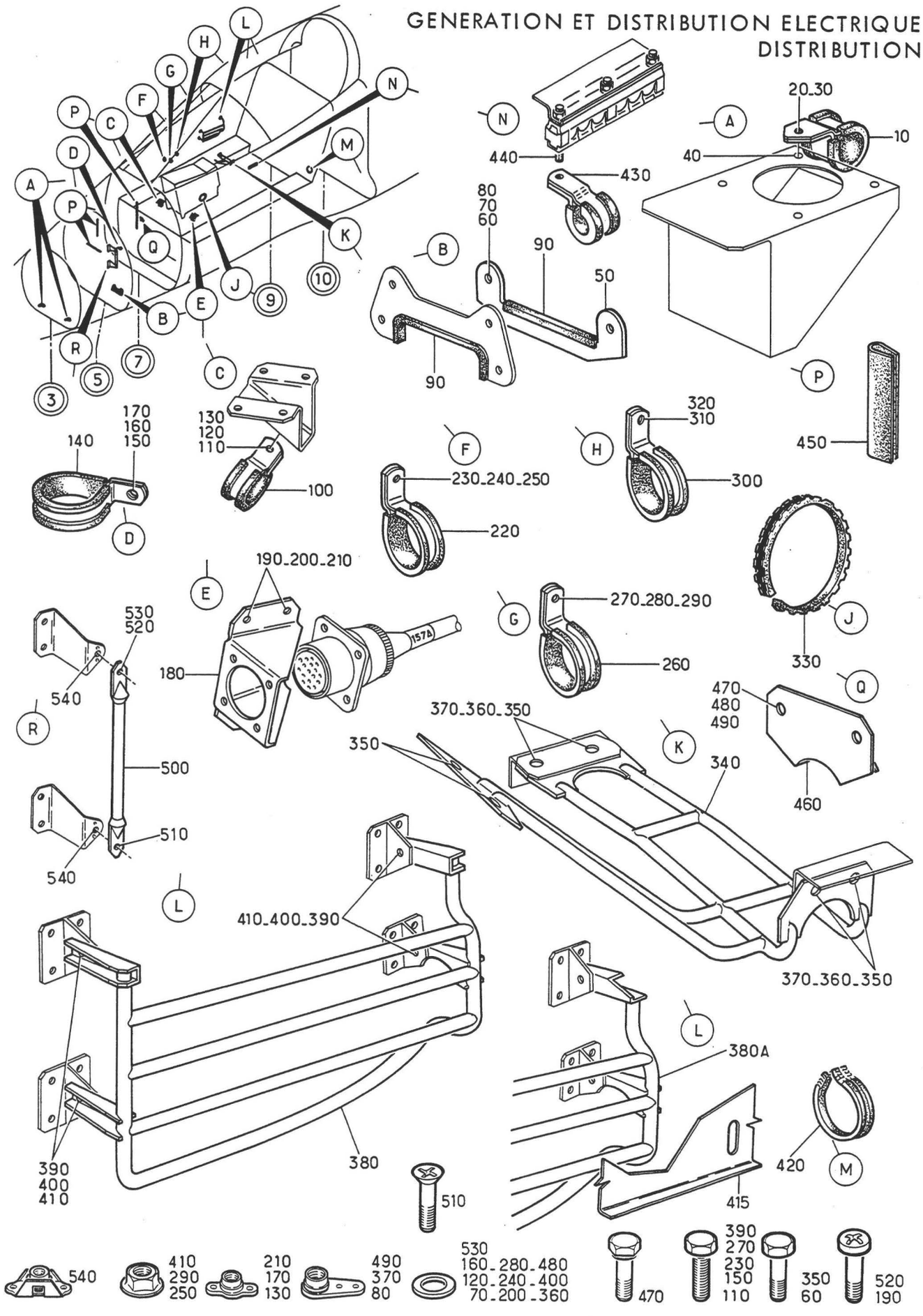

Planche 01A - SUPPORTS ET COLLIERS DU C3 AU C9 ZONE E

Section : 41

Date : JUILLET 1993

PLANCHE REPERE	REFERENCE FABRICANT	DESCRIPTION 1234567	Qté	APP.	
01A					
+001		SUPPORTS ET COLLIERS DU C3 AU C9. ZONE E (EIS 55-40-01-020)	RF	005021	
+001A		SUPPORTS ET COLLIERS DU C3 AU C9. ZONE E (M450) (EIS 55-40-01-020A)	RF	022040	
+001B		SUPPORTS ET COLLIERS DU C3 AU C9. ZONE E (M772) (EIS 55-40-01-020B)	RF	041130	
+001C		SUPPORTS ET COLLIERS DU C3 AU C9. ZONE E (M970-1415) (EIS 55-40-01-020C)	RF	131999	R
010	121A63-101-07-0	.COLLIER SPECIAL. F0300	2		
020	CSP101-08-2	......VIS K0999	RF		
030	121E63-101-39-0	......RONDELLE SPECIALE . . K0999	RF		
040	3585-2CN0328	......FILET RAPPORTE. . . . 91767	RF		
050	121A63-132-51-0	.SUPPORT (M450) F0300	1	022999	
060	A226C1	......VIS (M450). K0195	2	022999	
070	AN960-8L	......RONDELLE (M450) . . . 88044	2	022999	
080	AJM908M	......ECROU A RIVER (M450). F0224	2	022999	
090	G51HB	.PASSE-FIL PLASTIQUE (M450) F3341	SB	022999	
100	25G20	.COLLIER. F0215	1		
110	AJ4104-3-8	......VIS F0300	1		
120	AN960-10L	......RONDELLE. 88044	1		
130	GM93M	......ECROU A RIVER F0224	1		
140	25G8	.COLLIER DE FIXATION. . . . F0215	1		
150	AJ4104-3-7	......VIS F0300	1		
160	AN960-10L	......RONDELLE. 88044	1		
170	GM93M	......ECROU A RIVER F0224	1		
180	121E63-260-24-0	.SUPPORT DE PRISE F0300	1		
190	CSP101-08-1	......VIS K0999	2		
200	AN960-8	......RONDELLE. 88044	2		
210	GM908M	......ECROU A RIVER F0224	2		
220	25G22	.COLLIER. F0215	1		
230	AJ4104-3-7	......VIS F0300	1		
240	AN960-10L	......RONDELLE. 88044	1		
250	PLH353M	......ECROU HEXAGONAL . . . F0224	1		
260	25G15	.COLLIER. F0215	1		
270	AJ4104-3-7	......VIS F0300	1		
280	AN960-10L	......RONDELLE. 88044	1		
290	PLH353M	......ECROU HEXAGONAL . . . F0224	1		
300	25G10	.COLLIER. F0215	1		
310	CSP118-3-4	......VIS K0999	RF		
320	PR353M	......ECROU HEXAGONAL . . . F0224	RF		
330	G51HC	.PASSE FIL. F3341	1		
340	121E63-260-40-0	.SUPPORT AR F0300	1		
350	A226C1	......VIS K0195	6		
360	AN960-8	......RONDELLE. 88044	6		
370	AJM908M	......ECROU A RIVER F0224	6		
380	121A63-255-40-08	.SUPPORT DE CABLAGE F0300	1	005040	
380A	121A63-255-40-08M1	.SUPPORT DE CABLAGE F0300	1	041999	
390	AJ4104-08-6	......VIS F0300	4		
400	AN960-8	......RONDELLE. 88044	4		

PLANCHE REPERE	REFERENCE FABRICANT	DESCRIPTION 1234567	Qté	APP.	
01A					
410	PLH3508M	......ECROU F0224	4		
415	121A76-751-90-0 M1	.PROTECTEUR F0300	RF	131999	R
420	G51HB	.PASSE-FIL PLASTIQUE. . . . F3341	SB		
430	20G4	.COLLIER. F0215	1		
440	95-021P	......VIS DE SERRE-BRIDES . F0394	RF		
450	107N0IR	.PROFILE. F0061	SB		
460	121A63-265-10-0	.SUPPORT. F0300	1	005130	
470	NAS1303-2	......VIS 80205	2	005130	
480	AN960PD10L	......RONDELLE. 88044	2	005130	
490	AJ93M	......ECROU A RIVER F0224	2	005130	
500	121A63-118-40-0	.SUPPORT DE CABLAGE (M1415) F0300	1	131999	R
510	NAS1102-08-8	......VIS 80205	1	131999	R
520	CSP101-08-2	......VIS K0999	1	131999	R
530	AN960PD8L	......RONDELLE. 88044	1	131999	R
540	RMF161M82	......ECROU A RIVER 13257	2	131999	R

GENERATION ET DISTRIBUTION ELECTRIQUE
DISTRIBUTION

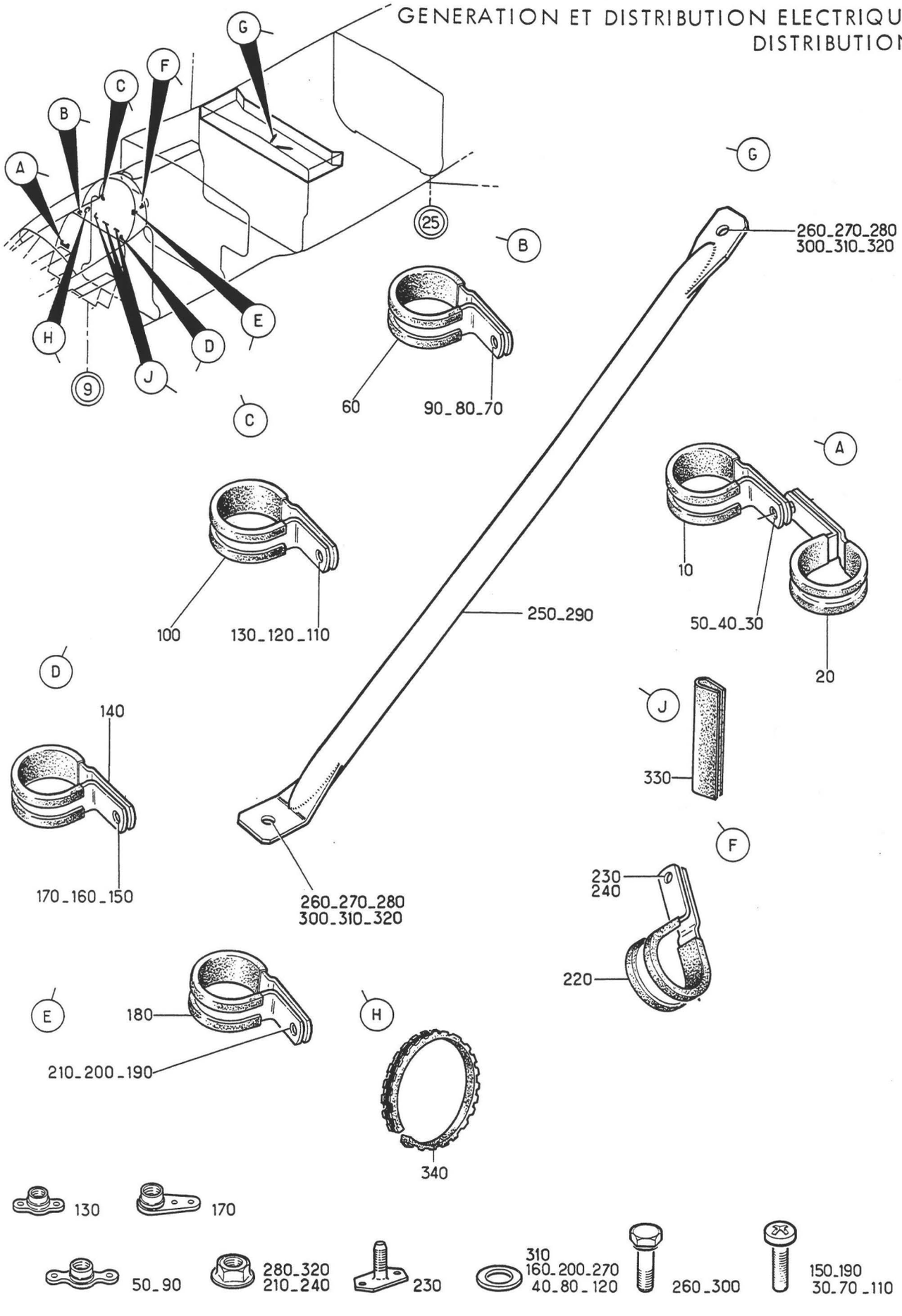

Planche 03 - SUPPORTS ET COLLIERS DU C9 AU C25 ZONE T

Section : 41

Date : MARS 1985

PLANCHE REPERE	REFERENCE FABRICANT	DESCRIPTION 1234567	Qté	APP.	
03-					
+001		SUPPORTS ET COLLIERS DU C9 AU C25 ZONE T (EIS 55-40-01-040)	RF		
010	25G18	.COLLIER. F0215	1		
020	25G24	.COLLIER. F0215	1		
030	NAS1100-3-10	.....VIS 80205	1		
040	AN960-10L	.....RONDELLE. 88044	1		
050	G93M	.....ECROU A RIVER F0224	1		
060	25G35	.COLLIER. F0215	1		
070	NAS1100-3-10	.....VIS 80205	1		
080	AN960-10L	.....RONDELLE. 88044	1		
090	G93M	.....ECROU A RIVER F0224	1		
100	25G16	.COLLIER. F0215	1		
110	NAS1100-3-8	.....VIS 80205	1		
120	AN960-10L	.....RONDELLE. 88044	1		
130	GM93M	.....ECROU A RIVER F0224	1		
140	25G30	.COLLIER. F0215	1		
150	NAS1100-3-10	.....VIS 80205	1		
160	AN960-10L	.....RONDELLE. 88044	1		
170	AJ93M	.....ECROU A RIVER F0224	1		
180	25G35	.COLLIER. F0215	1		
190	NAS1100-3-10	.....VIS 80205	1		
200	AN960-10L	.....RONDELLE. 88044	1		
210	PLH353M	.....ECROU HEXAGONAL . . . F0224	1		
220	310G11	.COLLIER. F0215	1		
230	121E23-117-14-0	.....AXE FILETE. F0300	RF		
240	PLH354M	.....ECROU HEXAGONAL . . . F0224	RF		
250	121E63-355-00-1	.SUPPORT CABLAGE (G). . . . F0300	1		
260	NAS1303-2	.....VIS 80205	2		R
270	AN960-10L	.....RONDELLE. 88044	2		
280	PLH353M	.....ECROU HEXAGONAL . . . F0224	2		
290	121E63-355-00-2	.SUPPORT CABLAGE (D). . . . F0300	1		
300	NAS1303-2	.....VIS 80205	2		R
310	AN960-10L	.....RONDELLE. 88044	2		R
320	PLH353M	.....ECROU HEXAGONAL . . . F0224	2		R
330	107N0IR	.PROFILE. F0061	SB		R
340	G51HD	.PASSE FIL PLASTIQUE. . . . F3341	SB		R

GENERATION ET DISTRIBUTION ELECTRIQUE
DISTRIBUTION

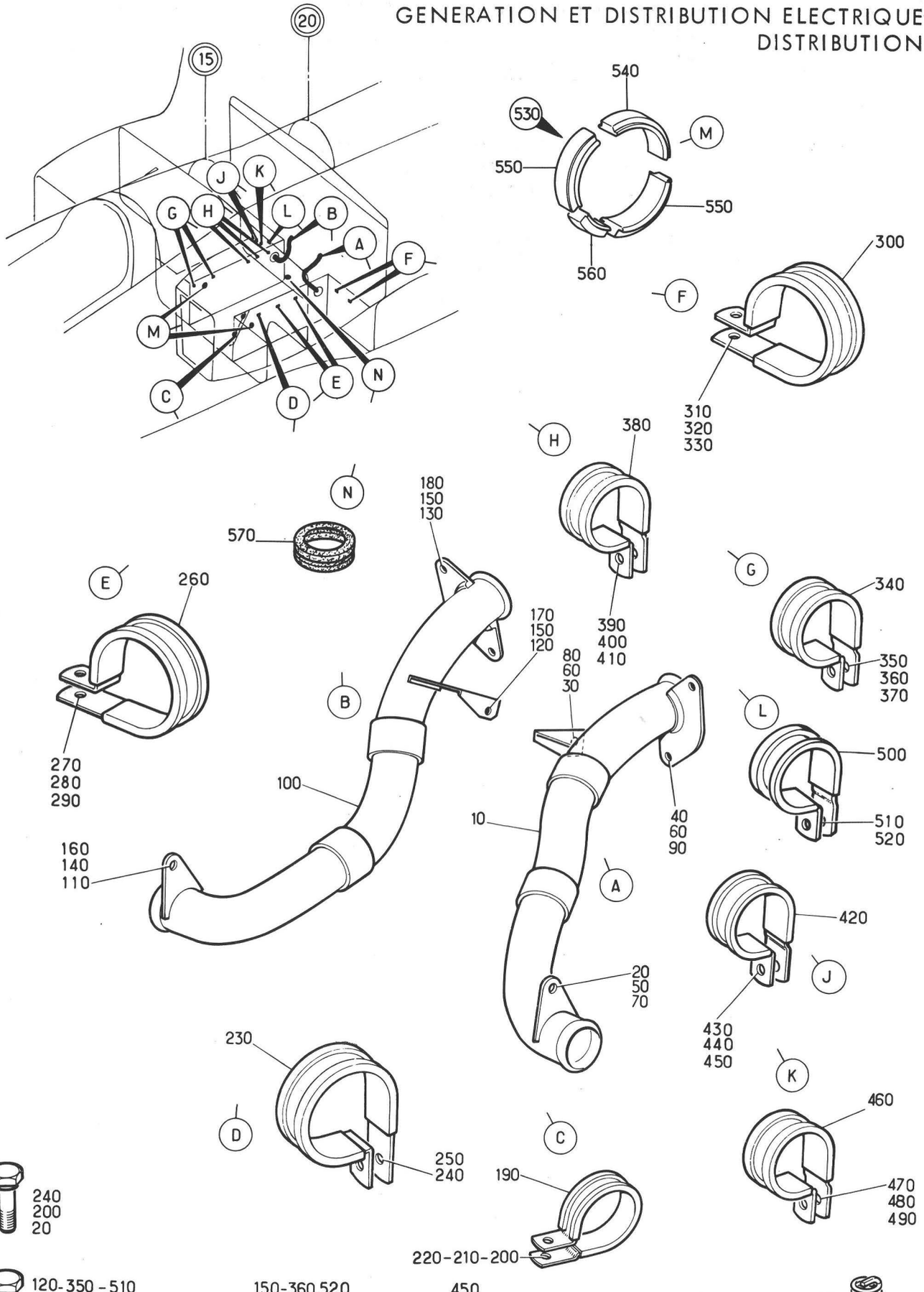

Planche 04 - AMENAGEMENT CABLAGE DU C 10 AU C 20 ZONE L-M

Section : 41

Date : MARS 1989

PLANCHE REPERE	REFERENCE FABRICANT	DESCRIPTION 1234567	Qté	APP.
04-				
+001		AMENAGEMENT CABLAGE DU C10 AU C20 ZONE L-M (EIS 55-40-02-010)	RF	005130 R
+001A		AMENAGEMENT CABLAGE DU C10 AU C20 ZONE L-M (M1330) (EIS 55-40-02-010A)	RF	131999 R
010	121E63-311-00-1	.TUBE ELECTRIQUE (G). . . . F0300	1	
020	CSP118-3-2	......VIS K0999	1	
030	AJ4103-3-2	......VIS F0300	1	
040	AJ4103-3-1	......VIS F0300	2	
050	AN960-10L	......RONDELLE. 88044	1	
060	AN960C10L	......RONDELLE. 88044	3	
070	AJ93M	......ECROU A RIVER F0224	1	
080	G93M	......ECROU A RIVER F0224	1	
090	PLH353M	......ECROU HEXAGONAL . . . F0224	2	
100	121E63-311-00-2	.TUBE ELECTRIQUE (D). . . . F0300	1	
110	NAS1303-2	......VIS 80205	1	
120	AJ4103-3-2	......VIS F0300	1	
130	AJ4103-3-1	......VIS F0300	2	
140	AN960-10L	......RONDELLE. 88044	1	
150	AN960C10L	......RONDELLE. 88044	3	
160	AJ93M	......ECROU A RIVER F0224	1	
170	G93M	......ECROU A RIVER F0224	1	
180	PLM353M	......ECROU F0224	2	
190	20G8	.COLLIER. F0215	2	
200	CSP118-3-2	......VIS K0999	2	
210	AN960-10L	......RONDELLE. 88044	2	
220	G93M	......ECROU A RIVER F0224	2	
230	20G28	.COLLIER. F0215	1	
240	CSP118-3-1	......VIS K0999	1	
250	3591-3CN0190	......FILET RAPPORTE. . . . 91767	1	
260	20G28	.COLLIER. F0215	2	
270	CSP118-3-3	......VIS K0999	2	
280	AN960-10L	......RONDELLE. 88044	2	
290	PLH353M	......ECROU HEXAGONAL . . . F0224	2	
300	20G28	.COLLIER. F0215	2	
310	CSP118-3-3	......VIS K0999	2	
320	AN960-10L	......RONDELLE. 88044	2	
330	3591-3CN0190	......FILET RAPPORTE. . . . 91767	2	
340	25G20	.COLLIER. F0215	2	
350	NAS1303-1	......VIS 80205	2	
360	AN960-10L	......RONDELLE. 88044	2	
370	PLH353M	......ECROU HEXAGONAL . . . F0224	2	
380	25G22	.COLLIER. F0215	3	
390	NAS1303-2	......VIS 80205	3	
400	AN960-10L	......RONDELLE. 88044	3	
410	PLH353M	......ECROU HEXAGONAL . . . F0224	3	
420	25G20	.COLLIER. F0215	2	
430	NAS1303-2	......VIS 80205	2	
440	AN960-10L	......RONDELLE. 88044	2	
450	PLH353M	......ECROU HEXAGONAL . . . F0224	2	
460	25G20	.COLLIER. F0215	1	
470	NAS1303-1	......VIS 80205	1	
480	AN960-10L	......RONDELLE. 88044	1	
490	AJ93M	......ECROU A RIVER F0224	1	

PLANCHE REPERE	REFERENCE FABRICANT	DESCRIPTION 1234567	Qté	APP.
04-				
500	25G20	.COLLIER. F0215	1	
510	NAS1303-1	.....VIS 80205	1	
520	AN960-10L	.....RONDELLE. 88044	1	
530	121E63-330-40-0	.BORDURE DE TROU. F0300	2	
540	121E63-330-41-0	..ELEMENT F0300	1	
550	121E63-330-42-0	..ELEMENT F0300	2	
560	121E63-330-43-0	..ELEMENT F0300	1	
570	DG29	.PASSE-FIL (M1330). F0331	1	131999 R

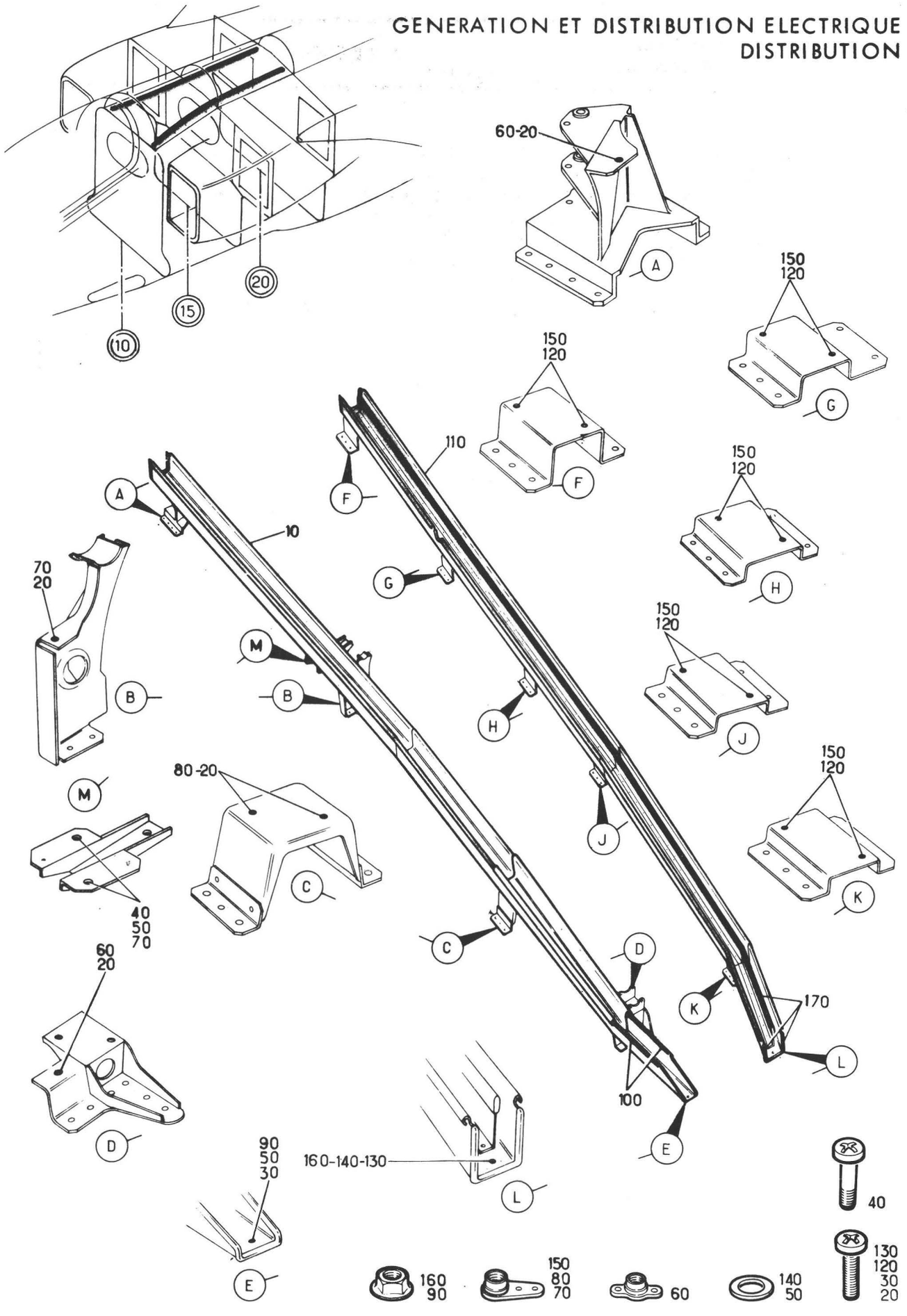

Planche 05 - AMENAGEMENT CABLAGE DU C 10 AU C 20 ZONE J

Section : 41

Date : MAI 1981

PLANCHE REPERE	REFERENCE FABRICANT	DESCRIPTION 1234567	Qté	APP.	
05-					
+001		AMENAGEMENT CABLAGE DU C10 AU C20 ZONE J (EIS 55-40-02-020)	RF		R
010	121E63-342-00-0	.GOUTTIERE ENS (G). F0300	1		R
020	NAS1100-3-7	.....VIS 80205	5		R
030	NAS1100-3-8	.....VIS 80205	1		R
040	CSP101-3-1	.....VIS K0999	2		R
050	AN960-10L	.....RONDELLE. 88044	3		R
060	GM93M	.....ECROU A RIVER F0224	2		R
070	AJ93M	.....ECROU A RIVER F0224	3		R
080	AJAL63	.....ECROU A RIVER F0224	2		R
090	PLH353M	.....ECROU HEXAGONAL . . . F0224	1		R
100	B102GRIS	..JOINT F0061	SB		R
110	121E63-341-00-0	.GOUTTIERE ENS (D). F0300	1		R
120	NAS1100-3-7	.....VIS 80205	10		R
130	NAS1100-3-8	.....VIS 80205	1		R
140	AN960-10L	.....RONDELLE. 88044	1		R
150	AJAL63	.....ECROU A RIVER F0224	10		R
160	PLH353M	.....ECROU HEXAGONAL . . . F0224	1		R
170	B102GRIS	..JOINT F0061	SB		R

GENERATION ET DISTRIBUTION ELECTRIQUE
DISTRIBUTION

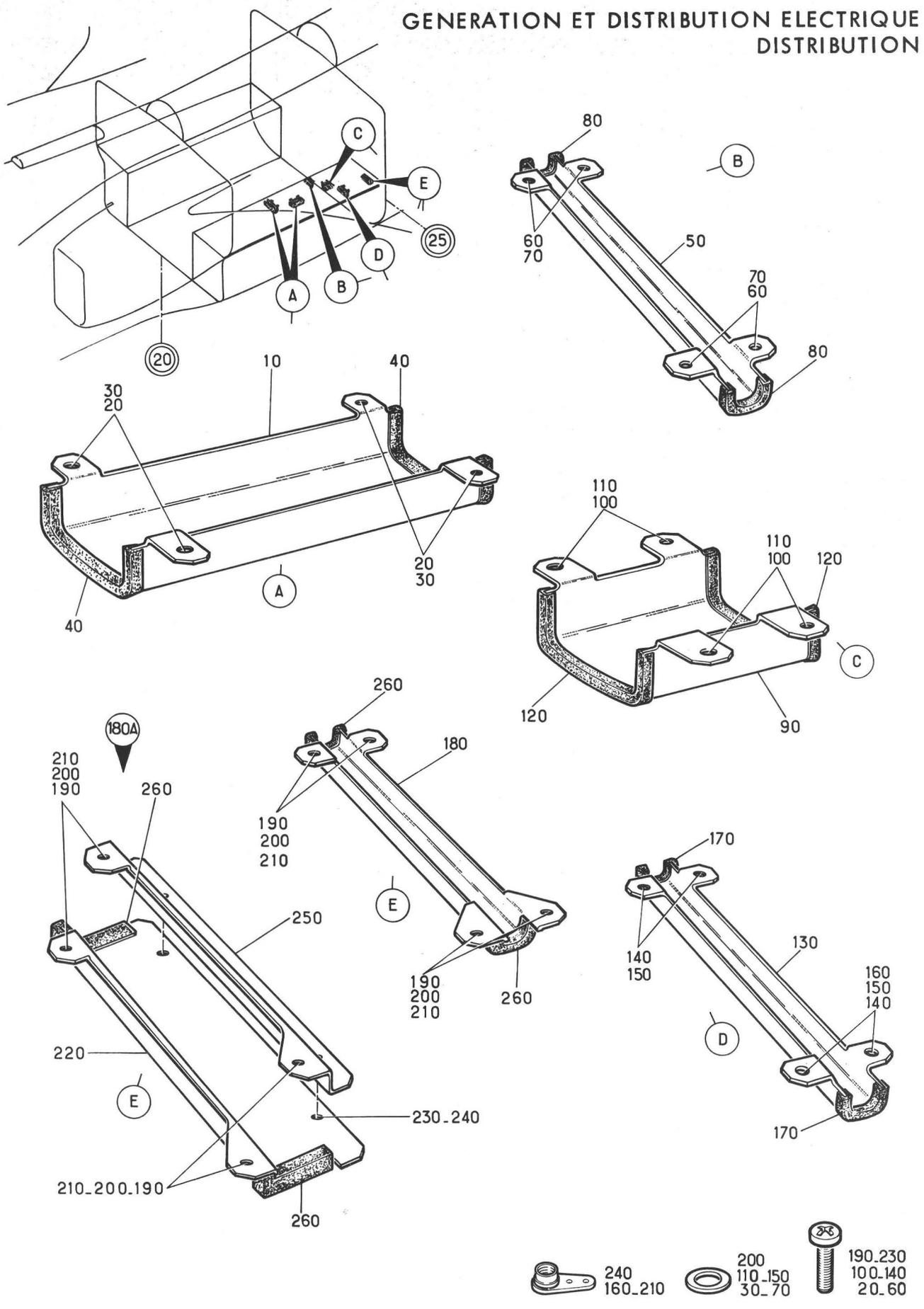

Planche 06 - AMENAGEMENT CABLAGE ZONE P

Section : 41

Date : OCTOBRE 1976

PLANCHE REPERE	REFERENCE FABRICANT	DESCRIPTION 1234567	Qté	APP.	
06-					
+001B		AMENAGEMENT CABLAGE ZONE P. . . . (EIS 55-40-02-030B)	RF	005031	R
+001C		AMENAGEMENT CABLAGE ZONE P (M615) (EIS 55-40-02-030C)	RF	032999	R
010	121E63-415-20-0	.GOUTTIERE ELECTRIQUE . . . F0300	2		R
020	NAS1100-3-8	......VIS 80205	4		R
030	AN960PD10L	......RONDELLE. 88044	4		R
040	B102GRIS	..JOINT F0061	SB		R
050	121E63-415-22-0	.CARTER F0300	1		R
060	NAS1100-3-8	......VIS 80205	4		R
070	AN960PD10L	......RONDELLE. 88044	4		R
080	B102GRIS	..JOINT F0061	SB		R
090	121E63-415-15-0	.GOUTTIERE ELECTRIQUE . . . F0300	1		R
100	NAS1100-3-8	......VIS 80205	4		R
110	AN960PD10L	......RONDELLE. 88044	4		R
120	B102GRIS	..JOINT F0061	SB		R
130	121E63-415-25-0	.GOUTTIERE ELECTRIQUE . . . F0300	1		R
140	NAS1100-3-8	......VIS 80205	4		R
150	AN960PD10L	......RONDELLE. 88044	4		R
160	AJM93M	......ECROU A RIVER F0224	2		R
170	B102GRIS	..JOINT F0061	SB		R
180	121E63-415-17-0	.CARTER F0300	1	005031	R
180A	121E63-415-30-0	.CARTER (M615). F0300	1	032999	R
190	NAS1100-3-8	......VIS 80205	4		R
200	AN960PD10L	......RONDELLE. 88044	4		R
210	AJ93M	......ECROU A RIVER F0224	4		R
220	121E63-415-31-0	..CAPOT (M615). F0300	1	032999	R
230	NAS1100-3-6	......VIS (M615). 80205	2	032999	R
240	AJM93M	......ECROU A RIVER (M615). F0224	2	032999	R
250	121E63-415-32-0	..FLANC (M615). F0300	1	032999	R
260	B102GRIS	..JOINT F0061	SB		R

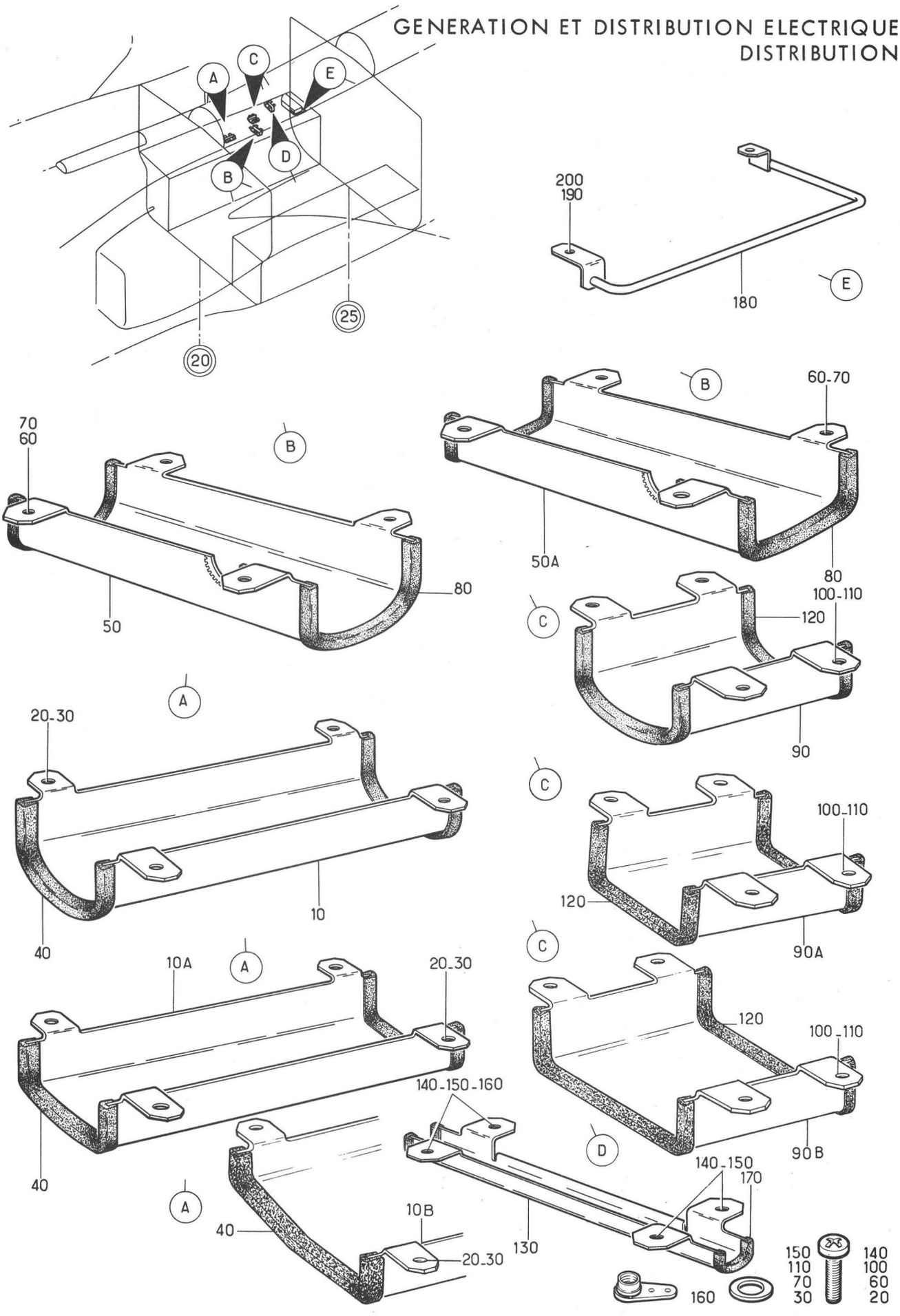

Planche 07 - AMENAGEMENT CABLAGE ZONE Q

Section : 41

Date : FEVRIER 1983

PLANCHE REPERE	REFERENCE FABRICANT	DESCRIPTION 1 2 3 4 5 6 7	Qté	APP.	
07-					
001C	SUPPRIME				R
+001D		AMENAGEMENT CABLAGE ZONE Q. . . . (EIS 55-40-02-040D)	RF	005027	R
+001E		AMENAGEMENT CABLAGE ZONE Q (M371) (EIS 55-40-02-040E)	RF	028031	R
+001F		AMENAGEMENT CABLAGE ZONE Q (M615) (EIS 55-40-02-040F)	RF	032130	R
+001G		AMENAGEMENT CABLAGE ZONE Q. . . . (M1095)(EIS 55-40-02-040G)	RF	131999	R
010	121E63-415-20-0	.GOUTTIERE ELECTRIQUE . . . F0300	1	005031	
010A	121E63-415-13-0	.CARTER (M615). F0300	1	032130	R
010B	121E63-415-35-0	.CARTER (M1095) F0300	1	131999	R
020	NAS1100-3-8	.....VIS 80205	4		
030	AN960PD10L	.....RONDELLE. 88044	4		
040	B102GRIS	..JOINT F0061	SB		
050	121E63-414-10-0	.GOUTTIERE ELECTRIQUE . . . F0300	1	005031	
050A	121E63-414-10-0 M1	.CARTER (M615). F0300	1	032999	
060	NAS1100-3-8	.....VIS 80205	4		
070	AN960PD10L	.....RONDELLE. 88044	4		
080	B102GRIS	..JOINT F0061	SB		
090	121E63-415-15-0	.GOUTTIERE ELECTRIQUE . . . F0300	1	005031	
090A	121E63-415-27-0	.CARTER (M615). F0300	1	032130	R
090B	121E63-415-40-0	.CARTER (M1095) F0300	1	131999	R
100	NAS1100-3-8	.....VIS 80205	4		
110	AN960PD10L	.....RONDELLE. 88044	4		
120	B102GRIS	..JOINT F0061	SB		
130	121E63-414-15-0	.GOUTTIERE ELECTRIQUE . . . F0300	1		
140	NAS1100-3-8	.....VIS 80205	4		
150	AN960PD10L	.....RONDELLE. 88044	4		
160	AJM93M	.....ECROU A RIVER F0224	4		
170	B102GRIS	..JOINT F0061	SB		
180	121E63-414-20-0	.TUBE DE CHEMINEMENT CABLAGE. . . (M371) F0300	1	028999	
190	NAS1100-4-12	.....VIS (M371). 80205	RF	028999	
200	AN960-416L	.....RONDELLE (M371) . . . 88044	RF	028999	

GENERATION ET DISTRIBUTION ELECTRIQUE
DISTRIBUTION

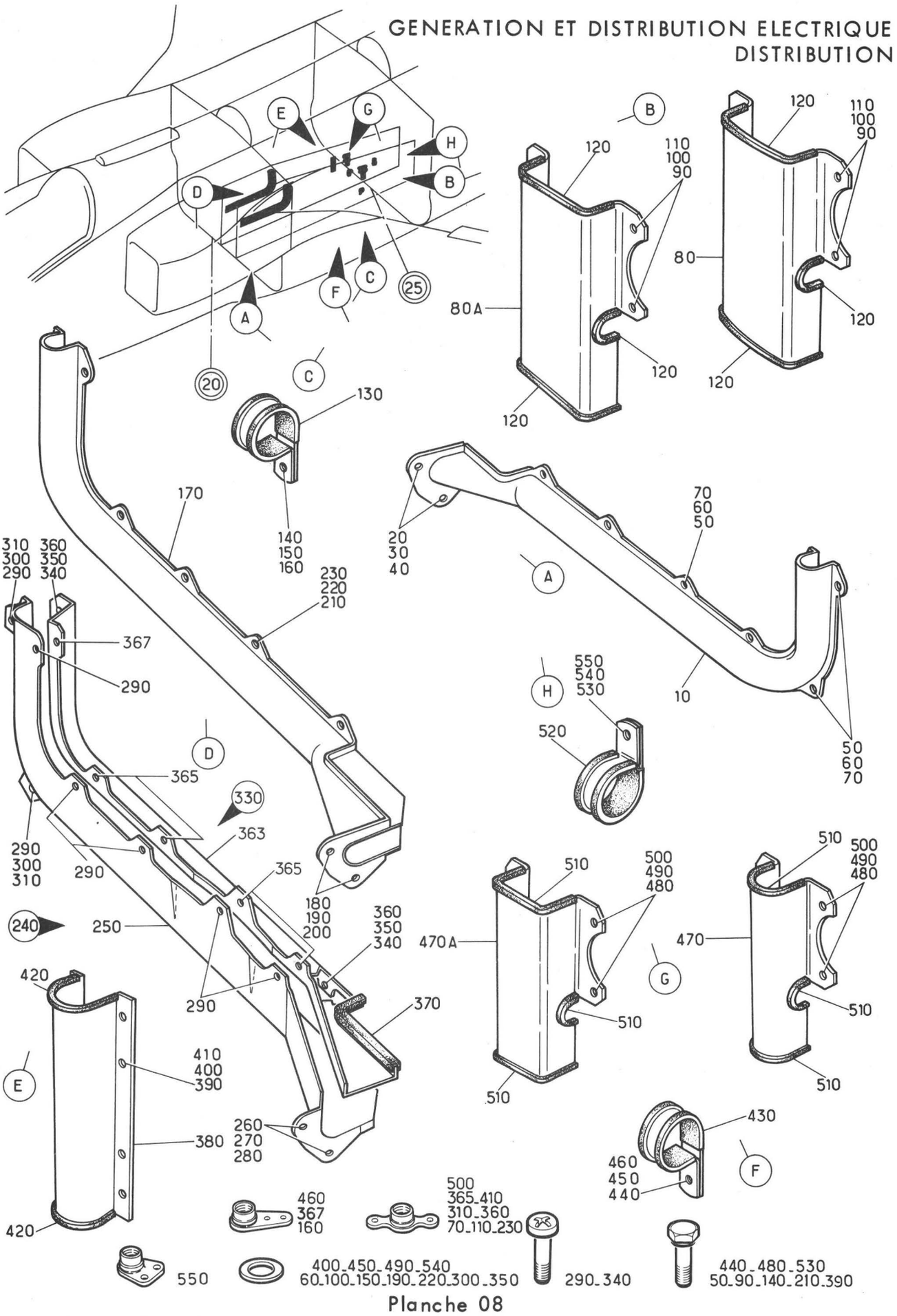

Planche 08

AMENAGEMENT CABLAGE DU C 20 AU C 25 FLANCS GAUCHE ET DROIT

Section : 41

Date : DECEMBRE 1978

PLANCHE REPERE	REFERENCE FABRICANT	DESCRIPTION 1234567	Qté	APP.	
08-					
+001B		AMENAGEMENT CABLAGE DU C20 AU C25 FLANCS G ET D (EIS 55-40-02-050B)	RF	005031	
+001C		AMENAGEMENT CABLAGE DU C20 AU C25 FLANCS G ET D (M615) (EIS 55-40-02-050C)	RF	032130	R
+001E		AMENAGEMENT CABLAGE DU C20 AU C25 FLANCS G ET D (M1167) (EIS 55-40-02-050E)	RF	131999	R
010	121E63-412-00-1	.GOUTTIERE ELECTRIQUE (G) . F0300	1	005031	
010A	121E63-412-00-0	.GOUTTIERE ELECTRIQUE (M615)(G) . F0300	1	032999	
020	AJ4103-3-1	.....VIS F0300	RF		
030	AN960C10L	.....RONDELLE. 88044	RF		
040	PLH353M	.....ECROU HEXAGONAL . . . F0224	RF		
050	AJ4103-3-2	.....VIS F0300	7		
060	AN960C10L	.....RONDELLE. 88044	7		
070	G93M	.....ECROU A RIVER F0224	7		
080	121E63-413-06-0	.GOUTTIERE ELECTRIQUE (G) . F0300	1	005031	
080A	121E63-413-06-0 M1	.GOUTTIERE ELECTRIQUE (M615)(G) . F0300	1	032999	
090	AJ4103-3-2	.....VIS F0300	4		
100	AN960C10L	.....RONDELLE. 88044	4		
110	G93M	.....ECROU A RIVER F0224	4		
120	B102GRIS	..JOINT F0061	SB		
130	25G13	.COLLIER (G). F0215	1		
140	CSP118-3-1	.....VIS K0999	1		
150	AN960PD10L	.....RONDELLE. 88044	1		
160	AJ93M	.....ECROU A RIVER F0224	1		
170	121E63-412-00-2	.GOUTTIERE ELECTRIQUE (D) . F0300	1	005031	
180	AJ4103-3-1	.....VIS F0300	RF	005031	
190	AN960C10L	.....RONDELLE. 88044	RF	005031	
200	PLH353M	.....ECROU HEXAGONAL . . . F0224	RF	005031	
210	AJ4103-3-2	.....VIS F0300	7	005031	
220	AN960C10L	.....RONDELLE. 88044	7	005031	
230	G93M	.....ECROU A RIVER F0224	7		
240	121E63-412-10-0	.GOUTTIERE ELECTRIQUE (M615)(D) . F0300	1	032999	
250	121E63-412-12-0 8	..CARTER. F0300	1	032999	
260	AJ4103-3-1	.....VIS F0300	RF	032999	
270	AN960C10L	.....RONDELLE. 88044	RF	032999	
280	PLH353M	.....ECROU HEXAGONAL . . . F0224	RF	032999	
290	NAS1100-3-7	.....VIS 80205	7	032999	
300	AN960C10L	.....RONDELLE. 88044	2	032999	
310	G93M	.....ECROU A RIVER F0224	2	032999	
330	121E63-412-11-0 8	..FLANC EQUIPE. F0300	1	032999	
340	NAS1100-3-7	.....VIS 80205	5	032999	
350	AN960C10L	.....RONDELLE. 88044	5	032999	
360	G93M	.....ECROU A RIVER F0224	5	032999	
363	121E63-412-11-0	...FLANC. F0300	1	032999	
365	G93M	...ECROU A RIVER. F0224	4	032999	
367	AJM93M	...ECROU A RIVER. F0224	1	032999	

PLANCHE REPERE	REFERENCE FABRICANT	DESCRIPTION 1234567	Qté	APP.	
08-					
370	B102GRIS	..JOINT F0061	SB	032999	
380	121E63-413-10-0	.GOUTTIERE ELECTRIQUE (D) . F0300	1	005130	R
390	AJ4103-3-2	......VIS F0300	4	005130	R
400	AN960C10L	......RONDELLE. 88044	4	005130	R
410	G93M	......ECROU A RIVER F0224	4	005130	R
420	B102GRIS	..JOINT F0061	SB	005130	R
430	25G16	.COLLIER (D). F0215	1		
440	CSP118-3-1	......VIS K0999	1		
450	AN960PD10L	......RONDELLE. 88044	1		
460	AJ93M	......ECROU A RIVER F0224	1		
470	121E63-413-08-0	.GOUTTIERE ELECTRIQUE . . . F0300	1	005031	
470A	121E63-413-08-0 M1	.GOUTTIERE ELECTRIQUE . . . F0300	1	032130	R
480	AJ4103-3-2	......VIS F0300	4	005130	R
490	AN960C10L	......RONDELLE. 88044	4	005130	R
500	G93M	......ECROU A RIVER F0224	4	005130	R
510	B102GRIS	.JOINT. F0061	SB		
520	25G11	.COLLIER. F0215	1		
530	AJ4103-3-1	......VIS F0300	1		
540	AN960PD10L	......RONDELLE. 88044	1		
550	BJM93M	......ECROU A RIVER F0224	1		

GENERATION ET DISTRIBUTION ELECTRIQUE
DISTRIBUTION

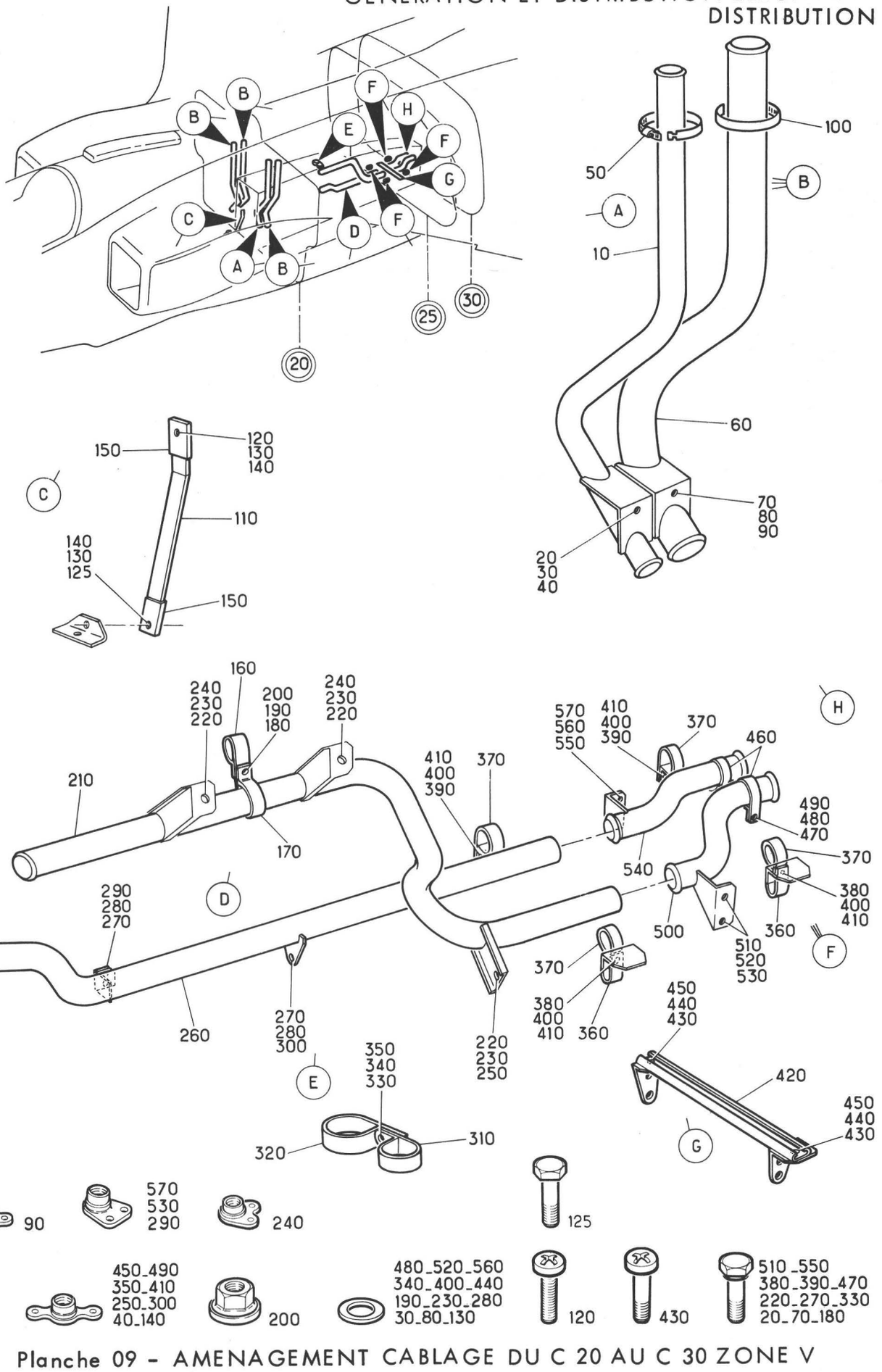

Planche 09 - AMENAGEMENT CABLAGE DU C 20 AU C 30 ZONE V

Section : 41

Date : MAI 1981

PLANCHE REPERE	REFERENCE FABRICANT	DESCRIPTION 1234567	Qté	APP.
09-				
+001A		AMENAGEMENT CABLAGE DU C20 AU C30 ZONE V (EIS 55-40-02-060A)	RF	005013 R 015080
+001B		AMENAGEMENT CABLAGE DU C20 AU C30 ZONE V (M799) (EIS 55-40-02-060B)	RF	014014 R 081999
010	121E63-371-00-0	.TUBE ELECTRIQUE. F0300	1	
020	CSP118-3-3	......VIS K0999	1	
030	AN960-10L	......RONDELLE. 88044	1	
040	G93M	......ECROU A RIVER F0224	1	
050	MINOXR014022	......COLLIER F2560	1	
060	121E63-372-00-0	.TUBE ELECTRIQUE. F0300	3	
070	CSP118-3-3	......VIS K0999	3	
080	AN960-10L	......RONDELLE. 88044	3	
090	GM93M	......ECROU A RIVER F0224	3	
100	5TTX28	......COLLIER F0215	3	
110	121A63-370-53-0	.RAIL SUPPORT CABLAGE (M799). . . F0300	1	014014 R 081999
120	NAS1100-06-3	......VIS (M799). 80205	1	014014 R 081999
125	CSP100-06-08	......VIS (M799). K0999	1	014014 R 081999
130	AN960-6	......RONDELLE (M799) . . . 88044	2	014014 R 081999
140	G906M	......ECROU A RIVER (M799). F0224	2	014014 R 081999
150	3079 OU	.EMBOUT DE PROTECTION (M799). . . F0394	2	014014 R 081999
150A	00307900034	.PLASTIQUE ANTICHOC F0394	2	014014 R 081999
160	20G16	.COLLIER. F0215	1	
170	20G24	.COLLIER. F0215	1	
180	CSP118-3-2	......VIS K0999	1	
190	AN960-10L	......RONDELLE. 88044	1	
200	HW14-8	......ECROU F1669	1	
210	121E63-375-00-0	.TUBE ELECTRIQUE (G). . . . F0300	1	
220	CSP118-3-2	......VIS K0999	3	
230	AN960-10L	......RONDELLE. 88044	3	
240	BLM93M	......ECROU A RIVER F0224	2	
250	G93M	......ECROU A RIVER F0224	1	
260	121E63-377-00-0	.TUBE ELECTRIQUE (D). . . . F0300	1	
270	CSP118-3-2	......VIS K0999	2	
280	AN960-10L	......RONDELLE. 88044	2	
290	BJM93M	......ECROU A RIVER F0224	1	
300	G93M	......ECROU A RIVER F0224	1	
310	20G8	.COLLIER. F0215	1	
320	20G28	.COLLIER. F0215	1	
330	CSP118-3-3	......VIS K0999	1	
340	AN960-10L	......RONDELLE. 88044	1	
350	G93M	......ECROU A RIVER F0224	1	
360	20G8	.COLLIER. F0215	2	
370	20G16	.COLLIER. F0215	4	
380	CSP118-3-3	......VIS K0999	2	
390	CSP118-3-2	......VIS K0999	2	
400	AN960-10L	......RONDELLE. 88044	4	

PLANCHE REPERE	REFERENCE FABRICANT	DESCRIPTION 1 2 3 4 5 6 7	Qté	APP.
09-				
410	G93M	.....ECROU A RIVER F0224	4	
420	121E63-370-29-0	.RAIL POUR CABLAGE. F0300	1	
430	CSP102-3-3	.....VIS K0999	2	
440	AN960-10L	.....RONDELLE. 88044	2	
450	G93M	.....ECROU A RIVER F0224	2	
460	20G26	.COLLIER. F0215	2	
470	CSP118-3-3	.....VIS K0999	2	
480	AN960-10L	.....RONDELLE. 88044	2	
490	G93M	.....ECROU A RIVER F0224	2	
500	121E63-376-00-0	.TUBE ELECTRIQUE (G). . . . F0300	1	
510	CSP118-3-2	.....VIS K0999	2	
520	AN960-10L	.....RONDELLE. 88044	2	
530	BJM93M	.....ECROU A RIVER F0224	2	
540	121E63-378-00-0	.TUBE ELECTRIQUE (D). . . . F0300	1	
550	CSP118-3-2	.....VIS K0999	2	
560	AN960-10L	.....RONDELLE. 88044	2	
570	BJM93M	.....ECROU A RIVER F0224	2	

GENERATION ET DISTRIBUTION ELECTRIQUE
DISTRIBUTION

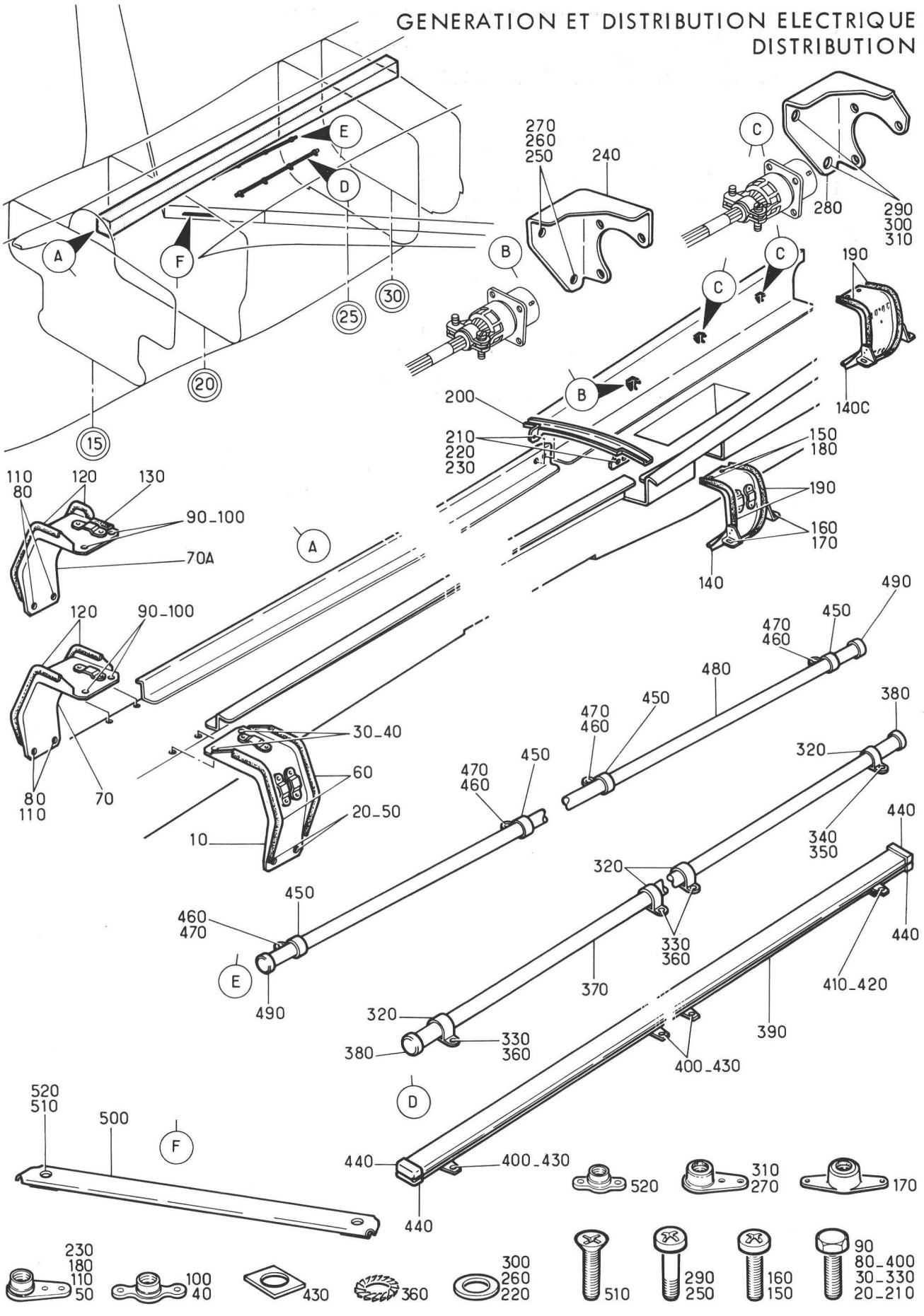

Planche 10 - SUPPORTS DANS CRETE DU C15 AU C30

Section : 41

Date : MARS 1989

PLANCHE REPERE	REFERENCE FABRICANT	DESCRIPTION 1234567	Qté	APP.	
10-					
+001C		SUPPORTS DANS CRETE DU C15 AU C30 (EIS 55-40-02-070C)	RF	005031	
+001D		SUPPORTS DANS CRETE DU C15 AU C30 (M615)(EIS 55-40-02-070D)	RF	032034	
+001E		SUPPORTS DANS CRETE DU C15 AU C30 (M679)(EIS 55-40-02-070E)	RF	035035	
+001F		SUPPORTS DANS CRETE DU C15 AU C30 (M598)(EIS 55-40-02-070F)	RF	036130	
+001H		SUPPORTS DANS CRETE DU C15 AU C30 (M1183-1289)(EIS 55-40-02-070H)	RF	131999	R
010	121E63-343-10-0	.GOUTTIERE AVANT (G). . . . F0300	1		
020	AJ4104-3-5	......VIS F0300	2		
030	AJ4104-3-6	......VIS F0300	2		
040	G93M	......ECROU A RIVER F0224	2		
050	AJM93M	......ECROU A RIVER F0224	2		
060	121E63-343-12-0	..JOINT F0300	2		
070	121E63-343-20-0	.GOUTTIERE AVANT (D). . . . F0300	1	005034	
070A	121E63-343-20-0 M1	.GOUTTIERE AVANT (M679)(D). F0300	1	035999	
080	AJ4104-3-5	......VIS F0300	2		
090	AJ4104-3-6	......VIS F0300	2		
100	G93M	......ECROU A RIVER F0224	2		
110	AJM93M	......ECROU A RIVER F0224	2		
120	121E63-343-22-0	..JOINT F0300	2		
130	B102GRIS	..JOINT F0061	SB		
140	121E63-343-30-0	.GOUTTIERE ARRIERE (G). . . F0300	1	005035	
140A	121E63-343-30-0 M1	.GOUTTIERE ARRIERE (M598)(G). . . F0300	1	036130	
140B	121E63-343-30-0 M2	.GOUTTIERE ARRIERE (M1183)(G) . . F0300	1	131999	R
	OU				
140C	121E63-343-30-0 M3	.GOUTTIERE ARRIERE (M1289)(G) . . F0300	1	131999	R
150	NAS1100-3-6	......VIS 80205	2		
160	NAS1100-3-8	......VIS 80205	2		
170	GAL63	......ECROU A RIVER F0224	2		
180	AJ93M	......ECROU A RIVER F0224	2		
190	121E63-343-34-0	..JOINT F0300	SB		
200	121E23-962-00-0	.GOUTTIERE DE CRETE F0300	1		
210	AJ4104-3-7	......VIS F0300	4		
220	AN960PD10	......RONDELLE. 88044	4		
230	AJ93M	......ECROU A RIVER F0224	4		
240	121E63-343-50-2	.SUPPORT. F0300	1		
250	CSP101-08-1	......VIS K0999	2		
260	AN960-8L	......RONDELLE. 88044	2		
270	AJAL608	......ECROU A RIVER F0224	2		
280	121E63-343-70-0	.SUPPORT. F0300	2		
290	CSP101-08-1	......VIS K0999	4		
300	AN960-8L	......RONDELLE. 88044	4		
310	AJAL608	......ECROU A RIVER F0224	4		
320	25G16	.COLLIER (G). F0215	4	005031	R
330	CSP100-3-8W	......VIS K0999	3	005031	
340	CSP118-3-3H	......VIS K0999	RF		
350	121E75-450-15-0	......CALE. F0300	RF	005031	

PLANCHE REPERE	REFERENCE FABRICANT	DESCRIPTION 1234567		Qté	APP.
10-					
360	AN936B10	......RONDELLE.	88044	3	005031
370	121E63-365-01-0	.TUBE (G)	F0300	1	005031
380	51G14BLANC	.GAINE.	F0217	SB	
390	121E63-365-10-0	.GOUTTIERE (M615)(G). . . .	F0300	1	032999
400	CSP100-3-8W	......VIS (M615).	K0999	3	032999
410	CSP118-3-3H	......VIS (M615).	K0999	RF	
420	121E75-450-15-0	......CALE (M615)	F0300	RF	032999
430	121E63-365-14-0	......CALE (M615)	F0300	3	032999
440	121E63-365-15-0	..PROTECTEUR.	F0300	4	032999
450	25G16	.COLLIER (D).	F0215	4	
460	CSP100-3-8W	......VIS	K0999	RF	
470	AN936B10	......RONDELLE.	88044	RF	
480	121E63-365-01-0	.TUBE (D)	F0300	1	
490	51G14BLANC	..GAINE	F0217	SB	
500	121E63-361-30-0	.RAIL POUR CABLAGE.	F0300	1	
510	AJ4117-6-8	......VIS	F0300	2	
520	GSM906M	......ECROU A RIVER	F0224	2	

GENERATION ET DISTRIBUTION ELECTRIQUE
DISTRIBUTION

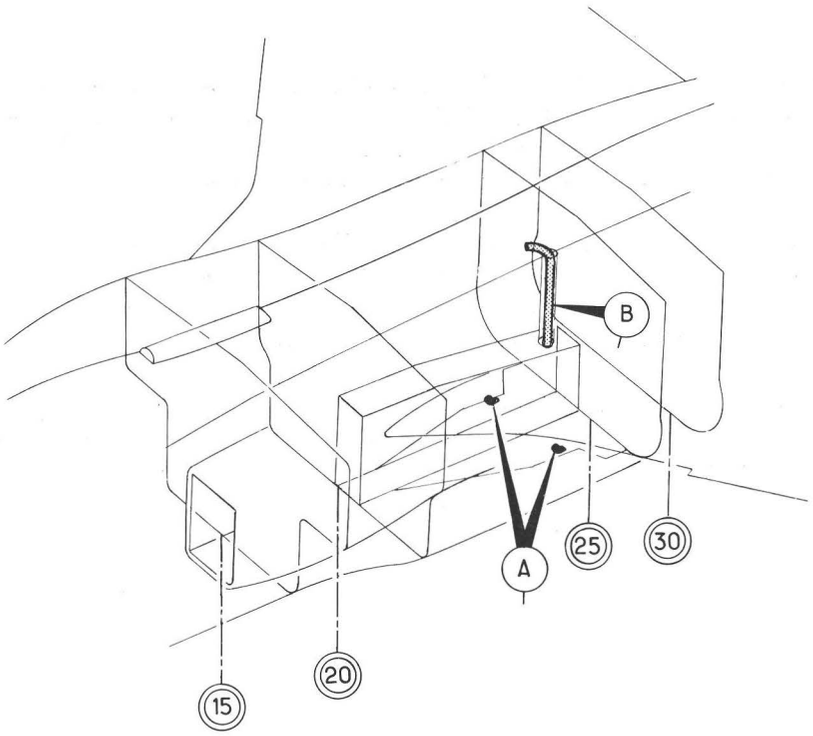

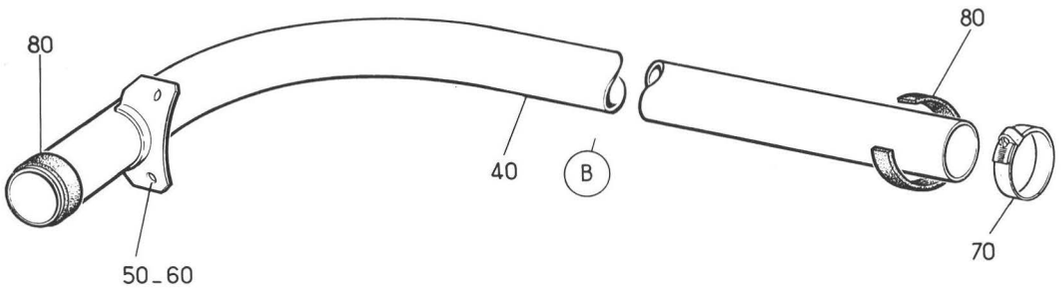

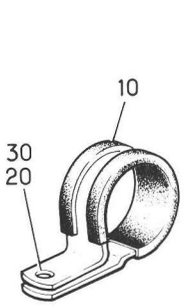

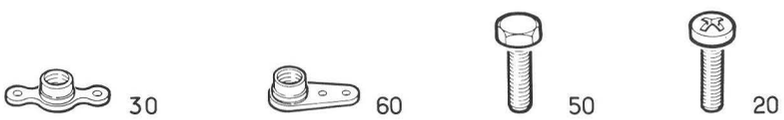

Planche 11 - AMENAGEMENT CABLAGE FUSELAGE SEMELLE ET ZONE V1

Section : 41

Date : OCTOBRE 1976

PLANCHE REPERE	REFERENCE FABRICANT	DESCRIPTION 1234567	Qté	APP.	
11-					
+001		AMENAGEMENT CABLAGE FUSELAGE. . . SEMELLE ET ZONE V1 (EIS 55-40-02-080)	RF		R
002	SUPPRIME				R
010	20G8	.COLLIER. F0215	2		R
020	NAS1100-3-8	.....VIS 80205	2		R
030	G93M	.....ECROU A RIVER F0224	2		R
040	121E63-362-00-0	.TUBE ELECTRIQUE. F0300	1		R
050	CSP100-3-6	.....VIS K0999	2		R
060	AJM53	.....ECROU A RIVER F0224	2		R
070	FLEXMH024036	.....COLLIER F2560	1		R
080	51G25BLANC	..GAINE F0217	SB		R
090	SUPPRIME				R
100	SUPPRIME				R
110	SUPPRIME				R
120	SUPPRIME				R
130	SUPPRIME				R
140	SUPPRIME				R
150	SUPPRIME				R
160	SUPPRIME				R
170	SUPPRIME				R
180	SUPPRIME				R
190	SUPPRIME				R
200	SUPPRIME				R
210	SUPPRIME				R
220	SUPPRIME				R
230	SUPPRIME				R
240	SUPPRIME				R
250	SUPPRIME				R
260	SUPPRIME				R
270	SUPPRIME				R
280	SUPPRIME				R
290	SUPPRIME				R
300	SUPPRIME				R
310	SUPPRIME				R
320	SUPPRIME				R
330	SUPPRIME				R
340	SUPPRIME				R
350	SUPPRIME				R
360	SUPPRIME				R
370	SUPPRIME				R
380	SUPPRIME				R
390	SUPPRIME				R
400	SUPPRIME				R
410	SUPPRIME				R

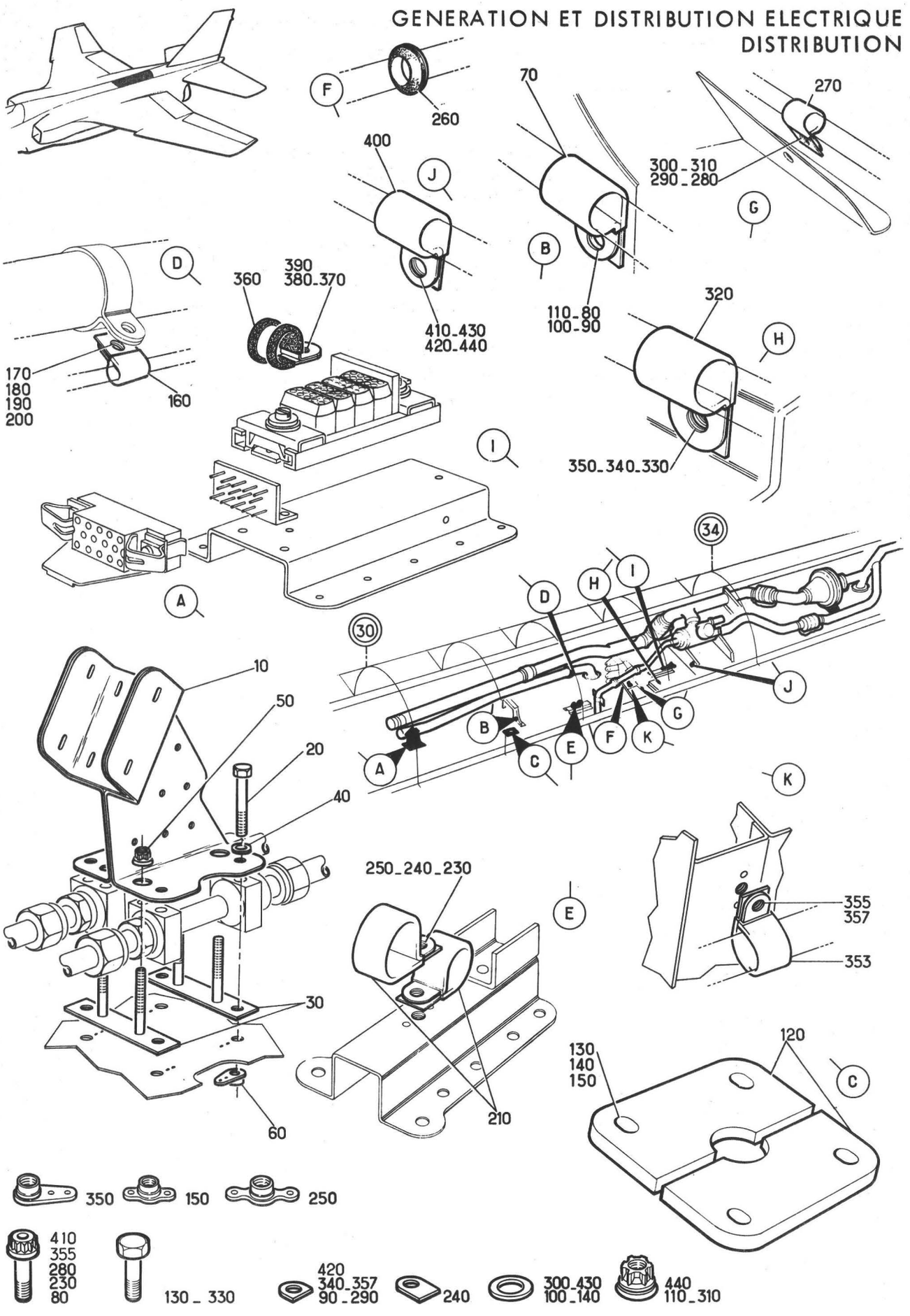

Planche 12 - SUPPORTS ET COLLIERS DANS CRETE DU C30 AU C34

Section : 41

Date : DECEMBRE 1978

PLANCHE REPERE	REFERENCE FABRICANT	DESCRIPTION 1234567	Qté	APP.
12-				
+001		SUPPORTS ET COLLIERS DANS CRETE . DU C30 AU C34 (EIS 55-40-03-010)	RF	
010	121E63-556-00-0	.SUPPORT CABLAGE. K0999	1	
020	CSP118-3-21	.....VIS K0999	RF	
030	121E44-012-00-0	.....PLATINE EQUIPEE . . . K0999	RF	
040	AN960-10	.....RONDELLE. 88044	RF	
050	CSP106-3	.....ECROU K0999	RF	
060	CSP114-3	.....ECROU A RIVER K0999	RF	
070	HT0813-7C	.COLLIER. K1793	1	
080	A228D2	.....VIS K0195	1	
090	EEAS238-2A	.....RONDELLE SPECIALE . . K0999	1	
100	AN960-10L	.....RONDELLE. 88044	1	
110	CSP106-3	.....ECROU K0999	1	
120	121E63-552-00-0	.PEIGNE EQUIPE. F0300	1	
130	A226B4	.....VIS K0195	4	
140	AN960-6L	.....RONDELLE. 88044	4	
150	CSP115-06	.....ECROU A RIVER K0999	4	
160	HT0813-3C	.COLLIER. K1793	1	
170	A228D3	.....VIS K0195	RF	
180	EEAS238-2A	.....RONDELLE SPECIALE . . K0999	RF	
190	AN960-10L	.....RONDELLE. 88044	RF	
200	CSP106-3	.....ECROU K0999	RF	
210	HT0813-12C	.COLLIER DE FIXATION. . . . K1793	2	R
220	SUPPRIME			R
230	A228D3	.....VIS K0195	1	R
240	EEAS237-7A	.....RONDELLE. K0999	1	
250	CSP109-3	.....ECROU A RIVER K0999	1	
260	SP93A6	.PASSE FIL. K0195	1	
270	HT0813-5C	.COLLIER. K1793	1	
280	A228D2	.....VIS K0195	1	
290	EEAS238-2A	.....RONDELLE SPECIALE . . K0999	1	
300	AN960-10L	.....RONDELLE. 88044	1	
310	CSP106-3	.....ECROU K0999	1	
320	HT0813-6B	.COLLIER. K1793	1	
330	A226B2	.....VIS K0195	1	
340	EEAS238-1A	.....RONDELLE. K0999	1	
350	CSP108-06	.....ECROU A RIVER K0999	1	
353	HT0813-3C	.COLLIER. K1793	1	R
355	A228D2	.....VIS K0195	1	R
357	EEAS238-2A	.....RONDELLE SPECIALE . . K0999	1	R
360	HT0813-6B	.COLLIER. K1793	1	
370	A226B2	.....VIS K0195	RF	
380	EEAS238-1A	.....RONDELLE. K0999	RF	
390	CSP109-06	.....ECROU A RIVER K0999	RF	
400	HT0813-4C	.COLLIER. K1793	1	
410	A228D2	.....VIS K0195	1	
420	EEAS238-2A	.....RONDELLE SPECIALE . . K0999	1	
430	AN960-10L	.....RONDELLE. 88044	1	
440	CSP106-3	.....ECROU K0999	1	

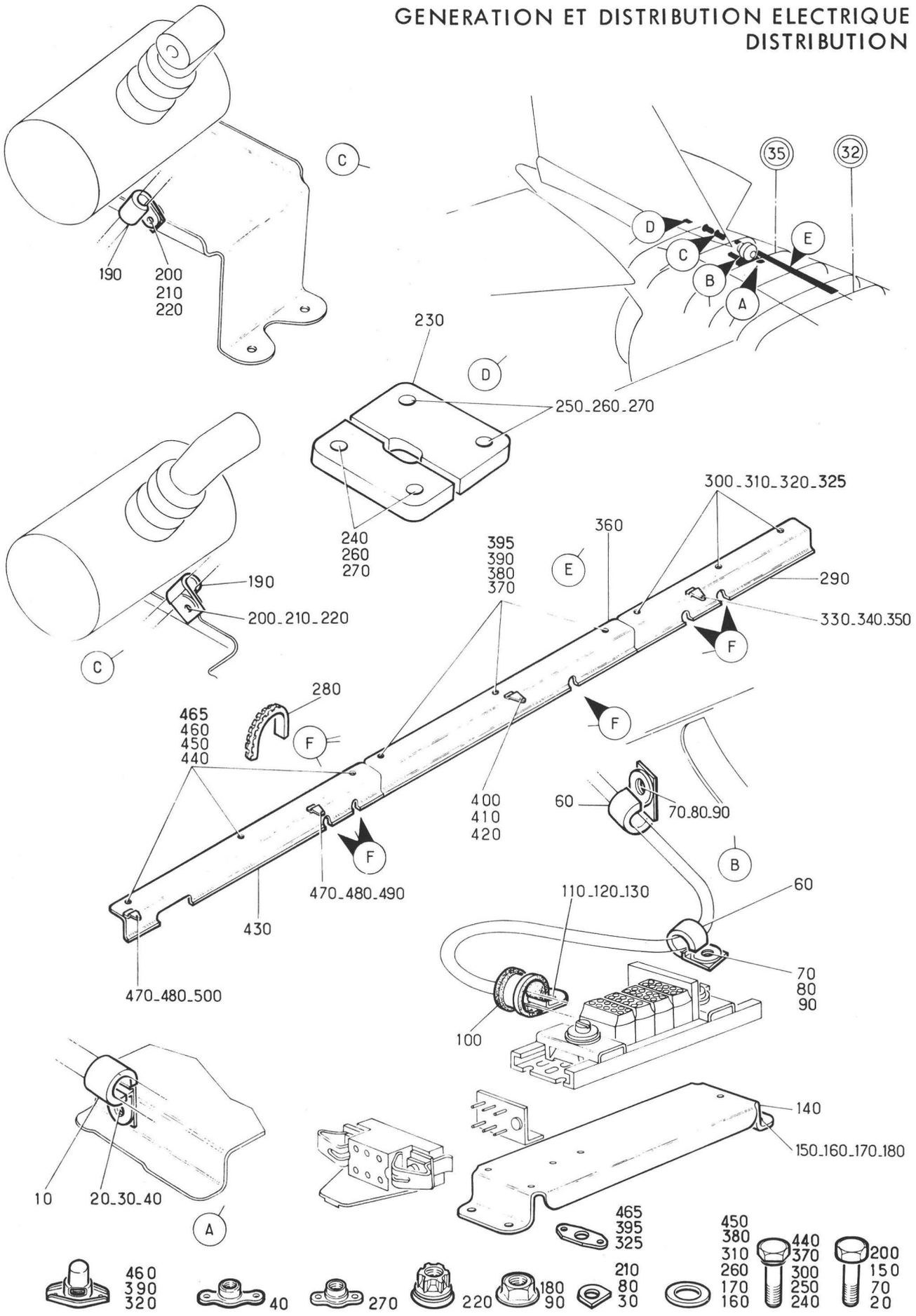

Planche 13 - SUPPORTS CABLAGE DANS CRETE DU C32 AU C42

Section : 41

Date : MARS 1989

PLANCHE REPERE	REFERENCE FABRICANT	DESCRIPTION 1234567	Qté	APP.	
13-					
+001A		SUPPORTS CABLAGE DANS CRETE DU. . C32 AU C42 (EIS 55-40-03-020A)	RF	005130	R
+001C		SUPPORTS CABLAGE DANS CRETE DU. . C32 AU C42 (M1289) (EIS 55-40-03-020C)	RF	131999	R
010	HT0813-3B	.COLLIER. K1793	1		
020	A226B2	......VIS K0195	1		
030	EEAS238-1A	......RONDELLE. K0999	1		
040	CSP109-06	......ECROU A RIVER K0999	1		
060	HT0813-4B	.COLLIER. K1793	2		
070	A226B2	......VIS K0195	2		
080	EEAS238-1A	......RONDELLE. K0999	2		
090	AS8600B	......ECROU U1653	2		
100	HT0813-4C	.COLLIER. K1793	1		
110	A226C2	......VIS K0195	RF		
120	EEAS238-1A	......RONDELLE. K0999	RF		
130	CSP108-08	......ECROU A RIVER K0999	RF		
140	121E63-520-00-0	.SUPPORT. F0300	1		
150	A226B2	......VIS K0195	4		
160	AN960-6	......RONDELLE. 88044	4		
170	SP15B	......RONDELLE. K0195	4		
180	AS8600B	......ECROU U1653	4		
190	HT0813-3B	.COLLIER. K1793	2		
200	A226B2	......VIS K0195	2		
210	EEAS238-1A	......RONDELLE. K0999	2		
220	CSP106-06	......ECROU K0999	2		
230	121E63-551-00-0	.PEIGNE EQUIPE. K0999	1		
240	CSP118-3-6	......VIS K0999	2		
250	CSP118-3-7	......VIS K0999	2		
260	AN960-10L	......RONDELLE. 88044	4		
270	CSP115-3	......ECROU A RIVER K0999	4		
280	G51HA	.PASSE-FIL PLASTIQUE. . . . F3341	SB		
290	121E63-537-00-0	.CACHE EQUIPE NUMERO 1. . . K0999	1	005130	R
290A	121E63-537-00-0 M1	.CACHE EQUIPE NUMERO 1 (M1289). . K0999	1	131999	R
300	CSP118-3-1	......VIS K0999	3		
310	AN960-10	......RONDELLE. 88044	3		
320	CSP120-3	......ECROU A RIVER K0999	3		
325	NAS463XD10	......CALE (M1289). 80205	3	131999	R
330	CSP118-3-19H	......VIS K0999	RF		
340	AN960-10L	......RONDELLE. 88044	RF		
350	CSP115-3	......ECROU A RIVER K0999	RF		
360	121E63-538-00-0	.CACHE EQUIPE NUMERO 2. . . K0999	1	005130	R
360A	121E63-538-00-0 M1	.CACHE EQUIPE NUMERO 2 (M1289). . K0999	1	131999	R
370	CSP118-3-1	......VIS K0999	3		
380	AN960-10	......RONDELLE. 88044	3		
390	CSP120-3	......ECROU A RIVER K0999	3		
395	NAS463XD10	......CALE (M1289). 80205	3		R
400	CSP118-3-19H	......VIS K0999	RF		
410	AN960-10L	......RONDELLE. 88044	RF		
420	CSP114-3	......ECROU A RIVER K0999	RF		
430	121E63-539-00-0	.CACHE EQUIPE NUMERO 3. . . K0999	1	005130	R

PLANCHE REPERE	REFERENCE FABRICANT	DESCRIPTION 1234567	Qté	APP.	
13-					
430A	121E63-539-00-0 M1	.CACHE EQUIPE NUMERO 3 (M1289). . K0999	1	131999	R
440	CSP118-3-1	......VIS K0999	3		
450	AN960-10	......RONDELLE. 88044	3		
460	CSP120-3	......ECROU A RIVER K0999	3		
465	NAS463XD10	......CALE (M1289). 80205	3	131999	R
470	CSP118-3-19H	......VIS K0999	RF		
480	AN960-10L	......RONDELLE. 88044	RF		
490	CSP115-3	......ECROU A RIVER K0999	RF		
500	CSP114-3	......ECROU A RIVER K0999	RF		

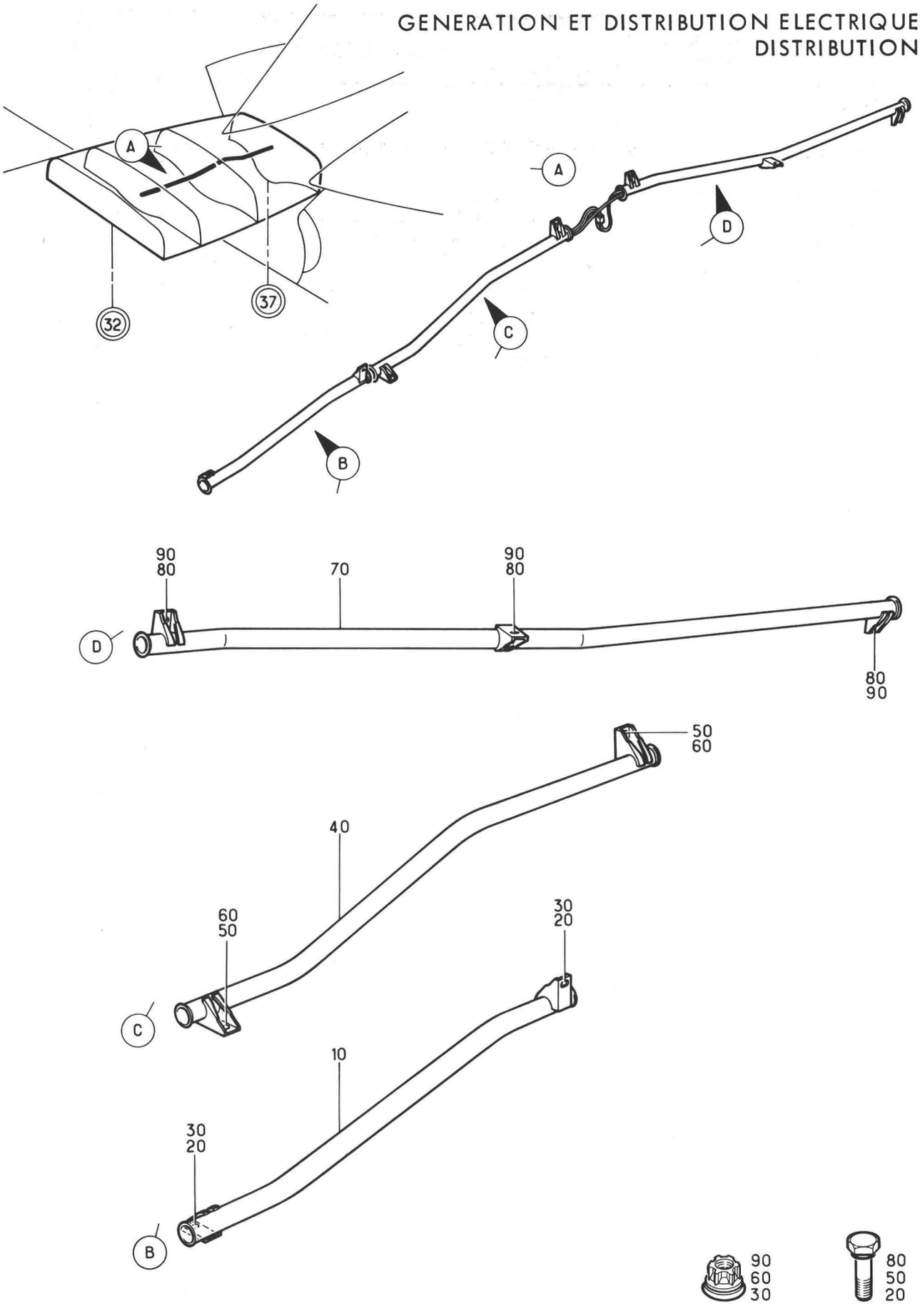

Planche 14 - AMENAGEMENT CABLAGE RESERVOIR F4

Section : 41

Date : OCTOBRE 1976

PLANCHE REPERE	REFERENCE FABRICANT	DESCRIPTION 1234567	Qté	APP.	
14-					
+001		AMENAGEMENT CABLAGE RESERVOIR F4. (EIS 55-40-03-030)	RF		R
010	121E63-584-00-0	.TUBE ELECTRIQUE. K0999	1		R
020	CSP118-3-1	.....VIS K0999	2		R
030	CSP106-3	.....ECROU K0999	2		R
040	121E63-589-00-0	.TUBE ELECTRIQUE. K0999	1		R
050	CSP118-3-1	.....VIS K0999	2		R
060	CSP106-3	.....ECROU K0999	2		R
070	121E63-590-00-0	.TUBE ELECTRIQUE. K0999	1		R
080	CSP118-3-1	.....VIS K0999	3		R
090	CSP106-3	.....ECROU K0999	3		R

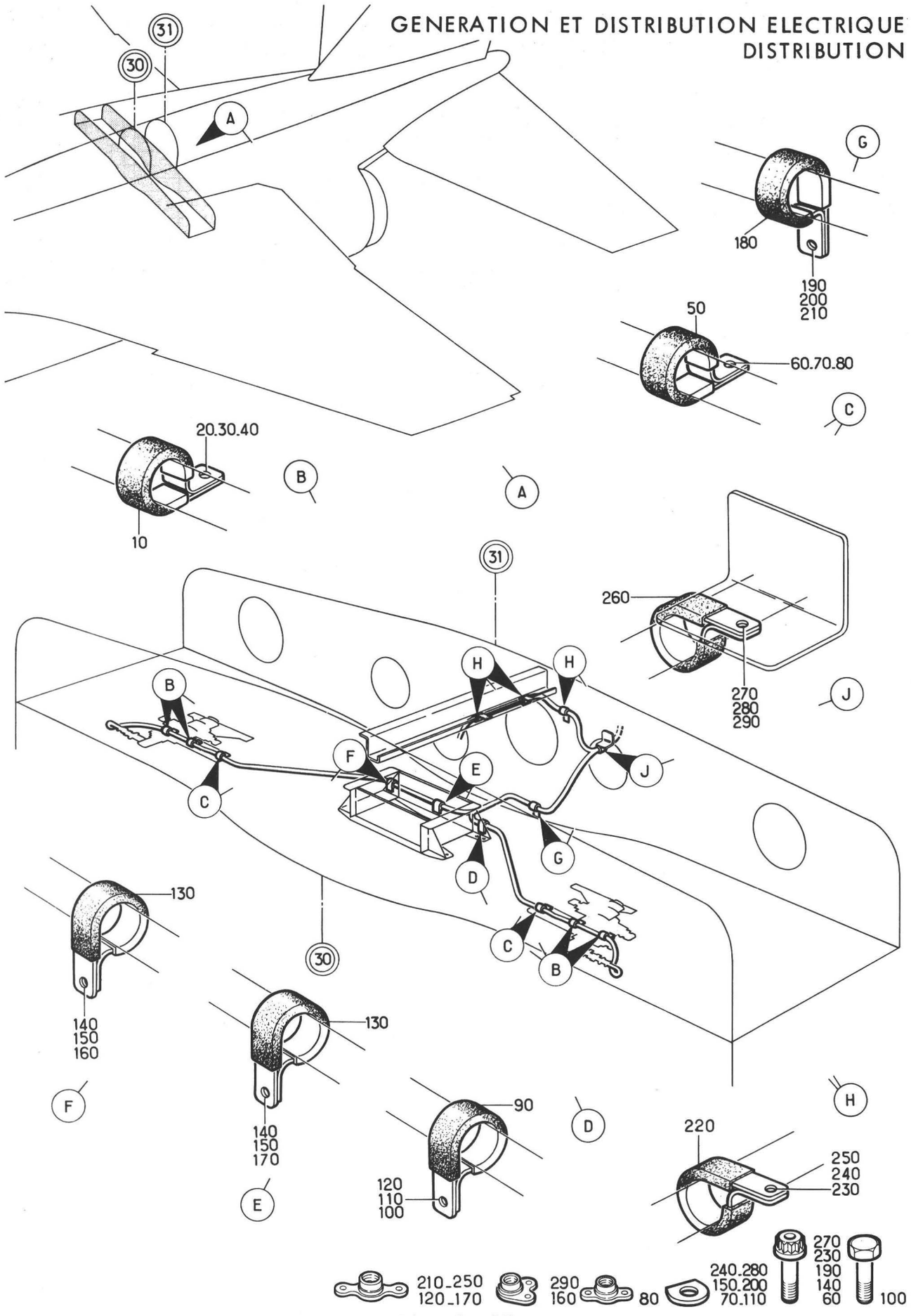

Planche 15

FIXATION CABLAGE COMPARTIMENT HYDRAULIQUE DU C 30 AU C 31

Section : 41

Date : OCTOBRE 1976

PLANCHE REPERE	REFERENCE FABRICANT	DESCRIPTION 1234567	Qté	APP.	
15-					
+001		FIXATION CABLAGE COMPARTIMENT . . HYDRAULIQUE DU C30 AU C31 (EIS 55-40-04-010)	RF		R
010	HT0813-3C	.COLLIER. K1793	4		R
020	CSP118-3-29H	.....VIS K0999	RF		R
030	EEAS238-2A	.....RONDELLE SPECIALE . . K0999	RF		R
040	CSP115-3	.....ECROU A RIVER K0999	RF		R
050	HT0813-3C	.COLLIER. K1793	2		R
060	A228D2	.....VIS K0195	2		R
070	EEAS238-2A	.....RONDELLE SPECIALE . . K0999	2		R
080	CSP115-3	.....ECROU A RIVER K0999	2		R
090	HT0813-4B	.COLLIER. K1793	1		R
100	A226B2	.....VIS K0195	1		R
110	EEAS238-1A	.....RONDELLE. K0999	1		R
120	CSP109-06	.....ECROU A RIVER K0999	1		R
130	HT0813-3B	.COLLIER. K1793	2		R
140	A226B2	.....VIS K0195	2		R
150	EEAS238-1A	.....RONDELLE. K0999	2		R
160	CSP116-06	.....ECROU A RIVER K0999	1		R
170	CSP109-06	.....ECROU A RIVER K0999	1		R
180	HT0813-5C	.COLLIER. K1793	1		R
190	A228D2	.....VIS K0195	1		R
200	EEAS238-2A	.....RONDELLE SPECIALE . . K0999	1		R
210	CSP109-06	.....ECROU A RIVER K0999	1		R
220	HT0813-3C	.COLLIER. K1793	3		R
230	A228D2	.....VIS K0195	3		R
240	EEAS238-2A	.....RONDELLE SPECIALE . . K0999	3		R
250	CSP109-3	.....ECROU A RIVER K0999	3		R
260	HT0813-5C	.COLLIER. K1793	1		R
270	A228D2	.....VIS K0195	1		R
280	EEAS238-2A	.....RONDELLE SPECIALE . . K0999	1		R
290	CSP116-3	.....ECROU A RIVER K0999	1		R
300	SUPPRIME				R
310	SUPPRIME				R
320	SUPPRIME				R
330	SUPPRIME				R
340	SUPPRIME				R
350	SUPPRIME				R
420	SUPPRIME				R
430	SUPPRIME				R
440	SUPPRIME				R
450	SUPPRIME				R
460	SUPPRIME				R
470	SUPPRIME				R
480	SUPPRIME				R
490	SUPPRIME				R
500	SUPPRIME				R
510	SUPPRIME				R

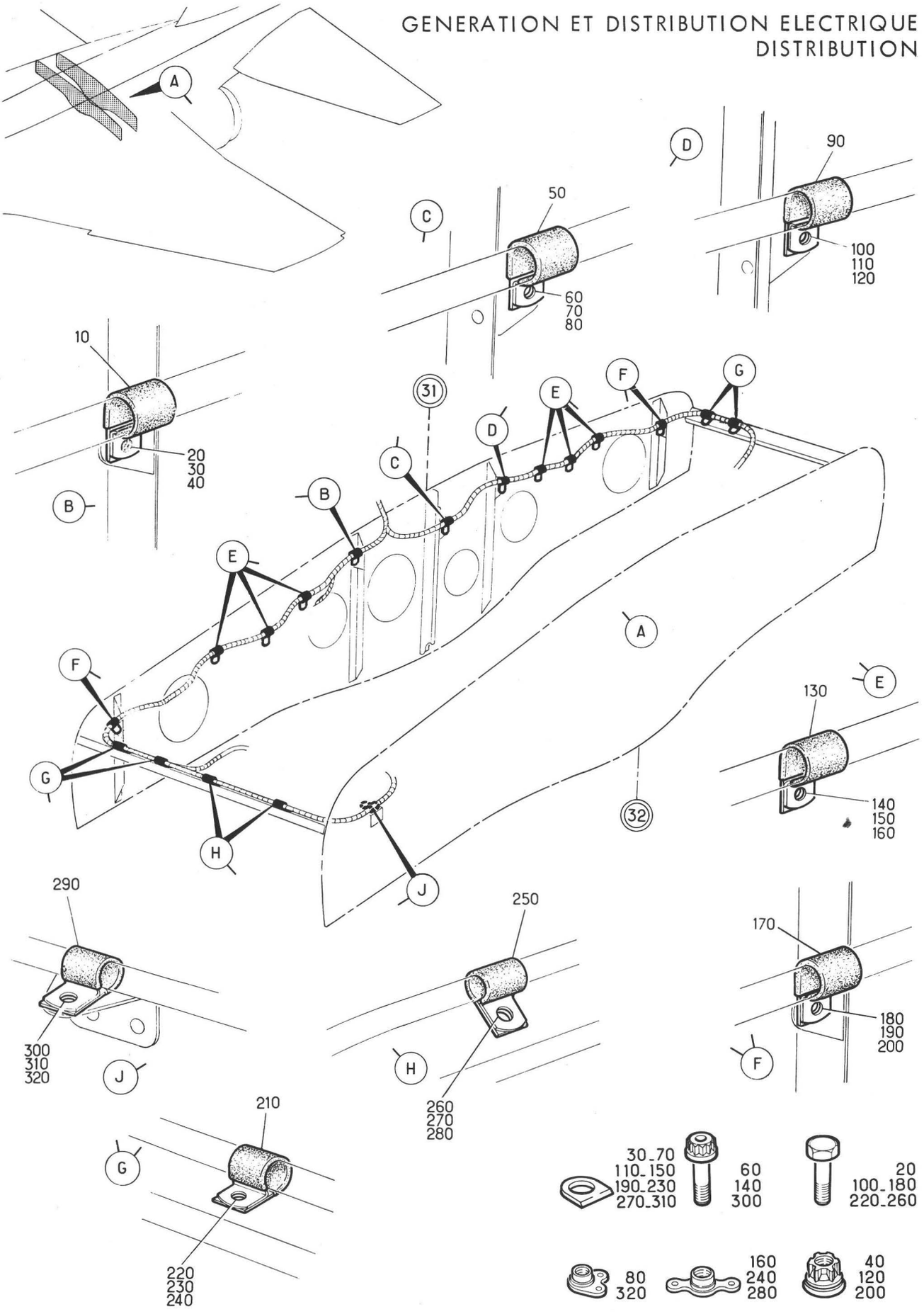

Planche 16 - FIXATION CABLAGE COMPARTIMENT HYDRAULIQUE
G ET D DU C 31 AU C 32

Section : 41

Date : OCTOBRE 1976

PLANCHE REPERE	REFERENCE FABRICANT	DESCRIPTION 1234567	Qté	APP.
16-				
+001		FIXATION CABLAGE COMPARTIMENT . . HYDRAULIQUE DU C31 AU C32 (EIS 55-40-04-020)	RF	R
010	HT0813-6B	.COLLIER (G). K1793	1	
020	A226B2	.....VIS K0195	1	
030	EEAS238-1A	.....RONDELLE. K0999	1	
040	CSP106-06	.....ECROU K0999	1	
050	HT0813-4C	.COLLIER (D). K1793	1	
060	A228D2	.....VIS K0195	1	
070	EEAS238-2A	.....RONDELLE SPECIALE . . K0999	1	
080	CSP116-3	.....ECROU A RIVER K0999	1	
090	HT0813-4B	.COLLIER (D). K1793	1	
100	A226B2	.....VIS K0195	1	
110	EEAS238-1A	.....RONDELLE. K0999	1	
120	CSP106-06	.....ECROU K0999	1	
130	HT0813-4C	.COLLIER. K1793	6	
140	A228D2	.....VIS K0195	6	
150	EEAS238-2A	.....RONDELLE SPECIALE . . K0999	6	
160	CSP109-3	.....ECROU A RIVER K0999	6	
170	HT0813-4B	.COLLIER. K1793	2	
180	A226B2	.....VIS K0195	2	
190	EEAS238-1A	.....RONDELLE. K0999	2	
200	CSP106-06	.....ECROU K0999	2	
210	HT0813-4B	.COLLIER. K1793	4	
220	A226B2	.....VIS K0195	4	
230	EEAS238-1A	.....RONDELLE. K0999	4	
240	CSP109-06	.....ECROU A RIVER K0999	4	
250	HT0813-3B	.COLLIER (G). K1793	2	
260	A226B2	.....VIS K0195	2	
270	EEAS238-1A	.....RONDELLE. K0999	2	
280	CSP109-06	.....ECROU A RIVER K0999	2	
290	HT0813-3C	.COLLIER (G). K1793	1	
300	A228D2	.....VIS K0195	1	
310	EEAS238-2A	.....RONDELLE SPECIALE . . K0999	1	
320	CSP116-3	.....ECROU A RIVER K0999	1	

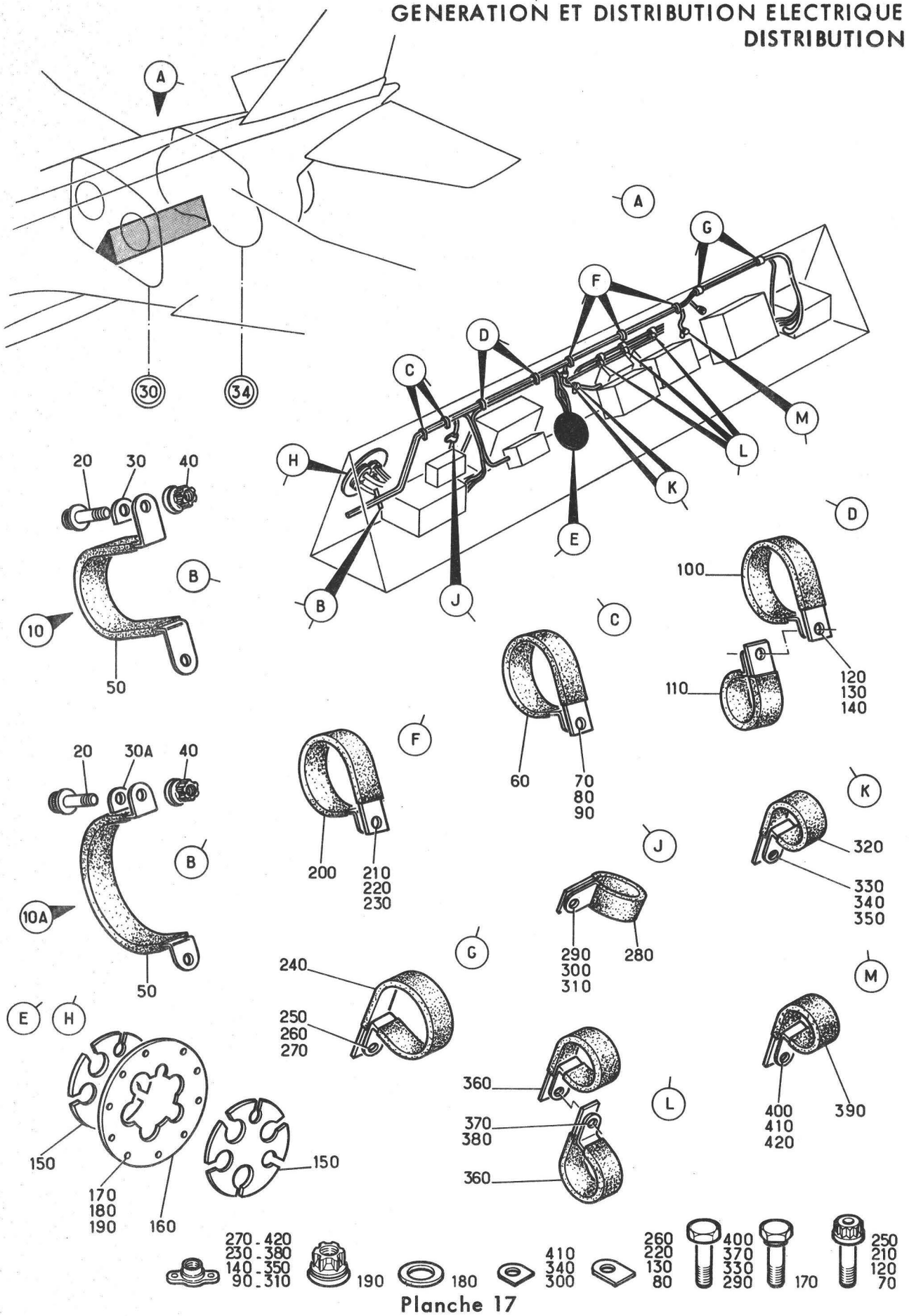

Planche 17

FIXATION CABLAGE DANS TUNNEL GAUCHE ET DROIT DU C30 AU C34

Section : 41

Date : OCTOBRE 1976

PLANCHE REPERE	REFERENCE FABRICANT	DESCRIPTION 1234567	Qté	APP.	
17-					
+001		FIXATION CABLAGE DANS TUNEL G ET. D (EIS 55-40-05-010)	RF	005037	R
+001A		FIXATION CABLAGE DANS TUNNEL G ET D DU C30 AU C34 (M501) (EIS 55-40-05-010A)	RF	038999	
010	121E63-751-00-0	.DEMI-COLLIER K0999	1	005037	
010A	121E63-752-00-0	.DEMI-COLLIER (M501). . . . K0999	1	038999	
020	A228D1	.....VIS K0195	2		
030	121E63-750-01-0	.....RONDELLE SPECIALE . . K0999	2	005037	
030A	EEAS237-7A	.....RONDELLE (M501) . . . K0999	2	038999	
040	CSP106-3	.....ECROU K0999	2		
050	HELSYN30	..MANCHON F3341	SB		R
060	AS5418-22	.COLLIER. U1653	2		
070	A228D1	.....VIS K0195	2		
080	EEAS237-7A	.....RONDELLE. K0999	2		
090	CSP115-3	.....ECROU A RIVER K0999	2		
100	HT0813-20C	.COLLIER. K1793	2		
110	HT0813-10C	.COLLIER. K1793	2		
120	A228D3	.....VIS K0195	2		
130	EEAS237-7A	.....RONDELLE. K0999	2		
140	CSP115-3	.....ECROU A RIVER K0999	2		
150	121E63-640-05-0	.DEMI-JOINT PARE-FEU INTERIEUR. . K0999	4		
160	121E63-640-06-0	.DEMI-JOINT PARE-FEU EXTERIEUR. . K0999	2		
170	CSP118-3-3	.....VIS K0999	20		
180	AN960-10L	.....RONDELLE. 88044	20		
190	CSP106CM3	.....ECROU K0999	20		
200	HT0813-16C	.COLLIER. F3341	3		
210	A228D1	.....VIS K0195	3		
220	EEAS237-7A	.....RONDELLE. K0999	3		
230	CSP115-3	.....ECROU A RIVER K0999	3		
240	HT0813-12C	.COLLIER DE FIXATION. . . . K1793	2		
250	A228D1	.....VIS K0195	2		
260	EEAS237-7A	.....RONDELLE. K0999	2		
270	CSP115-3	.....ECROU A RIVER K0999	2		
280	HT0813-4B	.COLLIER. K1793	1		
290	A226B1	.....VIS K0195	1		
300	EEAS238-1A	.....RONDELLE. K0999	1		
310	CSP115-06	.....ECROU A RIVER K0999	1		
320	HT0813-3B	.COLLIER. K1793	2		
330	A226B1	.....VIS K0195	2		
340	EEAS238-1A	.....RONDELLE. K0999	2		
350	CSP115-06	.....ECROU A RIVER K0999	2		
360	AGS2104-5	.COLLIER. U1653	6		
370	A228D3	.....VIS K0195	3		
380	CSP115-3	.....ECROU A RIVER K0999	3		
390	HT0813-7B	.COLLIER. K1793	1		R
400	A226B1	.....VIS K0195	1		
410	EEAS238-1A	.....RONDELLE. K0999	1		
420	CSP115-06	.....ECROU A RIVER K0999	1		

GENERATION ET DISTRIBUTION ELECTRIQUE
DISTRIBUTION

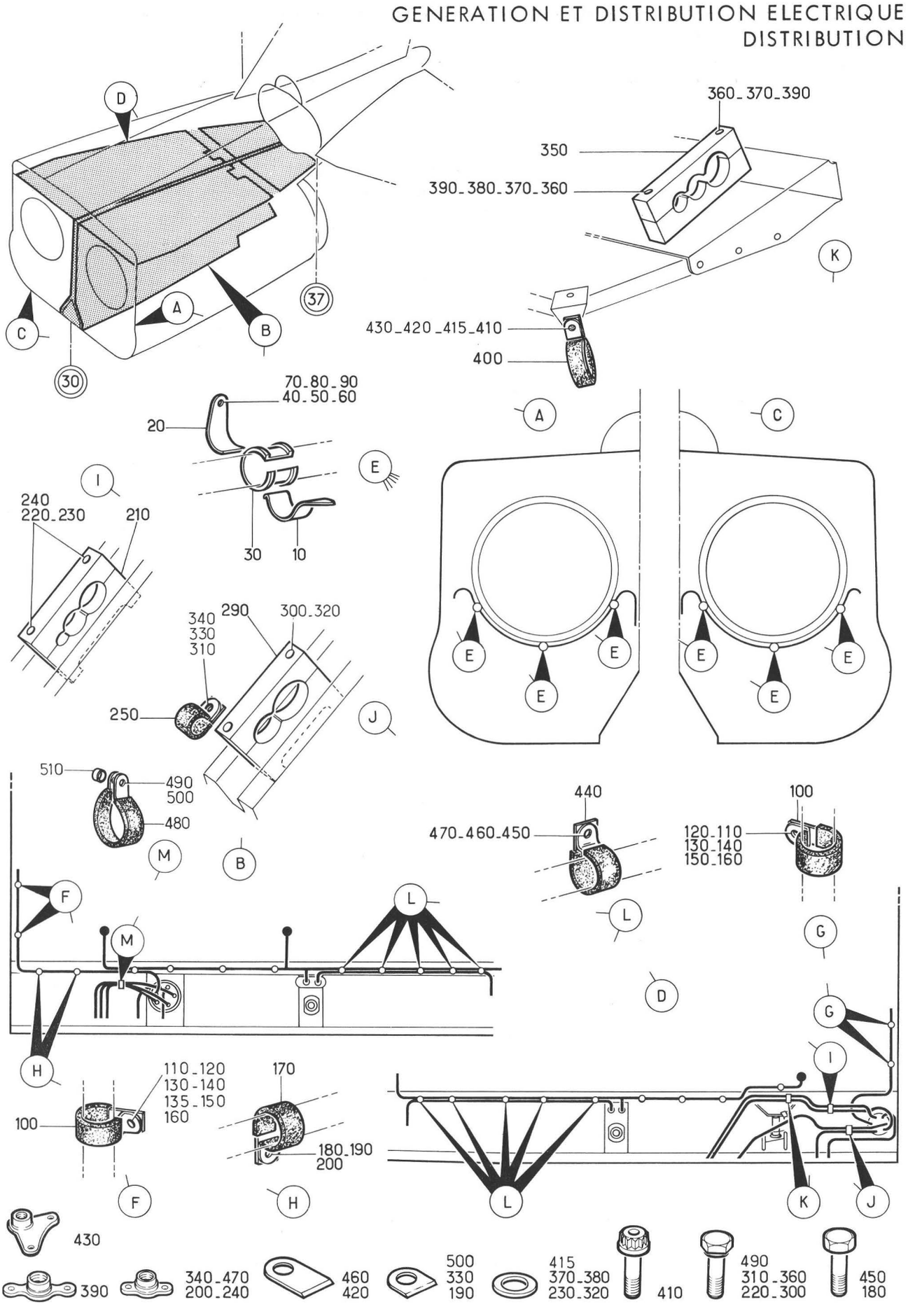

Planche 18 - FIXATION CABLAGE COMPARTIMENT MOTEUR GAUCHE ET DROIT

Section : 41

Date : MARS 1989

PLANCHE REPERE	REFERENCE FABRICANT	DESCRIPTION 1234567	Qté	APP.	
18-					
+001		FIXATION CABLAGE COMPARTIMENT . . MOTEUR G ET D (EIS 55-40-05-020)	RF	005036	
+001A		FIXATION CABLAGE COMPARTIMENT . . MOTEUR G ET D (M490) (EIS 55-40-05-020A)	RF	037037	
+001B		FIXATION CABLAGE COMPARTIMENT . . MOTEUR G ET D (M501) (EIS 55-40-05-020B)	RF	038999	
010	53399	.PONTET DE FIXATION F0582	6		
020	53391	.PONTET DE FIXATION	6		
030	52691	.MANCHON ISOLATEUR. F0582	6		
040	CSP118-4-10	.....VIS K0999	RF		
050	121E23-076-17-0	.....RONDELLE CONCAVE. . . F0300	RF		
060	121E23-076-18-0	.....RONDELLE CONVEXE. . . F0300	RF		
070	SP124E	.....RONDELLE. K0195	RF		
080	PLH54	.....ECROU HEXAGONAL . . . F0224	RF		
090	AJ54	.....ECROU A RIVER F0224	RF		
100	HT0813-5C	.COLLIER. K1793	4		
110	CSP100-08-8	.....VIS K0999	RF		
120	NAS1100C08-6	.....VIS 80205	RF		
130	EEAS238-2A	.....RONDELLE SPECIALE . . K0999	RF		
135	SP15C	.....RONDELLE. K0195	RF		
140	AN960C8L	.....RONDELLE. 88044	RF		
150	AJ4303C8	.....RONDELLE. F0300	RF		
160	G508K	.....ECROU A RIVER F0224	RF		
170	HT0813-5B	.COLLIER (G). K1793	2		
180	A226B1	.....VIS K0195	2		
190	EEAS238-1A	.....RONDELLE. K0999	2		
200	CSP115-6	.....ECROU A RIVER K0999	2		
210	121E63-693-00-0	.PEIGNE EQUIPE (D). K0999	1		
220	CSP118-3-26	.....VIS K0999	2		
230	AN960-10L	.....RONDELLE. 88044	2		
240	CSP115-3	.....ECROU A RIVER K0999	2		
250	HT0813-7C	.COLLIER (D). K1793	1		
290	121E63-692-00-0	.PEIGNE EQUIPE (D). K0999	1		
300	CSP118-3-32	.....VIS K0999	1		
310	CSP118-3-33	.....VIS K0999	1		
320	AN960-10L	.....RONDELLE. 88044	1		
330	EEAS238-2A	.....RONDELLE SPECIALE . . K0999	1		
340	CSP115-3	.....ECROU A RIVER K0999	2		
350	121E63-691-00-0	.PEIGNE EQUIPE. K0999	1		
360	CSP118-3-15	.....VIS K0999	2		
370	AN960-10L	.....RONDELLE. 88044	2		
380	SP122D	.....RONDELLE. K0195	1		
390	CSP109-3	.....ECROU A RIVER K0999	2		
400	HT0813-15C	.COLLIER (D). K1793	1		
410	A228D2	.....VIS K0195	1		R
415	SP124D	.....RONDELLE. K0195	1		R
420	EEAS237-7A	.....RONDELLE. K0999	1		
430	CSP110-3	.....ECROU A RIVER K0999	1		
440	HT0813-8	.COLLIER. F3341	5	005036	
440A	HT0813-9B	.COLLIER (M490) K1793	5	037037	
440B	HT0813-13B	.COLLIER (M501) K1793	5	038999	

PLANCHE REPERE	REFERENCE FABRICANT	DESCRIPTION 1234567	Qté	APP.
18-				
450	A226B1	.....VIS K0195	5	
460	EEAS237-6A	.....RONDELLE SPECIALE . . K0999	5	
470	CSP115-06	.....ECROU A RIVER K0999	5	
480	CSP34-38	.COLLIER. K0999	1	
490	CSP118-3-8	.....VIS K0999	1	
500	EEAS239-2B	.....RONDELLE. K0999	1	
510	AS2808-5-025	.ENTRETOISE U1653	1	

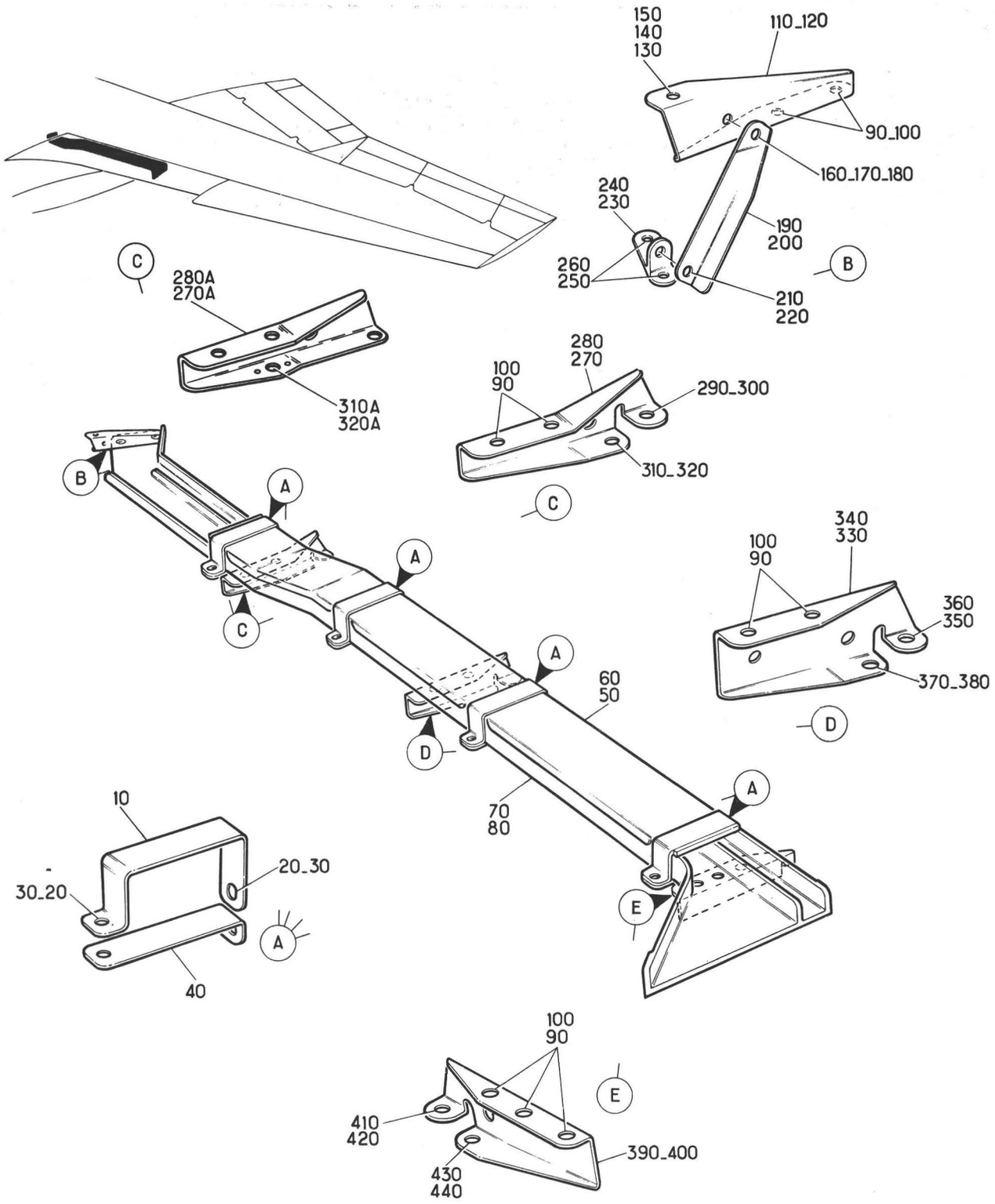



Planche 19 - GOUTTIERE INTERNE BORD D'ATTAQUE
VOILURE GAUCHE ET DROITE

Section : 41

Date : MARS 1989

PLANCHE REPERE	REFERENCE FABRICANT	DESCRIPTION 1234567	Qté	APP.	
19-					
+001		GOUTTIERE INTERNE BORD D'ATTAQUE. VOILURE (G)(EIS 55-40-06-010)	RF	005130	R
+001A		GOUTTIERE INTERNE BORD D'ATTAQUE. VOILURE (M901)(G) (EIS 55-40-06-010A)	RF	131999	R
+002		GOUTTIERE INTERNE BORD D'ATTAQUE. VOILURE (D)(EIS 55-40-06-020)	RF	005130	R
+002A		GOUTTIERE INTERNE BORD D'ATTAQUE. VOILURE (M901)(D) (EIS 55-40-06-020A)	RF	131999	R
010	121E63-864-08-0	.DEMI-COLLIER SUPERIEUR . . K0999	4		
020	A226B1	......VIS K0195	8		
030	CSP106-06	......ECROU K0999	8		
040	121E63-864-04-0	.DEMI-COLLIER INFERIEUR . . K0999	4		
050	121E63-864-07-1	.COUVERCLE GOUTTIERE GAUCHE (G) . K0999	1		
060	121E63-864-07-2	.COUVERCLE GOUTTIERE DROITE (D) . K0999	1		
070	121E63-864-06-1	.GOUTTIERE GAUCHE (G) . . . K0999	1		
080	121E63-864-06-2	.GOUTTIERE DROITE (D) . . . K0999	1		
090	NAS1102-06-7	......VIS 80205	9		
100	CSP106-06	......ECROU K0999	9		
110	121E63-869-11-13-000	.SUPPORT (G). K0999	1		
120	121E63-869-11-23-000	.SUPPORT (D). K0999	1		
130	CSP124-3-4	......VIS K0999	1		
140	AN960-10L	......RONDELLE. 88044	1		
150	AS8600D	......ECROU U1653	1		
160	CSP118-3-1	......VIS K0999	1		
170	AN960-10L	......RONDELLE. 88044	1		
180	AS8600D	......ECROU U1653	1		
190	121E63-869-10-1	.EQUERRE GAUCHE (G) K0999	1		
200	121E63-869-10-2	.EQUERRE DROITE (D) K0999	1		
210	CSP118-3-2	......VIS K0999	1		
220	AS8600D	......ECROU U1653	1		
230	121E63-869-09-13-000	.SUPPORT (G). K0999	1		
240	121E63-869-09-23-000	.SUPPORT (D). K0999	1		
250	CSP124-3-5	......VIS K0999	2		
260	AS8600D	......ECROU U1653	2		
270	121E63-869-01-13-000	.SUPPORT (G). K0999	1	005130	R
270A	121E63-869-01-13M01	.SUPPORT (M901)(G). K0999	1	131999	R
280	121E63-869-01-23-000	.SUPPORT (D). K0999	1	005130	R
280A	121E63-869-01-23M01	.SUPPORT (M901)(D). K0999	1	131999	R
290	CSP123-4-8	......VIS K0999	1		
300	AS8600E	......ECROU U1653	1		
310	CSP124-3-2	......VIS K0999	1	005130	R
310A	CSP123-3-7	......VIS (M901). K0999	1	131999	R

PLANCHE REPERE	REFERENCE FABRICANT	DESCRIPTION 1234567	Qté	APP.	
19-					
320	AS8600D	.....ECROU U1653	1	005130	R
320A	AS28007D	.....ECROU A RIVER (M901). U1653	1	131999	R
330	121E63-869-02-13-000	.SUPPORT (G). K0999	1		
340	121E63-869-02-23-000	.SUPPORT (D). K0999	1		
350	CSP123-4-8	.....VIS K0999	1		
360	AS8600E	.....ECROU U1653	1		
370	CSP124-3-2	.....VIS K0999	1		
380	AS8600D	.....ECROU U1653	1		
390	121E63-869-03-13-000	.SUPPORT (G). K0999	1		
400	121E63-869-03-23-000	.SUPPORT (D). K0999	1		
410	CSP123-4-9	.....VIS K0999	1		
420	AS8600E	.....ECROU U1653	1		
430	CSP124-3-2	.....VIS K0999	1		
440	AS8600D	.....ECROU U1653	1		

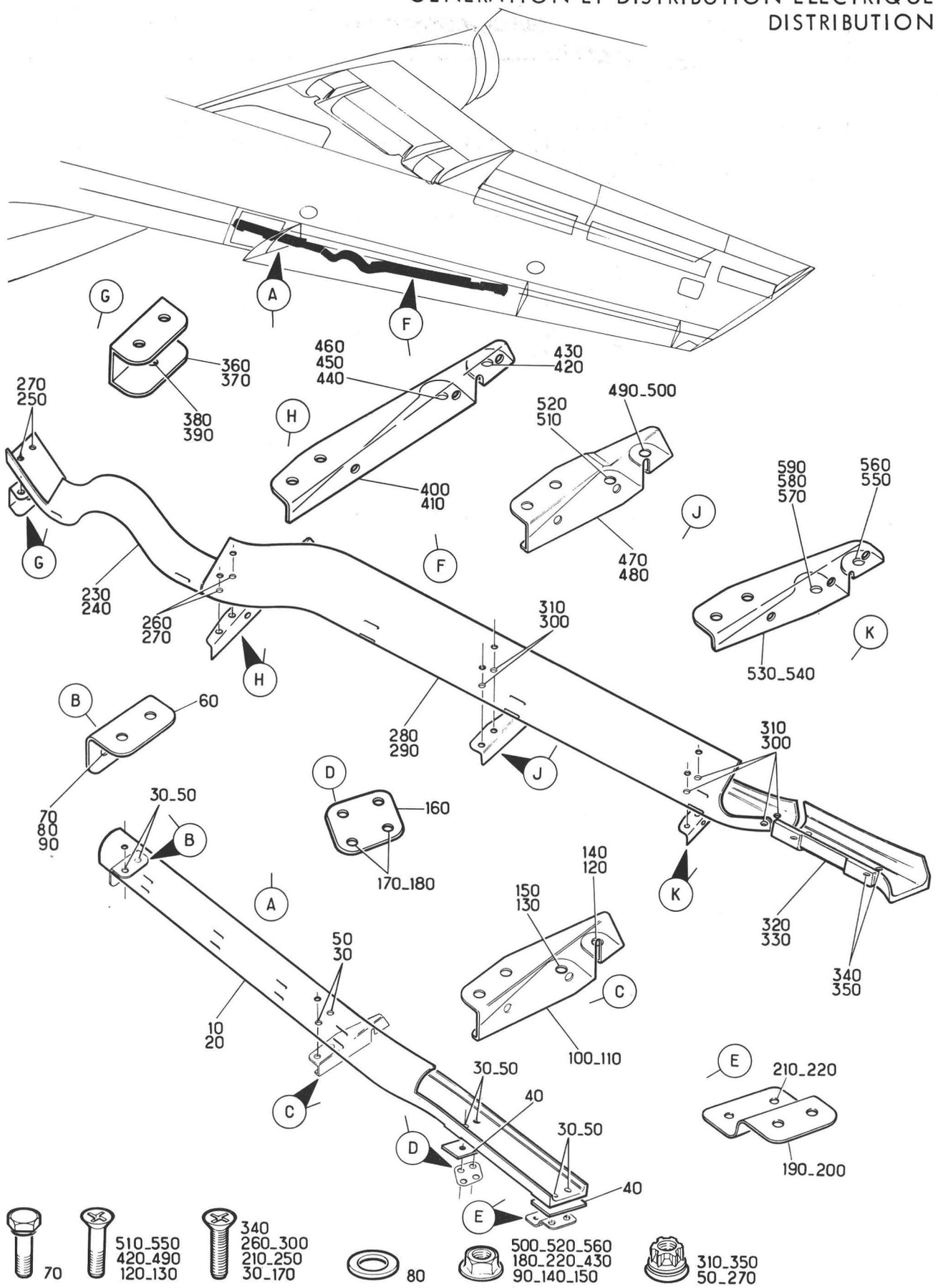

Planche 20 - GOUTTIERE CENTRALE BORD D'ATTAQUE VOILURE GAUCHE ET DROITE

Section : 41

Date : OCTOBRE 1976

PLANCHE REPERE	REFERENCE FABRICANT	DESCRIPTION 1234567	Qté	APP.
20-				
+001		GOUTTIERE CENTRALE BORD D'ATTAQUE VOILURE (G)(EIS 55-40-06-030)	RF	
+002		GOUTTIERE CENTRALE BORD D'ATTAQUE VOILURE (D)(EIS 55-40-06-040)	RF	
010	121E63-861-00-1	.GOUTTIERE (G). K0999	1	
020	121E63-861-00-2	.GOUTTIERE (D). K0999	1	
030	NAS1102-06-7	.....VIS 80205	8	
040	V63013-16-018048	.....CALE. K0999	SB	
050	CSP106-06	.....ECROU K0999	8	
060	121E63-869-12-0	.SUPPORT. K0999	1	
070	CSP118-3-1	.....VIS K0999	2	
080	AN960-10L	.....RONDELLE. 88044	2	
090	AS8600D	.....ECROU U1653	2	
100	121E63-869-23-13-000	.SUPPORT (G). K0999	1	
110	121E63-869-23-23-000	.SUPPORT (D). K0999	1	
120	CSP123-4-9	.....VIS K0999	1	
130	CSP124-3-2	.....VIS K0999	1	
140	AS8600E	.....ECROU U1653	1	
150	AS8600D	.....ECROU U1653	1	
160	121E63-869-17-0	.CALE K0999	1	
170	NAS1102-06-7	.....VIS 80205	2	
180	AS8600B	.....ECROU U1653	2	
190	121E63-869-13-13-000	.SUPPORT (G). K0999	1	
200	121E63-869-13-23-000	.SUPPORT (D). K0999	1	
210	NAS1102-06-7	.....VIS 80205	2	
220	AS8600B	.....ECROU U1653	2	
230	121E63-866-01-1	.GOUTTIERE (G). K0999	1	
240	121E63-866-01-2	.GOUTTIERE (D). K0999	1	
250	NAS1102-06-7	.....VIS 80205	2	
260	NAS1102-06-10	.....VIS 80205	2	
270	AS28000B	.....ECROU U1653	4	
280	121E63-866-02-1	.GOUTTIERE (G). K0999	1	
290	121E63-866-02-2	.GOUTTIERE (D). K0999	1	
300	NAS1102-06-7	.....VIS 80205	6	
310	AS28000B	.....ECROU U1653	6	
320	121E63-866-03-1	.GOUTTIERE (G). K0999	1	
330	121E63-866-03-2	.GOUTTIERE (D). K0999	1	
340	NAS1102-06-7	.....VIS 80205	2	
350	AS28000B	.....ECROU U1653	2	
360	121E63-869-05-13-000	.SUPPORT (G). K0999	1	
370	121E63-869-05-23-000	.SUPPORT (D). K0999	1	
380	CSP123-4-5	.....VIS K0999	RF	
390	CSP142-4-4	.....ECROU A RIVER K0999	RF	
400	121E63-869-06-13-000	.SUPPORT (G). K0999	1	R
410	121E63-869-06-23-000	.SUPPORT (D). K0999	1	R

PLANCHE REPERE	REFERENCE FABRICANT	DESCRIPTION 1234567	Qté	APP.
20-				
420	CSP123-4-8	......VIS K0999	1	
430	AS8600E	......ECROU U1653	1	
440	CSP123-4-5	......VIS K0999	RF	
450	121E11-190-12-0	......CALE. K0999	RF	
460	CSP117-4	......ECROU A RIVER K0999	RF	
470	121E63-869-22-1 3-000	.SUPPORT (G). K0999	1	
480	121E63-869-22-2 3-000	.SUPPORT (D). K0999	1	
490	CSP123-4-8	......VIS K0999	1	
500	AS8600E	......ECROU U1653	1	
510	CSP124-3-2	......VIS K0999	1	
520	AS8600D	......ECROU U1653	1	
530	121E63-869-08-1	.SUPPORT. K0999	1	
540	121E63-869-08-2	.SUPPORT. K0999	1	
550	CSP123-4-8	......VIS K0999	1	
560	AS8600E	......ECROU U1653	1	
570	CSP123-4-5	......VIS K0999	RF	
580	121E11-190-12-0	......CALE. K0999	RF	
590	CSP117-4	......ECROU A RIVER K0999	RF	

GENERATION ET DISTRIBUTION ELECTRIQUE
DISTRIBUTION

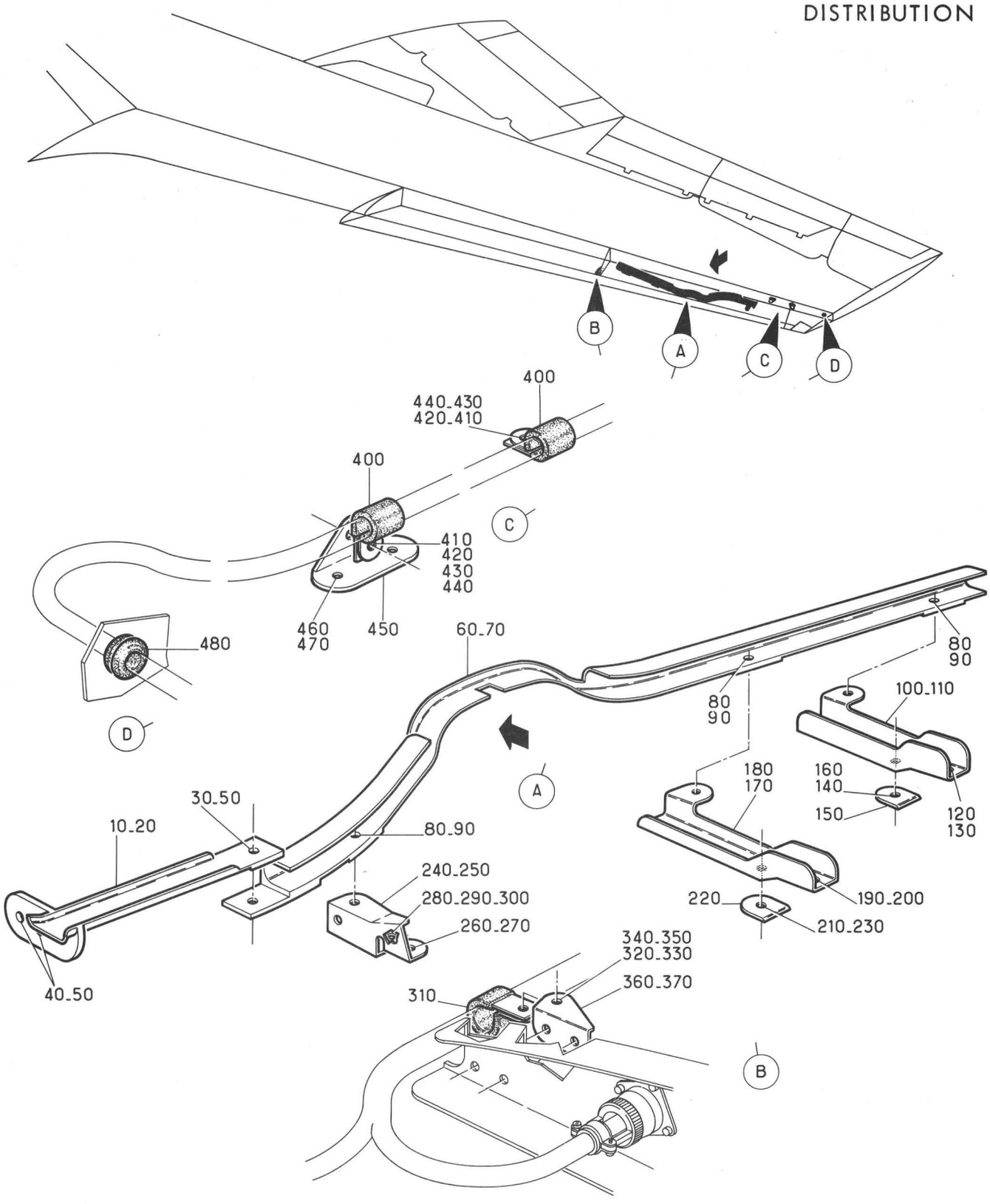



Planche 21 - GOUTTIERE EXTERNE BORD D'ATTAQUE ET SUPPORTS VOILURE GAUCHE ET DROITE

Section : 41

Date : FEVRIER 1983

PLANCHE REPERE	REFERENCE FABRICANT	DESCRIPTION 1 2 3 4 5 6 7	Qté	APP.	
21-					
+001		GOUTTIERE EXTERNE BORD D'ATTAQUE. ET SUPPORTS VOILURE (G) (EIS 55-40-06-050)	RF		
+002		GOUTTIERE EXTERNE BORD D'ATTAQUE. ET SUPPORTS VOILURE (D) (EIS 55-40-06-060)	RF		
010	121E63-867-02-1	.GOUTTIERE (G). K0999	1		
020	121E63-867-02-2	.GOUTTIERE (D). K0999	1		
030	NAS1102-06-7	.....VIS 80205	1		
040	NAS1102-06-8	.....VIS 80205	2		
050	CSP106-06	.....ECROU K0999	3		
060	121E63-867-03-1	.GOUTTIERE (G). K0999	1		
070	121E63-867-03-2	.GOUTTIERE (D). K0999	1		
080	NAS1102-06-7	.....VIS 80205	3		
090	CSP106-06	.....ECROU K0999	3		
100	121E63-869-14-1	.SUPPORT (G). K0999	1		
110	121E63-869-14-2	.SUPPORT (D). K0999	1		
120	CSP123-4-8	.....VIS K0999	1		
130	AS8600E	.....ECROU U1653	1		
140	CSP124-3-3	.....VIS K0999	1		
150	V63015-3-25-145 020	.....RONDELLE. K0999	1		
160	AS8600D	.....ECROU U1653	1		
170	121E63-869-15-1	.SUPPORT (G). K0999	1		
180	121E63-869-15-2	.SUPPORT (D). K0999	1		
190	CSP123-4-8	.....VIS K0999	1		
200	AS8600E	.....ECROU U1653	1		
210	CSP124-3-3	.....VIS K0999	1		
220	V63015-3-25-145 020	.....RONDELLE. K0999	1		
230	AS8600D	.....ECROU U1653	1		
240	121E63-869-19-1 3-000	.SUPPORT (G). K0999	1		
250	121E63-869-19-2 3-000	.SUPPORT (D). K0999	1		
260	CSP124-3-7	.....VIS K0999	1		
270	AS8600D	.....ECROU U1653	1		
280	CSP124-4-5	.....VIS K0999	RF		
290	121E11-190-12-0	.....CALE. K0999	RF		
300	CSP117-4	.....ECROU A RIVER K0999	RF		
310	HT0813-10C	.COLLIER. K1793	1		
320	A228D2	.....VIS K0195	1		
330	EEAS237-7A	.....RONDELLE. K0999	1		
340	AN960-10L	.....RONDELLE. 88044	1		
350	CSP106-3	.....ECROU K0999	1		
360	121E63-889-02-1	.SUPPORT (G). K0999	RF		R
370	121E63-889-02-2	.SUPPORT (D). K0999	RF		R
380	SUPPRIME				R
390	SUPPRIME				R
400	HT0813-6C	.COLLIER. K1793	2		
410	A228D2	.....VIS K0195	2		
420	EEAS238-2A	.....RONDELLE SPECIALE . . K0999	2		
430	AN960-10L	.....RONDELLE. 88044	2		
440	CSP106-3	.....ECROU K0999	2		

PLANCHE REPERE	REFERENCE FABRICANT	DESCRIPTION 1234567	Qté	APP.	
21-					
450	121E63-891-00-03-000	.SUPPORT. K0999	1		R
460	CSP124-3-7	.....VIS K0999	2		R
470	CSP106-3	.....ECROU K0999	2		R
480	SP93D16	.PASSE FIL. K0195	1		R

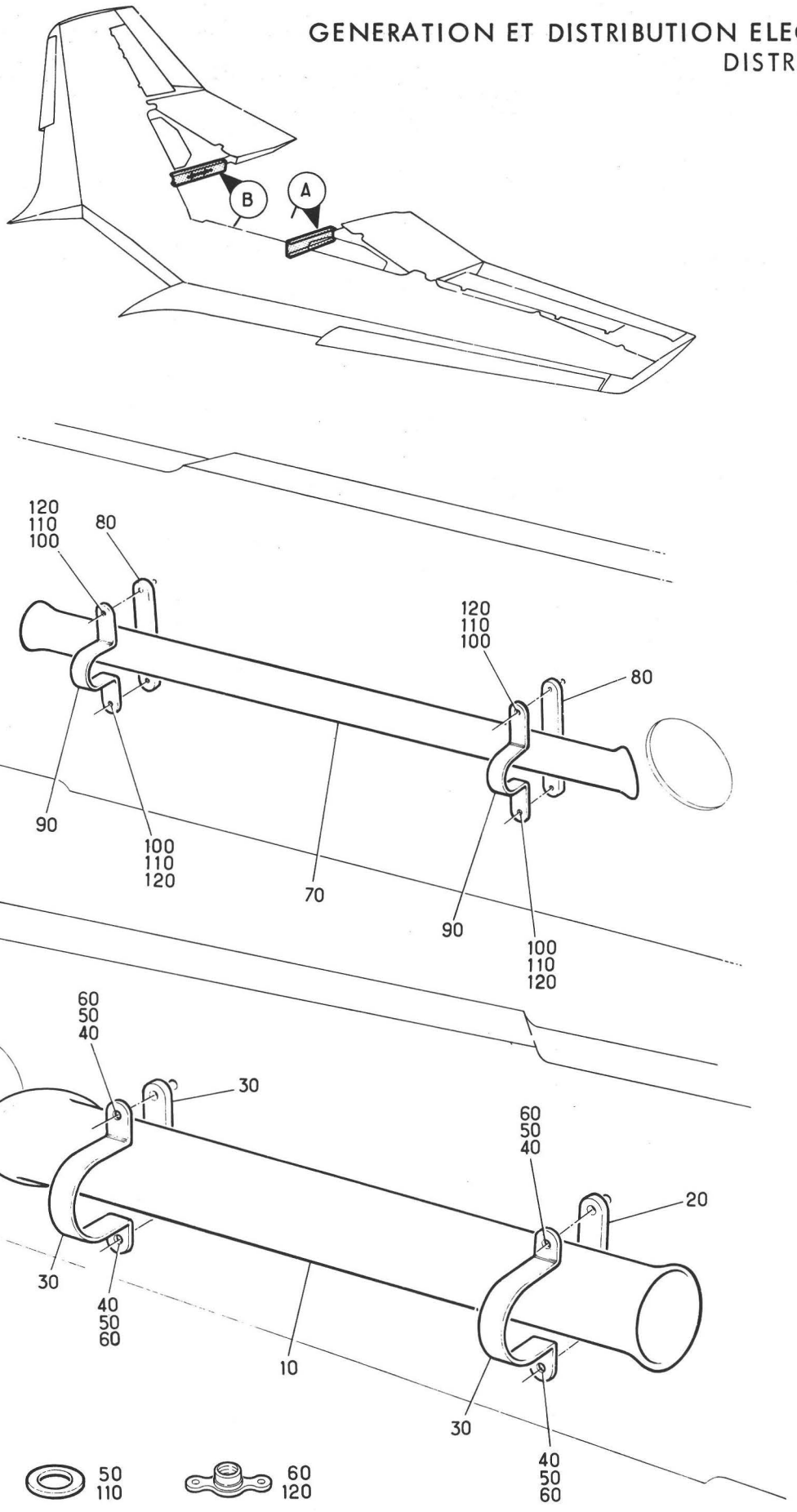

Planche 22 - GOUTTIERE EXTERIEURE RESERVOIR VOILURE
GAUCHE ET DROITE

Section : 41

Date : OCTOBRE 1976

PLANCHE REPERE	REFERENCE FABRICANT	DESCRIPTION 1234567	Qté	APP.	
22-					
+001		GOUTTIERE EXTERIEURE RESERVOIR. . VOILURE (G)(EIS 55-40-06-070)	RF		R
+002		GOUTTIERE EXTERIEURE RESERVOIR. . VOILURE (D)(EIS 55-40-06-080)	RF		R
010	121E63-872-01-0	.TUBE ELECTRIQUE (G). . . . K0999	1		R
020	121E63-872-03-0	.CALE (G) K0999	2		R
030	121E63-873-02-0	.DEMI-COLLIER (G) K0999	2		R
040	CSP118-3-5	.....VIS (G) K0999	4		R
050	AN960-10	.....RONDELLE (G). 88044	4		R
060	AS28004D	.....ECROU A RIVER (G) . . U1653	4		R
070	121E63-873-01-0	.TUBE ELECTRIQUE (D). . . . K0999	1		R
080	121E63-872-03-0	.CALE (D) K0999	2		R
090	121E63-873-02-0	.DEMI-COLLIER (D) K0999	2		R
100	CSP118-3-5	.....VIS (D) K0999	4		R
110	AN960-10	.....RONDELLE (D). 88044	4		R
120	AS28004D	.....ECROU A RIVER (D) . . U1653	4		R

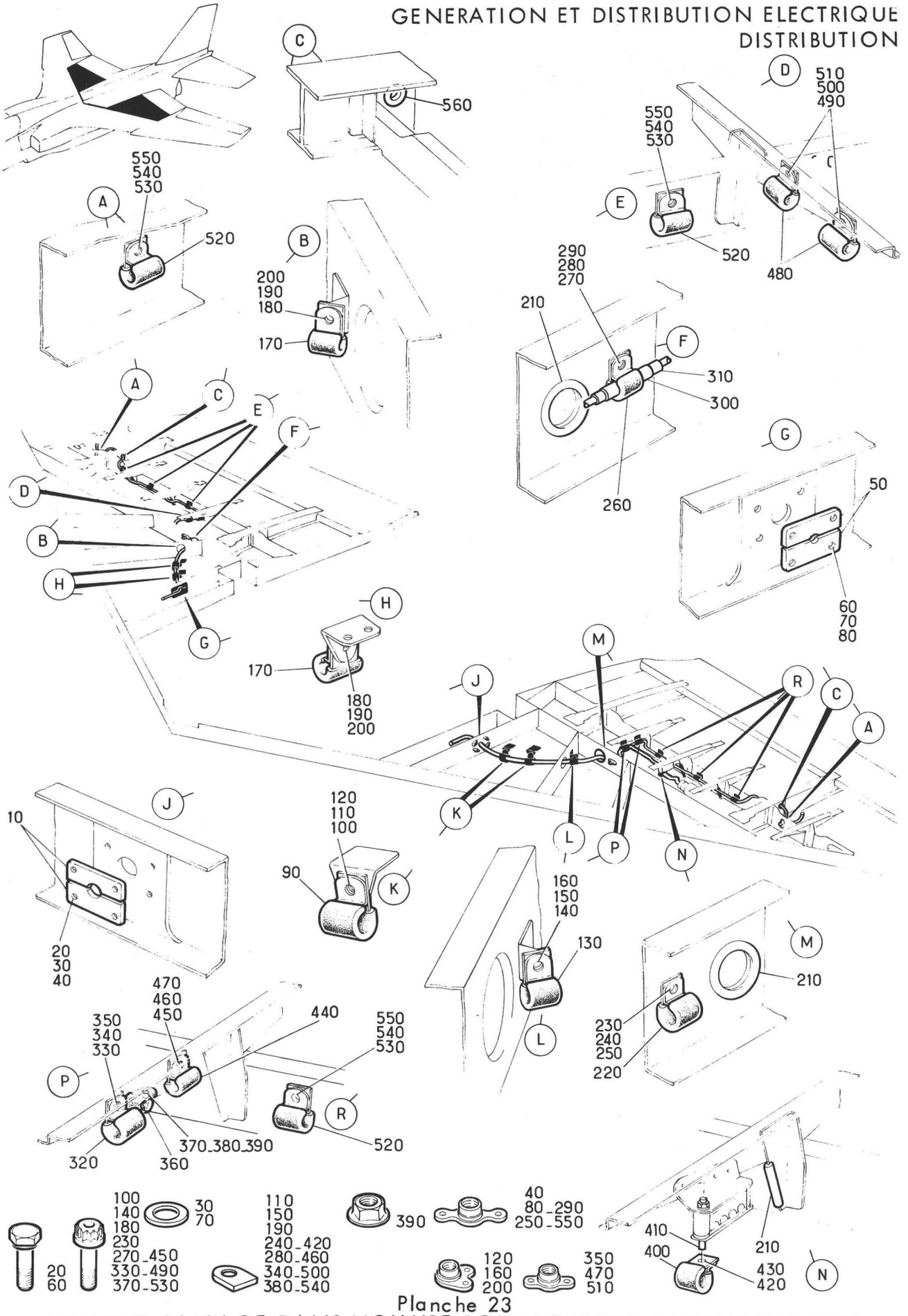

Planche 23

ATTACHE CABLAGE DANS VOILURE BORD DE FUITE GAUCHE ET DROIT

Section : 41

Date : OCTOBRE 1976

PLANCHE REPERE	REFERENCE FABRICANT	DESCRIPTION 1234567	Qté	APP.	
23-					
+001		ATTACHE CABLAGE DANS VOILURE BORD DE FUITE (G)(EIS 55-40-06-090)	RF		R
+002		ATTACHE CABLAGE DANS VOILURE BORD DE FUITE (D)(EIS 55-40-06-100)	RF		R
010	121E63-893-00-0	.PEIGNE EQUIPE (G). K0999	1		R
020	CSP118-3-8	.....VIS (G) K0999	4		R
030	SP125D	.....RONDELLE (G). K0195	4		R
040	AS28004D	.....ECROU A RIVER (G) . . U1653	4		R
050	121E63-894-00-0	.PEIGNE EQUIPE (D). K0999	1		R
060	CSP118-3-8	.....VIS (D) K0999	4		R
070	SP125D	.....RONDELLE (D). K0195	4		R
080	AS28004D	.....ECROU A RIVER (D) . . U1653	4		R
090	HT0813-6C	.COLLIER (G). K1793	2		R
100	A228D2	.....VIS (G) K0195	2		R
110	EEAS238-2A	.....RONDELLE SPECIALE (G) K0999	2		R
120	CSP116-3	.....ECROU A RIVER (G) . . K0999	2		R
130	HT0813-5C	.COLLIER (G). K1793	1		R
140	A228D2	.....VIS (G) K0195	1		R
150	EEAS238-2A	.....RONDELLE SPECIALE (G) K0999	1		R
160	CSP116-3	.....ECROU A RIVER (G) . . K0999	1		R
170	HT0813-3C	.COLLIER (G). K1793	3		R
180	A228D2	.....VIS (G) K0195	3		R
190	EEAS238-2A	.....RONDELLE SPECIALE (G) K0999	3		R
200	CSP116-3	.....ECROU A RIVER (D) . . K0999	3		R
210	EE11-2	.GARNITURE. K0999	SB		R
220	HT0813-5C	.COLLIER (G). K1793	1		R
230	A228D4	.....VIS (G) K0195	1		R
240	EEAS238-2A	.....RONDELLE SPECIALE (G) K0999	1		R
250	CSP109-3	.....ECROU A RIVER (G) . . K0999	1		R
260	HT0813-3C	.COLLIER (D). K1793	1		R
270	A228D4	.....VIS (D) K0195	1		R
280	EEAS238-2A	.....RONDELLE SPECIALE (D) K0999	1		R
290	CSP109-3	.....ECROU A RIVER (D) . . K0999	1		R
300	EEAS146-12-1	.MANCHON (D). K0999	SB		R
310	EEAS146EQ1	.MANCHON (D). K0999	SB		R
320	HT0813-5C	.COLLIER (G). K1793	1		R
330	A228D2	.....VIS (G) K0195	1		R
340	EEAS238-2A	.....RONDELLE SPECIALE (G) K0999	1		R
350	CSP115-3	.....ECROU A RIVER (G) . . K0999	1		R
360	HT0813-5B	.COLLIER (G). K1793	1		R
370	A226B2	.....VIS (G) K0195	1		R
380	EEAS238-1A	.....RONDELLE (G). K0999	1		R
390	AS8600B	.....ECROU (G) U1653	1		R
400	HT0813-4C	.COLLIER (G). K1793	1		R
410	95-021P	.....VIS DE SERRE-BRIDES (G) . . F0394	RF		R
420	EEAS238-2A	.....RONDELLE SPECIALE (G) K0999	1		R
430	T63	.....ECROU HEXAGONAL (G) . F0224	RF		R
440	HT0813-3C	.COLLIER (G). K1793	1		R
450	A228D2	.....VIS (G) K0195	1		R
460	EEAS238-2A	.....RONDELLE SPECIALE (G) K0999	1		R
470	CSP115-3	.....ECROU A RIVER (G) . . K0999	1		R
480	HT0813-3C	.COLLIER (D). K1793	2		R
490	A228D2	.....VIS (D) K0195	2		R

PLANCHE REPERE	REFERENCE FABRICANT	DESCRIPTION 1234567	Qté	APP.	
23-					
500	EEAS238-2A	.....RONDELLE SPECIALE (D) K0999	2		R
510	CSP115-3	.....ECROU A RIVER (D) . . K0999	2		R
520	HT0813-3C	.COLLIER. K1793	4		R
530	A228D3	.....VIS K0195	4		R
540	EEAS238-2A	.....RONDELLE SPECIALE . . K0999	4		R
550	CSP109-3	.....ECROU A RIVER K0999	4		R
560	SP93C4	.PASSE FIL. K0195	1		R

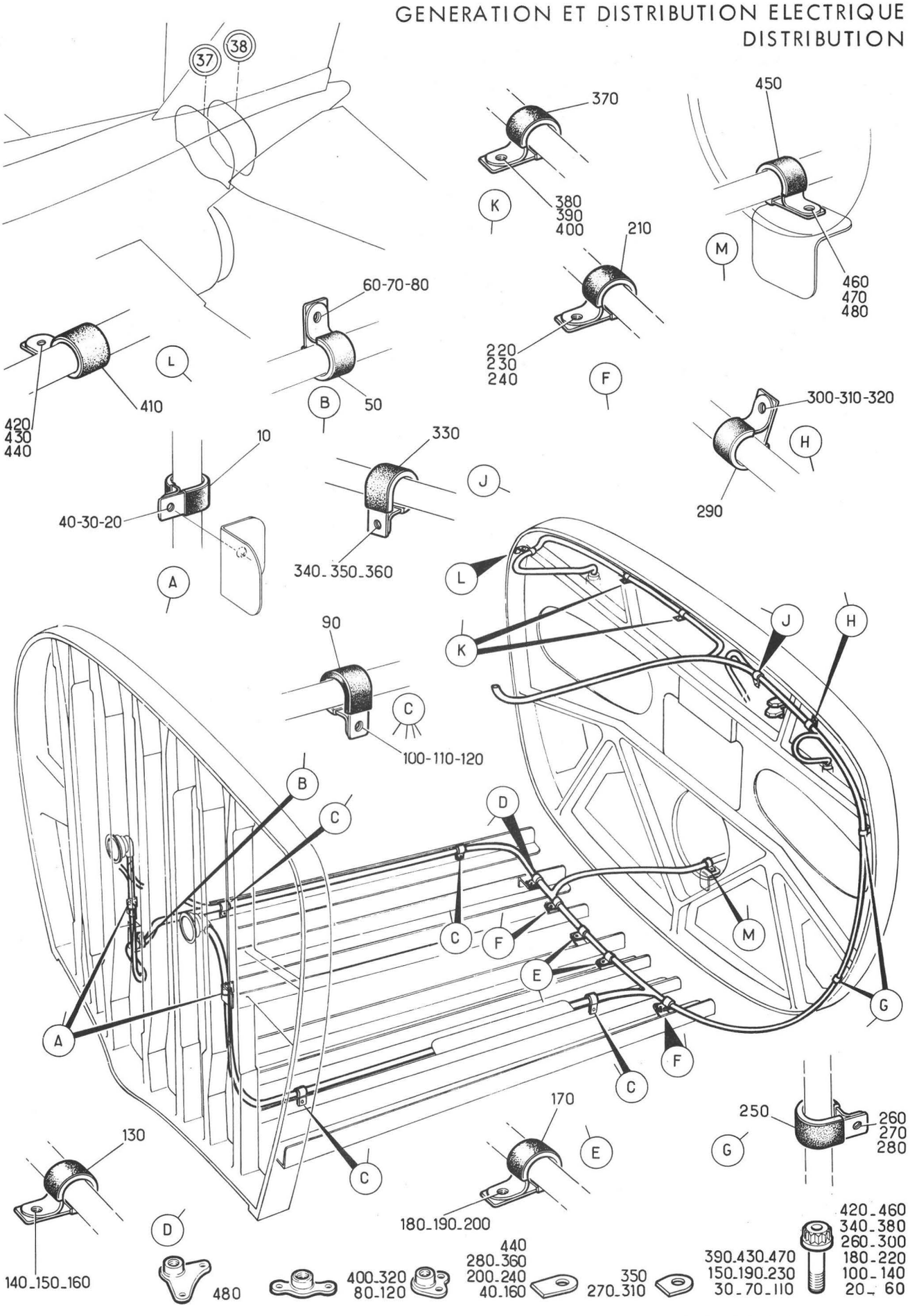

Planche 24 - FIXATION CABLAGE CONE DE QUEUE DE C 37 AU C 38

Section : 41

Date : FEVRIER 1983

PLANCHE REPERE	REFERENCE FABRICANT	DESCRIPTION 1 2 3 4 5 6 7	Qté	APP.	
24-					
+001		FIXATION CABLAGE CONE DE QUEUE DE C37 AU C38 (EIS 55-40-06-110)	RF	005020	
+001A		FIXATION CABLAGE CONE DE QUEUE DU C37 AU C38 (M365) (EIS 55-40-06-110A)	RF	021999	
010	HT0813-3C	.COLLIER. K1793	2		
020	A228D3	.....VIS K0195	2		
030	EEAS238-2A	.....RONDELLE SPECIALE . . K0999	2		
040	CSP116-3	.....ECROU A RIVER K0999	2		
050	HT0813-3C	.COLLIER (M365) K1793	1	021999	
060	A228D3	.....VIS (M365). K0195	1	021999	
070	EEAS238-2A	.....RONDELLE SPECIALE (M365). . K0999	1	021999	
080	CSP109-3	.....ECROU A RIVER (M365). K0999	1	021999	
090	HT0813-3C	.COLLIER. K1793	4		
100	A228D3	.....VIS K0195	4		
110	EEAS238-2A	.....RONDELLE SPECIALE . . K0999	4		
120	CSP109-3	.....ECROU A RIVER K0999	4		
130	HT0813-3C	.COLLIER. K1793	1		
140	A228D3	.....VIS K0195	1		
150	EEAS238-2A	.....RONDELLE SPECIALE . . K0999	1		
160	CSP116-3	.....ECROU A RIVER K0999	1		
170	HT0813-6C	.COLLIER. K1793	2		
180	A228D3	.....VIS K0195	2		
190	EEAS238-2A	.....RONDELLE SPECIALE . . K0999	2		
200	CSP116-3	.....ECROU A RIVER K0999	2		
210	HT0813-7C	.COLLIER. K1793	2		
220	A228D3	.....VIS K0195	2		
230	EEAS238-2A	.....RONDELLE SPECIALE . . K0999	2		
240	CSP116-3	.....ECROU A RIVER K0999	2		
250	HT0813-8C	.COLLIER. K1793	2		R
260	A228D3	.....VIS K0195	2		
270	EEAS237-7A	.....RONDELLE. K0999	2		R
280	CSP116-3	.....ECROU A RIVER K0999	2		
290	HT0813-8C	.COLLIER. K1793	1		R
300	A228D5	.....VIS K0195	1		
310	EEAS237-7A	.....RONDELLE. K0999	1		R
320	CSP109-3	.....ECROU A RIVER K0999	1		
330	HT0813-8C	.COLLIER. K1793	1		R
340	A228D3	.....VIS K0195	1		
350	EEAS237-7A	.....RONDELLE. K0999	1		R
360	CSP116-3	.....ECROU A RIVER K0999	1		
370	HT0813-3C	.COLLIER. K1793	2		
380	A228D3	.....VIS K0195	2		
390	EEAS238-2A	.....RONDELLE SPECIALE . . K0999	2		
400	CSP109-3	.....ECROU A RIVER K0999	2		
410	HT0813-3C	.COLLIER. K1793	1		
420	A228D5	.....VIS K0195	1		
430	EEAS238-2A	.....RONDELLE SPECIALE . . K0999	1		
440	CSP116-3	.....ECROU A RIVER K0999	1		
450	HT0813-6C	.COLLIER. K1793	1		
460	A228D11	.....VIS K0195	1		
470	EEAS238-2A	.....RONDELLE SPECIALE . . K0999	1		
480	CSP110-06	.....ECROU A RIVER K0999	1		

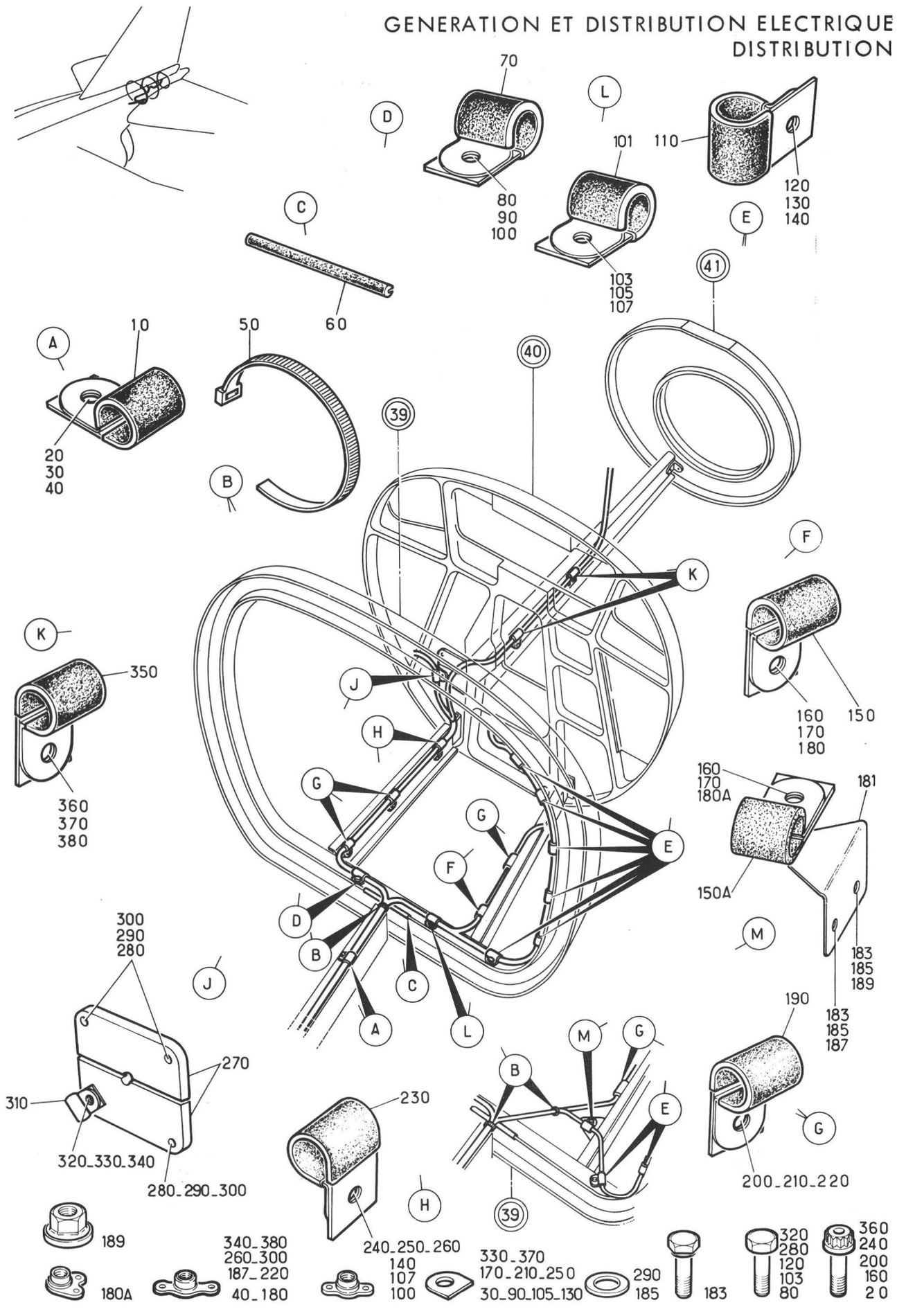

Planche 25 - FIXATION CABLAGE CONE DE QUEUE DE C 38 AU C 42

Section : 41

Date : MARS 1989

PLANCHE REPERE	REFERENCE FABRICANT	DESCRIPTION 1234567	Qté	APP.	
25-					
+001		FIXATION CABLAGE CONE DE QUEUE DU C38 AU C42 (EIS 55-40-06-120)	RF	005130	R
+001A		FIXATION CABLAGE CONE DE QUEUE DU C38 AU C42 (M1289) (EIS 55-40-06-120A)	RF	131999	R
010	HT0813-6C	.COLLIER. K1793	1		
020	A228D3	......VIS K0195	1		
030	EEAS238-2A	......RONDELLE SPECIALE . . K0999	1		
040	CSP109-3	......ECROU A RIVER K0999	1		
050	LK2B	.COLLIER. K0720	SB		
060	EE11-2	.GARNITURE. K0999	SB		
070	HT0813-4B	.COLLIER. K1793	1		R
080	A226B2	......VIS K0195	1		R
090	EEAS238-1A	......RONDELLE. K0999	1		R
100	CSP115-06	......ECROU A RIVER K0999	1		R
101	HT0813-4B	.COLLIER. K1793	1	005130	R
103	A226B2	......VIS K0195	1	005130	R
105	EEAS238-1A	......RONDELLE. K0999	1	005130	R
107	CSP115-06	......ECROU A RIVER K0999	1	005130	R
110	HT0813-4B	.COLLIER. K1793	6		
120	A226B2	......VIS K0195	6		
130	EEAS238-1A	......RONDELLE. K0999	6		
140	CSP115-06	......ECROU A RIVER K0999	6		
150	HT0813-3C	.COLLIER. K1793	1	005130	R
150A	HT0813-5C	.COLLIER (M1289). K1793	1	131999	R
160	A228D3	......VIS K0195	1		
170	EEAS238-2A	......RONDELLE SPECIALE . . K0999	1		
180	CSP109-3	......ECROU A RIVER K0999	1	005130	R
180A	AS28019D	......ECROU A RIVER (M1289) U1653	1	131999	R
181	121E24-651-00-0	.SUPPORT (M1289). K0999	1	131999	R
183	A256-0302	......VIS (M1289) K0999	2	131999	R
185	AN960-10	......RONDELLE (M1289). . . 88044	2	131999	R
187	CSP109-3	......ECROU A RIVER (M1289) K0999	1	131999	R
189	AS28000D	......ECROU (M1289) U1653	1	131999	R
190	HT0813-4C	.COLLIER. K1793	3		
200	A228D3	......VIS K0195	3		
210	EEAS238-2A	......RONDELLE SPECIALE . . K0999	3		
220	CSP109-3	......ECROU A RIVER K0999	3		
230	HT0813-5C	.COLLIER. K1793	1		
240	A228D3	......VIS K0195	1		
250	EEAS238-2A	......RONDELLE SPECIALE . . K0999	1		
260	CSP109-3	......ECROU A RIVER K0999	1		
270	121E63-791-00-0	.PEIGNE EQUIPE. K0999	1		
280	A226B5	......VIS K0195	3		
290	AN960-6	......RONDELLE. 88044	3		
300	CSP109-06	......ECROU A RIVER K0999	3		
310	HT0813-4B	.COLLIER. K1793	1		
320	A226B6	......VIS K0195	1		
330	EEAS238-1A	......RONDELLE. K0999	1		
340	CSP109-06	......ECROU A RIVER K0999	1		
350	HT0813-3C	.COLLIER. K1793	2		
360	A228D3	......VIS K0195	2		
370	EEAS238-2A	......RONDELLE SPECIALE . . K0999	2		
380	CSP109-3	......ECROU A RIVER K0999	2		

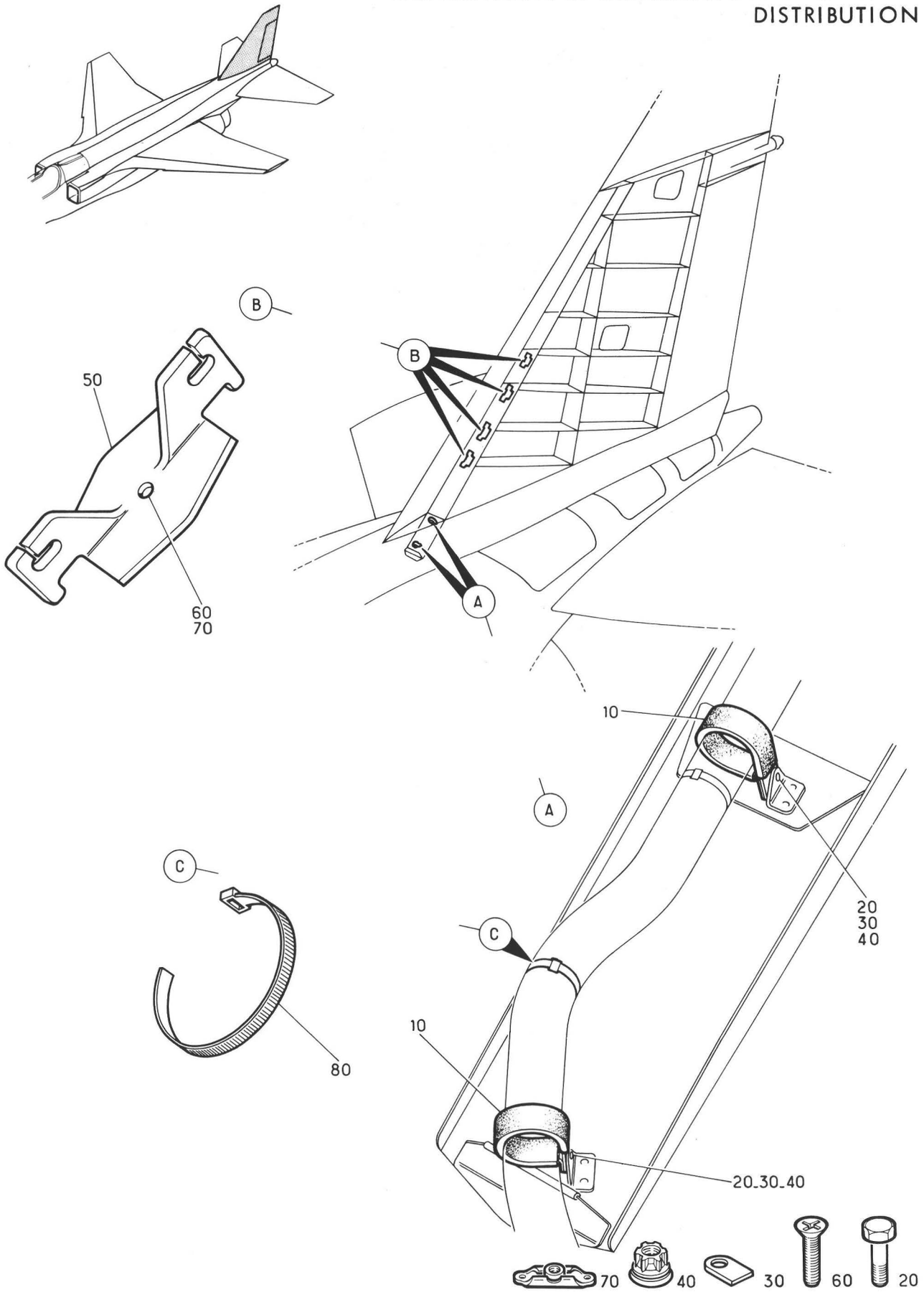

Planche 26 - SUPPORTS CABLAGE DANS DERIVE

PLANCHE REPERE	REFERENCE FABRICANT	DESCRIPTION 1234567	Qté	APP.	
26-					
+001		SUPPORTS CABLAGE DANS DERIVE. . . (EIS 55-40-06-130)	RF		R
010	HT0813-12B	.COLLIER. K1793	2		R
020	A226B1	.....VIS K0195	2		R
030	EEAS237-6A	.....RONDELLE SPECIALE . . K0999	2		R
040	CSP106-06	.....ECROU K0999	2		R
050	EEAS617	.ATTACHE. K0999	4		R
060	NAS1102-06-6	.....VIS 80205	4		R
070	AS8659B	.....ECROU A RIVER U1653	4		R
080	LK2B	.COLLIER. K0720	SB		R

SECTION 55-43

DISTRIBUTION

(Partie électrique)

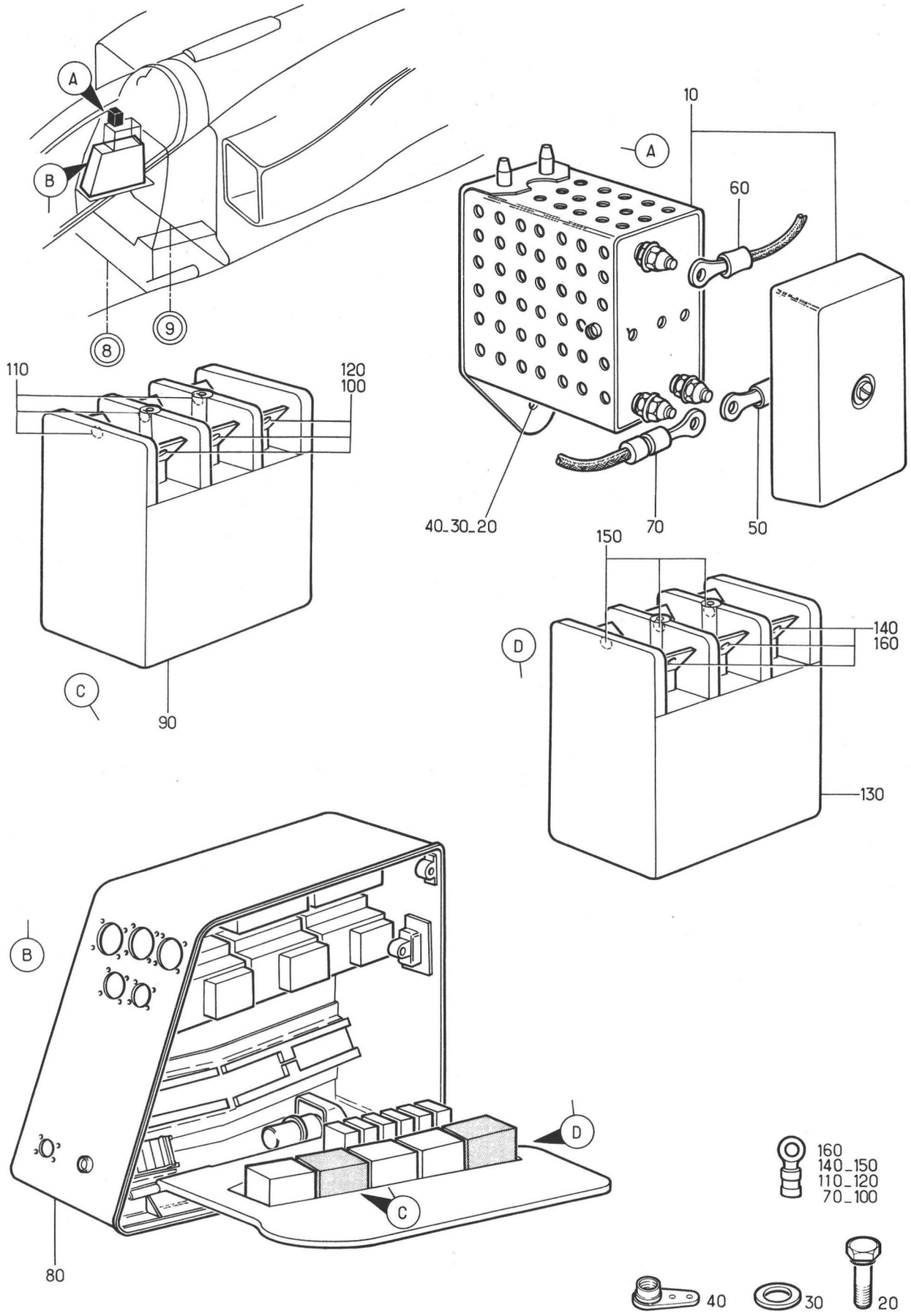

Planche 01 - DISTRIBUTION COURANT ALTERNATIF

Section : 43

Date : OCTOBRE 1975

PLANCHE REPERE	REFERENCE FABRICANT	DESCRIPTION 1 2 3 4 5 6 7	Qté	APP.	
01-					
+001A		DISTRIBUTION COURANT ALTERNATIF . (EIS 55-40-08A010)	RF		
010	1206	.AUTO TRANSFORMATEUR (23X). . . . (VOIR 55-43-02-001) F0236	1		
020	NAS1303-2	.....VIS 80205	1		
030	AN960-10	.....RONDELLE. 88044	1		
040	G93M	.....ECROU A RIVER F0224	1		
050	131646-1	.COSSE. F0286	1		
060	1-320551-4	.COSSE. F0286	1		
070	151864-0	.COSSE. F0286	1		
080A	121A63-230-00-0 M10	.COFFRET EQUIPE (30 ALPHA). F0300	RF		R
090	21536U20	..DISJONCTEUR (24X-1) . . . F0214	1		
100	151864-0	..COSSE F0286	3		
110	151864-1	..COSSE F0286	3		
120	2-320568-3	..COSSE F0286	3		
130	21536U20	..DISJONCTEUR (24X-2) . . . F0214	1		
140	151864-0	..COSSE F0286	3		
150	151864-1	..COSSE F0286	3		
160	2-320568-3	..COSSE F0286	3		

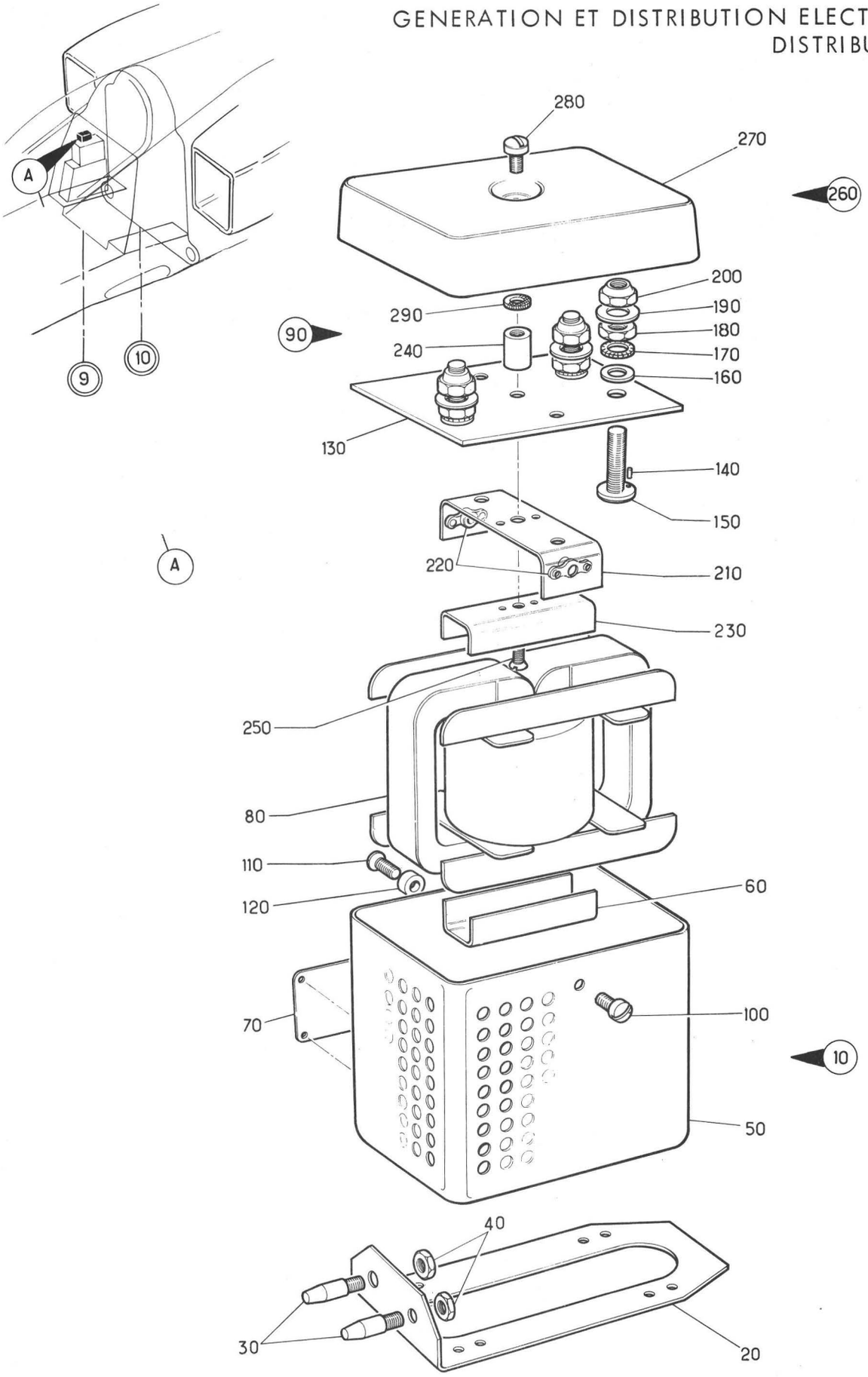

Planche 02 - AUTOTRANSFORMATEUR

Section : 43

Date : OCTOBRE 1975

PLANCHE REPERE	REFERENCE FABRICANT	DESCRIPTION 1234567	Qté	APP.	
02-					
+001	1206	AUTO TRANSFORMATEUR (23X) . . . . (EIS 55-43-01-010) F0236	RF		R
010	27-68C14-C70-CC	.COFFRET EQUIPE F6158	1		
020	08-68C14-101-CC	..SUPPORT F6158	1		
030	08-68C14-100-CC	..DOIGT DE CENTRAGE F6158	2		
040	L22431-25AGL	.....ECROU F0111	2		
050	27-68C10-104-CC	..COFFRET F6158	1		
060	08-68C11-106-CC	..CORNIERE. F6158	1		
070	08-68C14-102-CC	..PLAQUETTE D'IDENTIFICATION. . . F6158	1		
080	27-68C15-C70-CC	.TRANSFORMATEUR F6158	1		
090	27-68C15-073-CC	.PLAQUE A BORNES. F6158	1		
100	L22194-30-6AGU	.....VIS F0111	1		
110	L22191-30-6AGU	.....VIS F0111	1		
120	27-68C06-108-00	.....RONDELLE. F6158	1		
130	27-68C10-112-00	..PLAQUE NUE. F6158	1		
140	27-68C03-110-CC	..GOUPILLE. F6158	1		
150	27-68C09-103-CC	..AXE F6158	3		
160	27-68C09-105-00	.....RONDELLE. F6158	3		
170	E27618E40AGTL	.....RONDELLE A DENTS. . . F0110	3		
180	E27411B40AGTL	.....ECROU F0110	3		
190	E27611E40AGTL	..RONDELLE. F0110	3		
200	4PA10E	..ECROU F0224	3		
210	08-68C10-103-CC	..CORNIERE. F6158	1		
220	3G109M	..ECROU A RIVER F0224	2		
230	08-68C11-1C6-CC	..CORNIERE. F6158	1		
240	27-68C09-102-00	..ENTRETOISE. F6158	1		
250	L22191-30-8AGL	.....VIS F0111	1		
260	27-68C13-074-CC	.COUVERCLE EQUIPE F6158	1		
270	27-68C12-10C-CC	..COUVERCLE F6158	1		
280	L22194-30-6AGL	.....VIS F0111	1		
290	101A	.....RONDELLE ISOLANTE . . F0368	1		

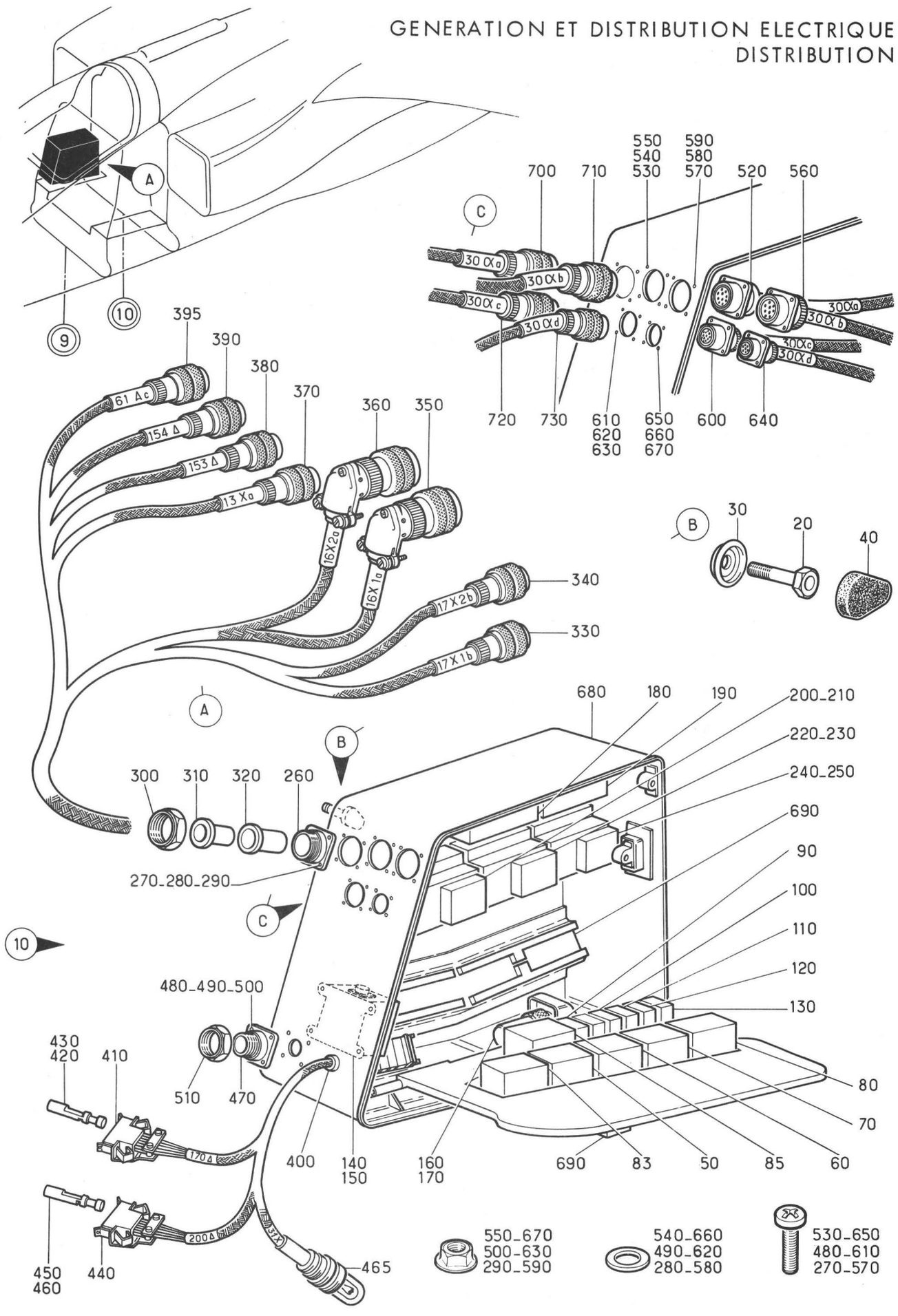

Planche 03 - ENSEMBLE COFFRET EQUIPE 30 ALPHA

Section : 43

Date : FEVRIER 1983

PLANCHE REPERE	REFERENCE FABRICANT	DESCRIPTION 1234567	Qté	APP.	
03-					
+001C		ENS COFFRET EQUIPE 30 ALPHA . . . (EIS 55-40-08F010)	RF	005013 015015	
+001D		ENS COFFRET EQUIPE 30 ALPHA . . . (M399)(EIS 55-40-08F010A)	RF	016030	
+001E		ENS COFFRET EQUIPE 30 ALPHA . . . (M469)(EIS 55-40-08F010B)	RF	031080	
+001F		ENS COFFRET EQUIPE 30 ALPHA . . . (M799-794)(EIS 55-40-08F010C)	RF	014014 081095	
+001G		ENSEMBLE COFFRET EQUIPE 30 ALPHA. (M898)(EIS 55-40-08F010D)	RF	096130	
+001H		ENS COFFRET EQUIPE 30 ALPHA . . . (M1296-1377-1415) (EIS 55-40-08F010E)	RF	131999	R
010C	121A63-230-00-0 M5	.COFFRET EQUIPE (30 ALPHA). F0300	1	005013 015015	
010D	121A63-230-00-0 M2	.COFFRET (M399)(30 ALPHA) . F0300	1	016030	
010E	121A63-230-00-0 M3	.ENS COFFRET (M469)(30 ALPHA) . . F0300	1	031080	
010F	121A63-230-00-0 M8	.COFFRET EQUIPE (M799-794). . . . (30 ALPHA) F0300	1	014014 081095	
010G	121A63-230-00-0 M9	.COFFRET EQUIPE (M898)(30 ALPHA). F0300	1	096130	
010J	121A63-230-00-0 M10	.COFFRET EQUIPE (M1095-1296-1377) (30 ALPHA) F0300	1	131999	
010K	121A63-230-00-0 M12	.COFFRET EQUIPE (M1415) . . . . . (30 ALPHA) F0300	1	131999	R
020	NAS1304-15	.....VIS 80205	4		
030	121E63-230-02-0	.....COUPELLE. F0300	4		
040	121E63-230-03-0	.....COUVERCLE F0300	4		
050	21536U20	..DISJONCTEUR (24X-1) . . . F0214	RF		
060	21536U15	..DISJONCTEUR (20X-1) . . . F0214	RF		
070	21536U15	..DISJONCTEUR (20X-2) . . . F0214	RF		
080	21536U20	..DISJONCTEUR (24X-2) . . . F0214	RF		
083	21536U15	..DISJONCTEUR (M799)(67S) . F0214	RF	014014 081999	
085	21536U15	..DISJONCTEUR (M799)(68S) . F0214	RF	014014 081999	
090	21501F	..DISJONCTEUR (9E-2). . . . F0214	RF		
100	21501F	..DISJONCTEUR (56E) F0214	RF		
110	21501F	..DISJONCTEUR (57E) F0214	RF		
120	21501F	..DISJONCTEUR (9E-1). . . . F0214	RF		
130	21501F	..DISJONCTEUR (101H). . . . F0214	RF		
140	31-2A	..DETECTEUR DE PHASE (8X)(ADP). . F0236	RF		
150	5106R12-10S50	..CONNECTEUR ELECTRIQUE FICHE . . (8X-A*)(ADP) F0111	RF		
160	507-1-01225	..RELAIS (9X) K2323	RF		
170	507-1-01223	..SOCLE K2323	RF		
180	9604Y01	..BLOC DE PROTECTION (11X-1)(ADP) F0214	RF		
190	9604Y01	..BLOC DE PROTECTION (11X-2)(ADP) F0214	RF		
200	7055	..CONTACTEUR (7X)(ADP). . . F0219	RF		
210	5106R14-19S50	..CONNECTEUR ELECTRIQUE FICHE . . (7X-A*)(ADP) F0111	RF		

PLANCHE REPERE	REFERENCE FABRICANT	DESCRIPTION 1234567	Qté	APP.
03-				
220	7055	..CONTACTEUR (6X-1)(ADP). . F0219	RF	
230	5106R14-19S50	..CONNECTEUR ELECTRIQUE FICHE . . (6X-1A*)(ADP) F0111	RF	
240	7055	..CONTACTEUR (6X-2)(ADP). . F0219	RF	
250	5106R14-19S50	..CONNECTEUR ELECTRIQUE FICHE . . (6X-2A*)(ADP) F0111	RF	
260	SN152-24	..ADAPTATEUR (30 ALPHA-G*). F0225	1	
270	NAS1100-04-6	......VIS 80205	4	
280	AN960-4	......RONDELLE. 88044	4	
290	PLH3504M	......ECROU HEXAGONAL . . . F0224	4	
300	AN3420-20	..BAGUE D'ADAPTATEUR. . . . F3132	1	
310	MS39056-7	..MANCHON 96906	1	
320	MS39056-8	..MANCHON 96906	1	
330	5106R12-10S50	..CONNECTEUR ELECTRIQUE FICHE . . (17X-1B*)(ADP) F0111	RF	
340	5106R12-10S50	..CONNECTEUR ELECTRIQUE FICHE . . (17X-2B*)(ADP) F0111	RF	
350	5108RC14-19S50	..CONNECTEUR ELECTRIQUE FICHE . . (16X-1A*)(ADP) F0111	RF	
360	5108RC14-19S50	..CONNECTEUR ELECTRIQUE FICHE . . (16X-2A*)(ADP) F0111	RF	
370	5106R14-12S50	..CONNECTEUR ELECTRIQUE FICHE . . (13X-A*)(ADP) F0111	RF	
380	5106R16-8S50	..CONNECTEUR ELECTRIQUE FICHE . . (153 DELTA)(ADP) F0111	1	
390	5106R16-8SW50	..CONNECTEUR ELECTRIQUE FICHE . . (154 DELTA)(ADP) F0111	1	
395	5106R16-8S50	..CONNECTEUR ELECTRIQUE FICHE . . (M799)(61A-C*)(ADP) F0111	RF	014014 081999
400	DA80-100-20	..PASSE FIL (30 ALPHA-I*) . F0331	1	
410	131435-1	..PRISE DE MASSE (170 DELTA)(ADP) F0286	1	
420	201328-1	..CONTACT F0286	16	
430	200333-1	..CONTACT F0286	4	
440	131425-1	..PRISE DE MASSE (200 DELTA)(ADP) F0286	1	
450	201328-1	..CONTACT F0286	13	
460	200333-1	..CONTACT F0286	1	
465	30-498-022	..VOYANT (M1111). F0217	RF	131999
470	SN152-16	..ADAPTEUR (30 ALPHA-H*). . F0225	1	
480	NAS1100-04-6	......VIS 80205	4	
490	AN960-4	......RONDELLE. 88044	4	
500	PLH3504M	......ECROU HEXAGONAL . . . F0224	4	
510	AN3420-12	..BAGUE D'ADAPTATEUR. . . . F3132	1	
520	5100R20-39S50	..CONNECTEUR ELECTRIQUE EMBASE. . (30 ALPHA-A*)(ADP) F0111	1	
530	NAS1100-04-7	......VIS 80205	4	
540	100271-24	......RONDELLE. F0349	4	
550	PLH3504M	......ECROU HEXAGONAL . . . F0224	4	
560	5100R20-39SW50	..CONNECTEUR ELECTRIQUE EMBASE. . (30 ALPHA-B*)(ADP) F0111	1	
570	NAS1100-04-7	......VIS 80205	4	
580	100271-24	......RONDELLE. F0349	4	
590	PLH3504M	......ECROU HEXAGONAL . . . F0224	4	

PLANCHE REPERE	REFERENCE FABRICANT	DESCRIPTION 1234567	Qté	APP.
03-				
600	5100R16-26S50	..CONNECTEUR ELECTRIQUE EMBASE. . (30 ALPHA-C*)(ADP) F0111	1	
610	NAS1100-04-7	......VIS 80205	4	
620	100271-24	......RONDELLE. F0349	4	
630	PLH3504M	......ECROU HEXAGONAL . . . F0224	4	
640	5100R14-19S50	..CONNECTEUR ELECTRIQUE EMBASE. . (30 ALPHA-D*)(ADP) F0111	1	
650	NAS1100-04-7	......VIS 80205	4	
660	100271-24	......RONDELLE. F0349	4	
670	PLH3504M	......ECROU HEXAGONAL . . . F0224	4	
680A		..COFFRET EQUIPE.	1	005013 015080
		(VOIR 55-43-04-001A)		
680B		..COFFRET EQUIPE (M799)	1	014014 081999
		(VOIR 55-43-04-001B)		
690A		..FUSIBLES DANS COFFRET 30 ALPHA.	1	005013 015015
		(VOIR 55-43-05A001)		
690D		..FUSIBLES DANS COFFRET 30 ALPHA.	1	016030
		(M399)(VOIR 55-43-06A001)		
690E		..FUSIBLES DANS COFFRET 30 ALPHA.	1	031080
		(M469)(VOIR 55-43-06A001A)		
690F		..FUSIBLES DANS COFFRET 30 ALPHA.	1	014014 081095
		(M794-799)		
		(VOIR 55-43-06A001B)		
690G		..FUSIBLES DANS COFFRET 30 ALPHA.	1	096130
		(M898)(VOIR 55-43-06A001C)		
690H		..FUSIBLES DANS COFFRET 30 ALPHA.	1	131999 R
		(M1296-1377-1415)		
		(VOIR 55-43-06A001D)		
700	5106R20-39P50	..CONNECTEUR ELECTRIQUE FICHE . .	1	
		(30 ALPHA-A*)(ADP) F0111		
710	5106R20-39PW50	..CONNECTEUR ELECTRIQUE FICHE . .	1	
		(30 ALPHA-B*)(ADP) F0111		
720	5106R16-26P50	..CONNECTEUR ELECTRIQUE FICHE . .	1	
		(30 ALPHA-C*)(ADP) F0111		
730	5106R14-19P50	..CONNECTEUR ELECTRIQUE FICHE . .	1	
		(30 ALPHA-D*)(ADP) F0111		

GENERATION ET DISTRIBUTION ELECTRIQUE
DISTRIBUTION

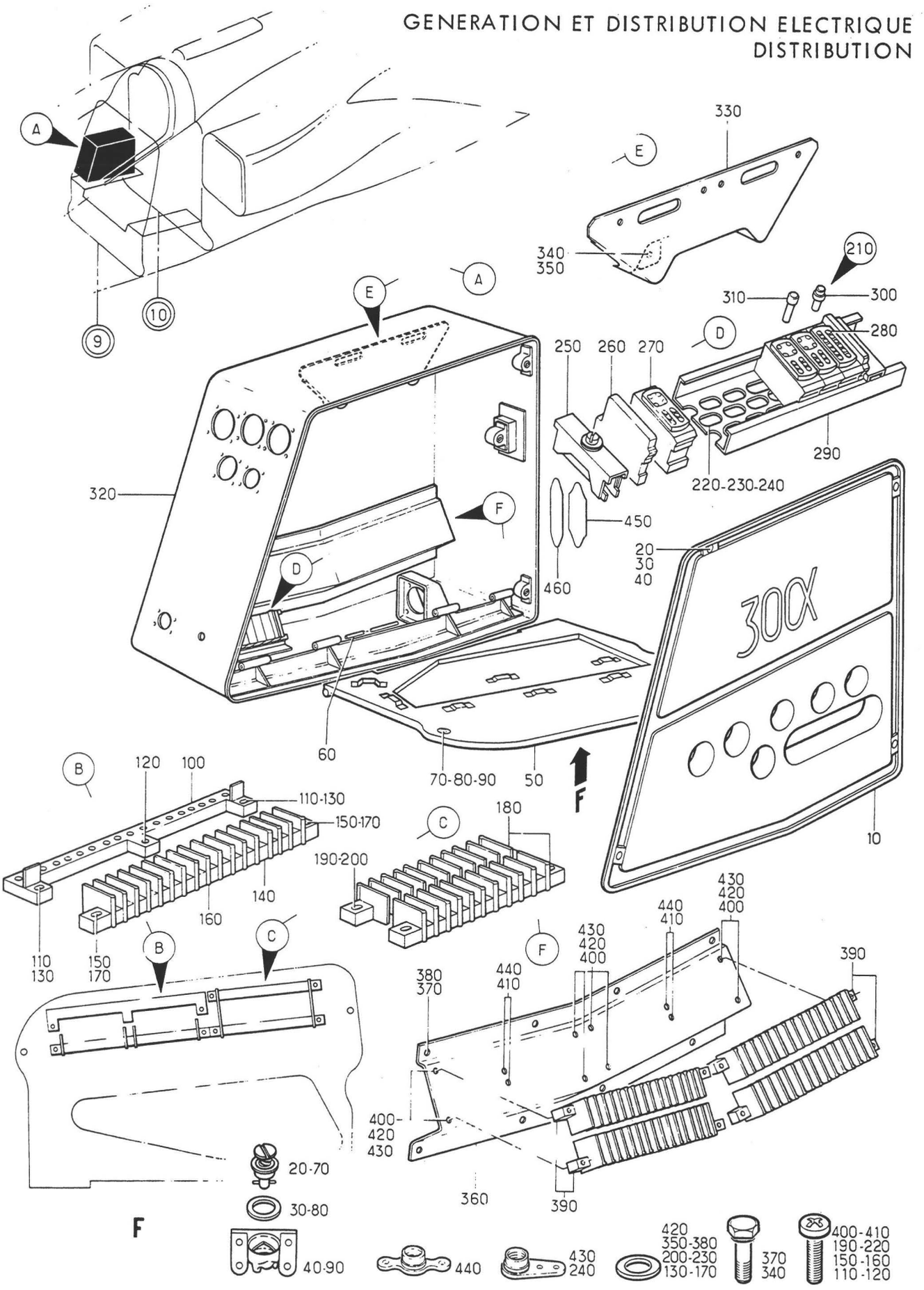

Planche 04 - COFFRET EQUIPE

PLANCHE REPERE	REFERENCE FABRICANT	DESCRIPTION 1 2 3 4 5 6 7	Qté	APP.
04-				
+001A		COFFRET EQUIPE. . . . . RF		005013 R 015080
		(EIS 55-43-03-680A)		
+001B		COFFRET EQUIPE (M799) . . . . . RF		014014 R 081999
		(EIS 55-43-03-680B)		
010	121E63-230-50-0	.COUVERCLE EQUIPE F0300	1	005013 R 015080
010A	121A63-230-50-0	.COUVERCLE EQUIPE (M799). . F0300	1	014014 R 081999
020	2600-13	.....AXE D0680	4	
030	2600SW2	.....RONDELLE. D0680	4	
040	26R1-1	.....RECEPTACLE. D0680	4	
050	121E63-230-60-0	.TABLEAU FUSIBLES F0300	1	005013 R 015080
050A	121A63-230-60-0	.TABLEAU FUSIBLES (M799). . F0300	1	014014 R 081999
060	121E63-230-01-0	.....AXE F0300	2	
070	2600-10	.....AXE D0680	2	
080	2600SW2	.....RONDELLE. D0680	2	
090	26R1-1	.....RECEPTACLE. D0680	2	
100	WB3021B	.COFFRET FUSIBLES K0691	1	
110	NAS1100-06-8	.....VIS 80205	2	
120	NAS1100-06-4	.....VIS 80205	1	
130	AN960-6	.....RONDELLE. 88044	2	
140	WB3022B	.COFFRET FUSIBLES K0691	1	
150	NAS1100-06-8	.....VIS 80205	2	
160	NAS1100-06-4	.....VIS 80205	1	
170	AN960-6	.....RONDELLE. 88044	2	
180	WB3017B	.COFFRET FUSIBLES K0691	2	
190	121E63-232-05-0	.....VIS F0300	4	
200	AN960-6	.....RONDELLE. 88044	4	
210	121E62-218-60-0	.BARRETTE (186 DELTA) . . . F0300	1	
220	NAS1100-08-8	.....VIS 80205	2	
230	AN960-8	.....RONDELLE. 88044	2	
240	AJM908M	.....ECROU A RIVER F0224	2	
250	1102-2	..SERRE MODULE. F0394	2	
	OU			
250A	00110200210	..PROFILE SPECIAL ALLEGE. . F0394	2	
260	1103-20	..PLAQUETTE DE REPERAGE . . F0394	2	
	OU			
260A	00110320037	..PLAQUE DESIGNATION. . . . F0394	2	
270	1105-20-11	..MODULE. F0394	3	
	OU			
270A	00110521102	..CONNECTEUR ELECTRIQUE . . F0394	3	
280	1105-20-08	..MODULE. F0394	1	
	OU			
280A	00110520802	..PLAQUETTE DE CONNEXION. . F0394	1	
290	1101-1-85	..RAIL SUPPORT. F0394	1	
300	1104A20	..CONTACT MALE. F0394	11	
	OU			
300A	00110420002	..CONTACT ELECTRIQUE. . . . F0394	11	
310	1109-20	..OBTURATEUR. F0394	29	
	OU			
310A	00110920042	..CONNECTEUR FACTICE. . . . F0394	29	
320	121E63-230-10-0	.BOITIER EQUIPE F0300	1	

PLANCHE REPERE	REFERENCE FABRICANT	DESCRIPTION 1 2 3 4 5 6 7	Qté	APP.
04-				
330	121E63-230-18-0	..SUPPORT F0300	1	
340	121E63-230-06-0	......VIS F0300	2	
350	AN960PD8	......RONDELLE. 88044	2	
360	121E63-230-23-0	..SUPPORT F0300	1	
370	121E63-230-06-0	......VIS F0300	8	
380	AN960PD8	......RONDELLE. 88044	8	
390	WB3022W	.COFFRET FUSIBLES K0574	4	
400	NAS1100-06-10	......VIS 80205	8	
410	NAS1100-06-4	......VIS 80205	4	
420	AN960-6	......RONDELLE. 88044	8	
430	AJ906M	......ECROU A RIVER F0224	8	
440	G906M	......ECROU A RIVER F0224	4	
450	AJ0061A	.PLAQUETTE D'IDENTIFICATION F0300	1	
460	590060-12-1	.PLAQUETTE D'IDENTIFICATION F0300	1	

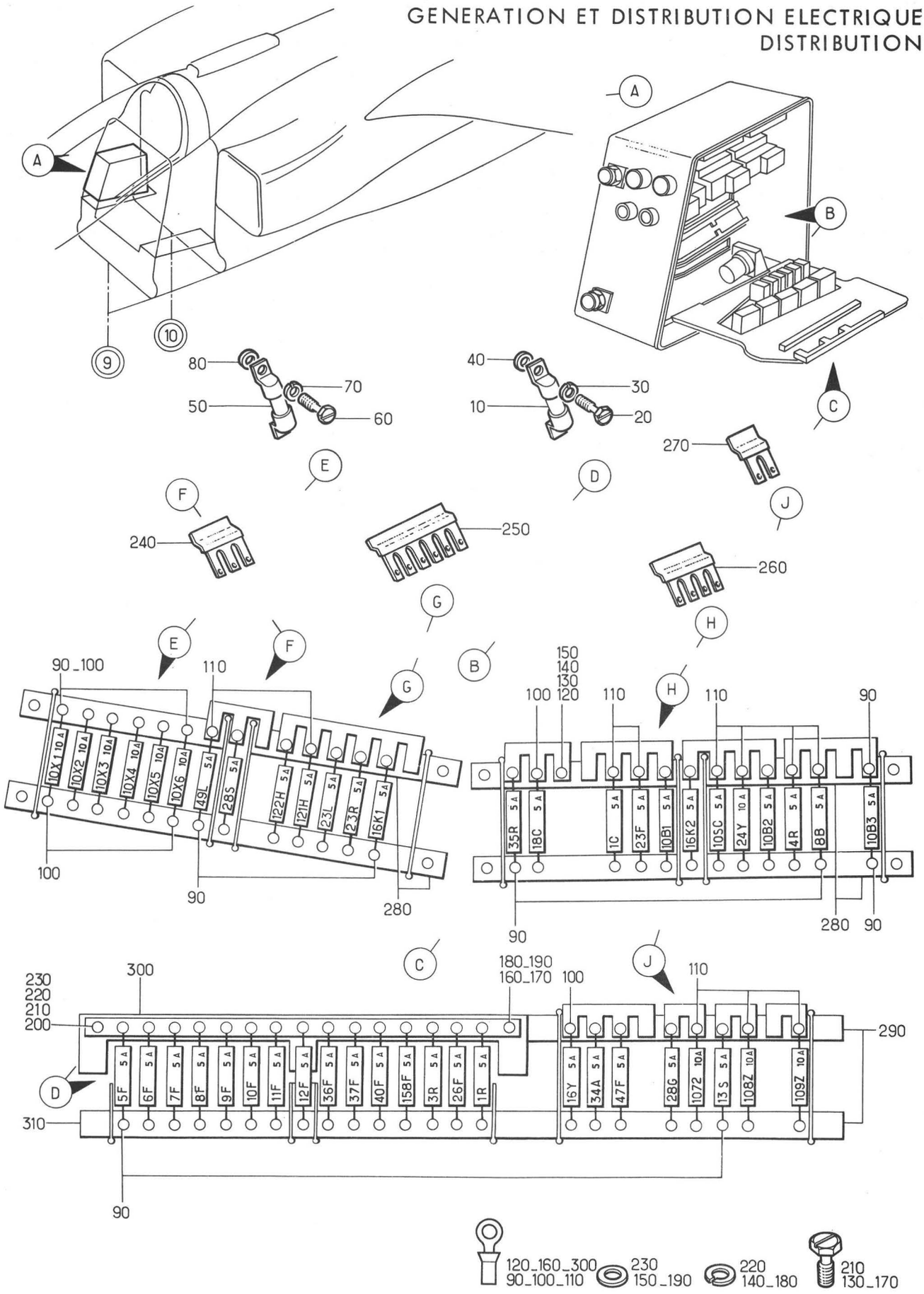

Planche 05 A - FUSIBLES DANS COFFRET 30 ALPHA

Section : 43

Date : OCTOBRE 1975

PLANCHE REPERE	REFERENCE FABRICANT	DESCRIPTION 1234567	Qté	APP.
05A				
+001		FUSIBLES DANS COFFRET 30 ALPHA. . (EIS 55-43-03-690A)	RF	005013 R 015015
010	AST5	.FUSIBLE 5A K6243	38	005013 R 015015
020	WBUN1153B22	......VIS K0691	76	005013 R 015015
030	SP47B	......RONDELLE. K0195	76	005013 R 015015
040	WBUN1153B24	......RONDELLE. K0691	76	005013 R 015015
050	AST10	.FUSIBLE 10AMP. K6243	10	005013 R 015015
060	WBUN1153B22	......VIS K0691	20	005013 R 015015
070	SP47B	......RONDELLE. K0195	20	005013 R 015015
080	WBUN1153B24	......RONDELLE. K0691	20	005013 R 015015
090	131645-1	.COSSE. F0286	49	005013 R 015015
100	51863-4	.COSSE. F0286	14	005013 R 015015
110	51864-8	.COSSE. F0286	11	005013 R 015015
120	51864-8	.COSSE. F0286	1	005013 R 015015
130	WBUN1153B22	......VIS K0691	1	005013 R 015015
140	SP47B	......RONDELLE. K0195	1	005013 R 015015
150	WBUN1153B24	......RONDELLE. K0691	1	005013 R 015015
160	2-36153-5	.COSSE. F0286	1	005013 R 015015
170	WBUN1153B23	......VIS IMPERDABLE. . . . K0691	1	005013 R 015015
180	SP47C	......RONDELLE. K0195	1	005013 R 015015
190	WBUN1153B25	......RONDELLE. K0691	1	005013 R 015015
200	51864-7	.COSSE. F0286	1	005013 R 015015
210	WBUN1153B23	......VIS IMPERDABLE. . . . K0691	1	005013 R 015015
220	SP47C	......RONDELLE. K0195	1	005013 R 015015
230	WBUN1153B25	......RONDELLE. K0691	1	005013 R 015015
240	WB1154-72INS	.BIELLETTE DE CONNEXION . . K0574	2	005013 R 015015
250	WB1154-75INS	.BIELLETTE DE CONNEXION . . K0574	1	005013 R 015015
260	WB1154-73INS	.BIELLETTE DE CONNEXION . . K0691	4	005013 R 015015

PLANCHE REPERE	REFERENCE FABRICANT	DESCRIPTION 1 2 3 4 5 6 7	Qté	APP.
05A				
270	WB1154-71INS	.BIELLETTE DE CONNEXION . . K0691	3	005013 R 015015
280	WB3022W	.COFFRET FUSIBLES K0574	RF	005013 R 015015
290	WB3017B	.COFFRET FUSIBLES K0691	RF	005013 R 015015
300	WB3021B	.COFFRET FUSIBLES K0691	RF	005013 R 015015
310	WB3022B	.COFFRET FUSIBLES K0691	RF	005013 R 015015

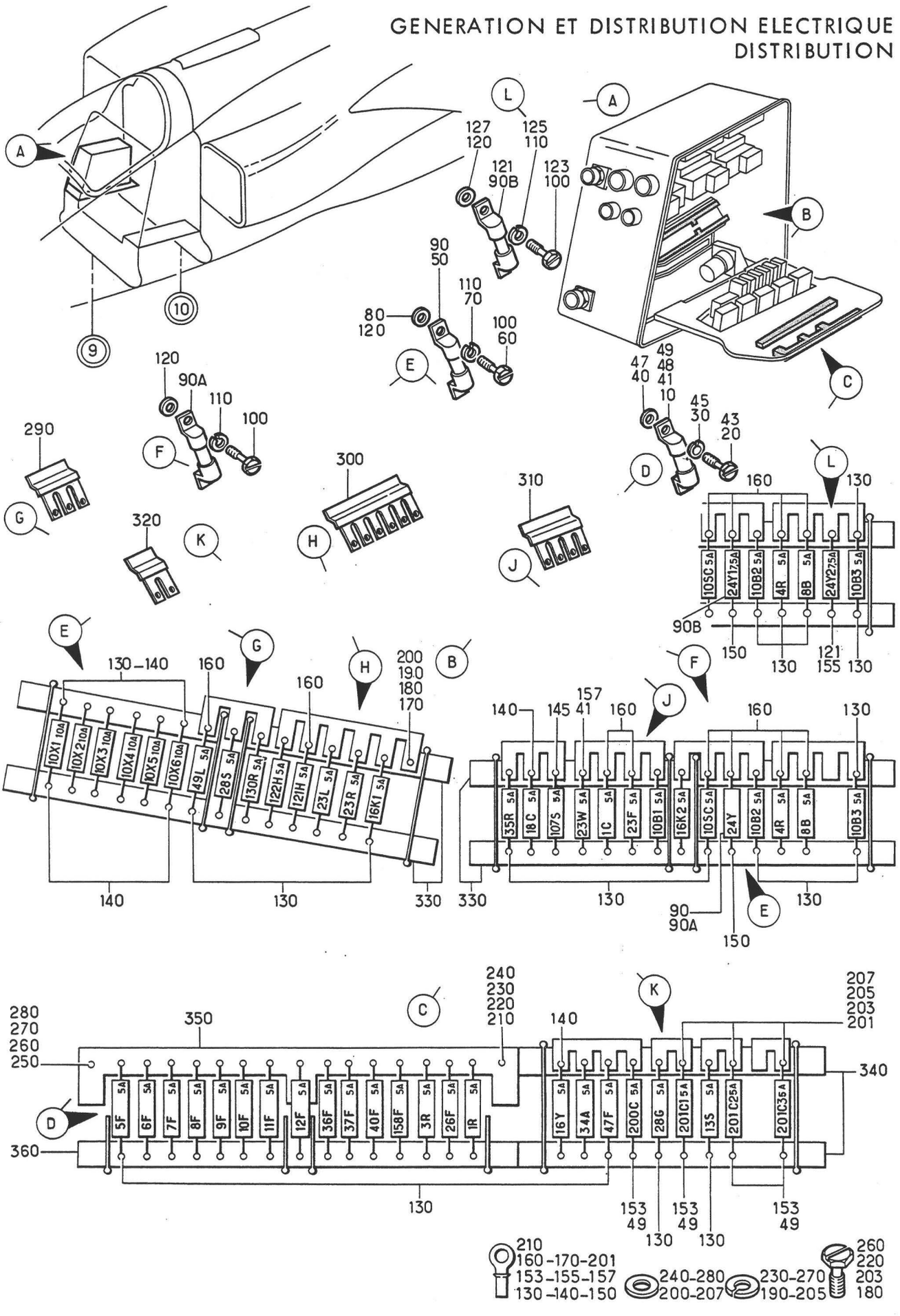

Planche 06A- FUSIBLES DANS COFFRET 30 ALPHA

Section : 43

Date : JUILLET 1993

PLANCHE REPERE	REFERENCE FABRICANT	DESCRIPTION 1234567	Qté	APP.	
06A					
+001		FUSIBLES DANS COFFRET 30 ALPHA. . (M399)(EIS 55-43-03-690D)	RF	016030	
+001A		FUSIBLES DANS COFFRET 30 ALPHA. . (M469)(EIS 55-43-03-690E)	RF	031080	
+001B		FUSIBLES DANS COFFRET 30 ALPHA. . (M794-799)(EIS 55-43-03-690F)	RF	014014 081095	
+001C		FUSIBLES DANS COFFRET 30 ALPHA. . (M898)(EIS 55-43-03-690G)	RF	096130	
+001D		FUSIBLES DANS COFFRET 30 ALPHA. . (M1296-1377-1415) (EIS 55-43-03-690H)	RF	131999	R
010	AST5A	.FUSIBLE. K6243	39	014014 016999	
020	WBUN1153B22	......VIS K0691	78	014014 016999	
030	SP47B	......RONDELLE. K0195	78	014014 016999	
040	WBUN1153B24	......RONDELLE. K0691	78	014014 016999	
041	AST5	.FUSIBLE 5A (M898)(23W) . . K6243	1	096999	
043	WBUN1153B22	......VIS (M898). K0691	2	096999	
045	SP47B	......RONDELLE (M898) . . . K0195	2	096999	
047	WBUN1153B24	......RONDELLE (M898) . . . K0691	2	096999	
048	AST5A	.FUSIBLE (M1415)(107S). . . K6243	RF	131999	R
049	AST5	.FUSIBLE 5A (M1095) K6243	RF	131999	
050	AST10A	.FUSIBLE. K6243	6	014014 016999	
060	WBUN1153B22	......VIS K0691	12	014014 016999	
070	SP47B	......RONDELLE. K0195	12	014014 016999	
080	WBUN1153B24	......RONDELLE. K0691	12	014014 016999	
090	AST10A	.FUSIBLE. K6243	1	016030	
090A	AST15A	.FUSIBLE (M469) K6243	1	031080	
090B	AST7-5	.FUSIBLE 7-5A (M794). . . . K6243	1	014014 081999	
100	WBUN1153B22	......VIS K0691	2	014014 016999	
110	SP47B	......RONDELLE. K0195	2	014014 016999	
120	WBUN1153B24	......RONDELLE. K0691	2	014014 016999	
121	AST7-5	.FUSIBLE 7-5A (M794). . . . K6243	1	014014 081999	
123	WBUN1153B22	......VIS (M794). K0691	2	014014 081999	
125	SP47B	......RONDELLE (M794) . . . K0195	2	014014 081999	
127	WBUN1153B24	......RONDELLE (M794) . . . K0691	2	014014 081999	
130	131645-1	.COSSE. F0286	48	014014 016999	

PLANCHE REPERE	REFERENCE FABRICANT	DESCRIPTION 1234567	Qté	APP.	
06A					
140	51863-4	.COSSE. F0286	14	014014 016999	
145	131645-1	.COSSE (M1415). F0286	1	131999	R
150	131645-1	.COSSE (M399-794) F0286	1	014014 016030 081999	
150A	51863-4	.COSSE (M469) F0286	1	031080	
153	131645-1	.COSSE (M1095). F0286	4	131999	
155	131645-1	.COSSE (M794) F0286	1	014014 081999	
157	131645-1	.COSSE (M898) F0286	1	096999	
160	51864-8	.COSSE. F0286	8	014014 016999	
170	51864-8	.COSSE. F0286	1	014014 016999	
180	WBUN1153B22	......VIS K0691	1	014014 016999	
190	SP47B	......RONDELLE. K0195	1	014014 016999	
200	WBUN1153B24	......RONDELLE. K0691	1	014014 016999	
201	51864-8	.COSSE. F0286	3	014014 016999	
203	WBUN1153B22	......VIS K0691	3	014014 016130	
205	SP47B	......RONDELLE. K0195	3	014014 016130	
207	WBUN1153B24	......RONDELLE. K0691	3	014014 016130	
210	2-36153-5	.COSSE. F0286	1	014014 016999	
220	WBUN1153B22	......VIS K0691	1	014014 016999	
230	SP47C	......RONDELLE. K0195	1	014014 016999	
240	WBUN1153B25	......RONDELLE. K0691	1	014014 016999	
250	51864-7	.COSSE. F0286	1	014014 016999	
260	WBUN1153B23	......VIS IMPERDABLE. . . . K0691	1	014014 016999	
270	SP47C	......RONDELLE. K0195	1	014014 016999	
280	WBUN1153B25	......RONDELLE. K0691	1	014014 016999	
290	WB1154-72INS	.BIELLETTE DE CONNEXION . . K0574	2	014014 016999	
300	WB1154-75INS	.BIELLETTE DE CONNEXION . . K0574	1	014014 016999	
310	WB1154-73INS	.BIELLETTE DE CONNEXION . . K0691	4	014014 016999	
320	WB1154-71INS	.BIELLETTE DE CONNEXION . . K0691	3	014014 016999	

PLANCHE REPERE	REFERENCE FABRICANT	DESCRIPTION 1234567	Qté	APP.
06A				
330	WB3022W	.COFFRET FUSIBLES K0574	RF	014014 016999
340	WB3017B	.COFFRET FUSIBLES K0691	RF	014014 016999
350	WB3021B	.COFFRET FUSIBLES K0691	RF	014014 016999
360	WB3022B	.COFFRET FUSIBLES K0691	RF	014014 016999

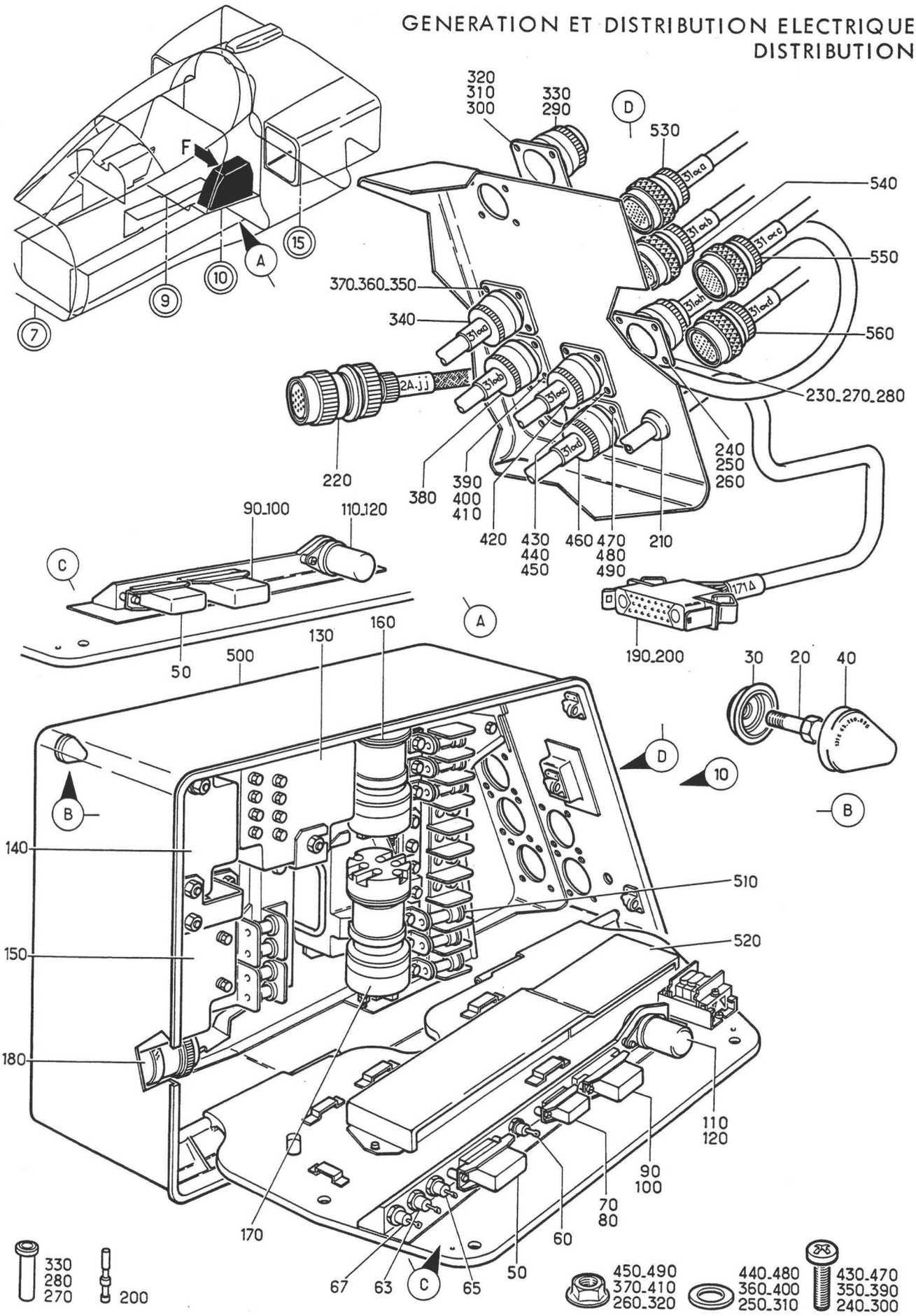

Planche 07A - ENSEMBLE COFFRET EQUIPE 31 ALPHA

Section : 43

Date : DECEMBRE 1978

PLANCHE REPERE	REFERENCE FABRICANT	DESCRIPTION 1234567	Qté	APP.	
07A					
+001		ENS COFFRET EQUIPE 31 ALPHA . . . (EIS 55-40-08A020)	RF	005010	
+001A		ENS COFFRET EQUIPE 31 ALPHA . . . (M123)(EIS 55-40-08A020A)	RF	011015	
+001B		ENS COFFRET EQUIPE 31 ALPHA . . . (M399)(EIS 55-40-08A020B)	RF	016020	
+001C		ENS COFFRET EQUIPE 31 ALPHA . . . (M365)(EIS 55-40-08A020C)	RF	021021	
+001D		ENS COFFRET EQUIPE 31 ALPHA . . . (M450)(EIS 55-40-08A020D)	RF	022027	
+001E		ENS COFFRET EQUIPE 31 ALPHA . . . (M371)(EIS 55-40-08A020E)	RF	028035	
+001F		ENS COFFRET EQUIPE 31 ALPHA . . . (M620)(EIS 55-40-08A020F)	RF	036080	
+001G		ENS COFFRET EQUIPE 31 ALPHA . . . (M1227)(EIS 55-40-08A020G)	RF	081090	
+001H		ENSEMBLE COFFRET EQUIPE 31 ALPHA. (M877)(EIS 55-40-08A020H)	RF	091100	
+001J		ENSEMBLE COFFRET EQUIPE 31 ALPHA. (M915)(EIS 55-40-08A020J)	RF	101115	
+001K		ENSEMBLE COFFRET EQUIPE 31 ALPHA. (M952)(EIS 55-40-08A020K)	RF	116130	
+001L		ENSEMBLE COFFRET EQUIPE 31 ALPHA. (M1296-1379-1413) (EIS 55-40-08A020L)	RF	131999	R
010	121A63-231-00-0	.COFFRET EQUIPE (31 ALPHA). F0300	1	005010	
010A		.COFFRET EQUIPE (M123)(31 ALPHA).	1	011015	
010B		.COFFRET EQUIPE (M399)(31 ALPHA).	1	016020	
010C		.COFFRET EQUIPE (M365)(31 ALPHA).	1	021021	
010D		.COFFRET EQUIPE (M450)(31 ALPHA).	1	022027	
010E	121A63-231-00-0 M9	.COFFRET EQUIPE (M371)(31 ALPHA). F0300	1	028035	
010F	121A63-231-00-0 M10	.COFFRET EQUIPE (M620)(31 ALPHA). F0300	1	036080	
010G		.COFFRET EQUIPE (M1227)(31 ALPHA)	1	081090	
010H	121A63-231-00-0 M11	.COFFRET EQUIPE (M877)(31 ALPHA). F0300	1	091100	
010J	121A63-231-00-0 M12	.COFFRET EQUIPE 31 ALPHA (M915) . (31 ALPHA) F0300	1	101115	
010K		.COFFRET EQUIPE (M952)(31 ALPHA).	1	116130	
010L	121A63-231-00-0 M13	.COFFRET EQUIPE (M928-1022) . . . (31 ALPHA) F0300	1	131999	
	OU				
010M	121A63-231-00-0 M14	.COFFRET EQUIPE (M1137-1296-1379) (31 ALPHA) F0300	1	131999	
010N	121A63-231-00-0 M15	.COFFRET EQUIPE (M1413)(31 ALPHA) F0300	1	131999	R
010P	121A63-231-00-0 M16	.COFFRET EQUIPE (M1413)(31 ALPHA) F0300	1	131999	R
020	NAS1304-15	.....VIS 80205	4		
030	121E63-230-02-0	.....COUPELLE. F0300	4		
040	121E63-230-03-0	.....COUVERCLE F0300	4		
050	607-18060	..RELAIS (21M). K0651	RF		

PLANCHE REPERE	REFERENCE FABRICANT	DESCRIPTION 1234567	Qté	APP.
07A				
060	1N1587	..DIODE (M123)(30M) F2214	RF	010ABC R DEFGHJ KLMNP
063	1N1587	..DIODE (M877)(23P-1) . . . F2214	RF	010HJK R LMNP
065	1N1587	..DIODE (M877)(23P-2) . . . F2214	RF	010HJK R LMNP
067	1N1587	..DIODE (M915)(227Q). . . . F2214	RF	010JKL R MNP
070	RL48G1	..RELAIS (M123)(26M). . . . K0651	RF	010ABC R DEFGHJ KLMNP
080	607A19774	..SOCLE K0651	RF	
090	TD03F	..MODULE DE COMMANDE (198Q) F1983	RF	
100	1008-3	..SOCLE F1983	RF	
110	LLR26AAK18	..RELAIS (199Q) F1983	RF	
120	6403-1	..SOCLE F1983	RF	
130	101-1	..BLOC DE PROTECTION (2P-1)(ADP). F0219	RF	
140	101-1	..BLOC DE PROTECTION (2P-2)(ADP). F0219	RF	
150	3654M500	..CONTACTEUR DISJONCTEUR (3P) . . F0214	RF	
160	125-200	..CONTACTEUR (14P)(ADP) . . F0219	RF	
170	125-200	..CONTACTEUR (10M)(ADP) . . F0219	RF	
180	2515AM	..CONTACTEUR (15K)(ADP) . . F0214	RF	
190	131435-1	..PRISE DE MASSE (171 DELTA)(ADP) F0286	1	
200	201328	..CONTACT F0286	20	
210	DA80-100-20	..PASSE FIL (31 ALPHA-I*) . F0331	1	
220	CVA6R20-14S	..CONNECTEUR ELECTRIQUE FICHE . . (2A-J*J*)(ADP) F3132	RF	
230	SN152-24	..ADAPTATEUR (31 ALPHA-H*). F0225	1	
240	NAS1100-04-6	......VIS 80205	4	
250	AN960-4	......RONDELLE. 88044	4	
260	PLH3504M	......ECROU HEXAGONAL . . . F0224	4	
270	AN3420-16	..BAGUE D'ADAPTATEUR. . . . F3132	1	
280	AN3420-20	..BAGUE D'ADAPTATEUR. . . . F3132	1	
290	SN152-24	..ADAPTATEUR (31 ALPHA-G*). F0225	1	
300	NAS1100-04-6	......VIS 80205	4	
310	AN960-4	......RONDELLE. 88044	4	
320	PLH3504M	......ECROU HEXAGONAL . . . F0224	4	
330	AN3420-20	..BAGUE D'ADAPTATEUR. . . . F3132	1	
340	5100R20-39SW50	..CONNECTEUR ELECTRIQUE EMBASE. . (31 ALPHA-A*)(ADP) F0111	1	
350	NAS1100-04-6	......VIS 80205	4	
360	AN960-4	......RONDELLE. 88044	4	
370	PLH3504M	......ECROU HEXAGONAL . . . F0224	4	
380	5100R20-39SX50	..CONNECTEUR ELECTRIQUE EMBASE. . (31 ALPHA-B*)(ADP) F0111	1	
390	NAS1100-04-6	......VIS 80205	4	
400	AN960-4	......RONDELLE. 88044	4	
410	PLH3504M	......ECROU HEXAGONAL . . . F0224	4	
420	5100R20-39S50	..CONNECTEUR ELECTRIQUE EMBASE. . (31 ALPHA-C*)(ADP) F0111	1	

PLANCHE REPERE	REFERENCE FABRICANT	DESCRIPTION 1234567	Qté	APP.
07A				
430	NAS1100-04-6	....VIS 80205	4	
440	AN960-4	....RONDELLE. 88044	4	
450	PLH3504M	....ECROU HEXAGONAL . . . F0224	4	
460	5100R20-39SY50	..CONNECTEUR ELECTRIQUE EMBASE. . (31 ALPHA-D*)(ADP) F0111	1	
470	NAS1100-04-6	....VIS 80205	4	
480	AN960-4	....RONDELLE. 88044	4	
490	PLH3504M	....ECROU HEXAGONAL . . . F0224	4	
500		..STRUCTURE COFFRET 31 ALPHA. . . (VOIR 55-43-08-001B)	1	010-ABCDEFG
500A		..STRUCTURE COFFRET 31 ALPHA. . . (M877)(VOIR 55-43-08-001C)	1	010H
500B		..STRUCTURE COFFRET 31 ALPHA. . . (M915)(VOIR 55-43-08-001D)	1	010JK
500C		..STRUCTURE COFFRET (M1022-1413). (VOIR 55-43-08-001E)	1	010LMN R P
510		..FUSIBLES DANS COFFRET 31 ALPHA. (PLATINE OUVERTE) (VOIR 55-43-10A001)	1	010-A
510A		..FUSIBLES DANS COFFRET 31 ALPHA. (PLATINE OUVERTE)(M399) (VOIR 55-43-10A001A)	1	010B
510B		..FUSIBLES DANS COFFRET 31 ALPHA. (PLATINE OUVERTE)(M365) (VOIR 55-43-10A001B)	1	010C
510C		..FUSIBLES DANS COFFRET 31 ALPHA. (PLATINE OUVERTE)(M450) (VOIR 55-43-10A001C)	1	010D
510D		..FUSIBLES DANS COFFRET 31 ALPHA. (PLATINE OUVERTE)(M371) (VOIR 55-43-10A001D)	1	010E
510E		..FUSIBLES DANS COFFRET 31 ALPHA. (PLATINE OUVERTE)(M620) (VOIR 55-43-10A001E)	1	010FGH
510F		..FUSIBLES DANS COFFRET 31 ALPHA. (M915)(VOIR 55-43-10A001F)	1	010J
510G		..FUSIBLES DANS COFFRET 31 ALPHA. (M952)(VOIR 55-43-10A001G)	1	010K
510H		..FUSIBLES DANS COFFRET 31 ALPHA. (M928-1022-1137) (VOIR 55-43-10A001H)	1	010LMN R P
520		.FUSIBLES DANS COFFRET 31 ALPHA . (PLATINE FERMEE) (VOIR 55-43-11A001)	1	005015
520A		.FUSIBLES DANS COFFRET 31 ALPHA . (PLATINE FERMEE)(M399) (VOIR 55-43-11A001A)	1	016020
520B		.FUSIBLES DANS COFFRET 31 ALPHA . (PLATINE FERMEE)(M365) (VOIR 55-43-11A001B)	1	021021
520C		.FUSIBLES DANS COFFRET 31 ALPHA . (PLATINE FERMEE)(M450) (VOIR 55-43-11A001C)	1	022027
520D		.FUSIBLES DANS COFFRET 31 ALPHA . (PLATINE FERMEE)(M371) (VOIR 55-43-11A001D)	1	028035

PLANCHE REPERE	REFERENCE FABRICANT	DESCRIPTION 1234567	Qté	APP.	
07A					
460	5100R20-39SY50	..CONNECTEUR ELECTRIQUE EMBASE. . (31 ALPHA-D*)(ADP) F0111	1		
470	NAS1100-04-6	......VIS 80205	4		
480	AN960-4	......RONDELLE. 88044	4		
490	PLH3504M	......ECROU HEXAGONAL . . . F0224	4		
500		..STRUCTURE COFFRET 31 ALPHA. . . (VOIR 55-43-08-001B)	1	010-AB CDEFG	R
500A		..STRUCTURE COFFRET 31 ALPHA. . . (M877)(VOIR 55-43-08-001C)	1	010H	R
500B		..STRUCTURE COFFRET 31 ALPHA. . . (M915)(VOIR 55-43-08-001D)	1	010JK	R
500C		..STRUCTURE COFFRET (M1022) . . . (VOIR 55-43-08-001E)	1	010LM	R
510		..FUSIBLES DANS COFFRET 31 ALPHA. (PLATINE OUVERTE) (VOIR 55-43-10A001)	1	010-A	
510A		..FUSIBLES DANS COFFRET 31 ALPHA. (PLATINE OUVERTE)(M399) (VOIR 55-43-10A001A)	1	010B	
510B		..FUSIBLES DANS COFFRET 31 ALPHA. (PLATINE OUVERTE)(M365) (VOIR 55-43-10A001B)	1	010C	
510C		..FUSIBLES DANS COFFRET 31 ALPHA. (PLATINE OUVERTE)(M450) (VOIR 55-43-10A001C)	1	010D	
510D		..FUSIBLES DANS COFFRET 31 ALPHA. (PLATINE OUVERTE)(M371) (VOIR 55-43-10A001D)	1	010E	
510E		..FUSIBLES DANS COFFRET 31 ALPHA. (PLATINE OUVERTE)(M620) (VOIR 55-43-10A001E)	1	010FGH	R
510F		..FUSIBLES DANS COFFRET 31 ALPHA. (M915)(VOIR 55-43-10A001F)	1	010J	R
510G		..FUSIBLES DANS COFFRET 31 ALPHA. (M952)(VOIR 55-43-10A001G)	1	010K	R
510H		..FUSIBLES DANS COFFRET 31 ALPHA. (M928-1022-1137) (VOIR 55-43-10A001H)	1	010LM	R
520		.FUSIBLES DANS COFFRET 31 ALPHA . (PLATINE FERMEE) (VOIR 55-43-11A001)	1	005015	
520A		.FUSIBLES DANS COFFRET 31 ALPHA . (PLATINE FERMEE)(M399) (VOIR 55-43-11A001A)	1	016020	
520B		.FUSIBLES DANS COFFRET 31 ALPHA . (PLATINE FERMEE)(M365) (VOIR 55-43-11A001B)	1	021021	
520C		.FUSIBLES DANS COFFRET 31 ALPHA . (PLATINE FERMEE)(M450) (VOIR 55-43-11A001C)	1	022027	
520D		.FUSIBLES DANS COFFRET 31 ALPHA . (PLATINE FERMEE)(M371) (VOIR 55-43-11A001D)	1	028035	

PLANCHE REPERE	REFERENCE FABRICANT	DESCRIPTION 1234567	Qté	APP.
07A				
520E		.FUSIBLES DANS COFFRET 31 ALPHA . (PLATINE FERMEE)(M620) (VOIR 55-43-11A001E)	1	036080
520F		.FUSIBLES DANS COFFRET 31 ALPHA . (PLATINE FERMEE)(M1227) (VOIR 55-43-11A001F)	1	081090
520G		.FUSIBLES DANS COFFRET 31 ALPHA . (PLATINE FERMEE)(M877) (VOIR 55-43-11A001G)	1	091130
520H		.FUSIBLES DANS COFFRET 31 ALPHA . (PLATINE FERMEE) (M1137-1296-1379) (VOIR 55-43-11A001H)	1	131999 R
530	5106R20-39PW50	.CONNECTEUR ELECTRIQUE FICHE. . . (31 ALPHA-A*)(ADP) F0111	1	
540	5106R20-39PX50	.CONNECTEUR ELECTRIQUE FICHE. . . (31 ALPHA-B*)(ADP) F0111	1	
550	5106R20-39P50	.CONNECTEUR ELECTRIQUE FICHE. . . (31 ALPHA-C*)(ADP) F0111	1	
560	5106R20-39PY50	.CONNECTEUR ELECTRIQUE FICHE. . . (31 ALPHA-D*)(ADP) F0111	1	

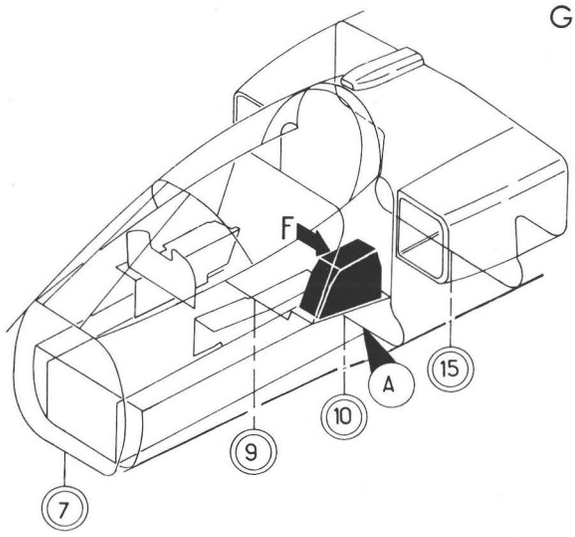

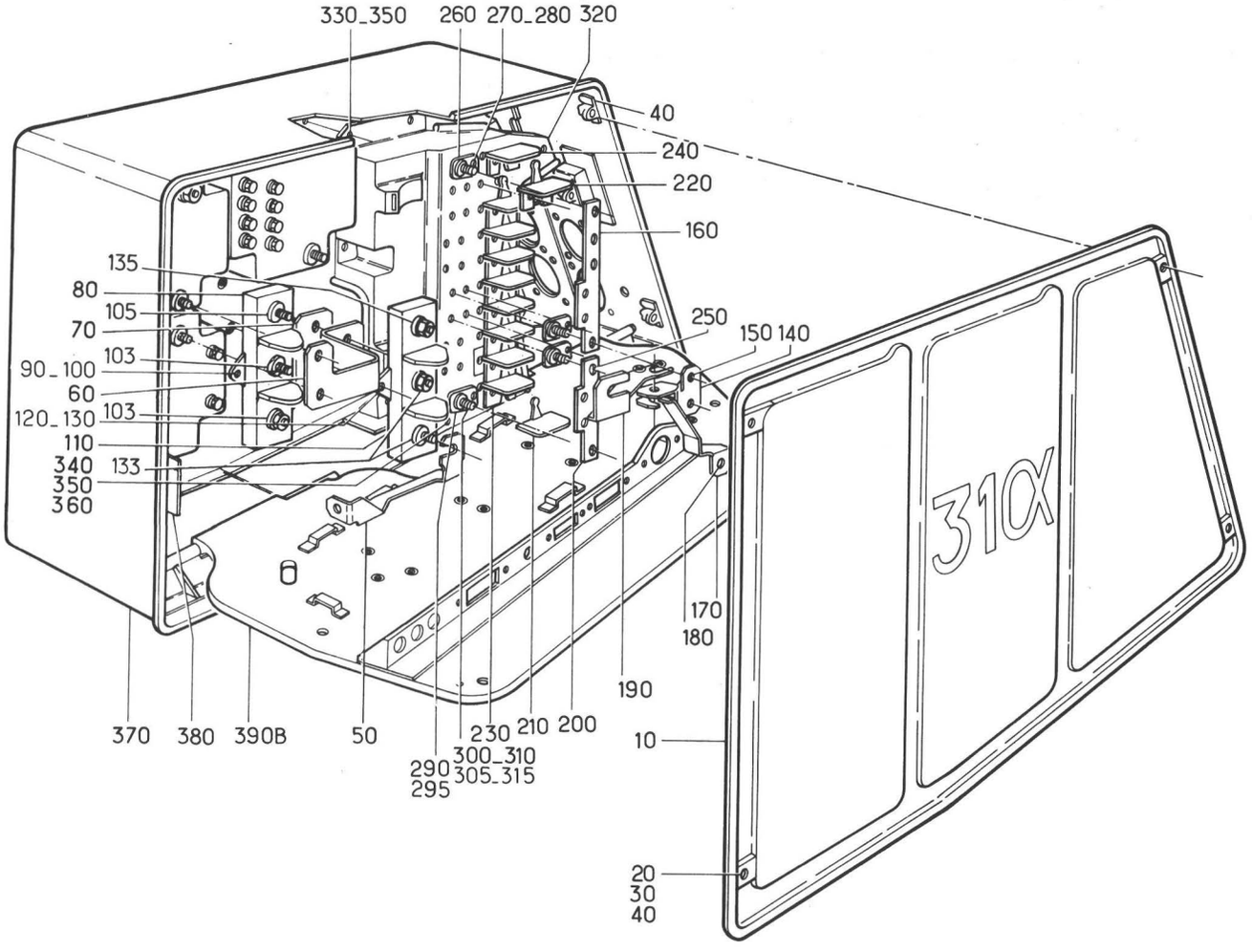

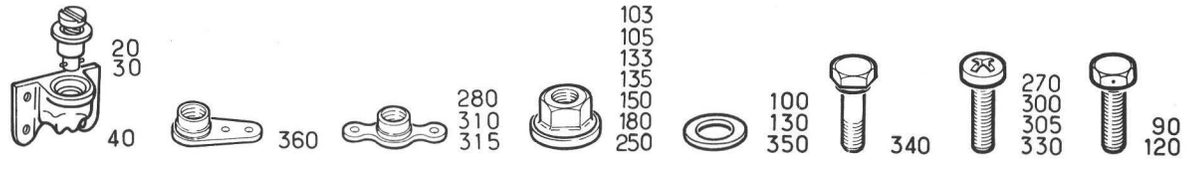

Planche 08 - STRUCTURE COFFRET 31 ALPHA

Section : 43

Date : SEPTEMBRE 1980

PLANCHE REPERE	REFERENCE FABRICANT	DESCRIPTION 1234567	Qté	APP.	
08-					
+001B		STRUCTURE COFFRET 31 ALPHA. . . . (EIS 55-43-07A500)	RF	005090	
+001C		STRUCTURE COFFRET 31 ALPHA (M877) (EIS 55-43-07A500A)	RF	091100	
+001D		STRUCTURE COFFRET 31 ALPHA (M915) (EIS 55-43-07A500B)	RF	101130	
+001E		STRUCTURE COFFRET (M1022-1413). . (EIS 55-43-07A500C)	RF	131999	R
010	121E63-231-50-C	.COUVERCLE. F0300	1		
020	2600-12	......AXE D0680	4		
030	2600S42	......RONDELLE. D0680	4		
040	26R1-1	......RECEPTACLE. D0680	4		
050	121E63-231-24-C	.BARRE DE CONNEXION F0300	1		
060	121E63-231-17-C	.BARRE DE CONNEXION F0300	1		
070	121E63-231-18-C	.BARRE DE CONNEXION F0300	1		
080	3053-1 CU	.SUPPORT. F0394	1		
080A	00305300106	.SUPPORT FUSIBLE. F0394	1		
090	121E63-231-07-C	......VIS F0300	3		
100	AN960-10L	......RONDELLE. 88044	3		
103	PR355M	......ECROU HEXAGONAL . . . F0224	2		
105	PR356M	......ECROU HEXAGONAL . . . F0224	1		
110	3053-2	.SUPPORT. F0394	1		
120	121E63-231-07-C	......VIS F0300	3		
130	AN960-10L	......RONDELLE. 88044	3		
133	PR355M	......ECROU HEXAGONAL . . . F0224	2		
135	PR356M	......ECROU HEXAGONAL . . . F0224	1		
140	121E63-231-20-C	.BARRE DE CONNEXION F0300	1		
150	PR354M	......ECROU HEXAGONAL . . . F0224	2		
160	121E63-231-22-C	.BARRE DE CONNEXION F0300	1		
170	121E63-231-21-C	.BARRE DE CONNEXION F0300	1		
180	PR354M	......ECROU HEXAGONAL . . . F0224	1		
190	121E63-231-19-C	.BARRE DE CONNEXION F0300	1		
200	121E63-231-23-C	.BARRE DE CONNEXION F0300	1		
210	WB1337BB	.SEPARATEUR K0574	1		
220	WB1337CB	.SEPARATEUR K0574	6		
230	WB1337CR	.ISOLATEUR. K0671	3		
240	WB1337AR	.ISOLATEUR. K0671	1		
250	PR354M	.ECROU HEXAGONAL. F0224	5		
260	WBUN1165B	.BOURNE K0574	12		
270	121E63-231-11-C	......VIS F0300	12		
280	G906M	......ECROU A RIVER F0224	12		
290	WBUN1165R	.COLONNETTE K0691	8	005130	
295	WBUN1165R	.COLONNETTE (M1022) K0691	7	131999	
300	121E63-231-11-C	......VIS F0300	8	005130	
305	121E63-231-11-C	......VIS (M1022) F0300	7	131999	
310	G906M	......ECROU A RIVER F0224	8	005130	
315	G906M	......ECROU A RIVER (M1022) F0224	7	131999	
320	121E63-231-01-C	.SUPPORT. F0300	1		
330	121E63-231-08-C	......VIS F0300	5		
340	CSP118-3-2	......VIS K0999	3		
350	AN960-10L	......RONDELLE. 88044	8		
360	AJ93M	......ECROU A RIVER F0224	3		
370	121E63-231-30-C	.COFFRET. F0300	1		

PLANCHE REPERE	REFERENCE FABRICANT	DESCRIPTION 1234567	Qté	APP.	
08-					
380	AJ0061A	.PLAQUETTE D'IDENTIFICATION F0300	1		
390B		.PLATINE (VOIR 55-43-09-001B) . .	1	005090	
390C		.PLATINE (M877)	1	091100	
		(VOIR 55-43-09-001C)			
390D		.PLATINE (M915)	1	101130	R
		(VOIR 55-43-09-001D)			
390E		.PLATINE (M1413).	1	131999	R
		(VOIR 55-43-09-001E)			

GENERATION ET DISTRIBUTION ELECTRIQUE
DISTRIBUTION

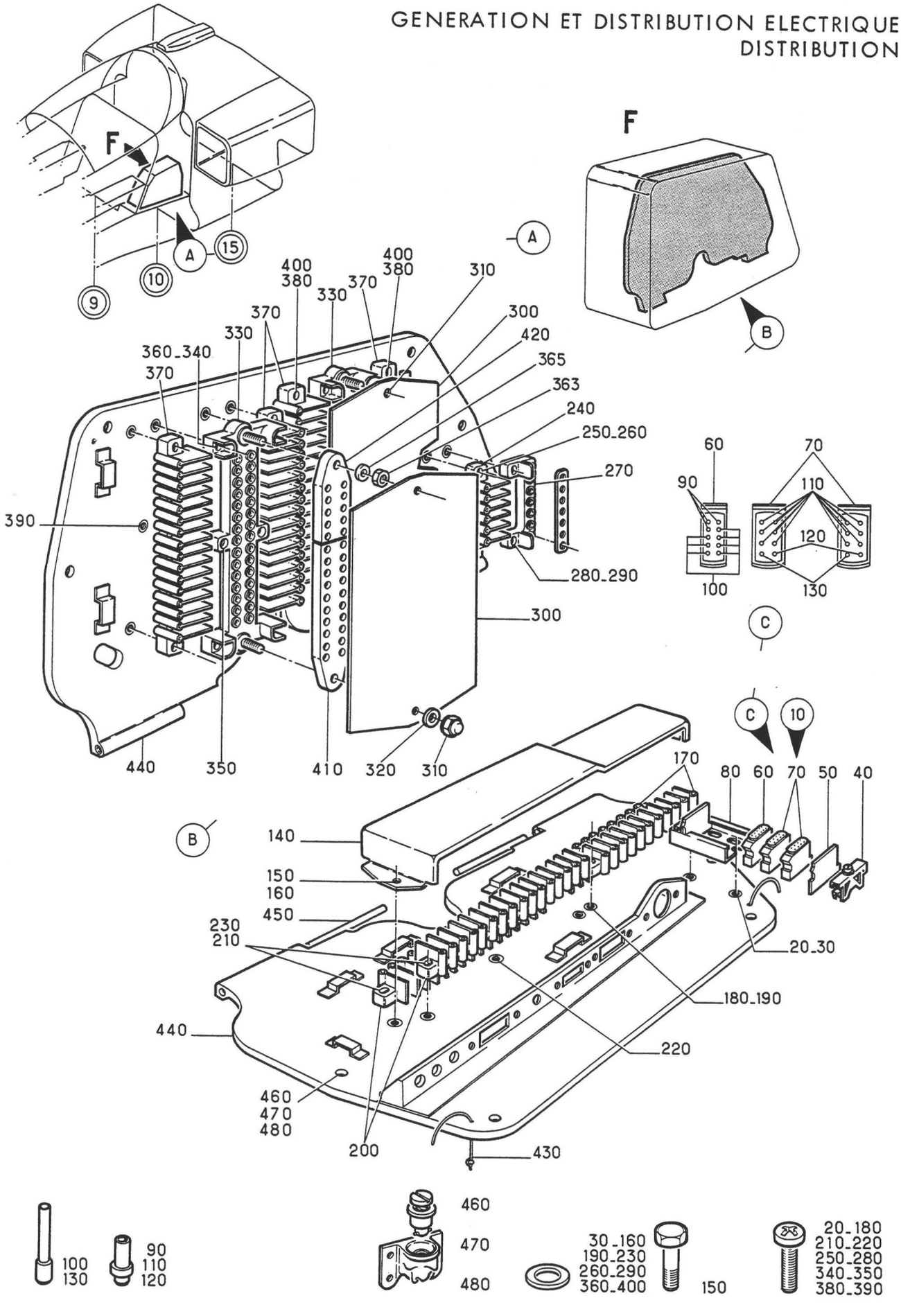

Planche 09 - PLATINE 31 ALPHA

Section : 43

Date : MARS 1984

PLANCHE REPERE	REFERENCE FABRICANT	DESCRIPTION 1234567	Qté	APP.	
09-					
+001B		PLATINE (EIS 55-43-08-390B) . . .	RF	005090	
+001C		PLATINE (M877)(EIS 55-43-08-390C)	RF	091100	
+001D		PLATINE (M915)(EIS 55-43-08-390D)	RF	101130	R
+001E		PLATINE (M1413) . . . . . (EIS 55-43-08-390E)	RF	131999	R
010	121E62-218-70-0	.BARRETTE (187 DELTA) . . . F0300	1		
020	NAS1100-08-4	.....VIS 80205	2		
030	AN960-8	.....RONDELLE. 88044	2		
040	1102-2	..SERRE MODULE. F0394	2		
	OU				
040A	00110200260	..SERRE-MODULE. F0394	2		
050	1103-20	..PLAQUETTE DE REPERAGE . . F0394	2		
	OU				
050A	00110320037	..PLAQUE DESIGNATION. . . . F0394	2		
060	1105-20-04	..MODULE. F0394	1		
	OU				
060A	00110520402	..CONNECTEUR ELECTRIQUE . . F0394	1		
070	1105-16-02	..MODULE. F0394	2		
	OU				
070A	00110530202	..PLAQUETTE DE CONNEXION. . F0394	2		
080	1101-2-63	..RAIL. F0394	1		
090	1104A20	..CONTACT MALE. F0394	3		
	OU				
090A	00110420002	..CONTACT ELECTRIQUE. . . . F0394	3		
100	1109-20	..OBTURATEUR. F0394	7		
	OU				
100A	00110920042	..CONNECTEUR FACTICE. . . . F0394	7		
110	1104A16	..CONTACT F0394	12		
	OU				
110A	00110430002	..CONTACT ELECTRIQUE. . . . F0394	12		
120	1104A1-16	..CONTACT F0394	2		
	OU				
120A	00110430102	..CONTACT F0394	2		
130	1109-16	..GARNITURE D'ETANCHEITE. . F0394	2		
	OU				
130A	00110930040	..GARNITURE ETANCHE F0394	2		
140	121E63-231-12-0	.CAPOT. F0300	1		
150	121E63-231-10-0	.....VIS F0300	2		
160	AN960-6	.....RONDELLE. 88044	2		
170	WB3017B	.COFFRET FUSIBLES K0691	2		
180	121E63-232-05-0	.....VIS F0300	4		
190	AN960-6	.....RONDELLE. 88044	4		
200	WB3022W	.COFFRET FUSIBLES K0574	2		
210	NAS1100-06-8	.....VIS 80205	4		
220	NAS1100-06-4	.....VIS 80205	2		
230	AN960-6	.....RONDELLE. 88044	4		
240	WB3016R	.BLOC DISTRIBUTION. K0691	1		
250	121E63-232-05-0	.....VIS F0300	2		
260	AN960-6	.....RONDELLE. 88044	2		
270	WB3012R	.BLOC ALIMENTATION. K0691	1		
280	121E63-232-05-0	.....VIS F0300	2		
290	AN960-6	.....RONDELLE. 88044	2		
300	121E63-231-13-0	.PLAQUE DE PROTECTION . . . F0300	2		
310	121E63-231-14-0	.....ECROU F0300	4		
320	200651-60	.....RONDELLE. F0349	1		
330	WB3019R	.BLOC ALIMENTATION. K0691	2		

PLANCHE REPERE	REFERENCE FABRICANT	DESCRIPTION 1234567	Qté	APP.
09-				
340	NAS1100-06-8	......VIS 80205	8	
350	NAS1100-06-4	......VIS 80205	4	
360	AN960-6	......RONDELLE. 88044	8	
363	T64	..ECROU HEXAGONAL F0224	2	
365	AN960-416	..RONDELLE. 88044	2	
370	WB3022R	.COFFRET FUSIBLES K0574	4	
380	NAS1100-06-8	......VIS 80205	8	
390	NAS1100-06-4	......VIS 80205	4	
400	AN960-6	......RONDELLE. 88044	8	
410	121E63-231-25-0	.SHUNT. F0300	1	
420	121E63-231-26-0	.SHUNT. F0300	1	
430	07-2480-2	.CORDONNET. F0446	SB	
440	121E63-231-60-0	.PLATINE. F0300	1	005090
440A	121E63-231-60-0 M1	.PLATINE (M877) F0300	1	091100
440B	121E63-231-60-0 M2	.PLATINE (M915) F0300	1	101130
440C	121E63-231-60-0 M3	.PLATINE (M1413). F0300	1	131999
450	121E63-230-01-0	......AXE F0300	2	
460	2600-12	......AXE D0680	4	
470	2600SW2	......RONDELLE. D0680	4	
480	26R1-1	......RECEPTACLE. D0680	4	

GENERATION ET DISTRIBUTION ELECTRIQUE
DISTRIBUTION

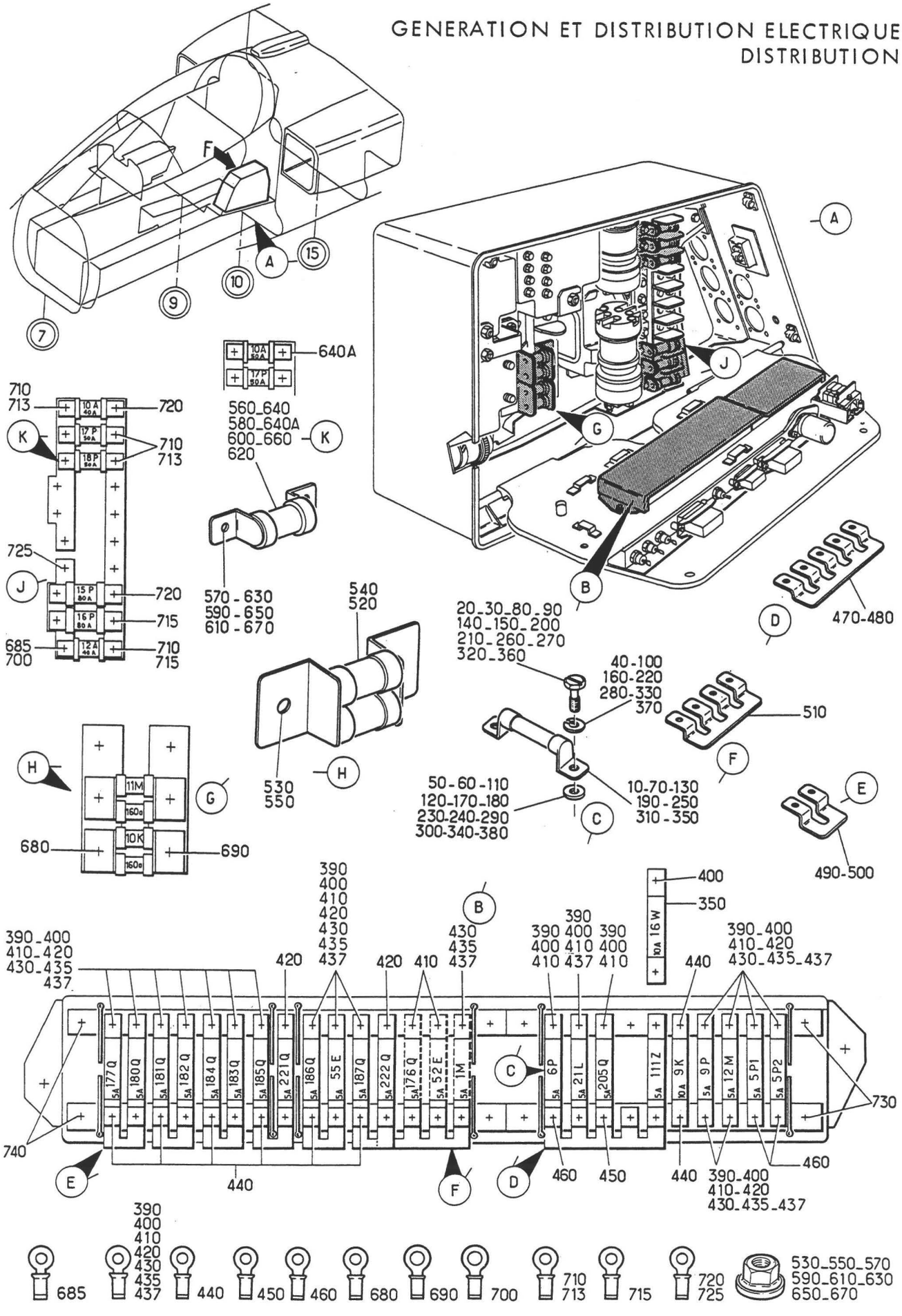

Planche 10A - FUSIBLES DANS COFFRET 31 ALPHA (PLATINE OUVERTE)

Section : 43

Date : FEVRIER 1983

PLANCHE REPERE	REFERENCE FABRICANT	DESCRIPTION 1 2 3 4 5 6 7	Qté	APP.	
10A					
+001		FUSIBLES DANS COFFRET 31 ALPHA. . (PLATINE OUVERTE) (EIS 55-43-07A510)	RF	005015	
+001A		FUSIBLES DANS COFFRET 31 ALPHA. . (PLATINE OUVERTE)(M399) (EIS 55-43-07A510A)	RF	016020	
+001B		FUSIBLES DANS COFFRET 31 ALPHA. . (PLATINE OUVERTE)(M365) (EIS 55-43-07A510B)	RF	021021	
+001C		FUSIBLES DANS COFFRET 31 ALPHA. . (PLATINE OUVERTE)(M450) (EIS 55-43-07A510C)	RF	022027	
+001D		FUSIBLES DANS COFFRET 31 ALPHA. . (PLATINE OUVERTE)(M371) (EIS 55-43-07A510D)	RF	028035	
+001E		FUSIBLES DANS COFFRET 31 ALPHA. . (PLATINE OUVERTE)(M620) (EIS 55-43-07A510E)	RF	036100	
+001F		FUSIBLES DANS COFFRET 31 ALPHA. . (M915)(EIS 55-43-07A510F)	RF	101115	
+001G		FUSIBLES DANS COFFRET 31 ALPHA. . (M952)(EIS 55-43-07A510G)	RF	116130	
+001H		FUSIBLES DANS COFFRET 31 ALPHA. . (M928-1022-1137) (EIS 55-43-07A510H)	RF	131999	R
010	AST5	.FUSIBLE 5A K6243	18	005020	
020	WBUN1154B22	......VIS K0691	16	005020	
030	WBUN1153B22	......VIS K0691	20	005020	
040	SP47B	......RONDELLE. K0195	36	005020	
050	WBUN1154B24	......RONDELLE IMPERDABLE . K0691	16	005020	
060	WBUN1153B24	......RONDELLE. K0691	20	005020	
070	AST5	.FUSIBLE 5A (M365). K6243	17	021021	
080	WBUN1154B22	......VIS (M365). K0691	14	021021	
090	WBUN1153B22	......VIS (M365). K0691	20	021021	
100	SP47B	......RONDELLE (M365) . . . K0195	34	021021	
110	WBUN1154B24	......RONDELLE IMPERDABLE (M365). K0691	14	021021	
120	WBUN1153B24	......RONDELLE (M365) . . . K0691	20	021021	
130	AST5	.FUSIBLE 5A (M450). K6243	19	022027	
140	WBUN1154B22	......VIS (M450). K0691	14	022027	
150	WBUN1153B22	......VIS (M450). K0691	24	022027	
160	SP47B	......RONDELLE (M450) . . . K0195	38	022027	
170	WBUN1154B24	......RONDELLE IMPERDABLE (M450). K0691	14	022027	
180	WBUN1153B24	......RONDELLE (M450) . . . K0691	24	022027	
190	AST5	.FUSIBLE 5A (M371). K6243	21	028035	
200	WBUN1154B22	......VIS (M371). K0691	14	028035	
210	WBUN1153B22	......VIS (M371). K0691	28	028035	
220	SP47B	......RONDELLE (M371) . . . K0195	42	028035	
230	WBUN1154B24	......RONDELLE IMPERDABLE (M371). K0691	14	028035	
240	WBUN1153B24	......RONDELLE (M371) . . . K0691	28	028035	
250	AST5	.FUSIBLE 5A (M620). K6243	22	036999	
260	WBUN1154B22	......VIS (M620). K0691	14	036999	

PLANCHE REPERE	REFERENCE FABRICANT	DESCRIPTION 1 2 3 4 5 6 7	Qté	APP.	
10A					
270	WBUN1153B22	......VIS (M620). K0691	30	036999	
280	SP47B	......RONDELLE (M620) . . . K0195	44	036999	
290	WBUN1154B24	......RONDELLE IMPERDABLE (M620). K0691	14	036999	
300	WBUN1153B24	......RONDELLE (M620) . . . K0691	30	036999	
310	AST10	.FUSIBLE 10AMP. K6243	1	005020	
320	WBUN1154B22	......VIS K0691	2	005020	
330	SP47B	......RONDELLE. K0195	2	005020	
340	WBUN1154B24	......RONDELLE IMPERDABLE . K0691	2	005020	
350	AST10	.FUSIBLE 10AMP (M365) . . . K6243	2	021999	
360	WBUN1154B22	......VIS (M365). K0691	4	021999	
370	SP47B	......RONDELLE (M365) . . . K0195	4	021999	
380	WBUN1154B24	......RONDELLE IMPERDABLE (M365). K0691	4	021999	
390	131645-1	.COSSE. F0286	28	005020	
400	131645-1	.COSSE (M365) F0286	29	021021	
410	131645-1	.COSSE (M450) F0286	32	022027	
420	131645-1	.COSSE (M371) F0286	36	028035	
430	131645-1	.COSSE (M620) F0286	37	036100	
435	131645-1	.COSSE (M915) F0286	36	101130	R
437	131645-1	.COSSE (M1137). F0286	37	131999	R
440	51863-4	.COSSE. F0286	8		
450	51864-8	.COSSE. F0286	1		
460	320568	.COSSE. F0286	3		
470	WB1154-74INS	.SHUNT. K0691	1	005035	
480	WB1154-74INS	.SHUNT (M620) K0691	2	036999	
490	WB1154-71INS	.BIELLETTE DE CONNEXION . . K0691	6	005027	
500	WB1154-71INS	.BIELLETTE DE CONNEXION (M371). . K0691	5	028999	
510	WB1154-73INS	.BIELLETTE DE CONNEXION (M371). . K0691	1	028035	
520	UAM160	.FUSIBLE 160AMP (10K) . . . K6243	1		
530	PR354M	......ECROU HEXAGONAL . . . F0224	2		
540	UAM160	.FUSIBLE 160AMP (11M) . . . K6243	1		
550	PR354M	......ECROU HEXAGONAL . . . F0224	2		
560	UAM80	.FUSIBLE 80AMP (15P). . . . K6242	1		
570	PR354M	......ECROU HEXAGONAL . . . F0224	2		
580	UAM80	.FUSIBLE 80AMP (16P). . . . K6242	1		
590	PR354M	......ECROU HEXAGONAL . . . F0224	2		
600	UAM50	.FUSIBLE 50AMP (17P). . . . K6243	1		
610	PR354M	......ECROU HEXAGONAL . . . F0224	2		
620	UAM50	.FUSIBLE 50AMP (18P). . . . K6243	1		
630	PR354M	......ECROU HEXAGONAL . . . F0224	2		
640	UAM40	.FUSIBLE 40AMP (10A). . . . K6243	1	005115	
640A	UAM50	.FUSIBLE 50AMP (M952)(10A). K6243	1	116999	
650	PR354M	......ECROU HEXAGONAL . . . F0224	2		
660	UAM40	.FUSIBLE 40AMP (12A). . . . K6243	1		
670	PR354M	......ECROU HEXAGONAL . . . F0224	2		
680	322006	.COSSE. F0286	1		
685	324053	.COSSE (M1022). F0286	1	131999	
690	322010	.COSSE. F0286	1		
700	2-320563-4	.COSSE. F0286	1		
710	320569	.COSSE. F0286	4	005130	
713	320569	.COSSE (M928) F0286	3	131999	

PLANCHE REPERE	REFERENCE FABRICANT	DESCRIPTION 1 2 3 4 5 6 7	Qté	APP.
10A				
715	322004	.COSSE (M928) F0286	2	131999
720	324177	.COSSE. F0286	2	
725	324117	.COSSE (M1022). F0286	1	131999
730	WB3017B	.COFFRET FUSIBLES K0691	RF	
740	WB3022W	.COFFRET FUSIBLES K0574	RF	

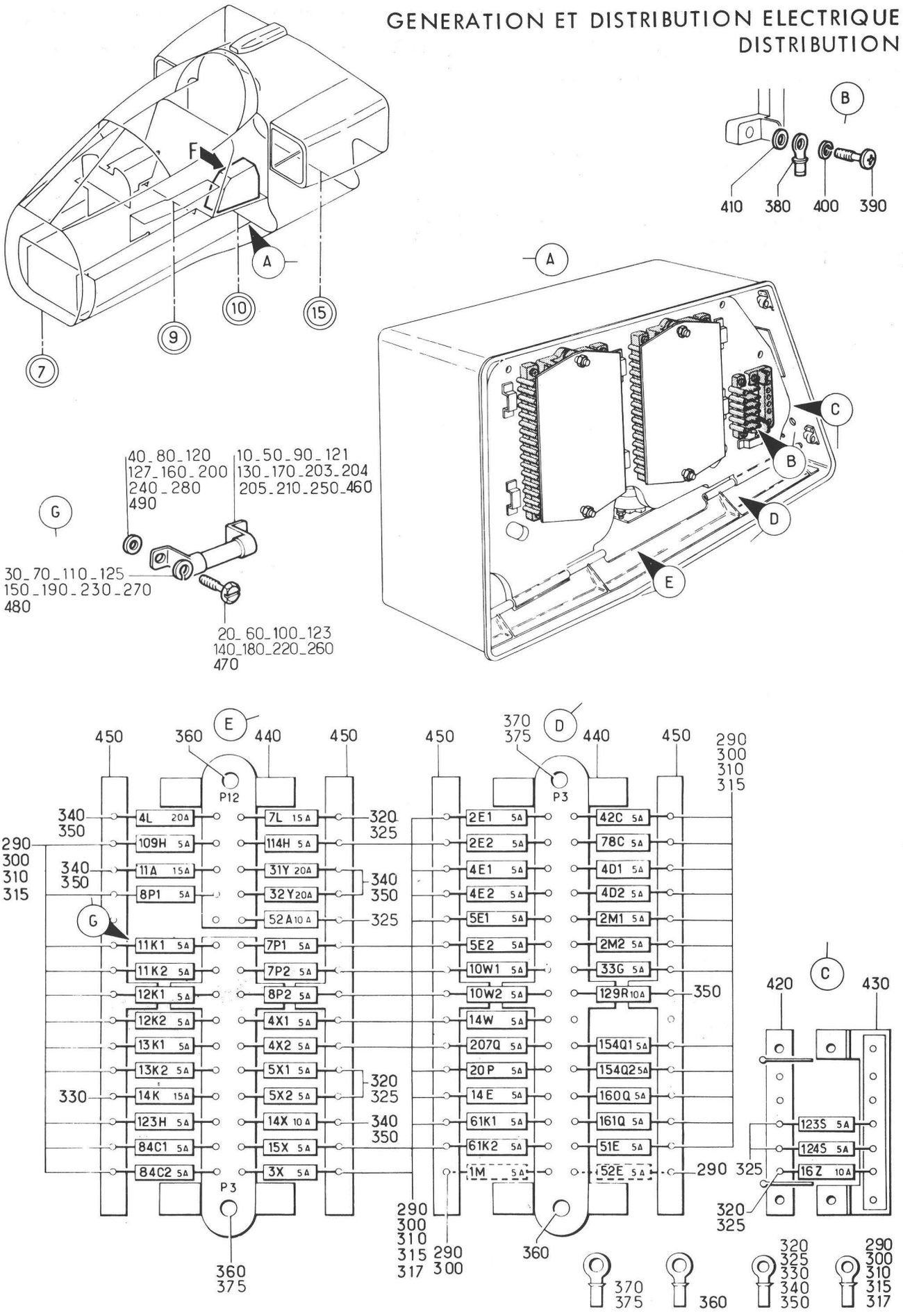

Planche 11 A - FUSIBLES DANS COFFRET 31 ALPHA (PLATINE FERMEE)

Section : 43

Date : MAI 1991

PLANCHE REPERE	REFERENCE FABRICANT	DESCRIPTION 1234567	Qté	APP.	
11A					
+001		FUSIBLES DANS COFFRET 31 ALPHA. . (PLATINE FERMEE) (EIS 55-43-07A520)	RF	005015	
+001A		FUSIBLES DANS COFFRET 31 ALPHA. . (PLATINE FERMEE)(M399) (EIS 55-43-07A520A)	RF	016020	
+001B		FUSIBLES DANS COFFRET 31 ALPHA. . (PLATINE FERMEE)(M365) (EIS 55-43-07A520B)	RF	021021	
+001C		FUSIBLES DANS COFFRET 31 ALPHA. . (PLATINE FERMEE)(M450) (EIS 55-43-07A520C)	RF	022027	
+001D		FUSIBLES DANS COFFRET 31 ALPHA. . (PLATINE FERMEE)(M371) (EIS 55-43-07A520D)	RF	028035	
+001E		FUSIBLES DANS COFFRET 31 ALPHA. . (PLATINE FERMEE)(M620) (EIS 55-43-07A520E)	RF	036080	
+001F		FUSIBLES DANS COFFRET 31 ALPHA. . (PLATINE FERMEE)(M1227) (EIS 55-43-07A520F)	RF	081090	
+001G		FUSIBLES DANS COFFRET 31 ALPHA. . (PLATINE FERMEE)(M877) (EIS 55-43-07A520G)	RF	091130	
+001H		FUSIBLES DANS COFFRET 31 ALPHA. . (PLATINE FERMEE) (M1137-1296-1379) (EIS 55-43-07A520H)	RF	131999	R
010	AST5	.FUSIBLE 5A K6243	48	005027	
020	WBUN1153B22	.....VIS K0691	96	005027	
030	SP47B	.....RONDELLE. K0195	96	005027	
040	WBUN1153B24	.....RONDELLE. K0691	96	005027	
050	AST5	.FUSIBLE 5A (M371). K6243	46	028035	
060	WBUN1153B22	.....VIS (M371). K0691	92	028035	
070	SP47B	.....RONDELLE (M371) . . . K0195	92	028035	
080	WBUN1153B24	.....RONDELLE (M371) . . . K0691	92	028035	
090	AST5	.FUSIBLE 5A (M620). K6243	45	036090	
100	WBUN1153B22	.....VIS (M620). K0691	90	036090	
110	SP47B	.....RONDELLE (M620) . . . K0195	90	036090	
120	WBUN1153B24	.....RONDELLE (M620) . . . K0691	90	036090	
121	AST5	.FUSIBLE 5A (M877). K6243	46	091999	
123	WBUN1153B22	.....VIS (M877). K0691	92	091999	
125	SP47B	.....RONDELLE (M877) . . . K0195	92	091999	
127	WBUN1153B24	.....RONDELLE (M877) . . . K0691	92	091999	
130	AST10	.FUSIBLE 10AMP. K6243	2	005015	
140	WBUN1153B22	.....VIS K0691	4	005015	
150	SP47B	.....RONDELLE. K0195	4	005015	
160	WBUN1153B24	.....RONDELLE. K0691	4	005015	
170	AST10	.FUSIBLE 10AMP (M399) . . . K6243	3	016999	
180	WBUN1153B22	.....VIS (M399). K0691	6	016999	
190	SP47B	.....RONDELLE (M399) . . . K0195	6	016999	
200	WBUN1153B24	.....RONDELLE (M399) . . . K0691	6	016999	
203	AST5	.FUSIBLE 5A (M1296)(123S) . K6243	RF	131999	
204	AST5	.FUSIBLE 5A (M1296)(124S) . K6243	1	131999	

PLANCHE REPERE	REFERENCE FABRICANT	DESCRIPTION 1234567	Qté	APP.	
11A					
205	AST10	.FUSIBLE 10AMP (M1137-1227)(52A). K6243	RF	081999	
210	AST15	.FUSIBLE 15AMP. K6243	3		
220	WBUN1153B22	.....VIS K0691	6		
230	SP47B	.....RONDELLE. K0195	6		
240	WBUN1153B24	.....RONDELLE. K0691	6		
250	AST20	.FUSIBLE 20AMP. K6243	3		
260	WBUN1153B22	.....VIS K0691	6		
270	SP47B	.....RONDELLE. K0195	6		
280	WBUN1153B24	.....RONDELLE. K0691	6		
290	131645-1	.COSSE. F0286	53	005027	
300	131645-1	.COSSE (M371) F0286	51	028035	
310	131645-1	.COSSE (M620) F0286	50	036090	
315	131645-1	.COSSE (M877) F0286	51	091130	R
317	131645-1	.COSSE (M1379). F0286	52	131999	R
320	51863-4	.COSSE. F0286	4	005130	
325	51863-4	.COSSE (M1137-1296) F0286	7	131999	
330	51864-8	.COSSE. F0286	1		
340	51864-6	.COSSE. F0286	5	005015	
350	51864-6	.COSSE (M399) F0286	6	016999	
360	320569	.COSSE. F0286	4		
370	324177	.COSSE. F0286	1	005130	
375	324117	.COSSE (M1022). F0286	2	131999	
380	150037-1	.COSSE. F0286	1		
390	WBUN1154B23	.....VIS K0691	1		
400	SP47C	.....RONDELLE. K0195	1		
410	WBUN1154B25	.....RONDELLE. K0691	1		
420	WB3016R	.BLOC DISTRIBUTION. K0691	RF		
430	WB3012R	.BLOC ALIMENTATION. K0691	RF		
440	WB3019R	.BLOC ALIMENTATION. K0691	RF		
450	WB3022R	.COFFRET FUSIBLES K0574	RF		
460	AST5	.FUSIBLE 5A (M1379)(20P). . K6243	1	131999	R
470	WBUN1153B22	.....VIS (M1379) K0691	2	131999	R
480	SP47B	.....RONDELLE (M1379). . . K0195	2	131999	R
490	WBUN1153B24	.....RONDELLE (M1379). . . K0691	2	131999	R

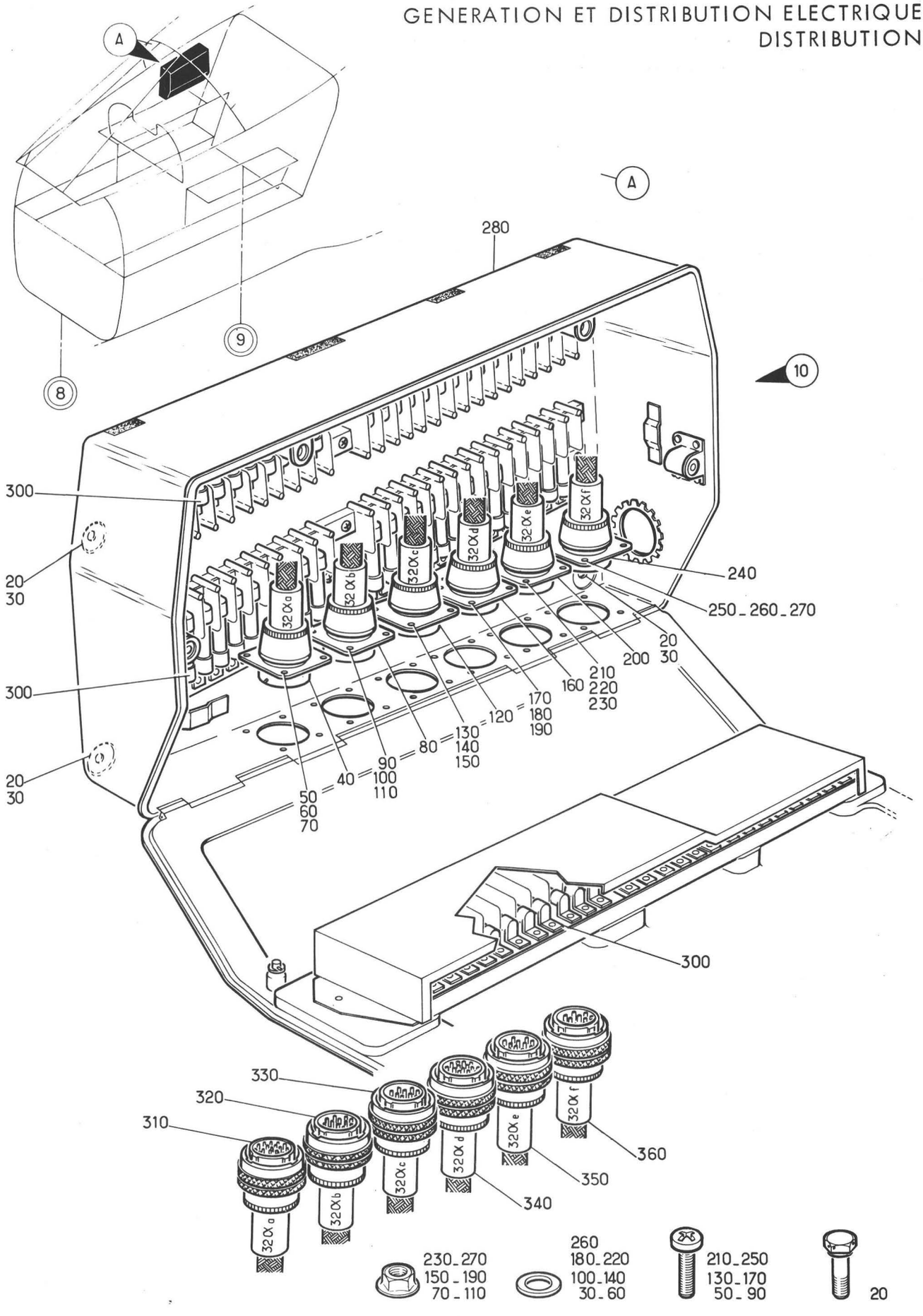

Planche 12 - ENSEMBLE COFFRET EQUIPE 32 ALPHA

Section : 43

Date : OCTOBRE 1975

PLANCHE REPERE	REFERENCE FABRICANT	DESCRIPTION 1 2 3 4 5 6 7	Qté	APP.
12-				
+001B		ENS COFFRET EQUIPE 32 ALPHA . . . (EIS 55-40-08F020)	RF	005013 R 015018
+001C		ENS COFFRET EQUIPE 32 ALPHA . . . (M431)(EIS 55-40-08F020A)	RF	019021 R
+001D		ENS COFFRET EQUIPE 32 ALPHA . . . (M450)(EIS 55-40-08F020B)	RF	022030 R
010B	121A63-232-00-0 M1	.COFFRET EQUIPE (32 ALPHA). F0300	1	005013 R 015018
010C		.COFFRET EQUIPE (M431)(32 ALPHA).	1	019021
010D	121A63-232-00-0 M4	.COFFRET EQUIPE (M450)(32 ALPHA). F0300	1	022030
020	NAS1303-10-1	......VIS 80205	4	005013 R 015030
030	AN960-10L	......RONDELLE. 88044	4	005013 R 015030
040	5100R14-19S50	..CONNECTEUR ELECTRIQUE EMBASE. . (32 ALPHA-A*)(ADP) F0111	1	005013 R 015030
050	NAS1100-04-5	......VIS 80205	4	005013 R 015030
060	AN960-4	......RONDELLE. 88044	4	005013 R 015030
070	PLH3504M	......ECROU HEXAGONAL . . . F0224	4	005013 R 015030
080	5100R14-12S50	..CONNECTEUR ELECTRIQUE EMBASE. . (32 ALPHA-B*)(ADP) F0111	1	005013 R 015030
090	NAS1100-04-5	......VIS 80205	4	005013 R 015030
100	AN960-4	......RONDELLE. 88044	4	005013 R 015030
110	PLH3504M	......ECROU HEXAGONAL . . . F0224	4	005013 R 015030
120	5100R14-12S50	..CONNECTEUR ELECTRIQUE EMBASE. . (32 ALPHA-C*)(ADP) F0111	1	005013 R 015030
130	NAS1100-04-5	......VIS 80205	4	005013 R 015030
140	AN960-4	......RONDELLE. 88044	4	005013 R 015030
150	PLH3504M	......ECROU HEXAGONAL . . . F0224	4	005013 R 015030
160	5100R14-19S50	..CONNECTEUR ELECTRIQUE EMBASE. . (32 ALPHA-D*)(ADP) F0111	1	005013 R 015030
170	NAS1100-04-5	......VIS 80205	4	005013 R 015030
180	AN960-4	......RONDELLE. 88044	4	005013 R 015030
190	PLH3504M	......ECROU HEXAGONAL . . . F0224	4	005013 R 015030
200	5100R14-12S50	..CONNECTEUR ELECTRIQUE EMBASE. . (32 ALPHA-E*)(ADP) F0111	1	005013 R 015030
210	NAS1100-04-5	......VIS 80205	4	005013 R 015030
220	AN960-4	......RONDELLE. 88044	4	005013 R 015030

PLANCHE REPERE	REFERENCE FABRICANT	DESCRIPTION 1 2 3 4 5 6 7	Qté	APP.
12-				
230	PLH3504M	......ECROU HEXAGONAL . . . F0224	4	005013 R 015030
240	5100R14-12SW50	..CONNECTEUR ELECTRIQUE EMBASE. . (32 ALPHA-F*)(ADP) F0111	1	005013 R 015030
250	NAS1100-04-5	......VIS 80205	4	005013 R 015030
260	AN960-4	......RONDELLE. 88044	4	005013 R 015030
270	PLH3504M	......ECROU HEXAGONAL . . . F0224	4	005013 R 015030
280A		..STRUCTURE COFFRET 32 ALPHA. . . (M431-450) (VOIR 55-43-14-001A)	1	005013 R 015030
300		..FUSIBLES DANS COFFRET 32 ALPHA. (VOIR 55-43-17A001)	1	005013 R 015018
300A		..FUSIBLES DANS COFFRET 32 ALPHA. (M431)(VOIR 55-43-17A001A)	1	019021
300B		..FUSIBLES DANS COFFRET 32 ALPHA. (M450)(VOIR 55-43-17A001B)	1	022030
310	5106R14-19P50	.CONNECTEUR ELECTRIQUE FICHE. . . (32 ALPHA-A*)(ADP) F0111	1	005013 R 015030
320	5106R14-12P50	.CONNECTEUR ELECTRIQUE FICHE. . . (32 ALPHA-B*)(ADP) F0111	1	005013 R 015030
330	5106R14-12PW50	.CONNECTEUR ELECTRIQUE FICHE. . . (32 ALPHA-C*)(ADP) F0111	1	005013 R 015030
340	5106R14-19P50	.CONNECTEUR ELECTRIQUE FICHE. . . (32 ALPHA-D*)(ADP) F0111	1	005013 R 015030
350	5106R14-12P50	.CONNECTEUR ELECTRIQUE FICHE. . . (32 ALPHA-E*)(ADP) F0111	1	005013 R 015030
360	5106R14-12PW50	.CONNECTEUR ELECTRIQUE FICHE. . . (32 ALPHA-F*)(ADP) F0111	1	005013 R 015030

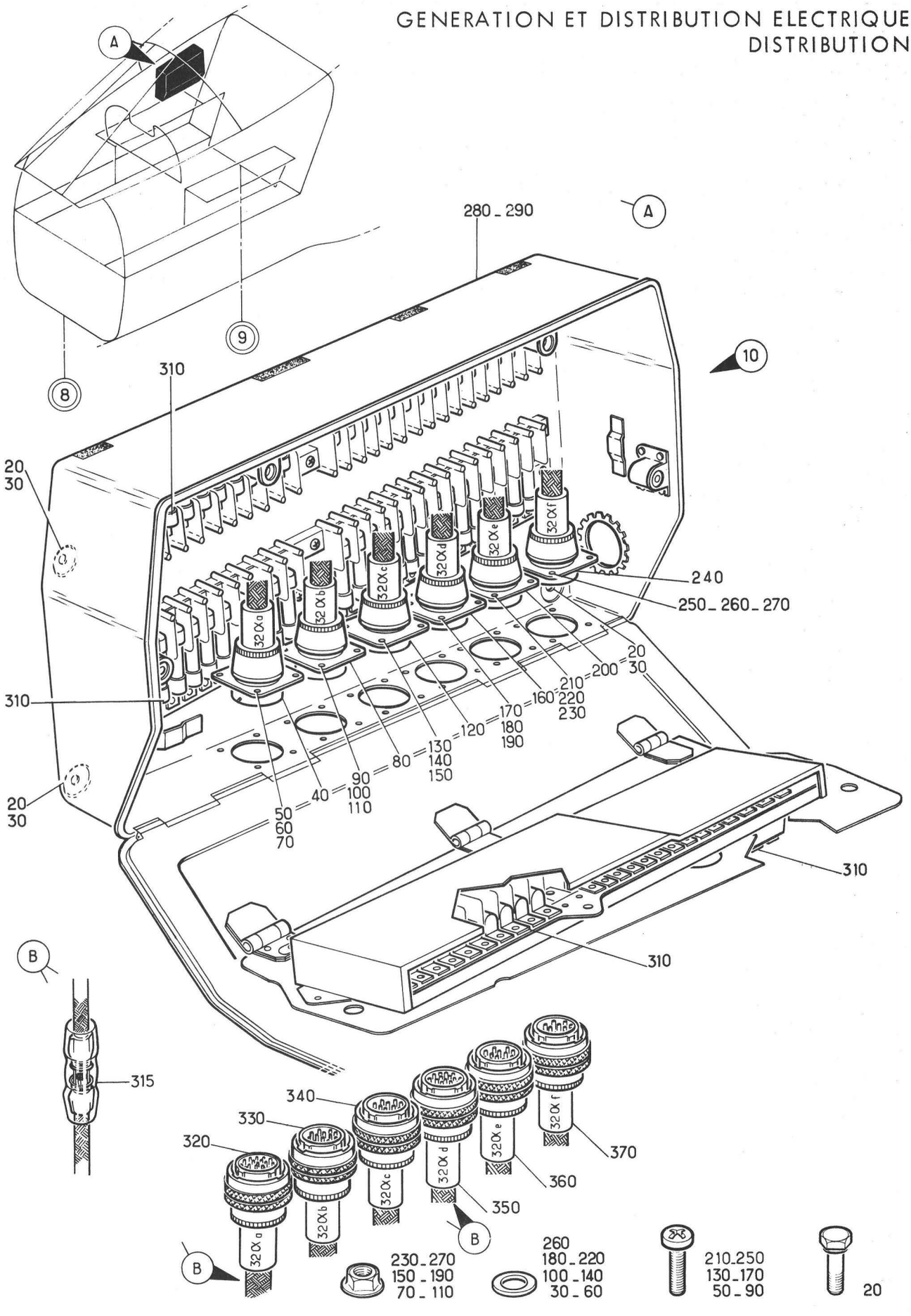

Planche 13 - ENSEMBLE COFFRET EQUIPE 32 ALPHA

Section : 43

Date : MARS 1985

PLANCHE REPERE	REFERENCE FABRICANT	DESCRIPTION 1234567	Qté	APP.	
13-					
+001B		ENS COFFRET EQUIPE 32 ALPHA . . . (M663)(EIS 55-40-08F020C)	RF	031080	
+001C		ENS COFFRET EQUIPE 32 ALPHA . . . (M794-799)(EIS 55-40-08F020D)	RF	014014 081110	
+001D		ENS COFFRET EQUIPE 32 ALPHA . . . (M916)(EIS 55-40-08F020E)	RF	111130	
+001E		ENS COFFRET EQUIPE 32 ALPHA . . . (M1317-1394-1415) (EIS 55-40-08F020F)	RF	131999	R
010A	121A63-232-00-0 M7	.COFFRET EQUIPE (M663)(32 ALPHA). F0300	1	031080	
010B	121A63-232-00-0 M9	.COFFRET EQUIPE (M799-794). . . . (32 ALPHA) F0300	1	014014 081110	
010C		.COFFRET EQUIPE (M916)(32 ALPHA).	1	111130	
010D	121A63-232-00-0 M13 OU	.COFFRET EQUIPE (M1209-1221-1317) (32 ALPHA) F0300	1	131999	
010F	121A63-232-00-0 M17	.COFFRET EQUIPE (M1394)(32ALPHA). F0300	1	131999	R
010G	121A63-232-00-0 M20	.COFFRET EQUIPE (M1415)(32ALPHA). F0300	1	131999	R
020	NAS1303-10-7	......VIS 80205	4	014014 031999	
030	AN960-10L	......RONDELLE. 88044	4	014014 031999	
040	5100R16-26S50	..CONNECTEUR ELECTRIQUE EMBASE. . (32 ALPHA-A*)(ADP) F0111	1	014014 031999	
050	NAS1100-04-5	......VIS 80205	4	014014 031999	
060	AN960-4	......RONDELLE. 88044	4	014014 031999	
070	PLH3504M	......ECROU HEXAGONAL . . . F0224	4	014014 031999	
080	5100R14-12S50	..CONNECTEUR ELECTRIQUE EMBASE. . (32 ALPHA-B*)(ADP) F0111	1	014014 031999	
090	NAS1100-04-5	......VIS 80205	4	014014 031999	
100	AN960-4	......RONDELLE. 88044	4	014014 031999	
110	PLH3504M	......ECROU HEXAGONAL . . . F0224	4	014014 031999	
120	5100R14-19S50	..CONNECTEUR ELECTRIQUE EMBASE. . (32 ALPHA-C*)(ADP) F0111	1	014014 031999	
130	NAS1100-04-5	......VIS 80205	4	014014 031999	
140	AN960-4	......RONDELLE. 88044	4	014014 031999	
150	PLH3504M	......ECROU HEXAGONAL . . . F0224	4	014014 031999	
160	5100R16-26S50	..CONNECTEUR ELECTRIQUE EMBASE. . (32 ALPHA-D*)(ADP) F0111	1	014014 031999	
170	NAS1100-04-5	......VIS 80205	4	014014 031999	
180	AN960-4	......RONDELLE. 88044	4	014014 031999	

PLANCHE REPERE	REFERENCE FABRICANT	DESCRIPTION 1234567	Qté	APP.	
13-					
190	PLH3504M	......ECROU HEXAGONAL . . . F0224	4	014014 031999	
200	5100R14-12S50	..CONNECTEUR ELECTRIQUE EMBASE. . (32 ALPHA-E*)(ADP) F0111	1	014014 031999	
210	NAS1100-04-5	......VIS 80205	4	014014 031999	
220	AN960-4	......RONDELLE. 88044	4	014014 031999	
230	PLH3504M	......ECROU HEXAGONAL . . . F0224	4	014014 031999	
240	5100R14-19S50	..CONNECTEUR ELECTRIQUE EMBASE. . (32 ALPHA-F*)(ADP) F0111	1	014014 031999	
250	NAS1100-04-5	......VIS 80205	4	014014 031999	
260	AN960-4	......RONDELLE. 88044	4	014014 031999	
270	PLH3504M	......ECROU HEXAGONAL . . . F0224	4	014014 031999	
280A		..STRUCTURE COFFRET 32 ALPHA. . . (M663-799-794) (VOIR 55-43-15-001A)	1	014014 031999	
290A		..STRUCTURE COFFRET 32 ALPHA. . . (SUITE)(M663-799-794) (VOIR 55-43-16-001A)	1	014014 031999	
310		..FUSIBLES DANS COFFRET 32 ALPHA. (M663)(VOIR 55-43-17A001C)	1	031080	
310A		..FUSIBLES DANS COFFRET 32 ALPHA. (M799-794) (VOIR 55-43-17A001D)	1	014014 081110	
310B		..FUSIBLES DANS COFFRET 32 ALPHA. (M916)(VOIR 55-43-17A001E)	1	111130	
310C		..FUSIBLES DANS COFFRET 32 ALPHA. (M1209-1221-1317) (VOIR 55-43-17A001F)	1	131999	
310D		..FUSIBLES DANS COFFRET 32 ALPHA. (M1394-1415) (VOIR 55-43-17A001G)	1	131999	R
315	131653-1	.PROLONGATEUR A FENETRE (M1092) . F0286	2	131999	
320	5106R16-26P50	.CONNECTEUR ELECTRIQUE FICHE. . . (32 ALPHA-A*)(ADP) F0111	1	014014 031999	
330	5106R14-12P50	.CONNECTEUR ELECTRIQUE FICHE. . . (32 ALPHA-B*)(ADP) F0111	1	014014 031999	
340	5106R14-19P50	.CONNECTEUR ELECTRIQUE FICHE. . . (32 ALPHA-C*)(ADP) F0111	1	014014 031999	
350	5106R16-26P50	.CONNECTEUR ELECTRIQUE FICHE. . . (32 ALPHA-D*)(ADP) F0111	1	014014 031999	
360	5106R14-12P50	.CONNECTEUR ELECTRIQUE FICHE. . . (32 ALPHA-E*)(ADP) F0111	1	014014 031999	
370	5106R14-19P50	.CONNECTEUR ELECTRIQUE FICHE. . . (32 ALPHA-F*)(ADP) F0111	1	014014 031999	

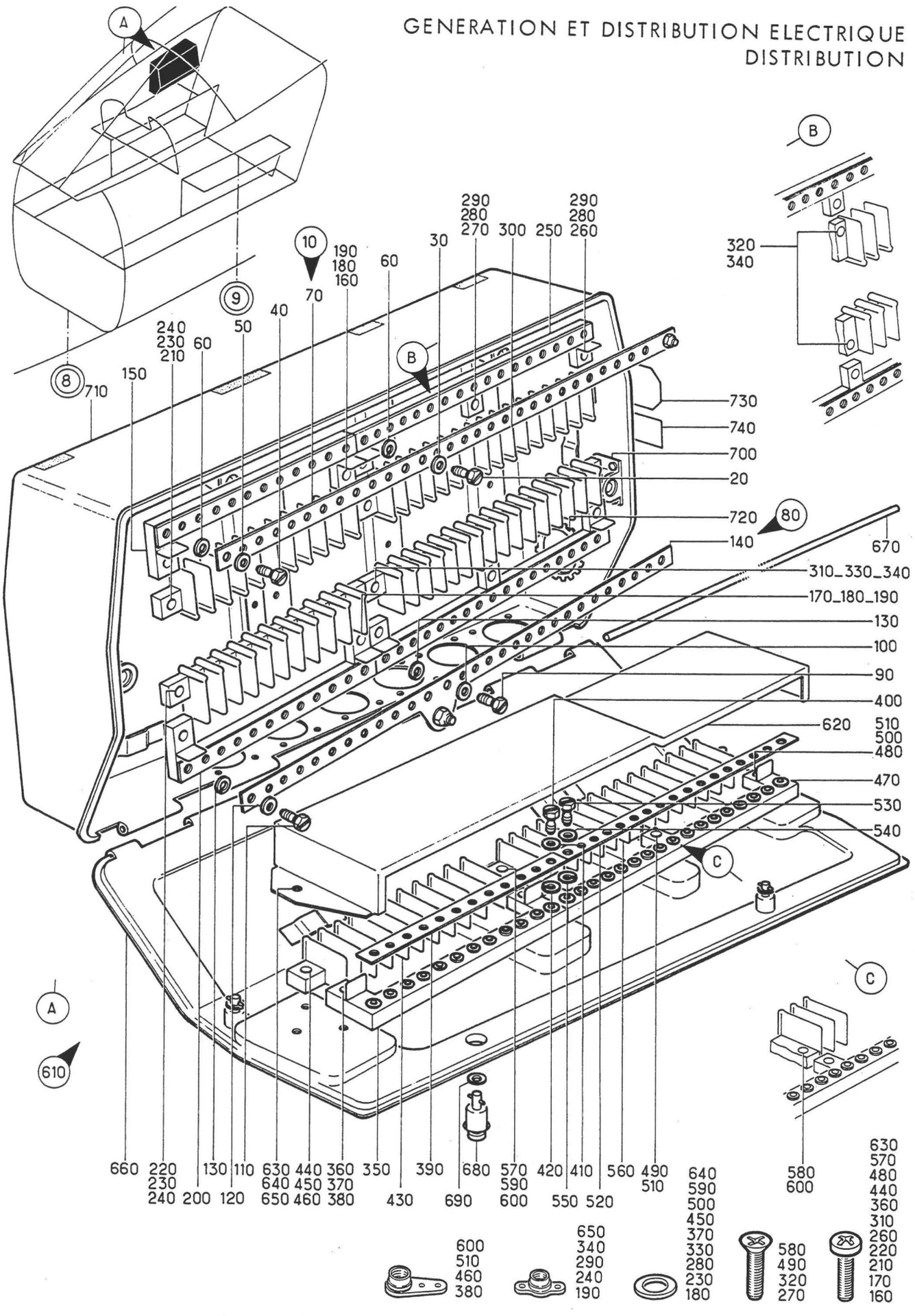

Planche 14 - STRUCTURE COFFRET 32 ALPHA

Section : 43

Date : OCTOBRE 1975

PLANCHE REPERE	REFERENCE FABRICANT	DESCRIPTION 1 2 3 4 5 6 7	Qté	APP.
14-				
+001A		STRUCTURE COFFRET 32 ALPHA. . . . (M431-450)(EIS 55-43-12-280A)	RF	005013 R 015030
010	121E63-232-03-0	.BARRE OMNIBUS EQUIPEE. . . F0300	1	005013 R 015030
020	WBUN1153B23	......VIS IMPERDABLE. . . . K0691	2	005013 R 015030
030	WBUN1153B25	......RONDELLE. K0691	2	005013 R 015030
040	WBUN1154B23	......VIS K0691	2	005013 R 015030
050	WBUN1154B25	......RONDELLE. K0691	2	005013 R 015030
060	SP47C	......RONDELLE. K0195	4	005013 R 015030
070	121E63-232-18-0	..BARRE OMNIBUS F0300	1	005013 R 015030
080	121E63-232-04-0	.BARRE OMNIBUS EQUIPE . . . F0300	1	005013 R 015030
090	WBUN1153B23	......VIS IMPERDABLE. . . . K0691	2	005013 R 015030
100	WBUN1153B25	......RONDELLE. K0691	2	005013 R 015030
110	WBUN1154B23	......VIS K0691	2	005013 R 015030
120	WBUN1154B25	......RONDELLE. K0691	2	005013 R 015030
130	SP47C	......RONDELLE. K0195	4	005013 R 015030
140	121E63-232-19-0	..BARRE OMNIBUS F0300	1	005013 R 015030
150	WB3013R	.COFFRET FUSIBLES K0574	2	005013 R 015030
160	121E63-232-05-0	......VIS F0300	2	005013 R 015030
170	NAS1100-06-8	......VIS 80205	2	005013 R 015030
180	AN960-6	......RONDELLE. 88044	4	005013 R 015030
190	GM906M	......ECROU A RIVER F0224	4	005013 R 015030
200	WB3017R	.COFFRET FUSIBLES K0574	2	005013 R 015030
210	121E63-232-05-0	......VIS F0300	2	005013 R 015030
220	NAS1100-06-8	......VIS 80205	2	005013 R 015030
230	AN960-6	......RONDELLE. 88044	4	005013 R 015030
240	GM906M	......ECROU A RIVER F0224	4	005013 R 015030
250	WB3021R	.COFFRET FUSIBLES K0574	2	005013 R 015030
260	NAS1100-06-8	......VIS 80205	4	005013 R 015030

PLANCHE REPERE	REFERENCE FABRICANT	DESCRIPTION 1 2 3 4 5 6 7	Qté	APP.
14-				
270	121E63-232-06-0	......VIS F0300	2	005013 R 015030
280	AN960-6	......RONDELLE. 88044	4	005013 R 015030
290	GM906M	......ECROU A RIVER F0224	6	005013 R 015030
300	WB3022R	.COFFRET FUSIBLES K0574	2	005013 R 015030
310	NAS1100-06-8	......VIS 80205	4	005013 R 015030
320	121E63-232-06-0	......VIS F0300	2	005013 R 015030
330	AN960-6	......RONDELLE. 88044	4	005013 R 015030
340	GM906M	......ECROU A RIVER F0224	6	005013 R 015030
350	WB3013W	.COFFRET FUSIBLES K0574	1	005013 R 015030
360	121E63-232-05-0	......VIS F0300	2	005013 R 015030
370	AN960-6	......RONDELLE. 88044	2	005013 R 015030
380	AJSM906M	......ECROU A RIVER F0224	2	005013 R 015030
390	WB1154B21-10	..SHUNT K0691	1	005013 R 015030
400	WBUN1154B23	......VIS K0691	1	005013 R 015030
410	WBUN1154B25	......RONDELLE. K0691	1	005013 R 015030
420	SP47C	......RONDELLE. K0195	1	005013 R 015030
430	WB3017W	.COFFRET FUSIBLES K0574	1	005013 R 015030
440	121E63-232-05-0	......VIS F0300	2	005013 R 015030
450	AN960-6	......RONDELLE. 88044	2	005013 R 015030
460	AJSM906M	......ECROU A RIVER F0224	2	005013 R 015030
470	WB3021W	.COFFRET FUSIBLES K0574	1	005013 R 015030
480	NAS1100-06-8	......VIS 80205	2	005013 R 015030
490	121E63-232-06-0	......VIS F0300	2	005013 R 015030
500	AN960-6	......RONDELLE. 88044	2	005013 R 015030
510	AJSM906M	......ECROU A RIVER F0224	3	005013 R 015030
520	WB1409	..SHUNT K0671	1	005013 R 015030
530	WBUN1153B23	......VIS IMPERDABLE. . . . K0691	2	005013 R 015030

PLANCHE REPERE	REFERENCE FABRICANT	DESCRIPTION 1 2 3 4 5 6 7	Qté	APP.
14-				
540	WBUN1153B25	......RONDELLE. K0691	2	005013 R 015030
550	SP47C	......RONDELLE. K0195	2	005013 R 015030
560	WB3022W	.COFFRET FUSIBLES K0574	1	005013 R 015030
570	NAS1100-06-8	......VIS 80205	2	005013 R 015030
580	121E63-232-06-0	......VIS F0300	1	005013 R 015030
590	AN960-6	......RONDELLE. 88044	2	005013 R 015030
600	AJSM906M	......ECROU A RIVER F0224	3	005013 R 015030
610	121E63-232-10-07	.COFFRET. F0300	1	005013 R 015030
620	121E63-232-09-0	..CAPOT F0300	1	005013 R 015030
630	NAS1100-06-4	......VIS 80205	2	005013 R 015030
640	AN960-6	......RONDELLE. 88044	2	005013 R 015030
650	GSM906M	......ECROU A RIVER F0224	2	005013 R 015030
660	121E63-232-50-0	..COUVERCLE F0300	1	005013 R 015030
670	121E63-232-02-0	......AXE F0300	1	005013 R 015030
680	2600-7	......AXE D0680	4	005013 R 015030
690	2600SW2	......RONDELLE. D0680	4	005013 R 015030
700	26R1-1	......RECEPTACLE. D0680	4	005013 R 015030
710	121E63-232-10-0	..COFFRET F0300	1	005013 R 015030
720	G51HA	...PASSE-FIL PLASTIQUE. . . F3341	SB	005013 R 015030
730	AJ0061A	.PLAQUETTE D'IDENTIFICATION F0300	1	005013 R 015030
740	590060-12-1	.PLAQUETTE D'IDENTIFICATION F0300	1	005013 R 015030

GENERATION ET DISTRIBUTION ELECTRIQUE
DISTRIBUTION

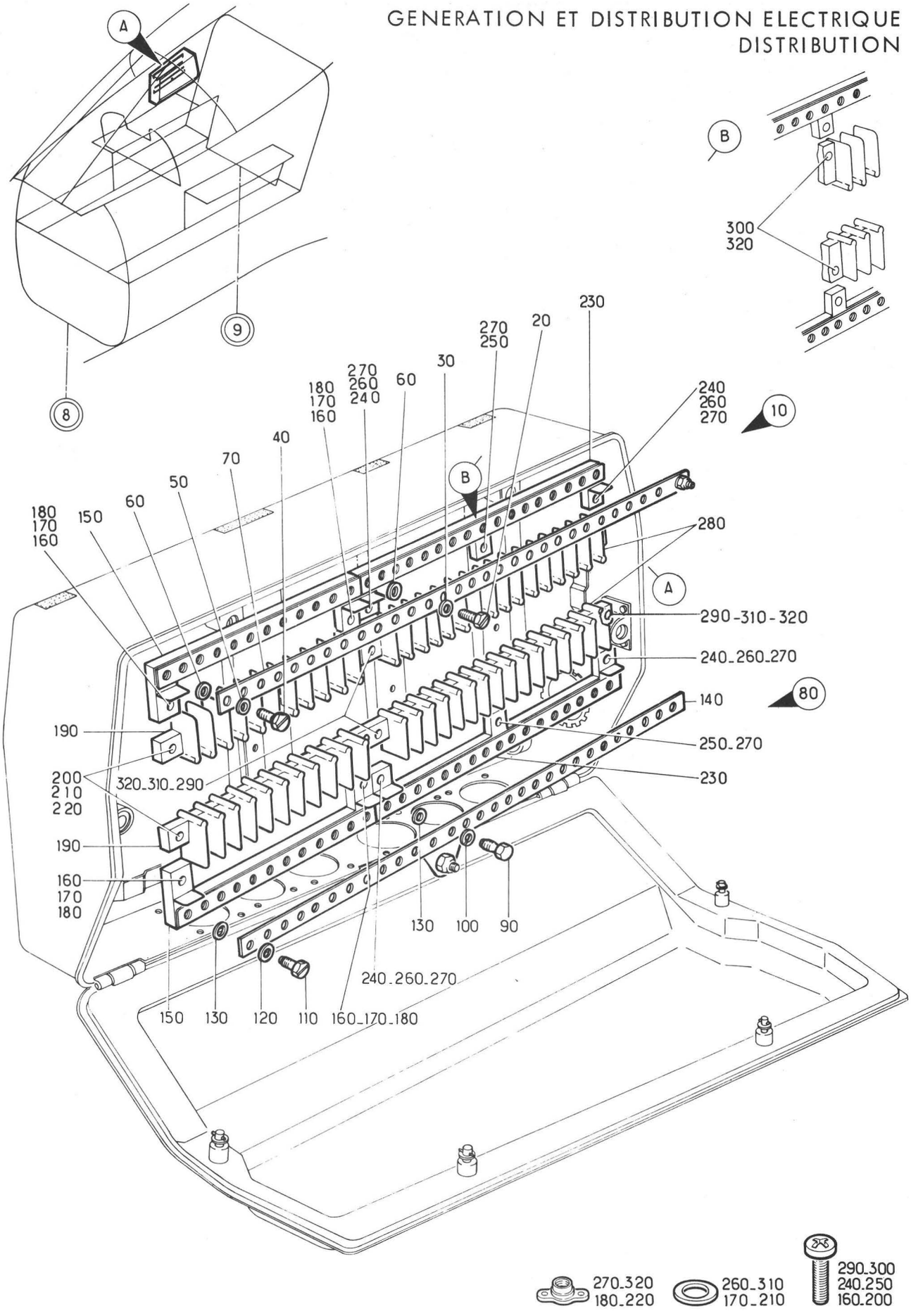

Planche 15 - STRUCTURE COFFRET 32 ALPHA

Section : 43

Date : OCTOBRE 1975

PLANCHE REPERE	REFERENCE FABRICANT	DESCRIPTION 1 2 3 4 5 6 7	Qté	APP.
15-				
+001A		STRUCTURE COFFRET 32 ALPHA. . . . (M663-799-794) (EIS 55-43-13-280A)	RF	014014 031999 R
010	121E63-232-03-0	.BARRE OMNIBUS EQUIPEE. . . F0300	1	014014 031999 R
020	WBUN1153B23	......VIS IMPERDABLE. . . . K0691	2	014014 031999 R
030	WBUN1153B25	......RONDELLE. K0691	2	014014 031999 R
040	WBUN1154B23	......VIS K0691	2	014014 031999 R
050	WBUN1154B25	......RONDELLE. K0691	2	014014 031999 R
060	SP47C	......RONDELLE. K0195	4	014014 031999 R
070	121E63-232-19-0	..BARRE OMNIBUS F0300	1	014014 031999 R
080	121E63-232-04-0	.BARRE OMNIBUS EQUIPE . . . F0300	1	014014 031999 R
090	WBUN1153B23	......VIS IMPERDABLE. . . . K0691	2	014014 031999 R
100	WBUN1153B25	......RONDELLE. K0691	2	014014 031999 R
110	WBUN1154B23	......VIS K0691	2	014014 031999 R
120	WBUN1154B25	......RONDELLE. K0691	2	014014 031999 R
130	SP47C	......RONDELLE. K0195	4	014014 031999 R
140	121E63-232-19-0	..BARRE OMNIBUS F0300	1	014014 031999 R
150	WB3013R	.COFFRET FUSIBLES K0574	2	014014 031999 R
160	NAS1100-06-8	......VIS 80205	4	014014 031999 R
170	AN960-6L	......RONDELLE. 88044	4	014014 031999 R
180	GM906M	......ECROU A RIVER F0224	4	014014 031999 R
190	WB3017R	.COFFRET FUSIBLES K0574	2	014014 031999 R
200	NAS1100-06-8	......VIS 80205	4	014014 031999 R
210	AN960-6L	......RONDELLE. 88044	4	014014 031999 R
220	GM906M	......ECROU A RIVER F0224	4	014014 031999 R
230	WB3021R	.COFFRET FUSIBLES K0574	2	014014 031999 R
240	NAS1100-06-8	......VIS 80205	4	014014 031999 R
250	NAS1100-06-4	......VIS 80205	2	014014 031999 R

PLANCHE REPERE	REFERENCE FABRICANT	DESCRIPTION 1 2 3 4 5 6 7	Qté	APP.
15-				
260	AN960-6L	.....RONDELLE. 88044	4	014014 R 031999
270	GM906M	.....ECROU A RIVER F0224	6	014014 R 031999
280	WB3022R	.COFFRET FUSIBLES K0574	2	014014 R 031999
290	NAS1100-06-8	.....VIS 80205	4	014014 R 031999
300	NAS1100-06-4	.....VIS 80205	2	014014 R 031999
310	AN960-6L	.....RONDELLE. 88044	4	014014 R 031999
320	GM906M	.....ECROU A RIVER F0224	6	014014 R 031999

GENERATION ET DISTRIBUTION ELECTRIQUE
DISTRIBUTION

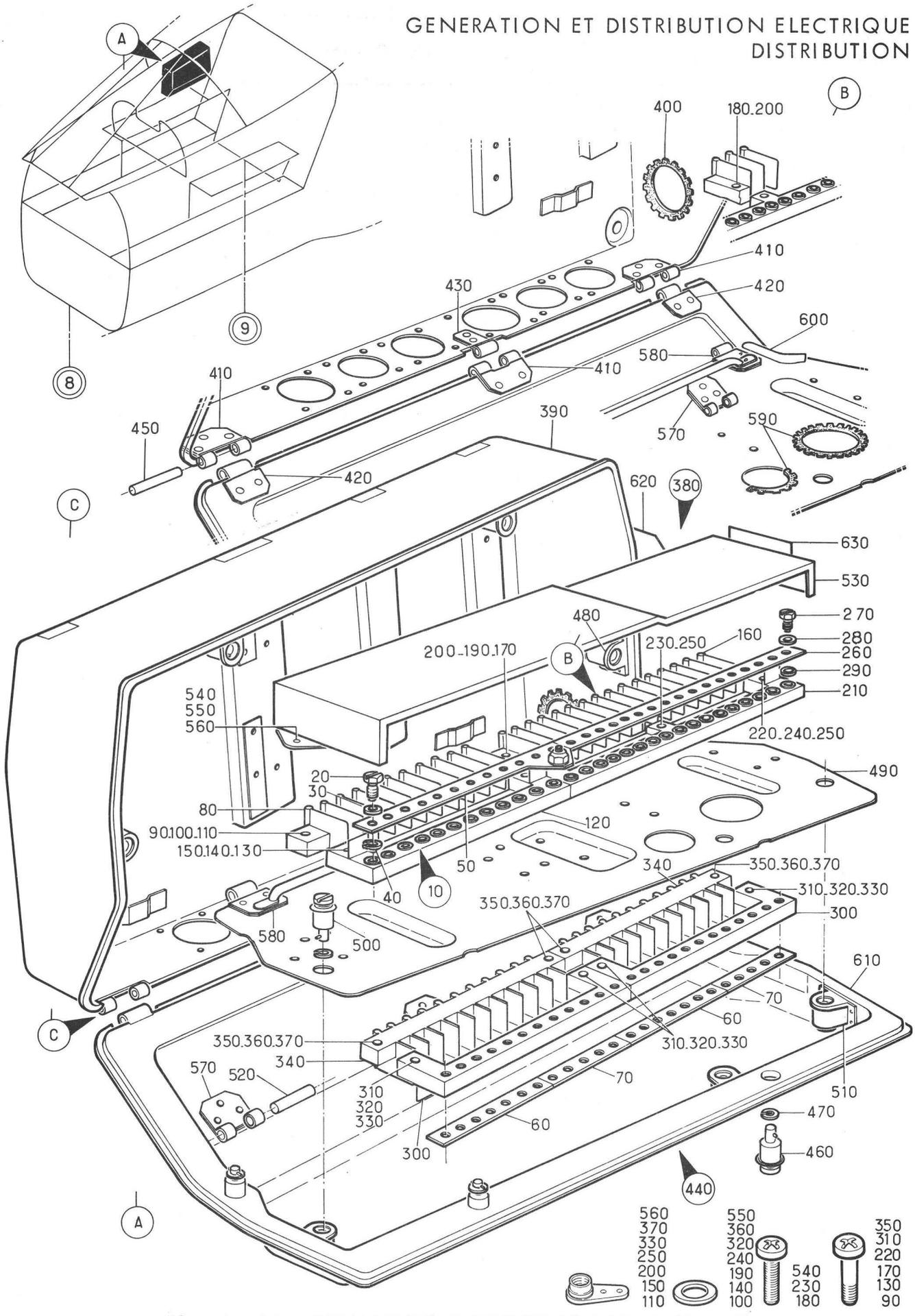

Planche 16 - STRUCTURE COFFRET 32 ALPHA (SUITE)

Section : 43

Date : SEPTEMBRE 1980

PLANCHE REPERE	REFERENCE FABRICANT	DESCRIPTION 1 2 3 4 5 6 7	Qté	APP.
16-				
+001A		STRUCTURE COFFRET 32 ALPHA. . . . (SUITE)(M663-799-794) (EIS 55-43-13-290A)	RF	014014 R 031999
010	121E63-232-64-0	.SHUNT EQUIPE F0300	1	014014 R 031999
020	WBUN1153B23	.....VIS IMPERDABLE. . . . K0691	2	014014 R 031999
030	WBUN1153B25	.....RONDELLE. K0691	2	014014 R 031999
040	SP47C	.....RONDELLE. K0195	2	014014 R 031999
050	121E63-232-65-0	..SHUNT F0300	1	014014 R 031999
060	121E63-232-67-0	.SHUNT. F0300	2	014014 R 031999
070	121E63-232-68-0	.SHUNT. F0300	2	014014 R 031999
080	WB3017W	.COFFRET FUSIBLES K0574	1	014014 R 031999
090	CSP101-06-3	.....VIS K0999	2	014014 R 031999
100	AN960-6L	.....RONDELLE. 88044	2	014014 R 031999
110	AJSM906M	.....ECROU A RIVER F0224	2	014014 R 031999
120	WB3013W	.COFFRET FUSIBLES K0574	1	014014 R 031999
130	CSP101-06-3	.....VIS K0999	2	014014 R 031999
140	AN960-6L	.....RONDELLE. 88044	2	014014 R 031999
150	AJSM906M	.....ECROU A RIVER F0224	2	014014 R 031999
160	WB3022W	.COFFRET FUSIBLES K0574	1	014014 R 031999
170	CSP101-06-3	.....VIS K0999	2	014014 R 031999
180	NAS1100-06-5	.....VIS 80205	1	014014 R 031999
190	AN960-6L	.....RONDELLE. 88044	2	014014 R 031999
200	AJSM906M	.....ECROU A RIVER F0224	3	014014 R 031999
210	WB3021W	.COFFRET FUSIBLES K0574	1	014014 R 031999
220	CSP101-06-3	.....VIS K0999	2	014014 R 031999
230	NAS1100-06-5	.....VIS 80205	1	014014 R 031999
240	AN960-6L	.....RONDELLE. 88044	2	014014 R 031999
250	AJSM906M	.....ECROU A RIVER F0224	3	014014 R 031999

PLANCHE REPERE	REFERENCE FABRICANT	DESCRIPTION 1 2 3 4 5 6 7	Qté	APP.
16-				
260	WB1409	..SHUNT K0671	1	014014 R 031999
270	WBUN1153B23	......VIS IMPERDABLE. . . . K0691	1	014014 R 031999
280	WBUN1153B25	......RONDELLE. K0691	1	014014 R 031999
290	SP47C	......RONDELLE. K0195	1	014014 R 031999
300	WB3013R	.COFFRET FUSIBLES K0574	2	014014 R 031999
310	CSP101-06-3	......VIS K0999	4	014014 R 031999
320	AN960-6L	......RONDELLE. 88044	4	014014 R 031999
330	AJSM906M	......ECROU A RIVER F0224	4	014014 R 031999
340	WB3017R	.COFFRET FUSIBLES K0574	2	014014 R 031999
350	CSP101-06-3	......VIS K0999	4	014014 R 031999
360	AN960-6L	......RONDELLE. 88044	4	014014 R 031999
370	AJSM906M	......ECROU A RIVER F0224	4	014014 R 031999
380	121E63-232-10-07M1	.COFFRET. F0300	1	014014 R 031999
390	121E63-232-10-0M1	..COFFRET F0300	1	014014 R 031999
400	G51HA	...PASSE-FIL PLASTIQUE. . . F3341	1	014014 R 031999
410	121E63-232-15-0	...DEMIE GARNITURE. F0300	3	014014 R 031999
420	121E63-232-16-0	...DEMIE GARNITURE. F0300	2	014014 R 031999
430	121E63-232-17-0	...DEMIE GARNITURE. F0300	1	014014 R 031999
440	121E63-232-50-0M1	..COUVERCLE EQUIPE. F0300	1	014014 R 031999
450	316	......BROCHE CHARNIERE. . . F1669	3	014014 R 031999
460	2600-7	......AXE D0680	4	014014 R 031999
470	2600SW2	......RONDELLE. D0680	4	014014 R 031999
480	26R1-1	......RECEPTACLE. D0680	4	014014 R 031999
490	121E63-232-60-0	...PLATINE EQUIPEE. F0300	1	014014 R 031999
500	2600-2	......AXE D0680	3	014014 R 031999
510	26R1-1	......RECEPTACLE. D0680	3	014014 R 031999
520	316	......BROCHE CHARNIERE. . . F1669	3	014014 R 031999

PLANCHE REPERE	REFERENCE FABRICANT	DESCRIPTION 1234567	Qté	APP.
16-				
530	121E63-232-09-0 M1	....CAPOT F0300	1	014014 R 031999
540	NAS1100-06-5	......VIS 80205	2	014014 R 031999
550	AN960-6L	......RONDELLE. 88044	2	014014 R 031999
560	AJSM906M	......ECROU A RIVER F0224	2	014014 R 031999
570	121E63-232-15-0	....DEMIE GARNITURE F0300	3	014014 R 031999
580	121E63-232-18-0	......BARRE OMNIBUS F0300	3	014014 R 031999
590	G51HC	....PASSE FIL F3341	SB	014014 R 031999
600	103NOIR	....JOINT F0061	SB	014014 R 031999
610	121E63-232-51-0 M1	...COUVERCLE. F0300	1	014014 R 031999
620	AJ0061A	.PLAQUETTE D'IDENTIFICATION F0300	1	014014 R 031999
630	590060-12-1	.PLAQUETTE D'IDENTIFICATION F0300	1	014014 R 031999

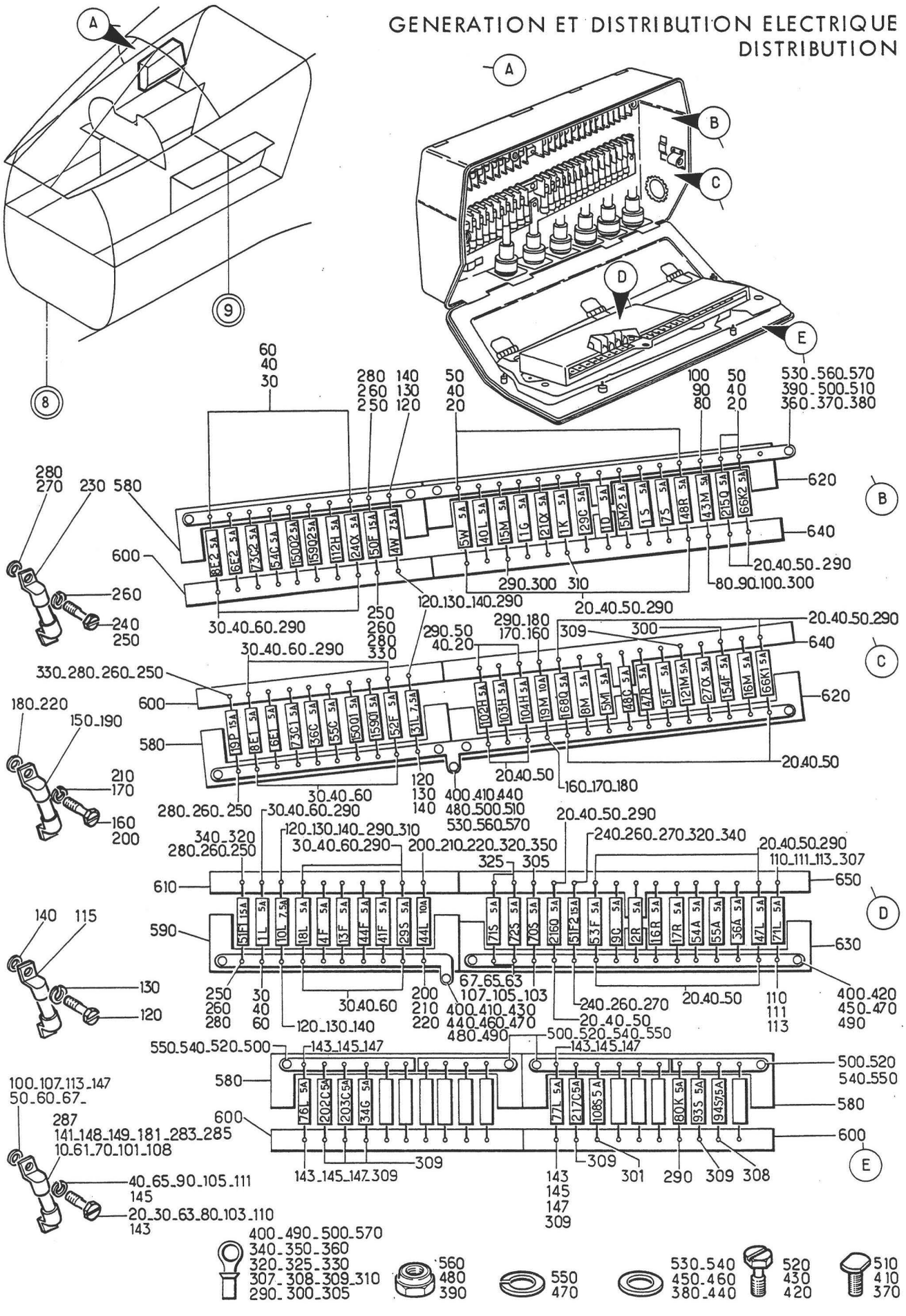

Planche 17A - FUSIBLES DANS COFFRET 32 ALPHA

Section : 43

Date : JUILLET 1993

PLANCHE REPERE	REFERENCE FABRICANT	DESCRIPTION 1234567	Qté	APP.	
17A					
+001		FUSIBLES DANS COFFRET 32 ALPHA. . (EIS 55-43-12-300)	RF	005013 015018	
+001A		FUSIBLES DANS COFFRET 32 ALPHA. . (M431)(EIS 55-43-12-300A)	RF	019021	
+001B		FUSIBLES DANS COFFRET 32 ALPHA. . (M450)(EIS 55-43-12-300B)	RF	022030	
+001C		FUSIBLES DANS COFFRET 32 ALPHA. . (M663)(EIS 55-43-13-310)	RF	031080	
+001D		FUSIBLES DANS COFFRET 32 ALPHA. . (M799-794)(EIS 55-43-13-310A)	RF	014014 081110	
+001E		FUSIBLES DANS COFFRET 32 ALPHA. . (M916)(EIS 55-43-13-310B)	RF	111130	
+001F		FUSIBLES DANS COFFRET 32 ALPHA. . (M1209-1221-1317) (EIS 55-43-13-310C)	RF	131999	
+001G		FUSIBLES DANS COFFRET 32 ALPHA. . (M1394-1415) (EIS 55-43-13-310D)	RF	131999	R
010	AST5	.FUSIBLE 5A K6243	60		
020	WBUN1153B22	......VIS K0691	74		
030	WBUN1154B22	......VIS K0691	46		
040	SP47B	......RONDELLE. K0195	120		
050	WBUN1153B24	......RONDELLE. K0691	74		
060	WBUN1154B24	......RONDELLE IMPERDABLE . K0691	46		
061	AST5	.FUSIBLE 5A (M799). K6243	2	014014 081999	
063	WBUN1153B22	......VIS (M799). K0691	4	014014 081999	
065	SP47B	......RONDELLE (M799) . . . K0195	4	014014 081999	
067	WBUN1153B24	......RONDELLE (M799) . . . K0691	4	014014 081999	
070	AST5	.FUSIBLE 5A (M450). K6243	1	014014 022999	
080	WBUN1153B22	......VIS (M450). K0691	2	014014 022999	
090	SP47B	......RONDELLE (M450) . . . K0195	2	014014 022999	
100	WBUN1153B24	......RONDELLE (M450) . . . K0691	2	014014 022999	
101	AST5	.FUSIBLE 5A (M794). K6243	1	014014 081999	
103	WBUN1153B22	......VIS (M794). K0691	2	014014 081999	
105	SP47B	......RONDELLE (M794) . . . K0195	2	014014 081999	
107	WBUN1153B24	......RONDELLE (M794) . . . K0691	2	014014 081999	
108	AST5	.FUSIBLE 5A (M916). K6243	1	111999	
110	WBUN1153B22	......VIS (M916). K0691	2	111999	
111	SP47B	......RONDELLE (M916) . . . K0195	2	111999	
113	WBUN1153B24	......RONDELLE (M916) . . . K0691	2	111999	
115	AST7-5	.FUSIBLE 7-5A K6243	3		
120	WBUN1154B22	......VIS K0691	6		

PLANCHE REPERE	REFERENCE FABRICANT	DESCRIPTION 1234567	Qté	APP.	
17A					
130	SP47B	......RONDELLE. K0195	6		
140	WBUN1154B24	......RONDELLE IMPERDABLE . K0691	6		
141	AST5	.FUSIBLE 5A (M1092) K6243	2	131999	
143	WBUN1153B22	......VIS (M1092) K0691	2	131999	
145	SP47B	......RONDELLE (M1092). . . K0195	2	131999	
147	WBUN1153B24	......RONDELLE (M1092). . . K0691	2	131999	
148	AST5	.FUSIBLE 5A (M1095-1209). . K6243	RF	131999	
149	AST5	.FUSIBLE 5A (M1090)(80K). . K6243	RF		
150	AST10	.FUSIBLE 10AMP. K6243	1		
160	WBUN1153B22	......VIS K0691	2		
170	SP47B	......RONDELLE. K0195	2		
180	WBUN1153B24	......RONDELLE. K0691	2		
181	AST5	.FUSIBLE 5A (M1415)(108S) . K6243	RF	131999	R
190	AST10	.FUSIBLE 10AMP (M431) . . . K6243	1	014014 019999	
200	WBUN1154B22	......VIS (M431). K0691	2	014014 019999	
210	SP47B	......RONDELLE (M431) . . . K0195	2	014014 019999	
220	WBUN1154B24	......RONDELLE IMPERDABLE (M431). K0691	2	014014 019999	
230	AST15	.FUSIBLE 15AMP. K6243	4		
240	WBUN1153B22	......VIS K0691	2		
250	WBUN1154B22	......VIS K0691	6		
260	SP47B	......RONDELLE. K0195	8		
270	WBUN1153B24	......RONDELLE. K0691	2		
280	WBUN1154B24	......RONDELLE IMPERDABLE . K0691	6		
283	AST5	.FUSIBLE 5A (M1221)(93S). . K6243	RF	131999	
285	AST7-5	.FUSIBLE 7-5A (M1221-1394)(94S) . K6243	RF	131999	R
287	AST5	.FUSIBLE 5A (M1317)(121M) . K6243	RF	131999	
290	131645-1 OU	.COSSE (M1090). F0286	67		
290A	51863-3	.COSSE (M1090). F0286	67		
300	131645-1 OU	.COSSE (M450) F0286	3	014014 022999	
300A	51863-3	.COSSE (M450) F0286	3	014014 022999	
301	131645-1 OU	.COSSE (M1415). F0286	1	131999	R
301A	51863-3	.COSSE (M1415). F0286	1	131999	R
305	131645-1 OU	.COSSE (M794) F0286	1	014014 081999	
305A	51863-3	.COSSE (M794) F0286	1	014014 081999	
307	131645-1 OU	.COSSE (M916) F0286	1	111999	
307A	51863-3	.COSSE. F0286	1	111999	
308	131645-1 OU	.COSSE (M1221). F0286	1	131999	R
308A	51863-3	.COSSE (M1221). F0286	1	131999	R
309	131645-1 OU	.COSSE (M1209-1221-1317). . F0286	8	131999	R
309A	51863-3	.COSSE (M1209-1221-1317). . F0286	8	131999	R
310	51863-4	.COSSE. F0286	2		

PL. REP.	REFERENCE ARTICLE	DESCRIPTION 1 2 3 4 5 6 7	Qté	App
17A				
320	51863-4	• COSSE (M663) F0286	6	014014 031999
325	51863-4	• COSSE (M799) F0286	2	014014 031999
330	51864-8	• COSSE F0286	2	
340	51864-7	• COSSE F0286	2	
350	51864-7	• COSSE (M431) F0286	1	019030
360	150037-1	• COSSE F0286	1	005013 015030
370	121E63-232-01-0	• • • • • • VIS F0300	1	005013 015030
380	AN960B10	• • • • • • RONDELLE 88044	1	005013 015030
390	T63	• • • • • • ECROU HEXAGONAL F0224	1	005013 015030
400	150037-1	• COSSE F0286	2	
410	121E63-232-01-0	• • • • • • VIS F0300	1	
420	WBUN1153B23	• • • • • • VIS IMPERDABLE (M663) K0691	1	014014 031999
430	WBUN1154B23	• • • • • • VIS K0691	1	005013 015030
440	AN960B10	• • • • • • RONDELLE 88044	1	
450	WBUN1153B25	• • • • • • RONDELLE (M663) K0691	1	014014 031999
460	WBUN1154B25	• • • • • • RONDELLE K0691	1	005013 015030
470	SP47C	• • • • • • RONDELLE (M663) K0195	1	
480	T63	• • • • • • ECROU HEXAGONAL F0224	1	
490	2-36161-4	• COSSE (M663) F0286	2	014014 031999
500	2-36161-4	• COSSE (M663) F0286	6	014014 031999
510	121E63-232-01-0	• • • • • • VIS (M663) F0300	2	014014 031999
520	WBUN1154B23	• • • • • • VIS (M663) K0691	4	014014 031999
530	AN960B10	• • • • • • RONDELLE (M663) 88044	2	014014 031999
540	WBUN1154B25	• • • • • • RONDELLE (M663) K0691	4	014014 031999
550	SP47C	• • • • • • RONDELLE (M663) K0195	4	014014 031999
560	T63	• • • • • • ECROU HEXAGONAL F0224	2	014014 031999
570	130703	• COSSE (M663) F0286	2	014014 031999
580	WB3013R	• COFFRET FUSIBLES K0574	RF	
590	WB3013W	• COFFRET FUSIBLES K0574	RF	
600	WB3017R	• COFFRET FUSIBLES K0574	RF	
610	WB3017W	• COFFRET FUSIBLES K0574	RF	
620	WB3021R	• COFFRET FUSIBLES K0574	RF	
630	WB3021W	• COFFRET FUSIBLES K0574	RF	
640	WB3022R	• COFFRET FUSIBLES K0574	RF	
650	WB3022W	• COFFRET FUSIBLES K0574	RF	

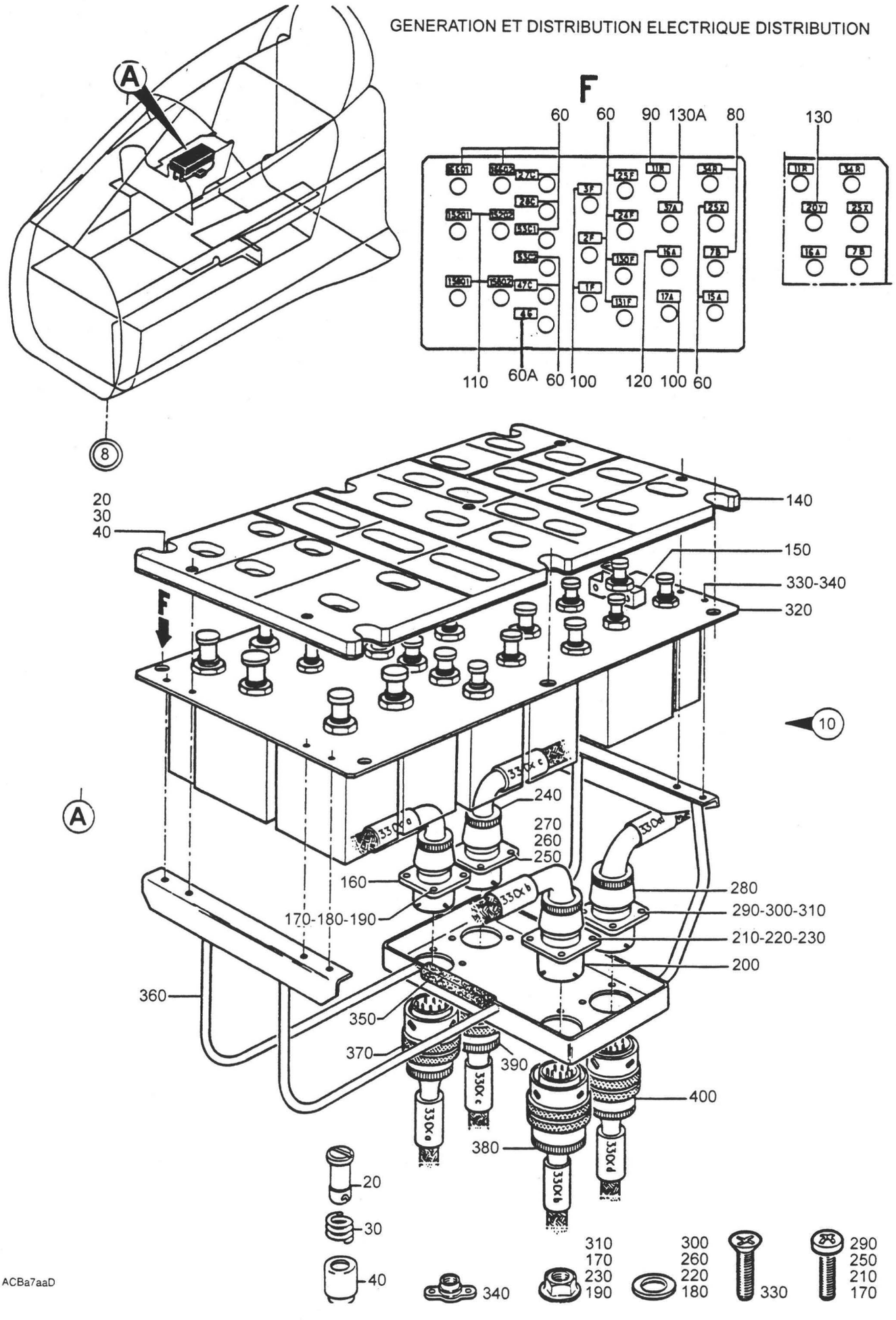

ACBa7aaD

PLANCHE 18 - ENSEMBLE PLATINE DISJONCTEURS EQUIPEE 33 ALPHA

PL. REP.	REFERENCE ARTICLE	DESCRIPTION 1 2 3 4 5 6 7	Qté	App
18 -				
+001B		ENS. PLATINE DISJONCTEURS EQUIPEE ..... 33 ALPHA (EIS 55-40-08A030)	RF	005015
+001C		ENS. PLATINE DISJONCTEURS EQUIPEE ..... 33 ALPHA (M399) (EIS 55-40-08A030A)	RF	016999
010B		• PLATINE DISJONCTEURS EQUIPEE ..... (33 ALPHA)	1	005015
010C	121A63-233-00-0M2	• COFFRET EQUIPE (M399) (33 ALPHA) F0300	1	016999
020	PF3-1-2-38	• • • • • • VERROU F0304	6	
030	PS3-1-2	• • • • • • RESSORT F0304	6	
040	PC3-1-2	• • • • • • CAPUCHON F0304	6	
060	21751F	• • DISJONCTEUR F0214	RF	
060A	21750FV (5925-14-4136446)	• • DISJONCTEUR (M1263) F0214	1	
080	21753F	• • DISJONCTEUR F0214	RF	
090	21755F	• • DISJONCTEUR F0214	RF	005015
090A	21753F	• • DISJONCTEUR (M399) F0214	RF	016999
100	21620	• • DISJONCTEUR TRIPOLAIRE F0214	RF	
110	21675	• • DISJONCTEUR F0214	RF	
120	21650	• • DISJONCTEUR F0304	RF	
130	21650	• • DISJONCTEUR F0304	RF	005015
130A	21650	• • DISJONCTEUR (M399) F0304	RF	016999
140A	90149-00200	• • PANNEAU (53L) F6172	RF	
150	FL3F	• • PRISE (53L-A*) F0503	RF	
160	5100R14-19S50	• • CONNECTEUR ELECTRIQUE EMBASE.....F0111 (33 ALPHA-A*) (ADP)	1	
170	NAS1100-04-5	• • • • • • VIS 80205	4	
180	AN960-4L	• • • • • • RONDELLE 88044	4	
190	PLH3504M	• • • • • • ECROU HEXAGONAL F0224	4	
200	5100R16-26S50	• • CONNECTEUR ELECTRIQUE EMBASE.....F0111 (33 ALPHA-B*) (ADP)	1	
210	NAS1100-04-5	• • • • • • VIS 80205	4	
220	AN960-4L	• • • • • • RONDELLE 88044	4	
230	PLH3504M	• • • • • • ECROU HEXAGONAL F0224	4	
240	5100R12-10S50	• • CONNECTEUR ELECTRIQUE EMBASE.....F0111 (33 ALPHA-C*) (ADP)	1	
250	NAS1100-04-5	• • • • • • VIS 80205	4	
260	AN960-4L	• • • • • • RONDELLE 88044	4	
270	PLH3504M	• • • • • • ECROU HEXAGONAL F0224	4	
280	5100R14-19SW50	• • CONNECTEUR ELECTRIQUE EMBASE.....F0111 (33 ALPHA-D*) (ADP)	1	
290	NAS1100-04-5	• • • • • • VIS 80205	4	
300	AN960-4L	• • • • • • RONDELLE 88044	4	
310	PLH3504M	• • • • • • ECROU HEXAGONAL F0224	4	
320A	121E63-233-10-0M1	• • PLATEAU F0300	1	
330	NAS1102-04-4	• • • • • • VIS 80205	4	
340	GM904M	• • • • • • ECROU A RIVER.....F0224	4	
350	B102NOIR	• • JOINT F0061	SB	
360A	121A63-233-30-0M1	• • SUPPORT SOUDE.....F0300	1	
370	5106R14-19PW50	• CONNECTEUR ELECTRIQUE FICHE .....F0111 (33 ALPHA-A*) (ADP)	1	

PLANCHE REPERE	REFERENCE FABRICANT	DESCRIPTION 1234567	Qté	APP.
18-				
380	5106R16-26P50	.CONNECTEUR ELECTRIQUE FICHE. . . (33 ALPHA-B*)(ADP) F0111	1	
390	5106R12-10P50	.CONNECTEUR ELECTRIQUE FICHE. . . (33 ALPHA-C*)(ADP) F0111	1	
400	5106R14-19PW50	.CONNECTEUR ELECTRIQUE FICHE. . . (33 ALPHA-D*)(ADP) F0111	1	

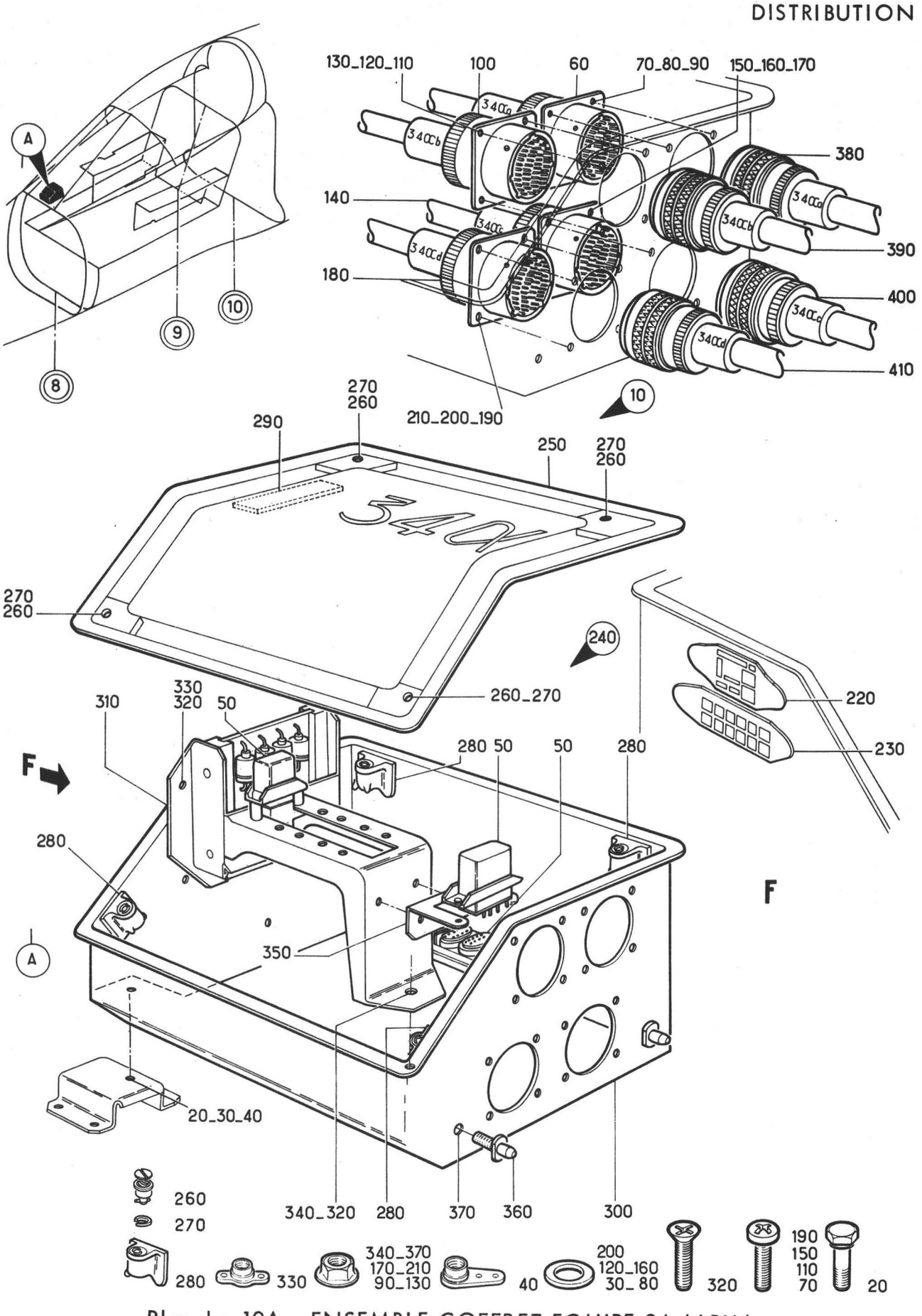

Planche 19A - ENSEMBLE COFFRET EQUIPE 34 ALPHA

PLANCHE REPERE	REFERENCE FABRICANT	DESCRIPTION 1234567	Qté	APP.	
19A					
+001		ENS COFFRET EQUIPE 34 ALPHA . . . (EIS 55-40-08M030)	RF	005010	
+001A		ENS COFFRET EQUIPE 34 ALPHA . . . (M395)(EIS 55-40-08M030A)	RF	011015	
+001B		ENS COFFRET EQUIPE 34 ALPHA . . . (M239-395)(EIS 55-40-08M030B)	RF	016040	
+001C		ENS COFFRET EQUIPE 34 ALPHA . . . (M239-395-656) (EIS 55-40-08M030C)	RF	041080	
+001D		ENS COFFRET EQUIPE 34 ALPHA . . . (M794)(EIS 55-40-08M030D)	RF	081090	
+001E		ENS COFFRET EQUIPE 34 ALPHA . . . (M870)(EIS 55-40-08M030E)	RF	091130	
+001F		ENS COFFRET EQUIPE 34 ALPHA . . . (M1196-1296)(EIS 55-40-08M030F)	RF	131999	R
010	121A63-234-00-0	.COFFRET (34 ALPHA) F0300	1	005010	
010A		.COFFRET EQUIPE (M395)(34 ALPHA).	1	011015	
010B	121A63-234-00-0 M1	.COFFRET (M239-395)(34 ALPHA) . . F0300	1	016040	
010C	121A63-234-00-0 M4	.COFFRET EQUIPE (M239-395-656). . (34 ALPHA) F0300	1	041080	
010D	121A63-234-00-0 M5	.COFFRET EQUIPE (M794)(34 ALPHA). F0300	1	081090	
010E		.COFFRET EQUIPE (M870)(34 ALPHA).	1	091130	
010F		.COFFRET EQUIPE (M1196-1296). . . (34 ALPHA)	1	131999	R
020	AJ4103-3-2	.....VIS F0300	2		
030	AN960-10L	.....RONDELLE. 88044	2		
040	AJ93M	.....ECROU A RIVER F0224	2		
050		..EQUIPEMENT COFFRET 34 ALPHA . . (VOIR 55-43-20A001)	1	005010	
050A		..EQUIPEMENT COFFRET 34 ALPHA . . (M395)(VOIR 55-43-20A001A)	1	011015	
050B		..EQUIPEMENT COFFRET 34 ALPHA . . (M239)(VOIR 55-43-20A001B)	1	016040	
050C		..EQUIPEMENT COFFRET 34 ALPHA . . (M656)(VOIR 55-43-20A001C)	1	041080	
050D		..EQUIPEMENT COFFRET 34 ALPHA . . (M794)(VOIR 55-43-20A001D)	1	081090	
050E		..EQUIPEMENT COFFRET 34 ALPHA . . (M870)(VOIR 55-43-20A001E)	1	091130	
050F		..EQUIPEMENT COFFRET (M1196-1296) (VOIR 55-43-20A001F)	1	131999	R
060	5100R22-55P50	..CONNECTEUR ELECTRIQUE EMBASE. . (34 ALPHA-A*)(ADP) F0111	1		
070	NAS1100-04-5	.....VIS 80205	4		
080	AN960-4L	.....RONDELLE. 88044	4		
090	PLH3504M	.....ECROU HEXAGONAL . . . F0224	4		
100	5100R22-55PW50	..CONNECTEUR ELECTRIQUE EMBASE. . (34 ALPHA-B*)(ADP) F0111	1		
110	NAS1100-04-5	.....VIS 80205	4		
120	AN960-4L	.....RONDELLE. 88044	4		
130	PLH3504M	.....ECROU HEXAGONAL . . . F0224	4		

PLANCHE REPERE	REFERENCE FABRICANT	DESCRIPTION 1234567	Qté	APP.
19A				
140	5100R22-55PX50	..CONNECTEUR ELECTRIQUE EMBASE. . (34 ALPHA-C*)(ADP) F0111	1	
150	NAS1100-04-5	......VIS 80205	4	
160	AN960-4L	......RONDELLE. 88044	4	
170	PLH3504M	......ECROU HEXAGONAL . . . F0224	4	
180	5100R22-55PY50	..CONNECTEUR ELECTRIQUE EMBASE. . (34 ALPHA-D*)(ADP) F0111	1	
190	NAS1100-04-5	......VIS 80205	4	
200	AN960-4L	......RONDELLE. 88044	4	
210	PLH3504M	......ECROU HEXAGONAL . . . F0224	4	
220	AJ0061A	..PLAQUETTE D'IDENTIFICATION. . . F0300	1	
230	590060-12-1	..PLAQUETTE D'IDENTIFICATION. . . F0300	1	
240	121A63-234-10-07	..UCTURE COFFRET. F0300	1	005040
240A		..STRUCTURE COFFRET (M656). . . .	1	041999
250	121A63-234-50-0	...COUVERCLE. F0300	1	
260	2600-7	......AXE D0680	4	
270	2600SW2	......RONDELLE. D0680	4	
280	26R1-1	......RECEPTACLE. D0680	4	
290	121A63-234-53-0	....BANDE DE PROTECTION . . F0300	1	
300	121A63-234-10-0	...COFFRET EQUIPE F0300	1	005040
300A	121A63-234-10-0M1	...COFFRET (M656) F0300	1	041999
310	121A63-234-13-0	....SUPPORT RELAIS. F0300	1	
320	NAS1102-06-5	......VIS 80205	4	
330	GM906M	......ECROU A RIVER F0224	3	
340	AJM906M	......ECROU A RIVER F0224	1	
350	121A63-234-19-0	....EQUERRE SUPPORT F0300	1	041999
360	121A63-234-16-0	....AXE F0300	2	
370	PLH3508M	......ECROU F0224	2	
380	5106R22-55S50	.CONNECTEUR ELECTRIQUE FICHE. . . (34 ALPHA-A*)(ADP) F0111	1	
390	5106R22-55SW50	.CONNECTEUR ELECTRIQUE FICHE. . . (34 ALPHA-B*)(ADP) F0111	1	
400	5106R22-55SX50	.CONNECTEUR ELECTRIQUE FICHE. . . (34 ALPHA-C*)(ADP) F0111	1	
410	5106R22-55SY50	.CONNECTEUR ELECTRIQUE FICHE. . . (34 ALPHA-D*)(ADP) F0111	1	

GENERATION ET DISTRIBUTION ELECTRIQUE
DISTRIBUTION

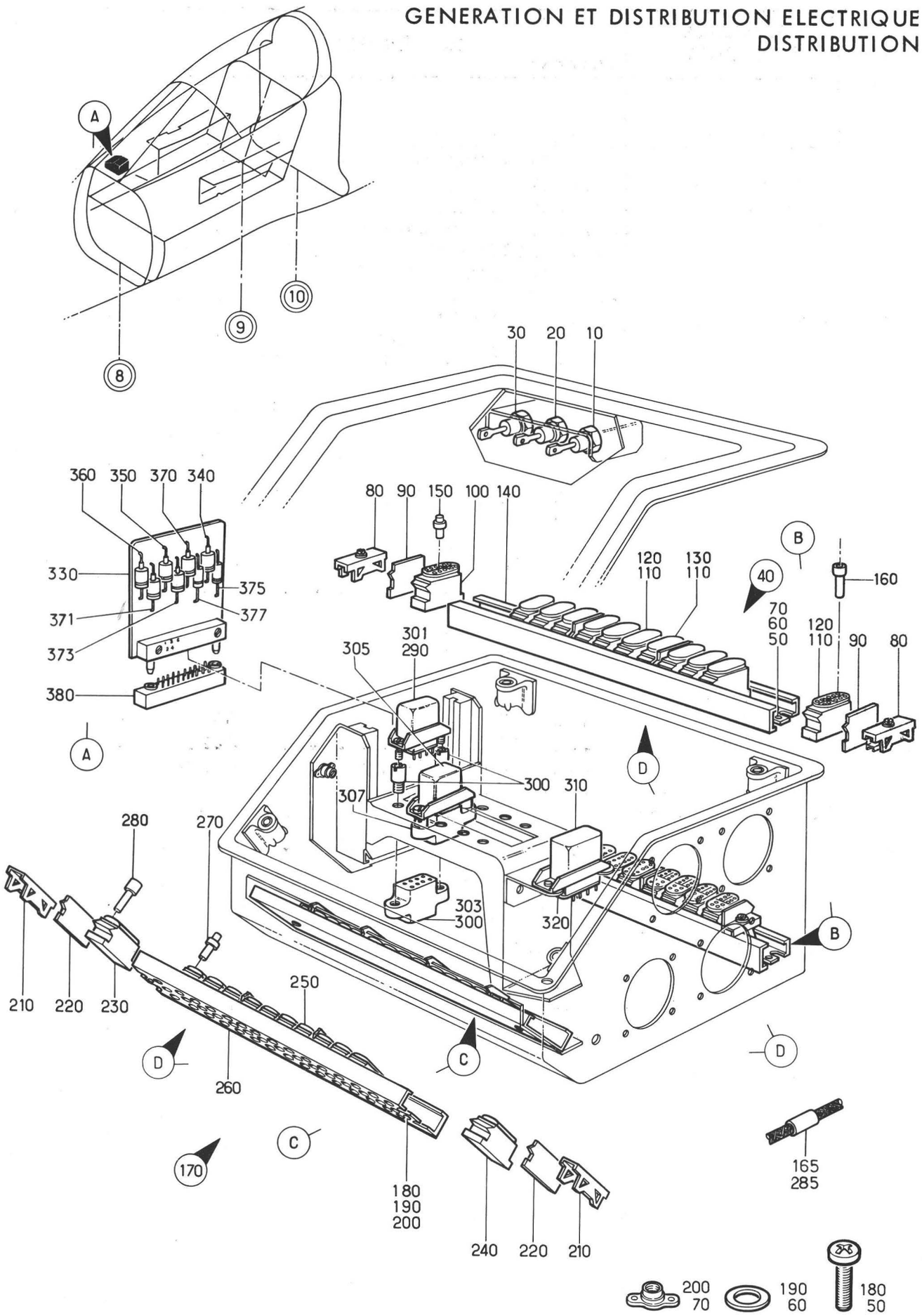

Planche 20A - EQUIPEMENT COFFRET 34 ALPHA

Section : 43

Date : MARS 1989

PLANCHE REPERE	REFERENCE FABRICANT	DESCRIPTION 1234567		Qté	APP.	
20A						
+001		EQUIPEMENT COFFRET 34 ALPHA . . . (EIS 55-43-19A050)		RF	005010	
+001A		EQUIPEMENT COFFRET 34 ALPHA . . . (M395)(EIS 55-43-19A050A)		RF	011015	
+001B		EQUIPEMENT COFFRET 34 ALPHA . . . (M239)(EIS 55-43-19A050B)		RF	016040	
+001C		EQUIPEMENT COFFRET 34 ALPHA . . . (M656)(EIS 55-43-19A050C)		RF	041080	
+001D		EQUIPEMENT COFFRET 34 ALPHA . . . (M794)(EIS 55-43-19A050D)		RF	081090	
+001E		EQUIPEMENT COFFRET 34 ALPHA . . . (M870)(EIS 55-43-19A050E)		RF	091130	
+001F		EQUIPEMENT COFFRET (M1196-1296) . (EIS 55-43-19A050F)		RF	131999	R
010	1N1587	.DIODE (75C1)	F2214	RF		
020	1N1587	.DIODE (75C2)	F2214	RF		
030	1N1587	.DIODE (M239)(99C).	F2214	RF	016999	
040		.BARRETTE (191 DELTA)		1	005010	
040A	121A62-219-10-0	.BARRETTE (M395)(191 DELTA)	F0300	1	011999	
050	NAS1100-06-5	.....VIS	80205	2		
060	AN960-6	.....RONDELLE.	88044	2		
070	GM906M	.....ECROU A RIVER	F0224	2		
080	1102-2	..SERRE MODULE.	F0394	2		
	OU					
080A	00110200260	..SERRE-MODULE.	F0394	2		
090	1103-20	..PLAQUETTE DE REPERAGE . .	F0394	4		
	OU					
090A	00110320037	..PLAQUE DESIGNATION. . . .	F0394	4		
100	1105-20-11	..MODULE.	F0394	9		
	OU					
100A	00110521102	..CONNECTEUR ELECTRIQUE . .	F0394	9		
110	1105-20-08	..MODULE.	F0394	3	005010	
	OU					
110A	00110520802	..PLAQUETTE DE CONNEXION. .	F0394	3	005010	
120	1105-20-08	..MODULE (M395)	F0394	2	011999	
	OU					
120A	00110520802	..PLAQUETTE DE CONNEXION. .	F0394	2	011999	
130	1105-20-02	..MODULE (M395)	F0394	1	011999	
	OU					
130A	00110520202	..CONNECTEUR ELECTRIQUE . .	F0394	1	011999	
140	1101-2-170	..RAIL.	F0394	1		
	OU					
140A	00110100210-170	..PROFILE SPECIAL ALLEGE. .	F0394	1		
150	1104A20	..CONTACT MALE.	F0394	SB		
	OU					
150A	00110420002	..CONTACT ELECTRIQUE. . . .	F0394	SB		
160	1109-20	..OBTURATEUR.	F0394	SB		
	OU					
160A	00110920042	..CONNECTEUR FACTICE. . . .	F0394	SB		
165	BJE38	.DIODE (M1196)(66K-1) . . .	F2214	RF	131999	
170	121A62-219-20-0	.BARETTE (192 DELTA). . . .	F0300	1		
180	NAS1100-06-5	.....VIS	80205	2		
190	AN960-6	.....RONDELLE.	88044	2		
200	GM906M	.....ECROU A RIVER	F0224	2		

PLANCHE REPERE	REFERENCE FABRICANT	DESCRIPTION 1234567	Qté	APP.	
20A					
210	1102-2	..SERRE MODULE. F0394	2		
	OU				
210A	00110200260	..SERRE-MODULE. F0394	2		
220	1113-20	..PLAQUETTE DE REPERAGE . . F0394	4		
	OU				
220A	00111320037	..PLAQUE DESIGNATION. . . . F0394	4		
230	1105-20-11	..MODULE. F0394	8		
	OU				
230A	00110521102	..CONNECTEUR ELECTRIQUE . . F0394	8		
240	1105-20-08	..MODULE. F0394	2		
	OU				
240A	00110520802	..PLAQUETTE DE CONNEXION. . F0394	2		
250	1105-20-02	..MODULE. F0394	2		
	OU				
250A	00110520202	..CONNECTEUR ELECTRIQUE . . F0394	2		
260	1101-2-170	..RAIL. F0394	1		
	OU				
260A	00110100210-170	..PROFILE SPECIAL ALLEGE. . F0394	1		
270	1104A20	..CONTACT MALE. F0394	SB		
	OU				
270A	00110420002	..CONTACT ELECTRIQUE. . . . F0394	SB		
280	1109-20	..OBTURATEUR. F0394	SB		
	OU				
280A	00110920042	..CONNECTEUR FACTICE. . . . F0394	SB		
285	BJE38	.DIODE (M1196)(66K-2) . . . F2214	RF	131999	
290	RL48G1	.RELAIS (25 ALPHA). K0651	RF	005080	
300	607A19774	.SOCLE. K0651	RF	005080	
301	RL48G1	.RELAIS (M794)(25 ALPHA-1). K0651	RF	081999	
303	607A19774	.SOCLE (M794) K0651	RF	081999	
305	RL48G1	.RELAIS (M794)(25 ALPHA-2). K0651	RF	081999	
307	607A19774	.SOCLE (M794) K0651	RF	081999	
310	RTE3F2002C2E	.RELAIS TEMPORISE (M656)(185F). . F1983	RF	041999	
320	1008	.SOCLE (M656) F1983	RF	041999	
330	121A62-082-00-0	.CARTE IMPRIMEE (82 ALPHA). F0300	1	005090	
330A	121A62-082-00-0 M1	.CARTE IMPRIMEE (M870)(82 ALPHA). F0300	1	091130	R
330B	121A62-082-00-0 M2	.CARTE IMPRIMEE (M1296)(82 ALPHA) F0300	1	131999	R
340	1N3191	..DIODE (22G) F2214	RF		
350	1N3191	..DIODE (6K). F2214	RF		
360	1N3191	..DIODE (65K) F2214	RF		
370	1N3191	..DIODE (14M) F2214	RF		
371	1N3191	..DIODE (M1296)(77 ALPHA) . F2214	RF	131999	R
373	1N3191	..DIODE (M1296)(76 ALPHA) . F2214	RF	131999	R
375	RWM4X10-68UJ	..RESISTANCE (M870)(74 ALPHA) . . F1621	RF	091999	
377	RCMM05-330UJ	..RESISTANCE (M1296)(75 ALPHA). . F1621	RF	131999	R
380	127-29AM1X	.CONNECTEUR (34 ALPHA-E*) . F6162	1		

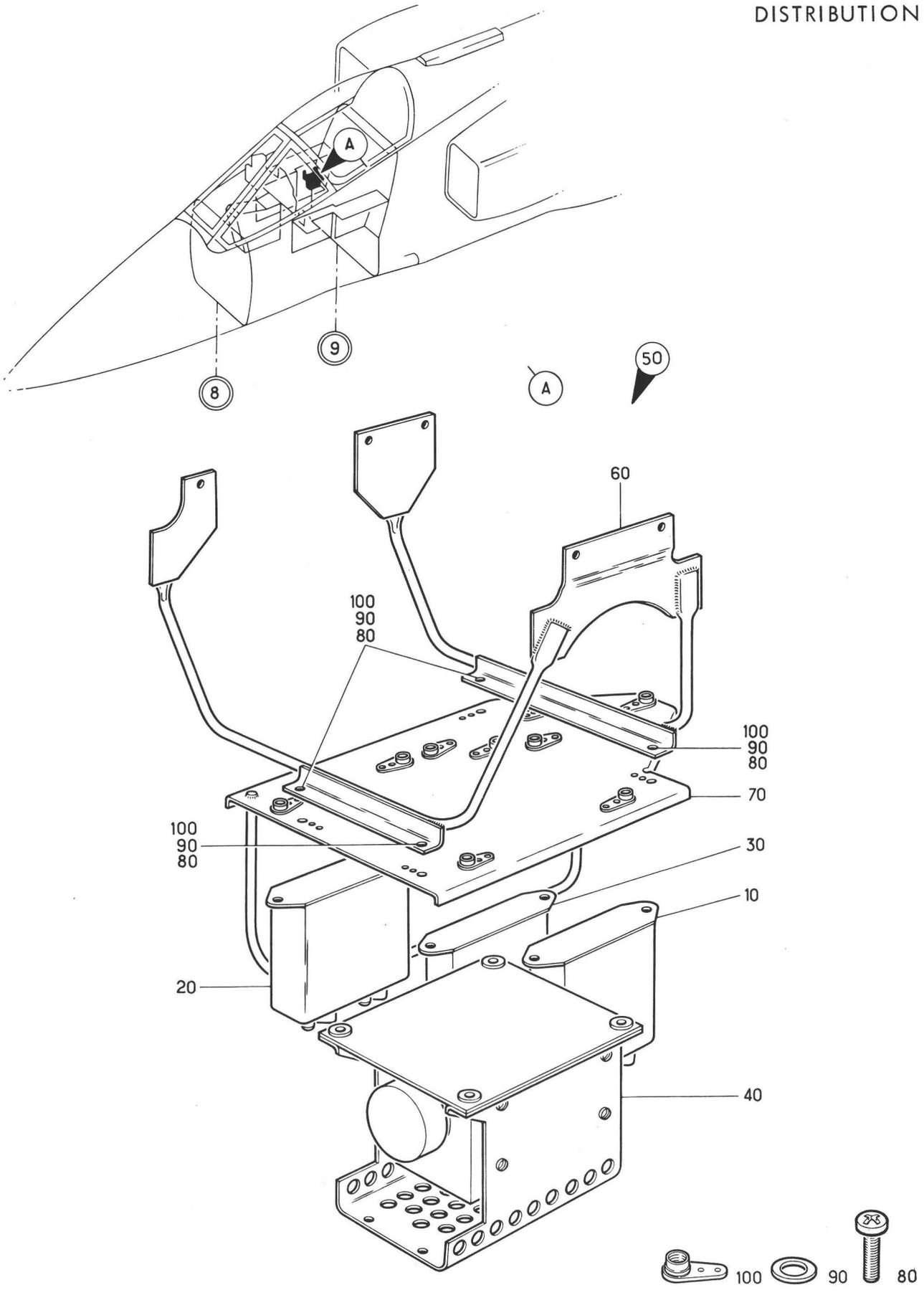

Planche 21 - PLATINE

PLANCHE REPERE	REFERENCE FABRICANT	DESCRIPTION 1234567	Qté	APP.	
21-					
+001A	121E63-235-00-0	PLATINE (35 ALPHA). . . . . (EIS 55-4C-08A040) F0300	RF		
010	88CIR4-5-9A	.RELAIS (55F1). F0219	RF		R
020	88CIR4-5-9A	.RELAIS (55F2). F0219	RF		R
030	88CIR4-5-9A	.RELAIS (56F) F0219	RF		R
040	2E12-110A	.SELECTEUR (2G) F3977	RF		
050	121E63-235-10-0	.STRUCTURE PLATINE. F0300	1		
060	121E63-235-17-C 7	..SUPPORT F0300	1		
070	121E63-235-11-0 7	..PLATINE F0300	1		
080	NAS1100-04-5	......VIS 80205	4		
090	AN960-4L	......RONDELLE. 88044	4		
100	AJM904M	......ECROU A RIVER F0224	4		

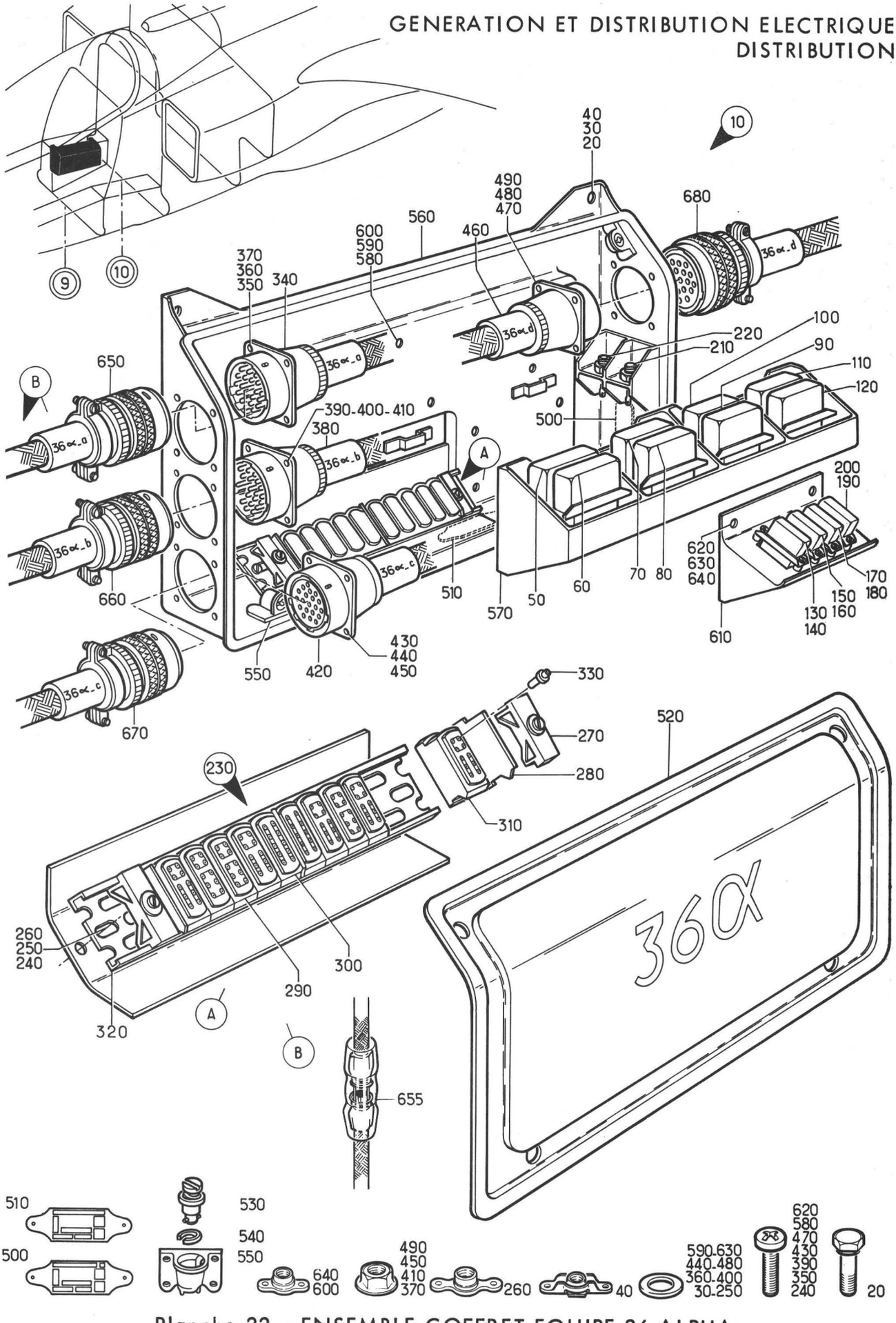

Planche 22 - ENSEMBLE COFFRET EQUIPE 36 ALPHA

Section : 43

Date : MARS 1985

PLANCHE REPERE	REFERENCE FABRICANT	DESCRIPTION 1234567	Qté	APP.	
22-					
+001B		ENS COFFRET EQUIPE. . . . . (EIS 55-40-08A050)	RF	005130	
+001C		ENS COFFRET EQUIPE (M1095-1413) . (EIS 55-40-08A050A)	RF	131999	R
010A	121A63-236-00-0 M1	.COFFRET EQUIPE (36 ALPHA). F0300	1	005130	R
010C	121A63-236-00-0 M2	.COFFRET EQUIPE (M1413)(36 ALPHA) F0300	1	131999	R
020	NAS1303-3	......VIS 80205	4		
030	AN960-10L	......RONDELLE. 88044	4		
040	LAHR93M	......ECROU A RIVER F0224	4		
050	607-18060	..RELAIS (80C). K0651	RF		
060	607-18060	..RELAIS (81C). K0651	RF		
070	607-18060	..RELAIS (32C). K0651	RF		
080	607-18060	..RELAIS (33C). K0651	RF		
090	607-18060	..RELAIS (87C-1). K0651	RF		
100	607-18060	..RELAIS (87C-2). K0651	RF		
110	607-18060	..RELAIS (88C). K0651	RF		
120	607-18060	..RELAIS (103C) K0651	RF		
130	RL48G1	..RELAIS (9G) K0651	RF		
140	607A19774	..SOCLE K0651	RF		
150	RL48G1	..RELAIS (10G). K0651	RF		
160	607A19774	..SOCLE K0651	RF		
170	RL48G1	..RELAIS (50C). K0651	RF		
180	607A19774	..SOCLE K0651	RF		
190	RL48G1	..RELAIS (51C). K0651	RF		
200	607A19774	..SOCLE K0651	RF		
210	1N1587	..DIODE (41C) F2214	RF		
220	1N1587	..DIODE (52C) F2214	RF		
225	BJE42E	..DIODE (M1415)(112S) . . . F1983	RF		R
230	121E62-218-90-0	..BARRETTE EQUIPEE (189 DELTA). . F0300	1		
240	NAS1100-08-7	......VIS 80205	2		
250	AN960-8	......RONDELLE. 88044	2		
260	G908M	......ECROU A RIVER F0224	2		
270	1102-2	...SERRE MODULE F0394	2		
	OU				
270A	00110200260	...SERRE-MODULE F0394	2		
280	1103-20	...PLAQUETTE DE REPERAGE. . F0394	3		
	OU				
280A	00110320037	...PLAQUE DESIGNATION . . . F0394	3		
290	1105-20-04	...MODULE F0394	3		
	OU				
290A	00110520402	...CONNECTEUR ELECTRIQUE. . F0394	3		
300	1105-20-08	...MODULE F0394	2		
	OU				
300A	00110520802	...PLAQUETTE DE CONNEXION . F0394	2		
310	1105-20-11	...MODULE F0394	5		
	OU				
310A	00110521102	...CONNECTEUR ELECTRIQUE. . F0394	5		
320	1101-2-150	...RAIL SUPPORT F0394	1		
	OU				
320A	00110100210-150	...PROFILE SPECIAL ALLEGE . F0394	1		
330	1104A20	..CONTACT MALE. F0394	SB		
	OU				
330A	00110420002	..CONTACT ELECTRIQUE. . . . F0394	SB		

PLANCHE REPERE	REFERENCE FABRICANT	DESCRIPTION 1234567	Qté	APP.	
22-					
340	5100R22-55P50	..CONNECTEUR ELECTRIQUE EMBASE. . (36 ALPHA-A*)(ADP) F0111	1		
350	NAS1100-04-6	......VIS 80205	4		
360	AN960-4	......RONDELLE. 88044	4		
370	PLH3504M	......ECROU HEXAGONAL . . . F0224	4		
380	5100R20-41P50	..CONNECTEUR ELECTRIQUE EMBASE. . (36 ALPHA-B*)(ADP) F0111	1		
390	NAS1100-04-6	......VIS 80205	4		
400	AN960-4	......RONDELLE. 88044	4		
410	PLH3504M	......ECROU HEXAGONAL . . . F0224	4		
420	5100R20-41S50	..CONNECTEUR ELECTRIQUE EMBASE. . (36 ALPHA-C*)(ADP) F0111	1		
430	NAS1100-04-6	......VIS 80205	4		
440	AN960-4	......RONDELLE. 88044	4		
450	PLH3504M	......ECROU HEXAGONAL . . . F0224	4		
460	5100R20-41S50	..CONNECTEUR ELECTRIQUE EMBASE. . (36 ALPHA-D*)(ADP) F0111	1		
470	NAS1100-04-6	......VIS 80205	4		
480	AN960-4	......RONDELLE. 88044	4		
490	PLH3504M	......ECROU HEXAGONAL . . . F0224	4		
500	AJ0061A	..PLAQUETTE D'IDENTIFICATION. . . F0300	1		
510	590060-12-1	..PLAQUETTE D'IDENTIFICATION. . . F0300	1		
520	121E63-236-50-0	..COUVERCLE F0300	1		
530	2600-8	......AXE D0680	4		
540	2600SW2	......RONDELLE. D0680	4		
550	26R1-1	......RECEPTACLE. D0680	4		
560	121E63-236-10-0 M1	..COFFRET F0300	1	005130	R
560A	121E63-236-10-0 M2	..COFFRET (M1413) F0300	1	131999	R
570	121S63-236-15-0	...SUPPORT RELAIS K0999	1	005130	R
570A	121E63-236-15-0 M2	...SUPPORT RELAIS (M1413) . F0300	1	131999	R
580	NAS1100-06-6	......VIS 80205	6		
590	AN960PD6	......RONDELLE. 88044	6		
600	GM906M	......ECROU A RIVER F0224	6		
610	121E63-236-16-0	...SUPPORT BARRETTE F0300	1		
620	NAS1100-06-6	......VIS 80205	4		
630	AN960PD6	......RONDELLE. 88044	4		
640	GM906M	......ECROU A RIVER F0224	4		
650	5108RC22-55S50	.CONNECTEUR ELECTRIQUE FICHE. . . (36 ALPHA-A*)(ADP) F0111	1		
655	320559	.PROLONGATEUR (M1095) . . . F0286	2	131999	
660	5108RC20-41S50	.CONNECTEUR ELECTRIQUE FICHE. . . (36 ALPHA-B*)(ADP) F0111	1		
670	5106RC20-41P50	.CONNECTEUR ELECTRIQUE FICHE. . . (36 ALPHA-C*)(ADP) F0111	1		
680	5106RC20-41P50	.CONNECTEUR ELECTRIQUE FICHE. . . (36 ALPHA-D*)(ADP) F0111	1		

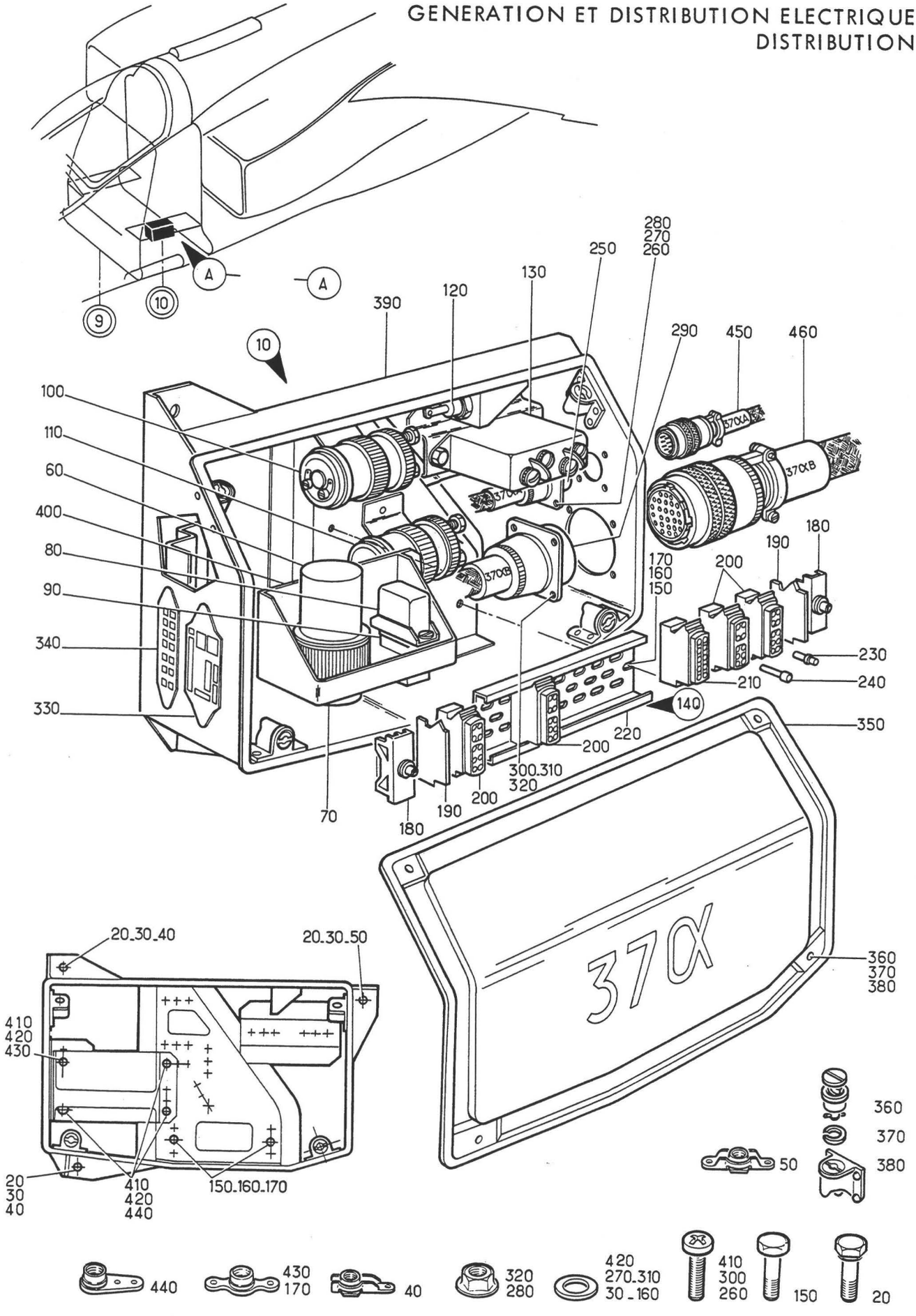

Planche 23 - ENSEMBLE COFFRET EQUIPE 37 ALPHA

Section : 43

Date : OCTOBRE 1975

PLANCHE REPERE	REFERENCE FABRICANT	DESCRIPTION 1 2 3 4 5 6 7	Qté	APP.	
23-					
+001A		ENS COFFRET EQUIPE 37 ALPHA . . . (EIS 55-40-08F030)	RF	005011 013080	R
+001B		ENSEMBLE COFFRET EQUIPE 37 ALPHA. (M795)(EIS 55-40-08F030A)	RF	012012 081999	R
010	121E63-237-00-0	.COFFRET (37 ALPHA) F0300	1		
020	NAS1303-3	.....VIS 80205	3		
030	AN960-10L	.....RONDELLE. 88044	3		
040	AJFHR93M	.....ECROU A RIVER F0224	2		
050	LAHR93M	.....ECROU A RIVER F0224	1		
060	507-1-01225	..RELAIS (116H) K2323	RF		
070	507-1-01223	..SOCLE K2323	RF		
080	RL48G1	..RELAIS (110H) K0651	RF		
090	607A19774	..SOCLE K0651	RF		
100	2405M	..CONTACTEUR (5L)(ADP). . . F0214	RF		
110	2405M	..CONTACTEUR (8L)(ADP). . . F0214	RF		
120	1N1587	..DIODE (117H). F2214	RF		
130	88CIR04-0-7A	..RELAIS D'INTENSITE (111H) F0219	RF		
140	121E62-219-00-0	..BARRETTE DE CONNEXION . . . . (190 DELTA) F0300	1		
150	A226C1	.....VIS K0195	2		
160	AN960-8	.....RONDELLE. 88044	2		
170	G908M	.....ECROU A RIVER F0224	2		
180	1102-2	...SERRE MODULE F0394	2		
	OU				
180A	00110200260	...SERRE-MODULE F0394	2		
190	1113-20	...PLAQUETTE DE REPERAGE. . F0394	2		
	OU				
190A	00111320037	...PLAQUE DESIGNATION . . . F0394	2		
200	1105-20-11	...MODULE F0394	4		
	OU				
200A	00110521102	...CONNECTEUR ELECTRIQUE. . F0394	4		
210	1105-20-08	...MODULE F0394	1		
	OU				
210A	00110520802	...PLAQUETTE DE CONNEXION . F0394	1		
220	1101-2-90	...BANDE PERFOREE F0394	1		
230	1104A20	...CONTACT MALE F0394	SB		
	OU				
230A	00110420002	...CONTACT ELECTRIQUE . . . F0394	SB		
240	1109-20	...OBTURATEUR F0394	SB		
	OU				
240A	00110920042	...CONNECTEUR FACTICE . . . F0394	SB		
250	5100R10-6S50	..CONNECTEUR ELECTRIQUE EMBASE. . (37 ALPHA-A*)(ADP) F0111	1		
260	NAS1100-04-6	.....VIS 80205	4		
270	AN960-4	.....RONDELLE. 88044	4		
280	PLH3504M	.....ECROU HEXAGONAL . . . F0224	4		
290	5100R20-39P50	..CONNECTEUR ELECTRIQUE EMBASE. . (37 ALPHA-B*)(ADP) F0111	1		
300	NAS1100-04-6	.....VIS 80205	4		
310	AN960-4	.....RONDELLE. 88044	4		
320	PLH3504M	.....ECROU HEXAGONAL . . . F0224	4		
330	AJ0061A	..PLAQUETTE D'IDENTIFICATION. . . F0300	1		

PLANCHE REPERE	REFERENCE FABRICANT	DESCRIPTION 1 2 3 4 5 6 7	Qté	APP.
23-				
340	590060-12-1	..PLAQUETTE D'IDENTIFICATION. . . F0300	1	
350	121E63-237-50-0	..COUVERCLE F0300	1	
360	2600-8	.....AXE D0680	4	
370	2600SW2	.....RONDELLE. D0680	4	
380	26R1-1	.....RECEPTACLE. D0680	4	
390	121E63-237-10-0	..COFFRET EQUIPE. F0300	1	
400	121E63-237-32-0	...SUPPORT RELAIS F0300	1	
410	NAS1100-08-7	.....VIS 80205	4	
420	AN960-8	.....RONDELLE. 88044	4	
430	G908M	.....ECROU A RIVER F0224	4	
440	AJ908M	.....ECROU A RIVER F0224	3	
450	5106RC10-6P50	.CONNECTEUR ELECTRIQUE FICHE. . . (37 ALPHA-A*)(ADP) F0111	1	005011 R 013080
450A	5108RC10-6P50	.CONNECTEUR ELECTRIQUE FICHE. . . (M795)(37 ALPHA-A*) F0111	1	012012 R 081999
460	5106RC20-39S50	.CONNECTEUR ELECTRIQUE FICHE. . . (37 ALPHA-B*)(ADP) F0111	1	005011 R 013080
460A	5108RC10-6P50	.CONNECTEUR ELECTRIQUE FICHE. . . (M795)(37 ALPHA-B*) F0111	1	012012 R 081999

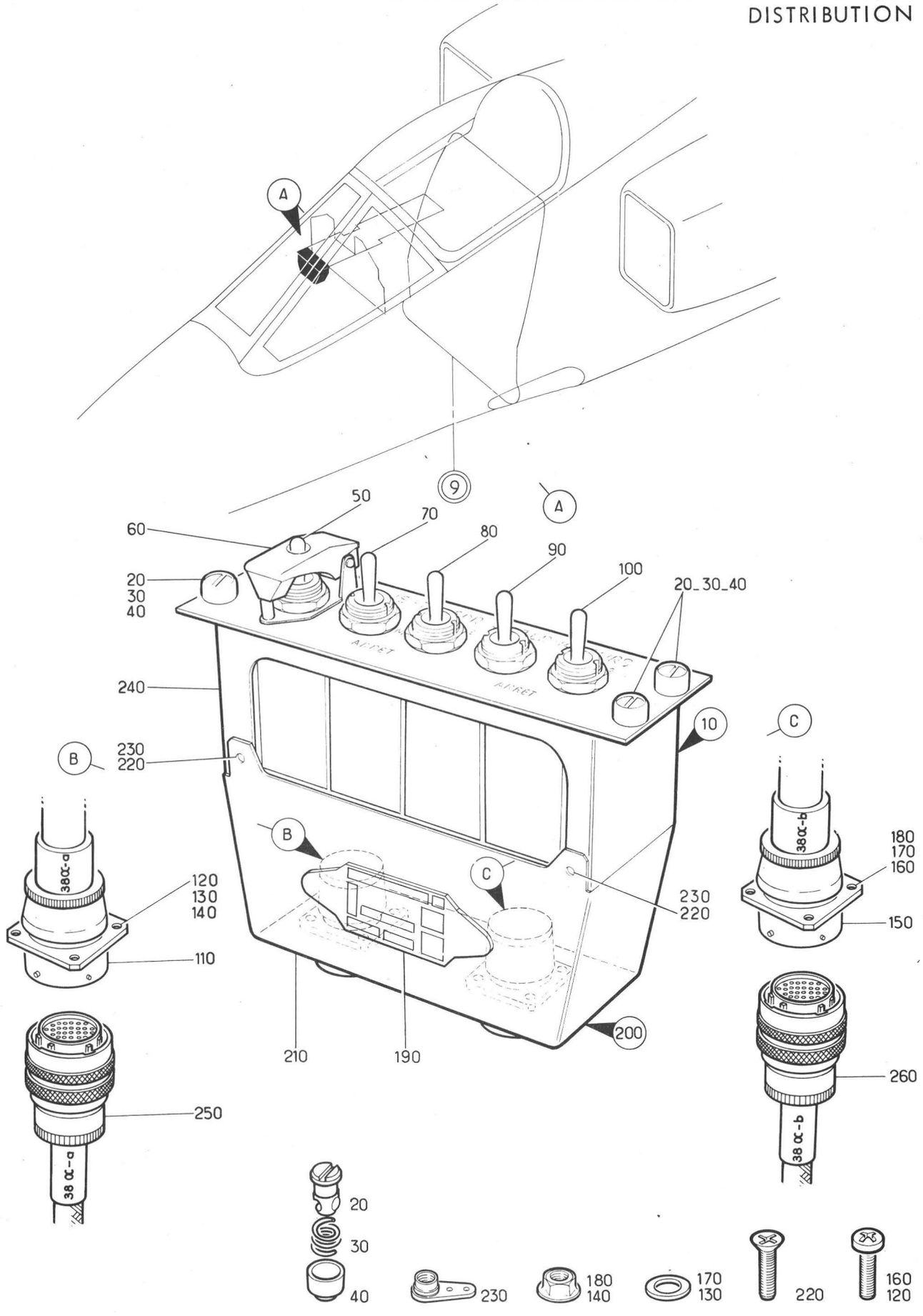

Planche 24 - ENSEMBLE PLATINE EQUIPEE 38 ALPHA

Section : 43

Date : OCTOBRE 1975

PLANCHE REPERE	REFERENCE FABRICANT	DESCRIPTION 1234567	Qté	APP.
24-				
+001A		ENS PLATINE EQUIPEE 38 ALPHA. . . (EIS 55-40-08A060)	RF	R
010	121E63-238-00-0	.PLATINE EQUIPEE (38 ALPHA) F0300	1	
020	PF3-1-2-38	......VERROU. F0304	4	
030	PS3-1-2	......RESSORT F0304	4	
040	PC3-1-2	......CAPUCHON. F0304	4	
050	1761	..SELECTEUR (4P). F0219	RF	
060	158-6	..CACHE F0219	RF	
070	1761	..SELECTEUR (12P1). F0219	RF	
080	1761	..SELECTEUR (12P2). F0219	RF	
090	1761	..SELECTEUR (2X1) F0219	RF	
100	1761	..SELECTEUR (2X2) F0219	RF	
110	5100R12-10P50	..CONNECTEUR ELECTRIQUE EMBASE. . (38 ALPHA-A*)(ADP) F0111	1	
120	NAS1100-04-5	......VIS 80205	4	
130	AN960-4L	......RONDELLE. 88044	4	
140	PLH3504M	......ECROU HEXAGONAL . . . F0224	4	
150	5100R12-10PW50	..CONNECTEUR ELECTRIQUE EMBASE. . (38 ALPHA-B*)(ADP) F0111	1	
160	NAS1100-04-5	......VIS 80205	4	
170	AN960-4L	......RONDELLE. 88044	4	
180	PLH3504M	......ECROU HEXAGONAL . . . F0224	4	
190	AJ0061A	..PLAQUETTE D'IDENTIFICATION. . . F0300	1	
200	121E63-238-10-0	..PLATINE F0300	1	
210	121E63-238-11-0	...COUVERCLE. F0300	1	
220	NAS1102-04-4	......VIS 80205	4	
230	AJM904M	......ECROU A RIVER F0224	4	
240	121E63-238-12-0	...BOITIER. F0300	1	
250	5106R12-10S50	.CONNECTEUR ELECTRIQUE FICHE. . . (38 ALPHA-A*)(ADP) F0111	1	
260	5106R12-10SW50	.CONNECTEUR ELECTRIQUE FICHE. . . (38 ALPHA-B*)(ADP) F0111	1	

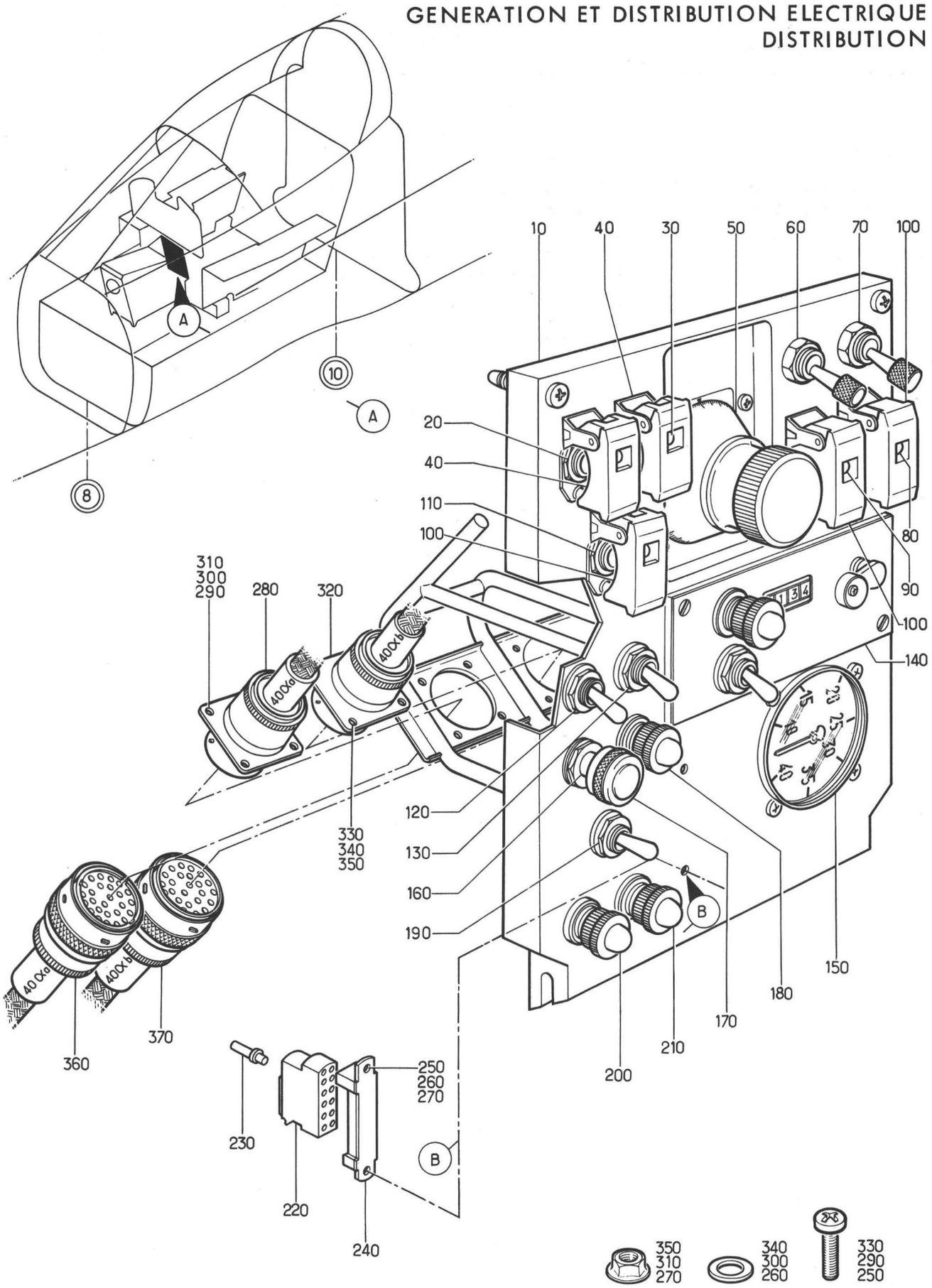

Planche 25A - ENSEMBLE FACADE OUVRANTE EQUIPEE 40 ALPHA

Section : 43

Date : MARS 1984

PLANCHE REPERE	REFERENCE FABRICANT	DESCRIPTION 1234567	Qté	APP.	
25A					
+001		ENS FACADE OUVRANTE EQUIPEE 40. . ALPHA (EIS 55-40-08M050)	RF	005018	
+001A		ENS FACADE OUVRANTE EQUIPEE 40. . ALPHA (M416)(EIS 55-40-08M050A)	RF	019035	
+001B		ENS FACADE OUVRANTE EQUIPEE 40. . ALPHA (M690)(EIS 55-40-08M050B)	RF	036130	
+001C		ENS FACADE OUVRANTE EQUIPEE 40. . ALPHA (M1023-1155) (EIS 55-40-08M050C)	RF	131999	R
010	121A76-160-00-0 M1	.FACADE OUVRANTE (40 ALPHA) F0300	1	005018	
010A	121A76-160-00-0 M2	.FACADE EQUIPEE (M416)(40 ALPHA). F0300	1	019035	
010B	121A76-160-00-0 M3	.FACADE EQUIPEE (M690)(40 ALPHA). F0300	1	036130	
010C	121A76-160-00-0 M4	.FACADE EQUIPEE (M1023)(40 ALPHA) F0300	1	131999	R
	OU				
010D	121A76-160-00-0 M6	.FACADE EQUIPEE (M1155)(40 ALPHA) F0300	1	131999	R
020	6646-038K	..INVERSEUR (167Q-1). . . . F0305	RF		
030	6646-038K	..INVERSEUR (167Q-2). . . . F0305	RF		
040	46	..CACHE F0305	RF		
050	87252120	..MINUTERIE DE LARGAGE (49A)(ADP) F0282	RF		
060	3-1762	..INVERSEUR (6M-1). F0219	RF		
070	3-1762	..INVERSEUR (6M-2). F0219	RF		
080	6421A038K	..INTERRUPTEUR (10E-1). . . F0305	RF		
090	6421A038K	..INTERRUPTEUR (10E-2). . . F0305	RF		
100	36	..CACHE F0305	RF		
110	6666-038K	..INVERSEUR (M1155)(151Q) . F0305	RF		R
110A	SUPPRIME				R
120	6646-038K	..INVERSEUR (2K). F0305	RF		
130	6646-038K1V	..INVERSEUR (5K). F0305	RF		
140	184E	..BOITE DE COMMANDE TRANSFERT . . (45F)(ADP) F0300	RF		
150	33640-10	..ALTIMETRE CABINE (57H)(ADP) . . F0212	RF		
160	C9900-01	..BOUTON POUSSOIR (3K). . . K0673	RF		
170	B10945B	..CABOCHON. F0673	RF		
180	30-498-264-73E	..VOYANT LUMINEUX (8K). . . F0217	RF		
190	6647-038K	..INVERSEUR (4K). F0305	RF		
200	30-498-262-73E	..VOYANT (7K-1) F0217	RF		
210	30-498-262-73E	..VOYANT (7K-2) F0217	RF		
220	1105-20-08A	..BARRETTE (188 DELTA). . . F0394	1		
230	1104A20	..CONTACT MALE. F0394	10		
	OU				
230A	00110420002	..CONTACT ELECTRIQUE. . . . F0394	10		
240	1107A20	..SUPPORT F0394	1		
	OU				
240A	00110720060	..SUPPORT DE MODULE F0394	1		
250	NAS1100-06-5B	.....VIS 80205	2		
260	AN960PD6L	.....RONDELLE. 88044	2		
270	PLH3506	.....ECROU F0224	2		

PLANCHE REPERE	REFERENCE FABRICANT	DESCRIPTION 1234567	Qté	APP.
25A				
280	5100R16-26P50	..CONNECTEUR ELECTRIQUE EMBASE. . (40 ALPHA-A*)(ADP) F0111	1	
290	NAS1100-06-5B	......VIS 80205	4	
300	AN960PD6L	......RONDELLE. 88044	4	
310	PLH3506	......ECROU F0224	4	
320	5100R16-26PW50	..CONNECTEUR ELECTRIQUE EMBASE. . (40 ALPHA-B*)(ADP) F0111	1	
330	NAS1100-06-5B	......VIS 80205	4	
340	AN960PD6L	......RONDELLE. 88044	4	
350	PLH3506	......ECROU F0224	4	
360	5106R16-26S50	.CONNECTEUR ELECTRIQUE FICHE. . . (40 ALPHA-A*)(ADP) F0111	1	
370	5106R16-26SW50	.CONNECTEUR ELECTRIQUE FICHE. . . (40 ALPHA-B*)(ADP) F0111	1	

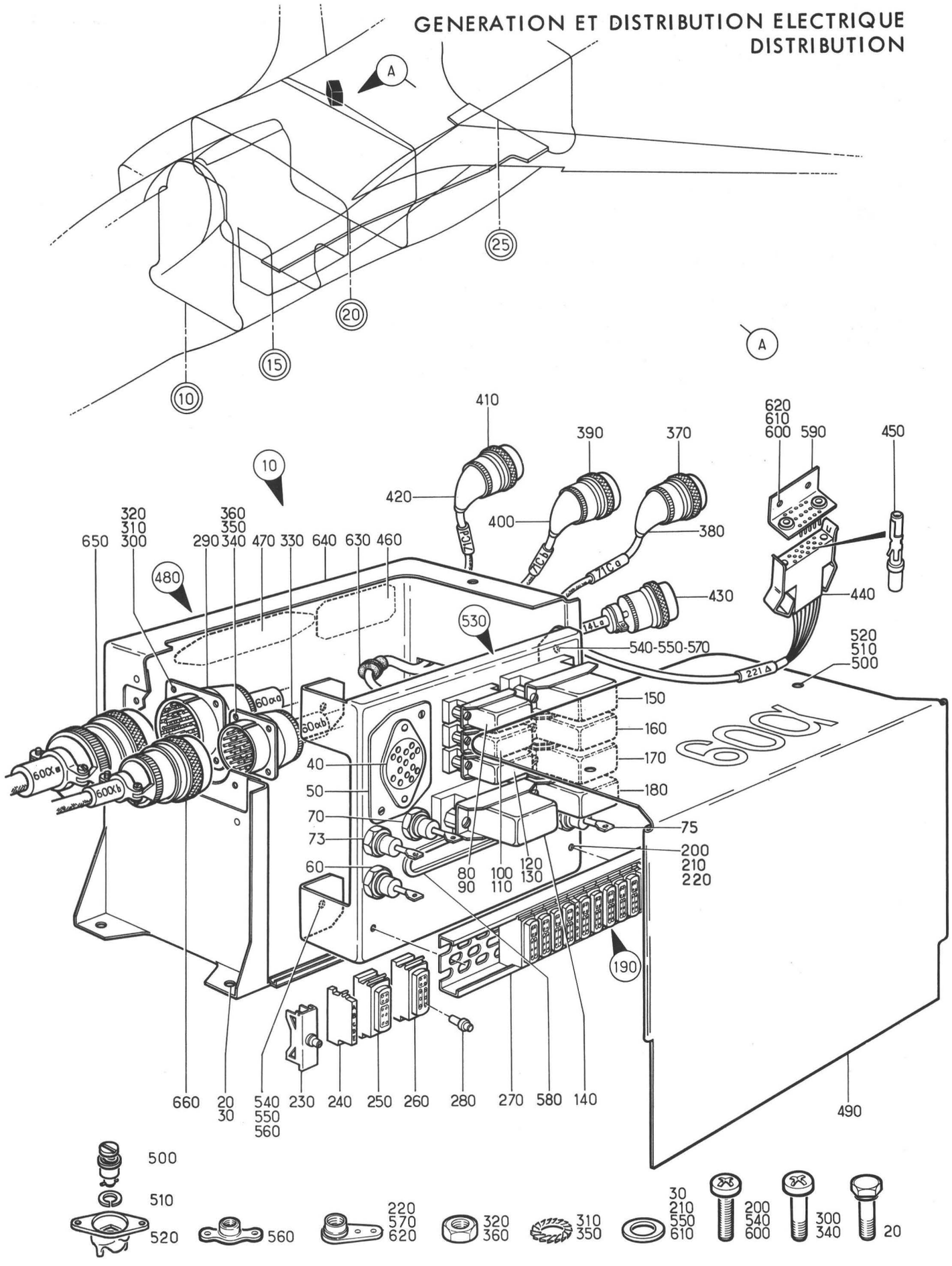

Planche 27 - ENSEMBLE COFFRET EQUIPE 60 ALPHA

Section : 43

Date : MARS 1984

PLANCHE REPERE	REFERENCE FABRICANT	DESCRIPTION 1234567	Qté	APP.	
27-					
+001B		ENS COFFRET EQUIPE 60 ALPHA . . . (EIS 55-40-09A010)	RF	005015	
+001C		ENS COFFRET EQUIPE 60 ALPHA . . . (M239)(EIS 55-40-09A010A)	RF	016130	R
+001E		ENS COFFRET EQUIPE 60 ALPHA . . . (M1141)(EIS 55-40-09A010B)	RF	131999	R
010B	121A63-420-00-0 M1	.COFFRET EQUIPE (60 ALPHA). F0300	1	005015	
010C	121A63-420-00-0 M2	.COFFRET EQUIPE (M239)(60 ALPHA). F0300	1	016130	R
010E	121A63-420-00-0 M3	.COFFRET EQUIPE (M1141)(60 ALPHA) F0300	1	131999	R
020	CSP119-3-I	......VIS K0999	4		
030	AN960-10L	......RONDELLE. 88044	4		
040	J2103-10SB	..RELAIS DOUBLE SEUIL (60C) F1983	RF		
050	6403-3A1A	..SOCLE F1983	RF		
060	1N1587	..DIODE (M239)(95C) F2214	RF	016999	
070	1N1587	..DIODE (13L) F2214	RF		
073	1N1587	..DIODE (M1141)(109C-1) . . F2214	RF	131999	R
075	1N1587	..DIODE (M1141)(109C-2) . . F2214	RF	131999	R
080	RL48G1	..RELAIS (65C). K0651	RF		
090	607A19774	..SOCLE K0651	RF		
100	RL48G1	..RELAIS (M239)(93C). . . . K0651	RF	016999	
110	607A19774	..SOCLE (M239). K0651	RF	016999	
120	RL48G1	..RELAIS (M239)(94C). . . . K0651	RF	016999	
130	607A19774	..SOCLE (M239). K0651	RF	016999	
140	607-18060	..RELAIS (12L). K0651	RF		
150	607-18060	..RELAIS (62C). K0651	RF		
160	607-18060	..RELAIS (63C). K0651	RF		
170	607-18060	..RELAIS (64C). K0651	RF		
180	607-18060	..RELAIS (66C). K0651	RF		
190A	121A62-222-00-0	..BARRETTE (220 DELTA). . . F0300	1		
200	NAS1100-08-7	......VIS 80205	2		
210	AN960PD8	......RONDELLE. 88044	2		
220	AJ908M	......ECROU A RIVER F0224	2		
230	1102-2	...SERRE MODULE F0394	2		
	OU				
230A	00110200260	...SERRE-MODULE F0394	2		
240	1103-20	...PLAQUETTE DE REPERAGE. . F0394	3		
	OU				
240A	00110320037	...PLAQUE DESIGNATION . . . F0394	3		
250	1105-20-04	...MODULE F0394	1		
	OU				
250A	00110520402	...CONNECTEUR ELECTRIQUE. . F0394	1		
260	1105-20-11	...MODULE F0394	10		
	OU				
260A	00110521102	...CONNECTEUR ELECTRIQUE. . F0394	10		
270	1101-2-150	...RAIL SUPPORT F0394	1		
	OU				
270A	00110100210-150	...PROFILE SPECIAL ALLEGE . F0394	1		
280	1104A20	..CONTACT MALE. F0394	SB		
	OU				
280A	00110420002	..CONTACT ELECTRIQUE. . . . F0394	SB		

PLANCHE REPERE	REFERENCE FABRICANT	DESCRIPTION 1234567	Qté	APP.	
27-					
290	5100R22-55P50	..CONNECTEUR ELECTRIQUE EMBASE. . (60 ALPHA-A*)(ADP) F0111	1		
300	121E63-421-01-0	......VIS F0300	4		
310	E27618E30AJL	......RONDELLE A DENTS. . . F0110	4		
320	121E63-421-02-0	......ECROU F0300	4		
330	5100R18-32P50	..CONNECTEUR ELECTRIQUE EMBASE. . (60 ALPHA-B*)(ADP) F0111	1		
340	121E63-421-01-0	......VIS F0300	4		
350	E27618E30AJL	......RONDELLE A DENTS. . . F0110	4		
360	121E63-421-02-0	......ECROU F0300	4		
370	5106R12-10S50	..CONNECTEUR ELECTRIQUE FICHE . . (71C-A*)(ADP) F0111	RF		
380	222A132	..MANCHON DE PROTECTION . . K1010	RF		
390	5106R14-19S50	..CONNECTEUR ELECTRIQUE FICHE . . (71C-B*)(ADP) F0111	RF		
400	222A132	..MANCHON DE PROTECTION . . K1010	RF		
410	5106R10-6S50	..CONNECTEUR ELECTRIQUE FICHE . . (M239)(71C-D*)(ADP) F0111	RF	016999	
420	222A121	..MANCHON DE PROTECTION (M239). . K1010	RF	016999	
430	5106RC10-6S50	..CONNECTEUR ELECTRIQUE FICHE . . (14L-A*)(ADP) F0111	RF		
440	131554-1	..PRISE DE MASSE (221 DELTA)(ADP) F0286	1		
450	201328-1	..CONTACT F0286	14		
460	AJ0061A	..PLAQUETTE D'IDENTIFICATION. . . F0300	1		
470	590060-12-1	..PLAQUETTE D'IDENTIFICATION. . . F0300	1		
480	121E63-421-00-0	..COFFRET EQUIPE. F0300	1	005015	
480A	121E63-421-00-0 M1	..COFFRET EQUIPE (M239) . . F0300	1	016130	
480B	121E63-421-00-0 M2	..COFFRET EQUIPE (M1141). . F0300	1	131999	
490	121E63-421-40-0	...COUVERCLE. F0300	1		
500	2600-3	......AXE D0680	2		
510	2600SW2	......RONDELLE. D0680	2		
520	212-12	......RECEPTACLE. D0680	2		
530	121E63-421-20-0	...PLATINE EQUIPE F0300	1	005015	
530A	121E63-421-20-0 M1	...PLATINE EQUIPE (M239). . F0300	1	016130	
530B	121E63-421-20-0 M2	...PLATINE EQUIPE (M1141) . F0300	1	131999	
	OU				
530C	121E63-421-20-0 M3	...PLATINE EQUIPEE (M1413). F0300	1	131999	R
540	NAS1100-3-7	......VIS 80205	4		
550	AN960-10L	......RONDELLE. 88044	4		
560	G93M	......ECROU A RIVER F0224	2		
570	AJ93M	......ECROU A RIVER F0224	2		
580	121E63-421-22-0	....BORDURE DE PROTECTION . F0300	1		
590	121E63-421-30-0	...SUPPORT DE PRISE F0300	1		
600	NAS1100-3-7	......VIS 80205	4		
610	AN960-10L	......RONDELLE. 88044	4		
620	AJ93M	......ECROU A RIVER F0224	4		

PLANCHE REPERE	REFERENCE FABRICANT	DESCRIPTION 1234567	Qté	APP.
27-				
630	H204	...PASSE FIL. F0331	1	
640	121E63-421-10-0	...BOITIER NU F0300	1	
650	5106RC22-55S50	.CONNECTEUR ELECTRIQUE FICHE. . . (60 ALPHA-A*)(ADP) F0111	1	
660	5106RC18-32S50	.CONNECTEUR ELECTRIQUE FICHE. . . (60 ALPHA-B*)(ADP) F0111	1	

GENERATION ET DISTRIBUTION ELECTRIQUE
DISTRIBUTION

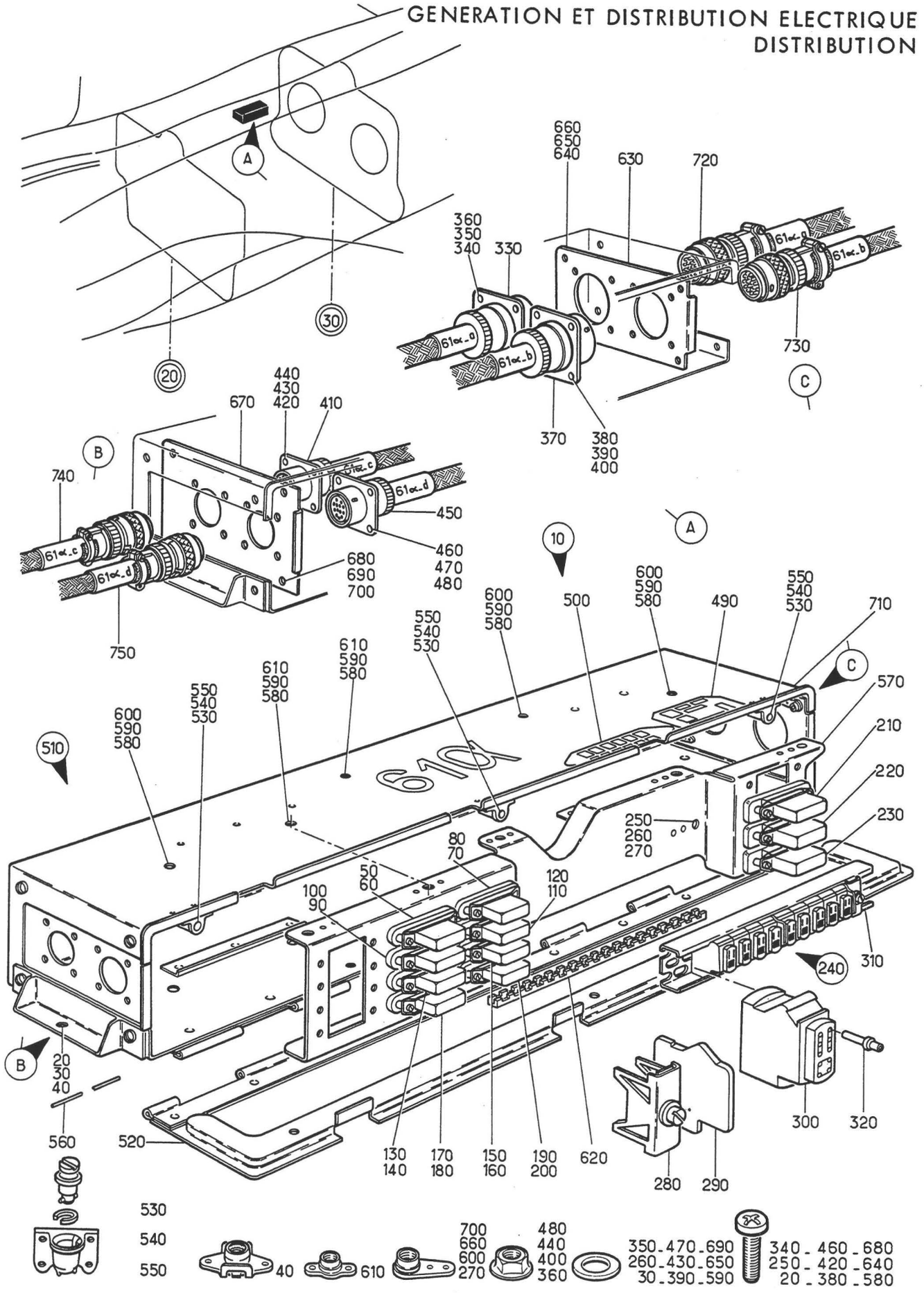

Planche 28 - ENSEMBLE COFFRET EQUIPE 61 ALPHA

Section : 43

Date : MARS 1984

PLANCHE REPERE	REFERENCE FABRICANT	DESCRIPTION 1234567	Qté	APP.	
28-					
+001A		ENS COFFRET EQUIPE 61 ALPHA . . . (EIS 55-40-09A020)	RF		
010A	121A63-425-00-0	.COFFRET EQUIPE (61 ALPHA). F0300	1		
020	NAS1100-3-8	.....VIS 80205	2		
030	AN960-10L	.....RONDELLE. 88044	2		
040	LA68-3	.....ECROU A RIVER F0224	2		
050	RL48G1	..RELAIS (67C-1). K0651	RF		
060	607A19774	..SOCLE K0651	RF		
070	RL48G1	..RELAIS (67C-2). K0651	RF		
080	607A19774	..SOCLE K0651	RF		
090	RL48G1	..RELAIS (68C-1). K0651	RF		
100	607A19774	..SOCLE K0651	RF		
110	RL48G1	..RELAIS (68C-2). K0651	RF		
120	607A19774	..SOCLE K0651	RF		
130	RL48G1	..RELAIS (69C-1). K0651	RF		
140	607A19774	..SOCLE K0651	RF		
150	RL48G1	..RELAIS (69C-2). K0651	RF		
160	607A19774	..SOCLE K0651	RF		
170	RL48G1	..RELAIS (70C-1). K0651	RF		
180	607A19774	..SOCLE K0651	RF		
190	RL48G1	..RELAIS (70C-2). K0651	RF		
200	607A19774	..SOCLE K0651	RF		
210	607-18060	..RELAIS (120H) K0651	RF		
220	607-18060	..RELAIS (25C-1). K0651	RF		
230	607-18060	..RELAIS (25C-2). K0651	RF		
240A	121A62-222-30-0	..BARETTE (223 DELTA) . . . F0300	1		
250	NAS1100-08-6	.....VIS 80205	2		
260	AN960PD8	.....RONDELLE. 88044	2		
270	AJM908M	.....ECROU A RIVER F0224	2		
280	1102-2	...SERRE MODULE F0394	2		
	OU				
280A	00110200260	...SERRE-MODULE F0394	2		
290	1113-20	...PLAQUETTE DE REPERAGE. . F0394	3		
	OU				
290A	00111320037	...PLAQUE DESIGNATION . . . F0394	3		
300	1105-20-11	...MODULE F0394	10		
	OU				
300A	00110521102	...CONNECTEUR ELECTRIQUE. . F0394	10		
310	1101-2-140	...RAIL SUPPORT PERFORE . . F0394	1		
	OU				
310A	00110100210-140	...PROFILE SPECIAL ALLEGE . F0394	1		
320	1104A20	..CONTACT MALE. F0394	64		
	OU				
320A	00110420002	..CONTACT ELECTRIQUE. . . . F0394	64		
330	5100R18-32P50	..CONNECTEUR ELECTRIQUE EMBASE. . (61 ALPHA-A*)(ADP) F0111	1		
340	NAS1100-04-5	.....VIS 80205	4		R
350	AN960-4L	.....RONDELLE. 88044	4		R
360	PLH3504M	.....ECROU HEXAGONAL . . . F0224	4		R
370	5100R16-26P50	..CONNECTEUR ELECTRIQUE EMBASE. . (61 ALPHA-B*)(ADP) F0111	1		
380	NAS1100-04-5	.....VIS 80205	4		R
390	AN960-4L	.....RONDELLE. 88044	4		R
400	PLH3504M	.....ECROU HEXAGONAL . . . F0224	4		R

PLANCHE REPERE	REFERENCE FABRICANT	DESCRIPTION 1234567	Qté	APP.	
28-					
410	5100R10-6P50	..CONNECTEUR ELECTRIQUE EMBASE. . (61 ALPHA-C*)(ADP) F0111	1		
420	NAS1100-04-5	......VIS 80205	4		
430	AN960-4L	......RONDELLE. 88044	4		
440	PLH3504M	......ECROU HEXAGONAL . . . F0224	4		
450	5100R10-6PW50	..CONNECTEUR ELECTRIQUE EMBASE. . (61 ALPHA-D*)(ADP) F0111	1		
460	NAS1100-04-5	......VIS 80205	4		
470	AN960-4L	......RONDELLE. 88044	4		
480	PLH3504M	......ECROU HEXAGONAL . . . F0224	4		
490	AJ0061A	..PLAQUETTE D'IDENTIFICATION. . . F0300	1		
500	590060-12-1	..PLAQUETTE D'IDENTIFICATION. . . F0300	1		
510	121E63-426-00-0 OU	..COFFRET EQUIPE. F0300	1		
510A	121E63-426-00-0 M1	..COFFRET EQUIPE (M1413). . F0300	1		R
520	121E63-426-50-0	...COUVERCLE. F0300	1		
530	2600-7	......AXE D0680	3		
540	2600SW2	......RONDELLE. D0680	3		
550	26R1-1	......RECEPTACLE. D0680	3		
560	121E63-426-01-0	......AXE F0300	3		
570	121E63-426-40-0	...PLATINE. F0300	1	510-	R
570A	121E63-426-40-0 M1	...PLATINE (M1413). F0300	1	510A	R
580	NAS1100-3-7	......VIS 80205	8		
590	AN960-10L	......RONDELLE. 88044	8		
600	AJM93M	......ECROU A RIVER F0224	5		
610	GM93M	......ECROU A RIVER F0224	3		
620	G51H1	....BORDURE FLEXIFORM . . . F3341	SB		
630	121E63-426-20-0	...PLATINE. F0300	1		
640	NAS1100-3-7	......VIS 80205	4		
650	AN960-10L	......RONDELLE. 88044	4		
660	AJ93M	......ECROU A RIVER F0224	4		
670	121E63-426-30-0	...PLATINE. F0300	1		
680	NAS1100-3-7	......VIS 80205	4		
690	AN960-10L	......RONDELLE. 88044	4		
700	AJ93M	......ECROU A RIVER F0224	4		
710	121E63-426-10-0	...COFFRET. F0300	1		
720	5106RC18-32S50	.CONNECTEUR ELECTRIQUE FICHE. . . (61 ALPHA-A*)(ADP) F0111	1		
730	5106RC16-26S50	.CONNECTEUR ELECTRIQUE FICHE. . . (61 ALPHA-B*)(ADP) F0111	1		
740	5106RC10-6S50	.CONNECTEUR ELECTRIQUE FICHE. . . (61 ALPHA-C*)(ADP) F0111	1		
750	5106RC10-6SW50	.CONNECTEUR ELECTRIQUE FICHE. . . (61 ALPHA-D*)(ADP) F0111	1		

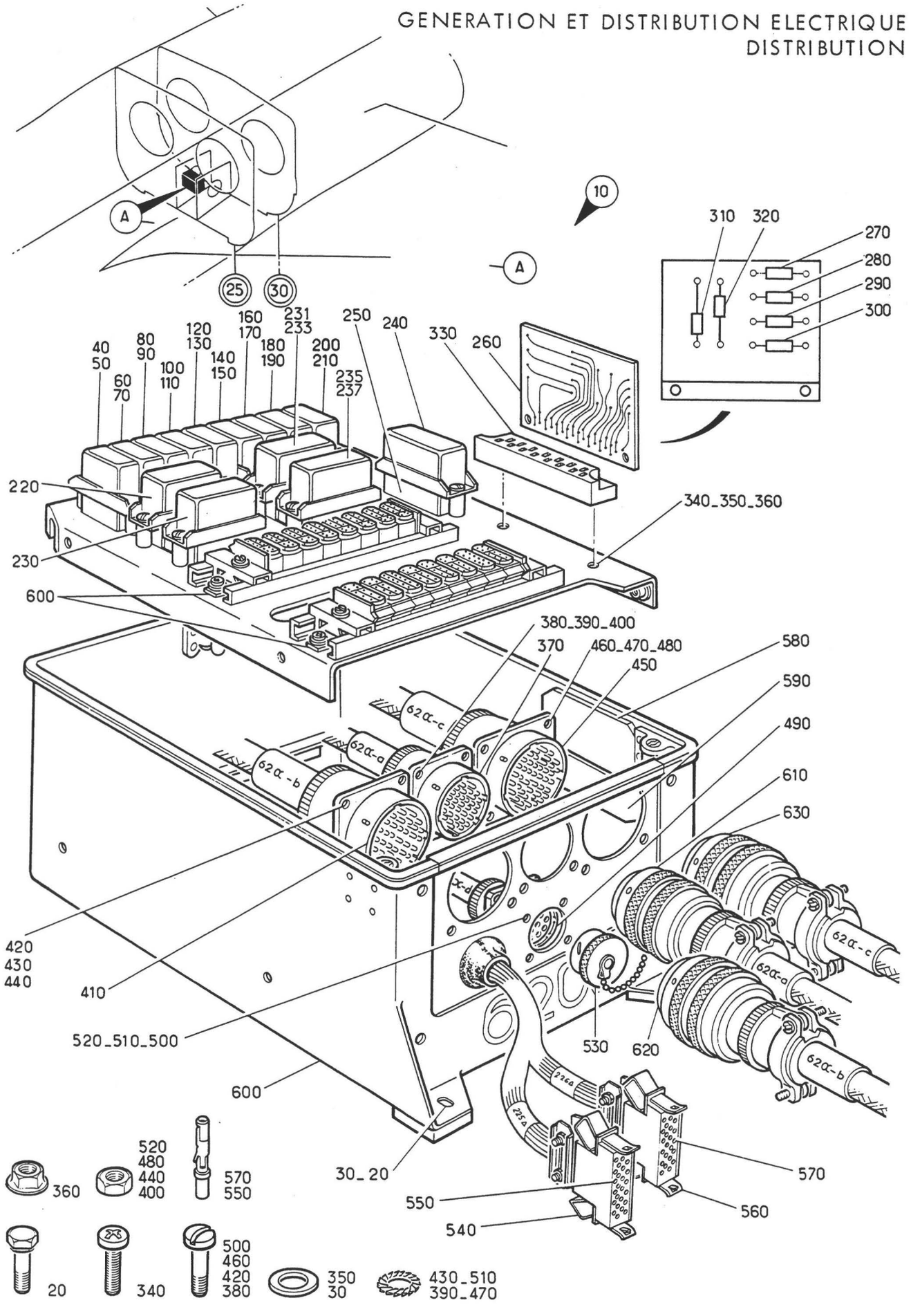

Planche 29 - ENSEMBLE COFFRET EQUIPE 62 ALPHA

Section : 43

Date : MARS 1985

PLANCHE REPERE	REFERENCE FABRICANT	DESCRIPTION 1234567	Qté	APP.	
29-					
+001A		ENS COFFRET EQUIPE 62 ALPHA . . . (EIS 55-40-09A030)	RF	005130	R
+001C		ENS COFFRET EQUIPE 62 ALPHA . . . (M1196)(EIS 55-40-09A030A)	RF	131999	R
010A	121A63-430-00-0 M1	.COFFRET EQUIPE (62 ALPHA). F0300	1	005130	R
010C		.COFFRET EQUIPE (M1196)(62 ALPHA)	1	131999	R
020	CSP118-4-4	.....VIS K0999	2		
030	AN960-10L	.....RONDELLE. 88044	2		
040	RL48G1	..RELAIS (18K-1). K0651	RF		
050	607A19774	..SOCLE K0651	RF		
060	RL48G1	..RELAIS (18K-2). K0651	RF		
070	607A19774	..SOCLE K0651	RF		
080	RL48G1	..RELAIS (20K-1). K0651	RF		
090	607A19774	..SOCLE K0651	RF		
100	RL48G1	..RELAIS (20K-2). K0651	RF		
110	607A19774	..SOCLE K0651	RF		
120	RL48G1	..RELAIS (11W-1). K0651	RF		
130	607A19774	..SOCLE K0651	RF		
140	RL48G1	..RELAIS (11W-2). K0651	RF		
150	607A19774	..SOCLE K0651	RF		
160	RL48G1	..RELAIS (39C-1). K0651	RF		
170	607A19774	..SOCLE K0651	RF		
180	RL48G1	..RELAIS (39C-2). K0651	RF		
190	607A19774	..SOCLE K0651	RF		
200	RL48G1	..RELAIS (3E) K0651	RF		
210	607A19774	..SOCLE K0651	RF		
220	607-18060	..RELAIS (19K-1). K0651	RF		
230	607-18060	..RELAIS (19K-2). K0651	RF		
231	RL48G2	..RELAIS (M1196)(81K-1) . . K0651	RF	131999	R
233	607A19774	..SOCLE (M1196) K0651	RF	131999	R
235	RL48G2	..RELAIS (M1196)(82K-1) . . K0651	RF	131999	R
237	607A19774	..SOCLE (M1196) K0651	RF	131999	R
240	TD2F	..TEMPORISATEUR ELECTRONIQUE. . . (22K) F1983	RF		
250	1008-4	..SOCLE F1983	RF		
260A	121A62-081-00-0 M1	..CIRCUIT IMPRIME (81 ALPHA). . . F0300	1		
270	RWM4X10-2K2J	...RESISTANCE (12W-1) . . . F1621	RF		
280	RWM4X10-2K2J	...RESISTANCE (12W-2) . . . F1621	RF		
290	RWM4X10-2K2J	...RESISTANCE (12W-3) . . . F1621	RF		
300	RWM4X10-2K2J	...RESISTANCE (12W-4) . . . F1621	RF		
310	1N3191	...DIODE (21K-1). F2214	RF		
320	1N3191	...DIODE (21K-2). F2214	RF		
330	3-582151-1	..CONNECTEUR ELECTRIQUE EMBASE. . (81 ALPHA-A*)(ADP) F0286	1		
340	NAS1100-04-7	.....VIS 80205	2		
350	AN960PD4	.....RONDELLE. 88044	2		
360	PLH3504M	.....ECROU HEXAGONAL . . . F0224	2		
370	5100R16-26P50	..CONNECTEUR ELECTRIQUE EMBASE. . (62 ALPHA-A*)(ADP) F0111	1		
380	121E63-424-01-0	.....VIS F0300	4		
390	E27618E30AJL	.....RONDELLE A DENTS. . . F0110	4		
400	121E63-421-02-0	.....ECROU F0300	4		

PLANCHE REPERE	REFERENCE FABRICANT	DESCRIPTION 1234567	Qté	APP.
29-				
410	5100R20-41PW50	..CONNECTEUR ELECTRIQUE EMBASE. . (62 ALPHA-B*)(ADP) F0111	1	
420	121E63-424-01-0	......VIS F0300	4	
430	E27618E30AJL	......RONDELLE A DENTS. . . F0110	4	
440	121E63-424-02-0	......ECROU HEXAGONAL . . . F0300	4	
450	5100R20-41P50	..CONNECTEUR ELECTRIQUE EMBASE. . (62 ALPHA-C*)(ADP) F0111	1	
460	121E63-424-01-0	......VIS F0300	4	
470	E27618E30AJL	......RONDELLE A DENTS. . . F0110	4	
480	121E63-424-02-0	......ECROU HEXAGONAL . . . F0300	4	
490	5100R10-6S50	..CONNECTEUR ELECTRIQUE EMBASE. . (62 ALPHA-D*)(ADP) F0111	1	
500	121E63-424-01-0	......VIS F0300	4	
510	E27618E30AJL	......RONDELLE A DENTS. . . F0110	4	
520	121E63-424-02-0	......ECROU HEXAGONAL . . . F0300	4	
530	8500-03	..BOUCHON F0225	1	
540	131554-1	..PRISE DE MASSE (225 DELTA)(ADP) F0286	1	
550	201328-1	..CONTACT F0286	14	
560	131554-1	..PRISE DE MASSE (226 DELTA)(ADP) F0286	1	
570	201328-1	..CONTACT F0286	14	
580	AJ0061A	..PLAQUETTE D'IDENTIFICATION. . . F0300	1	
590	590060-12-1	..PLAQUETTE D'IDENTIFICATION. . . F0300	1	
600A		..STRUCTURE COFFRET 62 ALPHA. . . (VOIR 55-43-30-001A)	1	
610	5106RC16-26S50	.CONNECTEUR ELECTRIQUE FICHE. . . (62 ALPHA-A*)(ADP) F0111	1	
620	5106RC20-41SW50	.CONNECTEUR ELECTRIQUE FICHE. . . (62 ALPHA-B*)(ADP) F0111	1	
630	5106RC20-41S50	.CONNECTEUR ELECTRIQUE FICHE. . . (62 ALPHA-C*)(ADP) F0111	1	

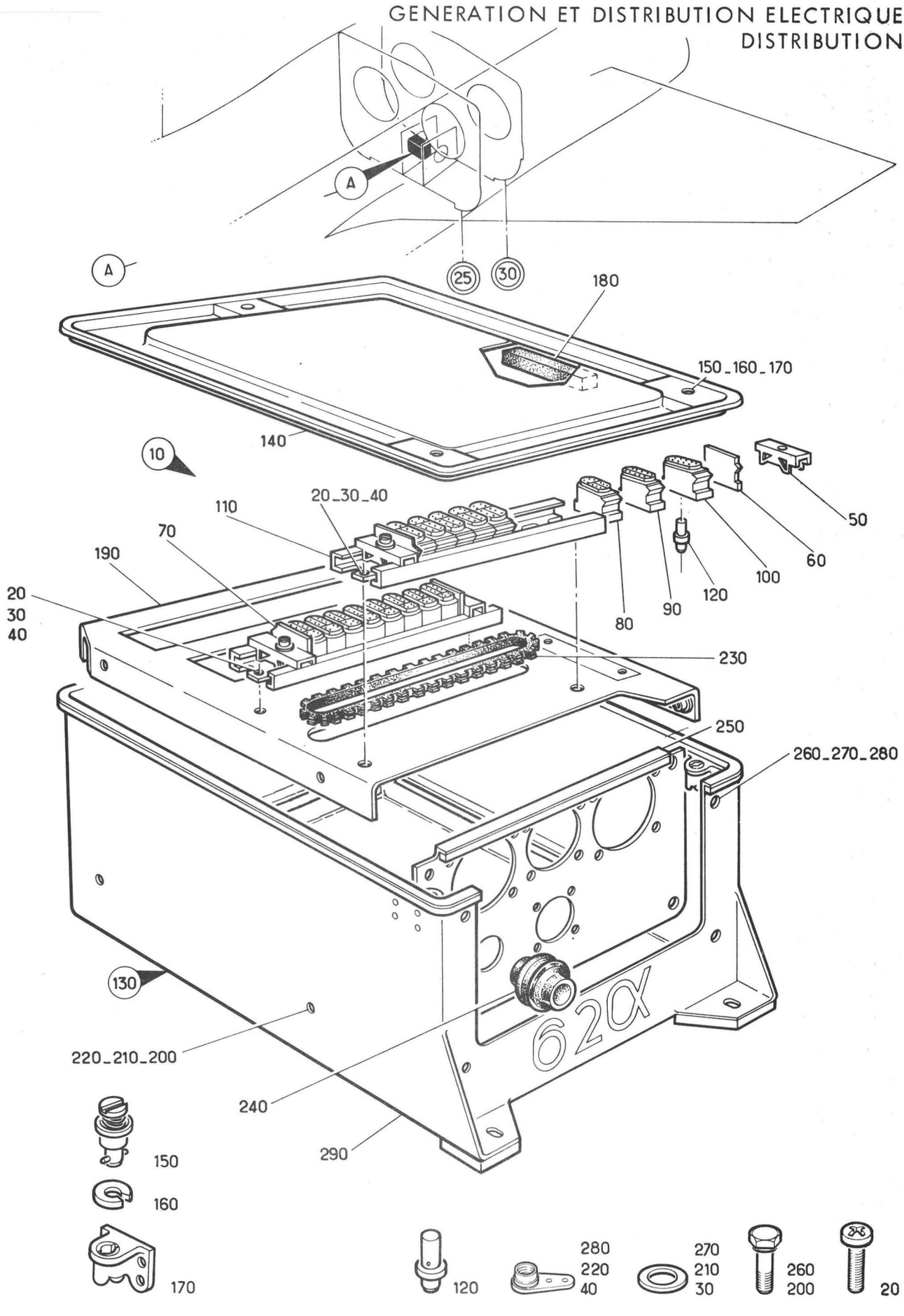

Planche 30 - STRUCTURE COFFRET 62 ALPHA

Section : 43

Date : OCTOBRE 1975

PLANCHE REPERE	REFERENCE FABRICANT	DESCRIPTION 1234567	Qté	APP.	
30-					
+001A		STRUCTURE COFFRET 62 ALPHA. . . . (EIS 55-43-29-600A)	RF		
010A	121A62-222-40-0	.BARRETTE (224 DELTA) . . . F0300	1		
020	NAS1100-08-6	......VIS 80205	4		
030	AN960PD8	......RONDELLE. 88044	4		
040	AJM908M	......ECROU A RIVER F0224	4		
050	1102-2	..SERRE MODULE. F0394	4		
	OU				
050A	00110200260	..SERRE-MODULE. F0394	4		
060	1103-20	..PLAQUETTE DE REPERAGE . . F0394	2		
	OU				
060A	00110320037	..PLAQUE DESIGNATION. . . . F0394	2		
070	1113-20	..PLAQUETTE DE REPERAGE . . F0394	2		
	OU				
070A	00111320037	..PLAQUE DESIGNATION. . . . F0394	2		
080	1105-20-11	..MODULE. F0394	14		
	OU				
080A	00110521102	..CONNECTEUR ELECTRIQUE . . F0394	14		
090	1105-20-08	..MODULE. F0394	1		
	OU				
090A	00110520802	..PLAQUETTE DE CONNEXION. . F0394	1		
100	1105-20-02	..MODULE. F0394	1		
	OU				
100A	00110520202	..CONNECTEUR ELECTRIQUE . . F0394	1		
110	1101-2-120	..RAIL SUPPORT. F0394	2		
	OU				
110A	00110100210-120	..PROFILE SPECIAL ALLEGE. . F0394	2		
120	1104A20	.CONTACT MALE F0394	101		
	OU				
120A	00110420002	.CONTACT ELECTRIQUE F0394	101		
130	121E63-431-00-0	.COFFRET EQUIPE F0300	1		
	OU				
130A	121E63-431-00-0 M1	.COFFRET EQUIPE (M1413) . . F0300	1		R
140	121E63-431-40-0	..COUVERCLE F0300	1		
150	2600-7	......AXE D0680	3		
160	2600SW2	......RONDELLE. D0680	3		
170	26R1-1	......RECEPTACLE. D0680	3		
180	121E63-431-42-0	...BANDE DE PROTECTION. . . F0300	1		
190	121E63-431-20-0	..SUPPORT F0300	1	130-	R
190A	121E63-431-20-0 M1	..SUPPORT (M1413) F0300	1	130A	R
200	CSP118-4-4	......VIS K0999	4		
210	AN960-10L	......RONDELLE. 88044	4		
220	AJ93M	......ECROU A RIVER F0224	4		
230	G51H1	...BORDURE FLEXIFORM. . . . F3341	SB		
240	H204	..PASSE FIL F0331	1		
250	121E63-431-30-0	..PLATINE F0300	1		
260	CSP118-4-4	......VIS K0999	4		
270	AN960-10L	......RONDELLE. 88044	4		
280	AJ93M	......ECROU A RIVER F0224	4		
290	121E63-431-10-0	..COFFRET F0300	1		

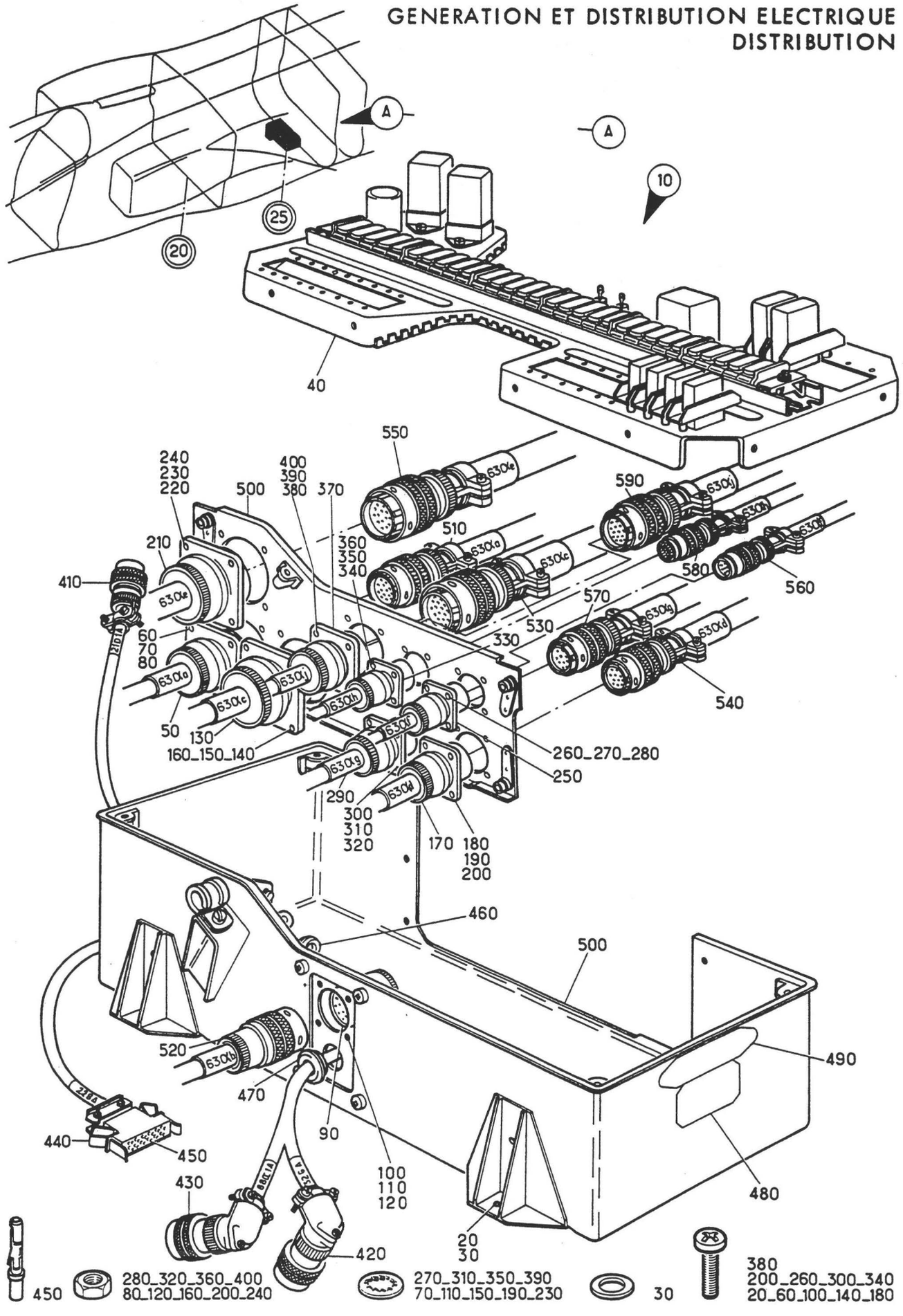

Planche 31 - ENSEMBLE COFFRET EQUIPE 63 ALPHA

Section : 43

Date : OCTOBRE 1975

PLANCHE REPERE	REFERENCE FABRICANT	DESCRIPTION 1234567	Qté	APP.	
31-					
+001F		ENS COFFRET EQUIPE 63 ALPHA . . . (EIS 55-40-09A040)	RF	005010	R
+001G		ENS COFFRET EQUIPE 63 ALPHA . . . (M123-563)(EIS 55-40-09A040A)	RF	011015	R
+001H		ENS COFFRET EQUIPE 63 ALPHA . . . (M409)(EIS 55-40-09A040B)	RF	016023	R
+001J		ENS COFFRET EQUIPE 63 ALPHA . . . (M589)(EIS 55-40-09A040C)	RF	024027	R
+001K		ENS COFFRET EQUIPE 63 ALPHA . . . (M371)(EIS 55-40-09A040D)	RF	028999	R
010F	121A63-440-00-0	.COFFRET EQUIPE (63 ALPHA). F0300	1	005010	R
010G	121A63-440-00-0 M1	.COFFRET EQUIPE (M123-563). . . . (63 ALPHA) F0300	1	011015	R
010H		.COFFRET EQUIPE (M409)(63 ALPHA).	1	016023	R
010J		.COFFRET EQUIPE (M589)(63 ALPHA).	1	024027	R
010K		.COFFRET EQUIPE (M371)(63 ALPHA).	1	028999	R
020	NAS1100-4-10	......VIS 80205	4		R
030	AN960-416L	......RONDELLE. 88044	4		
040E		..EQUIPEMENTS SUR SUPPORT DANS. . COFFRET 63 ALPHA. . . . . (VOIR 55-43-32-001E)	1	005010	R
040F		..EQUIPEMENTS SUR SUPPORT DANS. . COFFRET 63 ALPHA (M563) . . . (VOIR 55-43-32-001F)	1	011015	R
040G		..EQUIPEMENTS SUR SUPPORT DANS. . COFFRET 63 ALPHA (M409) . . . (VOIR 55-43-32-001G)	1	016023	R
040H		..EQUIPEMENTS SUR SUPPORT DANS. . COFFRET 63 ALPHA (M589) . . . (VOIR 55-43-32-001H)	1	024027	R
040J		..EQUIPEMENTS SUR SUPPORT DANS. . COFFRET 63 ALPHA (M371) . . . (VOIR 55-43-32-001J)	1	028999	R
050	5100R20-41P50	..CONNECTEUR ELECTRIQUE EMBASE. . (63 ALPHA-A*)(ADP) F0111	1		R
060	121E63-421-01-0	......VIS F0300	4		R
070	E27618E30AJL	......RONDELLE A DENTS. . . F0110	4		R
080	121E63-421-02-0	......ECROU F0300	4		R
090	5100R14-19S50	..CONNECTEUR ELECTRIQUE EMBASE. . (63 ALPHA-B*)(ADP) F0111	1		R
100	121E63-421-01-0	......VIS F0300	4		R
110	E27618E30AJL	......RONDELLE A DENTS. . . F0110	4		R
120	121E63-421-02-0	......ECROU F0300	4		R
130	5100R24-61PW50	..CONNECTEUR ELECTRIQUE EMBASE. . (63 ALPHA-C*)(ADP) F0111	1		R
140	121E63-421-01-0	......VIS F0300	4		R
150	E27618E30AJL	......RONDELLE A DENTS. . . F0110	4		R
160	121E63-421-02-0	......ECROU F0300	4		R
170	5100R14-19P50	..CONNECTEUR ELECTRIQUE EMBASE. . (63 ALPHA-D*)(ADP) F0111	1		R
180	121E63-421-01-0	......VIS F0300	4		R
190	E27618E30AJL	......RONDELLE A DENTS. . . F0110	4		R
200	121E63-421-02-0	......ECROU F0300	4		R

PLANCHE REPERE	REFERENCE FABRICANT	DESCRIPTION 1234567	Qté	APP.
31-				
210	5100R24-61P50	..CONNECTEUR ELECTRIQUE EMBASE. . (63 ALPHA-E*)(ADP) F0111	1	
220	121E63-421-01-0	......VIS F0300	4	
230	E27618E30AJL	......RONDELLE A DENTS. . . F0110	4	
240	121E63-421-02-0	......ECROU F0300	4	
250	5100R12-10P50	..CONNECTEUR ELECTRIQUE EMBASE. . (63 ALPHA-F*)(ADP) F0111	1	
260	121E63-421-01-0	......VIS F0300	4	
270	E27618E30AJL	......RONDELLE A DENTS. . . F0110	4	
280	121E63-421-02-0	......ECROU F0300	4	
290	5100R14-19PW50	..CONNECTEUR ELECTRIQUE EMBASE. . (63 ALPHA-G*)(ADP) F0111	1	
300	121E63-421-01-0	......VIS F0300	4	
310	E27618E30AJL	......RONDELLE A DENTS. . . F0110	4	
320	121E63-421-02-0	......ECROU F0300	4	
330	5100R12-10S50	..CONNECTEUR ELECTRIQUE EMBASE. . (63 ALPHA-H*)(ADP) F0111	1	
340	121E63-421-01-0	......VIS F0300	4	
350	E27618E30AJL	......RONDELLE A DENTS. . . F0110	4	
360	121E63-421-02-0	......ECROU F0300	4	
370	5100R16-26P50	..CONNECTEUR ELECTRIQUE EMBASE. . (63 ALPHA-J*)(ADP) F0111	1	
380	121E63-421-01-0	......VIS F0300	4	
390	E27618E30AJL	......RONDELLE A DENTS. . . F0110	4	
400	121E63-421-02-0	......ECROU F0300	4	
410	5106RC10-6S50	..CONNECTEUR ELECTRIQUE FICHE . . (21D-1A*)(ADP) F0111	RF	
420	5108RC18-32S50	..CONNECTEUR ELECTRIQUE FICHE . . (32G-A*)(ADP) F0111	RF	
430	5108RC8-33S50	..CONNECTEUR ELECTRIQUE FICHE . . (88 ALPHA-1A*)(ADP) F0111	RF	
440	131554-1	..PRISE DE MASSE (228 DELTA)(ADP) F0286	1	R
450	201328-1	..CONTACT F0286	14	R
460	H202	..PASSE FIL F0331	1	
470	H204	..PASSE FIL F0331	1	
480	AJ0061A	..PLAQUETTE D'IDENTIFICATION. . . F0300	1	
490	590060-12-1	..PLAQUETTE D'IDENTIFICATION. . . F0300	1	
500	121E63-441-00-0	..STRUCTURE COFFRET 63 ALPHA. . . (VOIR 55-43-33-001) F0300	1	
510	5106RC20-41S50	.CONNECTEUR ELECTRIQUE FICHE. . . (63 ALPHA-A*)(ADP) F0111	1	
520	5106R14-19P50	.CONNECTEUR ELECTRIQUE FICHE. . . (63 ALPHA-B*)(ADP) F0111	RF	
530	5106RC24-61SW50	.CONNECTEUR ELECTRIQUE FICHE. . . (63 ALPHA-C*)(ADP) F0111	1	
540	5106RC14-19S50	.CONNECTEUR ELECTRIQUE FICHE. . . (63 ALPHA-D*)(ADP) F0111	1	
550	5106RC24-61S50	.CONNECTEUR ELECTRIQUE FICHE. . . (63 ALPHA-E*)(ADP) F0111	1	
560	5106RC12-10S50	.CONNECTEUR ELECTRIQUE FICHE. . . (63 ALPHA-F*)(ADP) F0111	1	

PLANCHE REPERE	REFERENCE FABRICANT	DESCRIPTION 1234567	Qté	APP.	
31-					
570	5106RC14-19SW50	.CONNECTEUR ELECTRIQUE FICHE. . . (63 ALPHA-G*)(ADP) F0111	1		R
580	5106RC12-10P50	.CONNECTEUR ELECTRIQUE FICHE. . . (63 ALPHA-H*)(ADP) F0111	1		R
590	5106RC16-26S50	.CONNECTEUR ELECTRIQUE FICHE. . . (63 ALPHA-J*)(ADP)	1		R

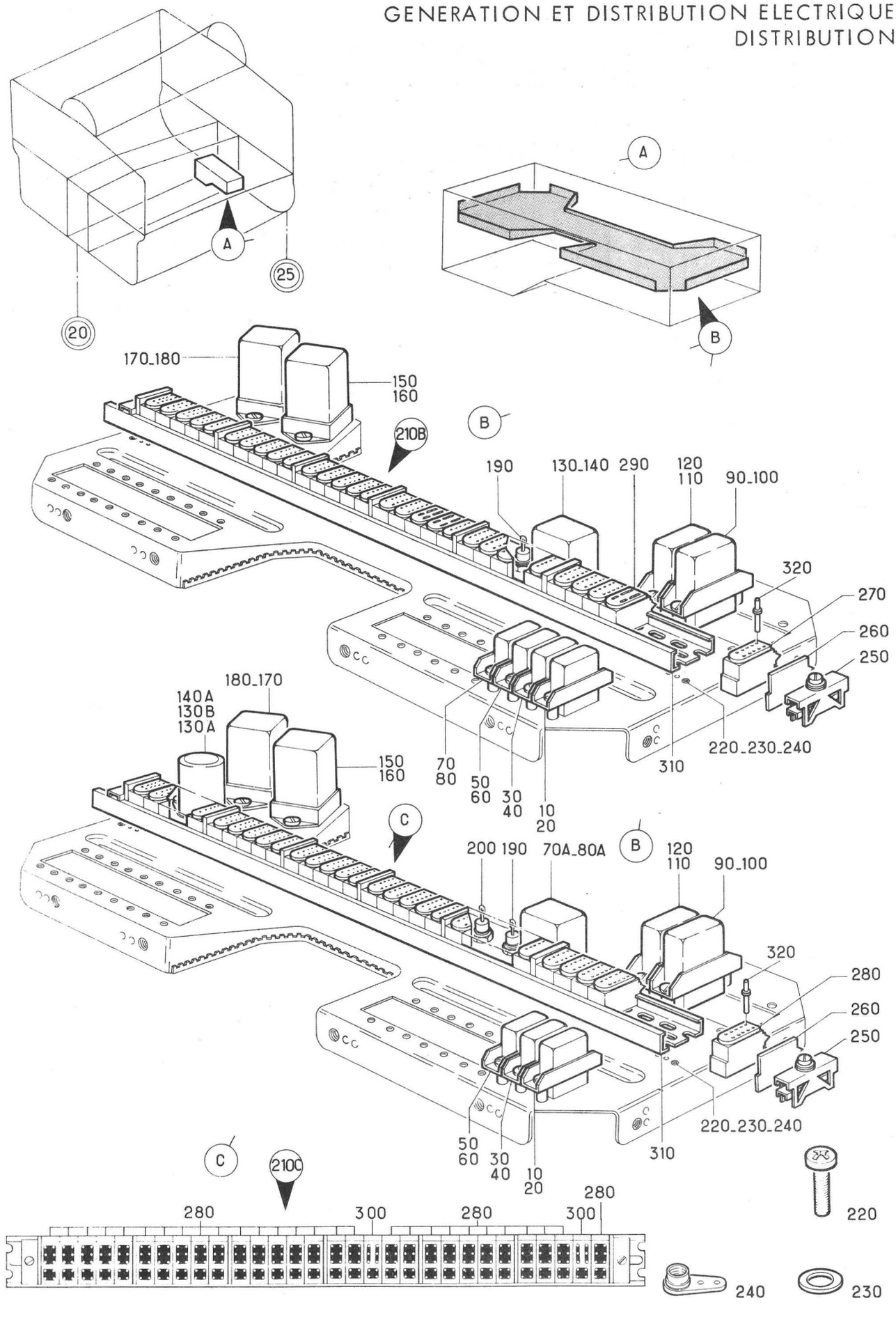

Planche 32 - EQUIPEMENTS SUR SUPPORT DANS COFFRET 63 ALPHA

Section : 43

Date : MAI 1981

PLANCHE REPERE	REFERENCE FABRICANT	DESCRIPTION 1234567	Qté	APP.	
32-					
+001E		EQUIPEMENTS SUR SUPPORT DANS. . . COFFRET 63 ALPHA (EIS 55-43-31-040E)	RF	005010	
+001F		EQUIPEMENTS SUR SUPPORT DANS. . . COFFRET 63 ALPHA (M563) (EIS 55-43-31-040F)	RF	011015	
+001G		EQUIPEMENTS SUR SUPPORT DANS. . . COFFRET 63 ALPHA (M409) (EIS 55-43-31-040G)	RF	016023	
+001H		EQUIPEMENTS SUR SUPPORT DANS. . . COFFRET 63 ALPHA (M589) (EIS 55-43-31-040H)	RF	024027	
+001J		EQUIPEMENTS SUR SUPPORT DANS. . . COFFRET 63 ALPHA (M371) (EIS 55-43-31-040J)	RF	028999	
010	RL48G1	.RELAIS (27M) K0651	RF		
020	607A19774	.SOCLE. K0651	RF		
030	RL48G1	.RELAIS (28M) K0651	RF		
040	607A19774	.SOCLE. K0651	RF		
050	RL48G1	.RELAIS (29M) K0651	RF		
060	607A19774	.SOCLE. K0651	RF		
070	RL48G1	.RELAIS (231Q). K0651	RF	005027	
070A	DK1415Y1	.RELAIS (M371)(231Q). . . . F0214	RF	028999	
080	607A19774	.SOCLE. K0651	RF	005027	
080A	5913-1	.SOCLE RELAIS (M371). . . . F0214	RF	028999	
090	TE10F	.TEMPORISATION (M409)(161E) F1983	RF	016999	
100	1008-1	.SOCLE (M409) F1983	RF	016999	
110	TE1F	.TEMPORISATION (230Q) . . . F1983	RF		
120	1008-1	.SOCLE. F1983	RF		
130	K1415	.RELAIS (164Q). F0214	RF	005023	
130A	DK1415Y1	.RELAIS (M589)(164Q). . . . F0214	RF	024027	
130B	VS26WDK18	.RELAIS (M371)(164Q). . . . F1983	RF	028999	
140	5913-1	.SOCLE RELAIS F0214	RF	005027	
140A	6403-2	.SOCLE (M371) F1983	RF	028999	
150	TD3	.RELAIS (162Q-1). F1983	RF		
160	SRG4	.SOCLE RELAIS F1983	RF		
170	TD3	.RELAIS (162Q-3). F1983	RF		
180	SRG4	.SOCLE RELAIS F1983	RF		
190	1N1587	.DIODE (232Q) F2214	RF		
200	1N1587	.DIODE (M371)(152E) F2214	RF	028999	
210B	121A62-222-70-0	.BARRETTE (227 DELTA) . . . F0300	1	005010	R
210C	121A62-222-70-0 M1	.BARRETTE (M563)(227 DELTA) F0300	1	011999	
220	NAS1100-08-7	.....VIS 80205	2		
230	AN960PD8	.....RONDELLE. 88044	2		
240	AJ908M	.....ECROU A RIVER F0224	2		
250	1102-2 OU	..SERRE MODULE. F0394	2		
250A	00110200260	..SERRE-MODULE. F0394	2		
260	1103-20 OU	..PLAQUETTE DE REPERAGE . . F0394	7		
260A	00110320037	..PLAQUE DESIGNATION. . . . F0394	7		
270	1105-20-04 OU	..MODULE. F0394	27	005010	

PLANCHE REPERE	REFERENCE FABRICANT	DESCRIPTION 1234567	Qté	APP.
32-				
270A	00110520402	..CONNECTEUR ELECTRIQUE . . F0394	27	005010
280	1105-20-04	..MODULE (M563) F0394	28	011999
	OU			
280A	00110520402	..CONNECTEUR ELECTRIQUE . . F0394	28	011999
290	1105-20-11	..MODULE. F0394	3	005010
	OU			
290A	00110521102	..CONNECTEUR ELECTRIQUE . . F0394	3	005010
300	1105-20-11	..MODULE (M563) F0394	2	011999
	OU			
300A	00110521102	..CONNECTEUR ELECTRIQUE . . F0394	2	011999
310	1101-2-390	..RAIL SUPPORT. F0394	1	
	OU			
310A	00110100210-390	..PROFILE SPECIAL ALLEGE. . F0394	1	
320	1104A20	.CONTACT MALE F0394	SB	
	OU			
320A	00110420002	.CONTACT ELECTRIQUE F0394	SB	

GENERATION ET DISTRIBUTION ELECTRIQUE
DISTRIBUTION

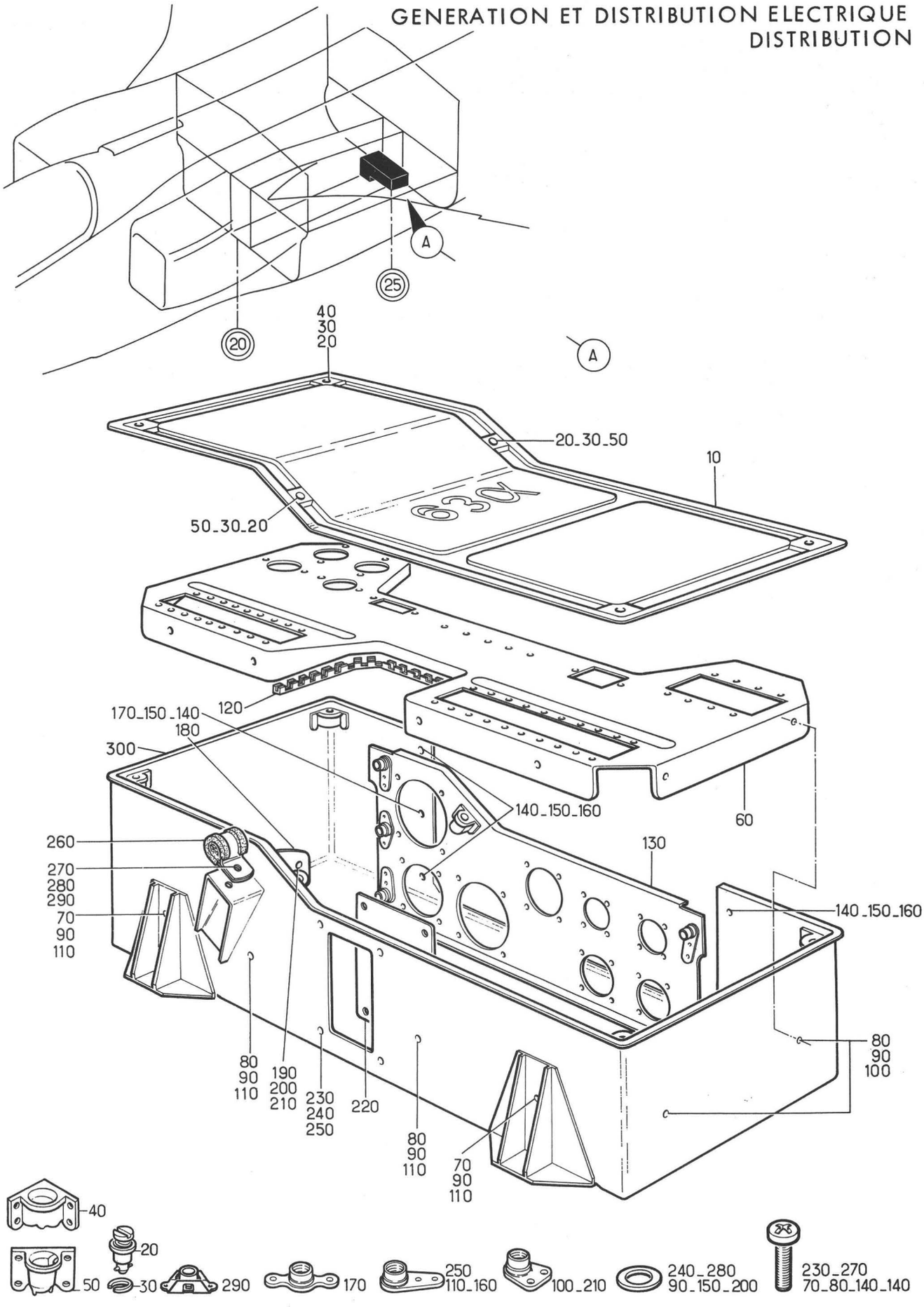

Planche 33 - STRUCTURE COFFRET 63 ALPHA

Section : 43

Date : OCTOBRE 1975

PLANCHE REPERE	REFERENCE FABRICANT	DESCRIPTION 1234567	Qté	APP.	
33-					
+001	121E63-441-00-0	STRUCTURE COFFRET 63 ALPHA. . . . (EIS 55-43-31-500) F0300	RF		R
010	121E63-441-60-0	.COUVERCLE. FC3CC	1		R
020	2600-7	.....AXE D0680	6		R
030	2600SW2	.....RONDELLE. DC68C	6		R
040	26R2-1	.....RECEPTACLE. DC68C	4		R
050	26R1-1	.....RECEPTACLE. D0680	2		R
060	121E63-441-50-0	.SUPPORT. F0300	1		R
070	NAS1100-3-8	.....VIS 80205	4		R
080	NAS1100-3-7	.....VIS 80205	6		R
090	AN960-10L	.....RONDELLE. 88044	10		R
100	BJM93M	.....ECROU A RIVER F0224	4		R
110	AJ93M	.....ECROU A RIVER F0224	6		R
120	G51HA	..PASSE-FIL PLASTIQUE . . . F3341	SB		R
130	121E63-441-20-0	.SUPPORT. F0300	1		R
140	NAS1100-3-8	.....VIS 80205	5		R
150	AN960-10L	.....RONDELLE. 88044	5		R
160	AJ93M	.....ECROU A RIVER F0224	4		R
170	G93M	.....ECROU A RIVER F0224	1		R
180	121E63-441-30-0	.SUPPORT. F0300	1		R
190	NAS1100-3-7	.....VIS 80205	2		R
200	AN960-10L	.....RONDELLE. 88044	2		R
210	BJM93M	.....ECROU A RIVER F0224	2		R
220	121E63-441-40-0	.SUPPORT. F0300	1		R
230	NAS1100-3-7	.....VIS 80205	4		R
240	AN960-10L	.....RONDELLE. 88044	4		R
250	AJ93M	.....ECROU A RIVER F0224	4		R
260	25G13	.COLLIER. FC215	1		R
270	NAS1100-3-8	.....VIS 80205	1		R
280	AN960-10L	.....RONDELLE. 88044	1		R
290	RMF161M3	.....ECROU A RIVER 13257	1		R
300	121E63-441-10-0	.COFFRET. F0300	1		R

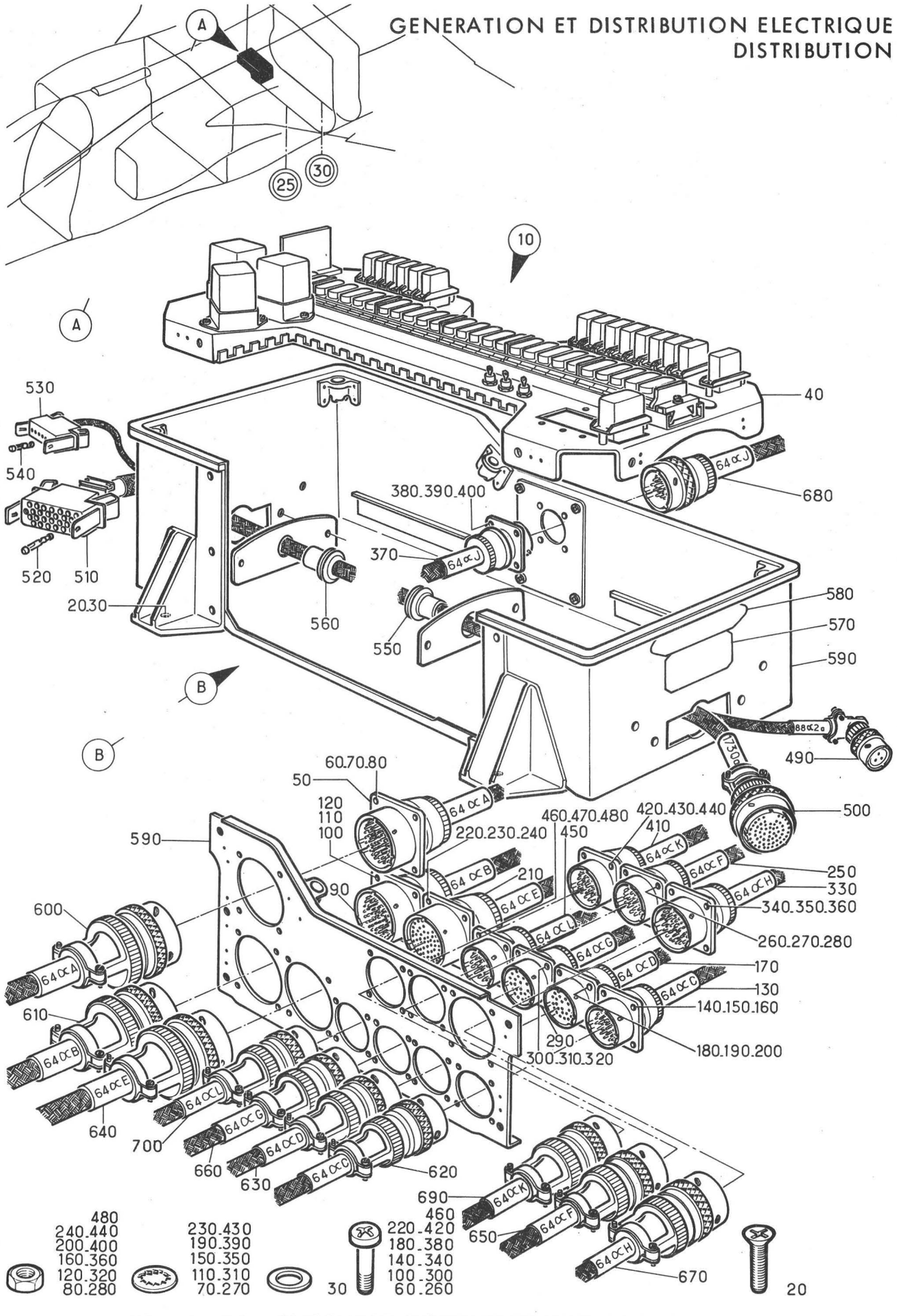

Planche 34 - ENSEMBLE COFFRET EQUIPE 64 ALPHA

Section : 43

Date : OCTOBRE 1975

PLANCHE REPERE	REFERENCE FABRICANT	DESCRIPTION 1234567	Qté	APP.	
34-					
+001E		ENS COFFRET EQUIPE 64 ALPHA . . . (EIS 55-40-09A050)	RF	005010	
+001F		ENS COFFRET EQUIPE 64 ALPHA . . . (M123-382)(EIS 55-40-09A050A)	RF	011014	
+001G		ENS COFFRET EQUIPE 64 ALPHA . . . (M332)(EIS 55-40-09A050B)	RF	015021	
+001H		ENS COFFRET EQUIPE 64 ALPHA . . . (M450)(EIS 55-40-09A050C)	RF	022023	
+001J		ENS COFFRET EQUIPE 64 ALPHA . . . (M589)(EIS 55-40-09A050D)	RF	024027	R
010E	121A63-450-00-0 M1	.COFFRET EQUIPE (64 ALPHA). F0300	1	005010	
010F	121A63-450-00-0 M2	.COFFRET EQUIPE (M382-123). . . . (64 ALPHA) F0300	1	011014	
010G	121A63-450-00-0 M3	.COFFRET EQUIPE (M332)(64 ALPHA). F0300	1	015021	
010H	121A63-450-00-0 M4	.COFFRET EQUIPE (M450)(64 ALPHA). F0300	1	022023	
010J		.COFFRET EQUIPE (M589)(64 ALPHA).	1	024027	
020	NAS1100-4-10	.....VIS 80205	4	005027	
030	AN960-416L	.....RONDELLE. 88044	4	005027	
040D		..EQUIPEMENTS SUR SUPPORT DANS. . COFFRET 64 ALPHA (VOIR 55-43-35-001D)	1	005010	
040E		..EQUIPEMENTS SUR SUPPORT DANS. . COFFRET 64 ALPHA (M382) (VOIR 55-43-35-001E)	1	011014	
040F		..EQUIPEMENTS SUR SUPPORT DANS. . COFFRET 64 ALPHA (M332) (VOIR 55-43-35-001F)	1	015021	
040G		..EQUIPEMENTS SUR SUPPORT DANS. . COFFRET 64 ALPHA (M450) (VOIR 55-43-35-001G)	1	022023	
040H		..EQUIPEMENTS SUR SUPPORT DANS. . COFFRET 64 ALPHA (M589) (VOIR 55-43-35-001H)	1	024027	R
050	5100R24-61P50	..CONNECTEUR ELECTRIQUE EMBASE. . (64 ALPHA-A*)(ADP) F0111	1	005027	R
060	121E63-421-01-0	.....VIS F0300	4	005027	R
070	E27618E30AJL	.....RONDELLE A DENTS. . . F0110	4	005027	R
080	121E63-421-02-0	.....ECROU F0300	4	005027	R
090	5100R24-61PW50	..CONNECTEUR ELECTRIQUE EMBASE. . (64 ALPHA-B*)(ADP) F0111	1	005027	R
100	121E63-421-01-0	.....VIS F0300	4	005027	R
110	E27618E30AJL	.....RONDELLE A DENTS. . . F0110	4	005027	R
120	121E63-421-02-0	.....ECROU F0300	4	005027	R
130	5100R16-26PW50	..CONNECTEUR ELECTRIQUE EMBASE. . (64 ALPHA-C*)(ADP) F0111	1	005027	R
140	121E63-421-01-0	.....VIS F0300	4	005027	R
150	E27618E30AJL	.....RONDELLE A DENTS. . . F0110	4	005027	R
160	121E63-421-02-0	.....ECROU F0300	4	005027	R
170	5100R16-26SW50	..CONNECTEUR ELECTRIQUE EMBASE. . (64 ALPHA-D*)(ADP) F0111	1	005027	R
180	121E63-421-01-0	.....VIS F0300	4	005027	

PLANCHE REPERE	REFERENCE FABRICANT	DESCRIPTION 1234567	Qté	APP.	
34-					
190	E27618E30AJL	.....RONDELLE A DENTS. . . F0110	4	005027	R
200	121E63-421-02-0	.....ECROU F0300	4	005027	R
210	5100R24-61S50	..CONNECTEUR ELECTRIQUE EMBASE. . (64 ALPHA-E*)(ADP) F0111	1	005027	R
220	121E63-421-01-0	.....VIS F0300	4	005027	R
230	E27618E30AJL	.....RONDELLE A DENTS. . . F0110	4	005027	R
240	121E63-421-02-0	.....ECROU F0300	4	005027	R
250	5100R16-26P50	..CONNECTEUR ELECTRIQUE EMBASE. . (64 ALPHA-F*)(ADP) F0111	1	005027	R
260	121E63-421-01-0	.....VIS F0300	4	005027	R
270	E27618E30AJL	.....RONDELLE A DENTS. . . F0110	4	005027	R
280	121E63-421-02-0	.....ECROU F0300	4	005027	R
290	5106R16-26S50	..CONNECTEUR ELECTRIQUE FICHE . . (64 ALPHA-G*)(ADP) F0111	1	005027	R
300	121E63-421-01-0	.....VIS F0300	4	005027	R
310	E27618E30AJL	.....RONDELLE A DENTS. . . F0110	4	005027	R
320	121E63-421-02-0	.....ECROU F0300	4	005027	R
330	5100R20-41P50	..CONNECTEUR ELECTRIQUE EMBASE. . (64 ALPHA-H*)(ADP) F0111	1	005027	R
340	121E63-421-01-0	.....VIS F0300	4	005027	R
350	E27618E30AJL	.....RONDELLE A DENTS. . . F0110	4	005027	R
360	121E63-421-02-0	.....ECROU F0300	4	005027	R
370	5100R14-19S50	..CONNECTEUR ELECTRIQUE EMBASE. . (64 ALPHA-J*)(ADP) F0111	1	005027	R
380	121E63-421-01-0	.....VIS F0300	4	005027	R
390	E27618E30AJL	.....RONDELLE A DENTS. . . F0110	4	005027	R
400	121E63-421-02-0	.....ECROU F0300	4	005027	R
410	5100R18-32P50	..CONNECTEUR ELECTRIQUE EMBASE. . (64 ALPHA-K*)(ADP) F0111	1	005027	R
420	121E63-421-01-0	.....VIS F0300	4	005027	R
430	E27618E30AJL	.....RONDELLE A DENTS. . . F0110	4	005027	R
440	121E63-421-02-0	.....ECROU F0300	4	005027	R
450	5100R16-26PY50	..CONNECTEUR ELECTRIQUE EMBASE. . (64 ALPHA-L*)(ADP) F0111	1	005027	R
460	121E63-421-01-0	.....VIS F0300	4	005027	R
470	E27618E30AJL	.....RONDELLE A DENTS. . . F0110	4	005027	R
480	121E63-421-02-0	.....ECROU F0300	4	005027	R
490	5108RC8-33S50	..CONNECTEUR ELECTRIQUE FICHE . . (M382)(88 ALPHA-2A*)(ADP) F0111	RF	011027	R
500	5106RC24-61S50	..CONNECTEUR ELECTRIQUE FICHE . . (173Q-A*)(ADP) F0111	RF	005027	R
510	131556-1	..PRISE DE MASSE (230 DELTA)(ADP) F0286	1	005027	R
520	201328-1	..CONTACT F0286	26	005027	R
530	131553-1	..PRISE DE MASSE (246 DELTA). . . F0286	1	005027	R
540	201328-1	..CONTACT F0286	6	005027	R
550	H205	..PASSE FIL F0331	1	005027	R
560	H203	..PASSE FIL F0331	1	005027	R
570	AJ0061A	..PLAQUETTE D'IDENTIFICATION. . . F0300	1	005027	R
580	590060-12-1	..PLAQUETTE D'IDENTIFICATION. . . F0300	1	005027	R

PLANCHE REPERE	REFERENCE FABRICANT	DESCRIPTION 1234567	Qté	APP.	
34-					
590B	121A63-451-00-0	..STUCTURE COFFRET. . . . . (VOIR 55-43-36-001B) F0300	1	005014	
590C	121A63-451-00-0 M1	..STRUCTURE COFFRET (M332). . . . (VOIR 55-43-36-001C) F0300	1	015027	R
600	5106RC24-61S50	.CONNECTEUR ELECTRIQUE FICHE. . . (64 ALPHA-A*)(ADP) F0111	1	005027	R
610	5106RC24-61SW50	.CONNECTEUR ELECTRIQUE FICHE. . . (64 ALPHA-B*)(ADP) F0111	1	005027	R
620	5106RC16-26SW50	.CONNECTEUR ELECTRIQUE FICHE. . . (64 ALPHA-C*)(ADP) F0111	1	005027	R
630	5106RC16-26PW50	.CONNECTEUR ELECTRIQUE FICHE. . . (64 ALPHA-D*)(ADP) F0111	1	005027	R
640	5106RC24-61P50	.CONNECTEUR ELECTRIQUE FICHE. . . (64 ALPHA-E*)(ADP) F0111	1	005027	R
650	5106RC16-26S50	.CONNECTEUR ELECTRIQUE FICHE. . . (64 ALPHA-F*)(ADP) F0111	1	005027	R
660	5106RC16-26P50	.CONNECTEUR ELECTRIQUE FICHE. . . (64 ALPHA-G*)(ADP) F0111	1	005027	R
670	5106RC20-41S50	.CONNECTEUR ELECTRIQUE FICHE. . . (64 ALPHA-H*)(ADP) F0111	1	005027	R
680	5106R14-19P50	.CONNECTEUR ELECTRIQUE FICHE. . . (64 ALPHA-J*)(ADP) F0111	1	005027	R
690	5106RC18-32S50	.CONNECTEUR ELECTRIQUE FICHE. . . (64 ALPHA-K*)(ADP) F0111	1	005027	R
700	5106RC16-26SY50	.CONNECTEUR ELECTRIQUE FICHE. . . (64 ALPHA-L*)(ADP) F0111	1	005027	R

GENERATION ET DISTRIBUTION ELECTRIQUE
DISTRIBUTION

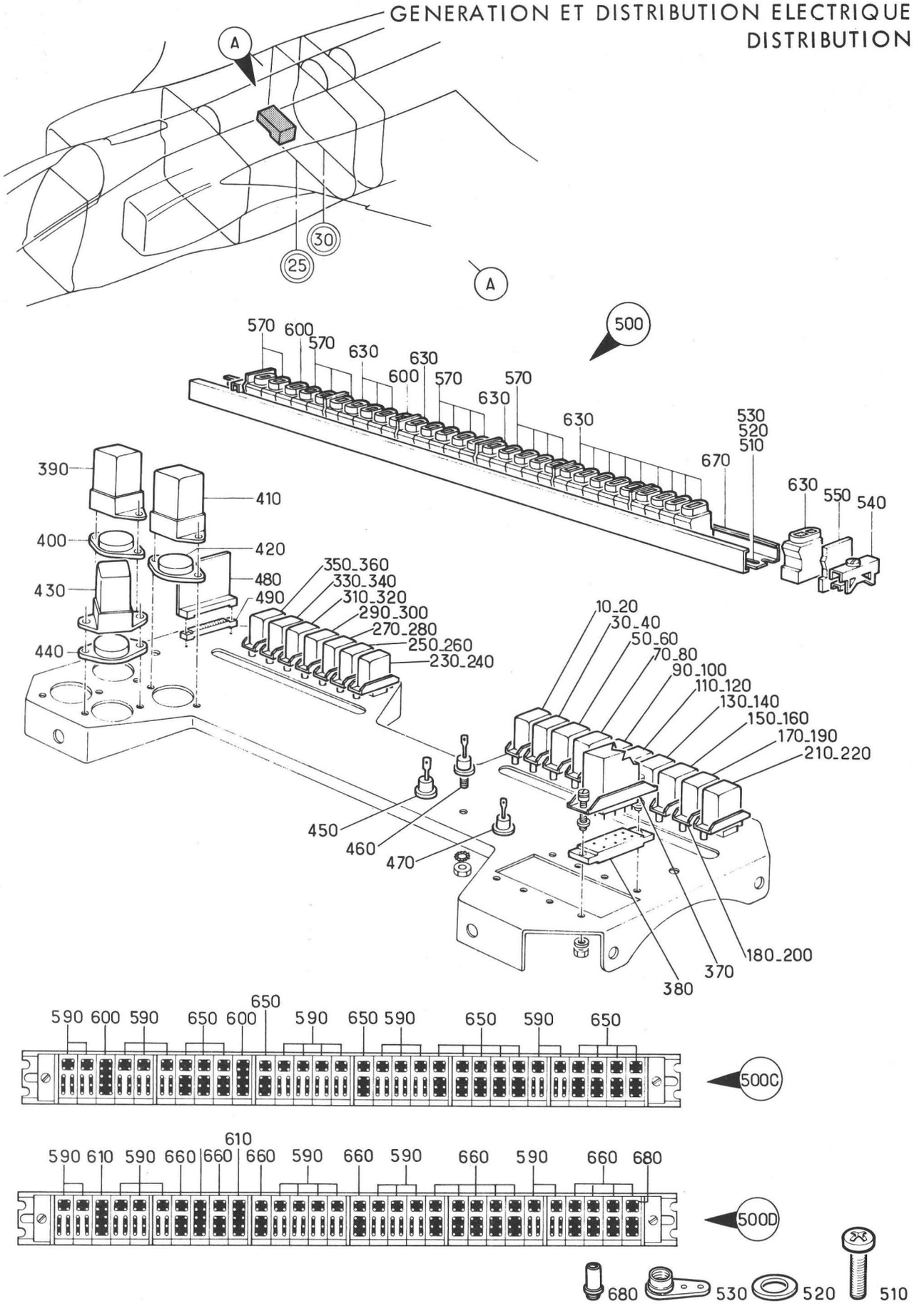

Planche 35 - EQUIPEMENTS SUR SUPPORT DANS COFFRET 64 ALPHA

Section : 43

Date : OCTOBRE 1975

PLANCHE REPERE	REFERENCE FABRICANT	DESCRIPTION 1234567	Qté	APP.
35-				
+001D		EQUIPEMENTS SUR SUPPORT DANS. . . COFFRET 64 ALPHA (EIS 55-43-34-040D)	RF	005010
+001E		EQUIPEMENTS SUR SUPPORT DANS. . . COFFRET 64 ALPHA (M382) (EIS 55-43-34-040E)	RF	011014
+001F		EQUIPEMENTS SUR SUPPORT DANS. . . COFFRET 64 ALPHA (M332) (EIS 55-43-34-040F)	RF	015021
+001G		EQUIPEMENTS SUR SUPPORT DANS. . . COFFRET 64 ALPHA (M450) (EIS 55-43-34-040G)	RF	022023
+001H		EQUIPEMENTS SUR SUPPORT DANS. . . COFFRET 64 ALPHA (M589) (EIS 55-43-34-040H)	RF	024027
010	RL48G1	.RELAIS (155Q). K0651	RF	005027
020	607A19774	.SOCLE. K0651	RF	005027
030	RL48G1	.RELAIS (156Q). K0651	RF	005023
030A	RL48G2	.RELAIS (M589)(156Q). . . . K0651	RF	024027
040	607A19774	.SOCLE. K0651	RF	005027
050	RL48G1	.RELAIS (188Q). K0651	RF	005023
050A	RL48G2	.RELAIS (M589)(188Q). . . . K0651	RF	024027
060	607A19774	.SOCLE. K0651	RF	005027
070	RL48G1	.RELAIS (189Q). K0651	RF	005023
070A	RL48G2	.RELAIS (M589)(189Q). . . . K0651	RF	024027
080	607A19774	.SOCLE. K0651	RF	005027
090	RL48G1	.RELAIS (190Q). K0651	RF	005023
090A	RL48G2	.RELAIS (M589)(190Q). . . . K0651	RF	024027
100	607A19774	.SOCLE. K0651	RF	005027
110	RL48G1	.RELAIS (191Q). K0651	RF	005023
110A	RL48G2	.RELAIS (M589)(191Q). . . . K0651	RF	024027
120	607A19774	.SOCLE. K0651	RF	005027
130	RL48G1	.RELAIS (192Q). K0651	RF	005023
130A	RL48G2	.RELAIS (M589)(192Q). . . . K0651	RF	024027
140	607A19774	.SOCLE. K0651	RF	005027
150	RL48G1	.RELAIS (193Q). K0651	RF	005023
150A	RL48G2	.RELAIS (M589)(193Q). . . . K0651	RF	024027
160	607A19774	.SOCLE. K0651	RF	005027
170	RL48G1	.RELAIS (195Q). K0651	RF	005014
180	607A19774	.SOCLE. K0651	RF	005014
190	RL48G1	.RELAIS (M450)(159Q). . . . K0651	RF	022027
200	607A19774	.SOCLE (M450) K0651	RF	022027
210	6251K01	.RELAIS (211Q). K0651	RF	005027
220	607A19774	.SOCLE. K0651	RF	005027
230	RL48G1	.RELAIS (197Q). K0651	RF	005023
230A	RL48G2	.RELAIS (M589)(197Q). . . . K0651	RF	024027
240	607A19774	.SOCLE. K0651	RF	005027
250	RL48G1	.RELAIS (201Q). K0651	RF	005023
250A	RL48G2	.RELAIS (M589)(201Q). . . . K0651	RF	024027
260	607A19774	.SOCLE. K0651	RF	005027
270	RL48G1	.RELAIS (202Q). K0651	1	005027
280	607A19774	.SOCLE. K0651	1	005027
290	RL48G1	.RELAIS (203Q). K0651	1	005027
300	607A19774	.SOCLE. K0651	1	005027

PLANCHE REPERE	REFERENCE FABRICANT	DESCRIPTION 1234567		Qté	APP.	
35-						
310	RL48G1	.RELAIS (204Q).	K0651	1	005027	
320	607A19774	.SOCLE.	K0651	1	005027	
330	RL48G1	.RELAIS (212Q).	K0651	1	005027	
340	607A19774	.SOCLE.	K0651	1	005027	
350	RL48G1	.RELAIS (213Q).	K0651	1	005027	
360	607A19774	.SOCLE.	K0651	1	005027	
370	TE10F	.TEMPORISATION (165Q) . . .	F1983	1	005027	
380	1008-1	.SOCLE.	F1983	1	005027	
390	TD3	.RELAIS (162Q-4).	F1983	RF	005027	R
400	6403-3A	.SOCLE RELAIS	F1983	RF	005027	R
410	TD3	.RELAIS (162Q-4).	F1983	RF	005027	R
420	6403-3A	.SOCLE RELAIS	F1983	RF	005027	R
430	LLR26AAK18	.RELAIS (200Q).	F1983	1	005027	
440	6403-1	.SOCLE.	F1983	1	005027	
450	1N1587	.DIODE (M582)(256Q)	F2214	1	005027	
460	1N1587	.DIODE (M582)(257Q)	F2214	1	005027	
470	1N1587	.DIODE (101E)	F2214	1	005027	
480A	121A62-086-00-0	.CIRCUIT IMPRIME (M332)(86 ALPHA)	F0300	1	015027	
490	127-29AM1K	.CONNECTEUR (86 ALPHA-A*) .	F6162	1	015027	
500B	121A62-222-90-0	.BARRETTE (229 DELTA) . . .	F0300	1	005010	
500C	121A62-222-90-0 M2	.BARRETTE (M382)(229 DELTA)	F0300	1	011021	
500D	121A62-222-90-0 M3	.BARRETTE (M450)(229 DELTA)	F0300	1	022027	
510	NAS1100-08-6	......VIS	80205	2	005027	
520	AN960PD8	......RONDELLE.	88044	2	005027	
530	AJ908M	......ECROU A RIVER	F0224	2	005027	
540	1102-2	..SERRE MODULE.	F0394	2	005027	
	OU					
540A	00110200260	..SERRE-MODULE.	F0394	2	005027	R
550	1103-20	..PLAQUETTE DE REPERAGE . .	F0394	7	005027	
	OU					
550A	00110320037	..PLAQUE DESIGNATION. . . .	F0394	7	005027	R
570	1105-20-11	..MODULE.	F0394	13	005010	
	OU					
570A	00110521102	..CONNECTEUR ELECTRIQUE . .	F0394	13	005010	R
590	1105-20-11	..MODULE (M382)	F0394	14	011027	
	OU					
590A	00110521102	..CONNECTEUR ELECTRIQUE . .	F0394	14	011027	R
600	1105-20-02	..MODULE (M382)	F0394	2	011021	
	OU					
600A	00110520202	..CONNECTEUR ELECTRIQUE . .	F0394	2	011021	R
610	1105-20-02	..MODULE (M450)	F0394	3	022027	
	OU					
610A	00110520202	..CONNECTEUR ELECTRIQUE . .	F0394	3	022027	R
630	1105-20-04	..MODULE.	F0394	15	005010	
	OU					
630A	00110520402	..CONNECTEUR ELECTRIQUE . .	F0394	15	005010	R
650	1105-20-04	..MODULE (M382)	F0394	14	011021	
	OU					
650A	00110520402	..CONNECTEUR ELECTRIQUE . .	F0394	14	011021	R
660	1105-20-04	..MODULE.	F0394	13	022027	
	OU					

PLANCHE REPERE	REFERENCE FABRICANT	DESCRIPTION 1234567	Qté	APP.	
35-					
660A	00110520402	..CONNECTEUR ELECTRIQUE . . F0394	13	022027	R
670	1101-2-390	..RAIL SUPPORT. F0394	1	005027	
	OU				
670A	00110100210-390	..PROFILE SPECIAL ALLEGE. . F0394	1	005027	R
680	1104A20	.CONTACT MALE F0394	SB	005027	
	OU				
680A	00110420002	.CONTACT ELECTRIQUE F0394	SB	005027	R

GENERATION ET DISTRIBUTION ELECTRIQUE
DISTRIBUTION

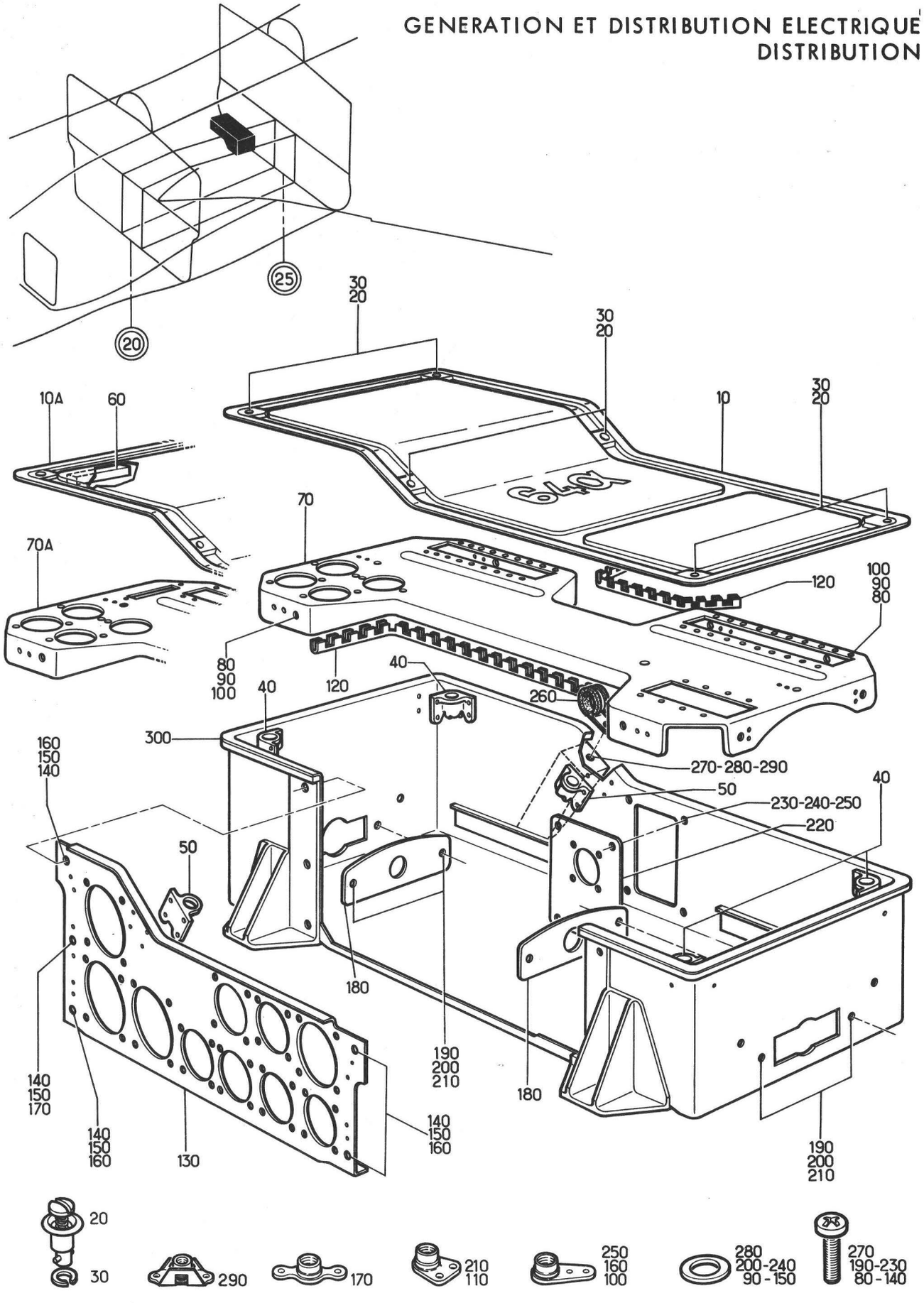

Planche 36 - STRUCTURE COFFRET 64 ALPHA

Section : 43

Date : OCTOBRE 1975

PLANCHE REPERE	REFERENCE FABRICANT	DESCRIPTION 1234567		Qté	APP.	
36-						
+001B	121A63-451-00-C	STUCTURE COFFRET. . . . . (EIS 55-43-34-590B)	F0300	RF	005014	R
+001C	121A63-451-00-0 M1	STRUCTURE COFFRET (M332). . . . (EIS 55-43-34-590C)	F0300	RF	015999	R
010	121E63-451-50-0	.COUVERCLE.	F0300	1	005014	R
010A	121E63-451-50-0 M1	.COUVERCLE (M332)	F0300	1	015999	R
020	2600-7	.....AXE	D0680	6		R
030	2600SW2	.....RONDELLE.	D0680	6		R
040	26R2-1	.....RECEPTACLE.	D0680	4		R
050	26R1-1	.....RECEPTACLE.	D0680	2		R
060	121E63-451-52-0	..BANDE DE PROTECTION (M332). . .	F0300	1	015999	R
070	121A63-451-20-0	.SUPPORT.	F0300	1	005014	R
070A	121A63-451-20-0 M1	.SUPPORT (M332)	F0300	1	015999	R
080	NAS1100-3-7	.....VIS	80205	10		R
090	AN960-10L	.....RONDELLE.	88044	10		R
100	AJ93M	.....ECROU A RIVER	FC224	6		R
110	BJM93M	.....ECROU A RIVER	F0224	4		R
120	G51HA	..PASSE-FIL PLASTIQUE . . .	F3341	SB		R
130	121E63-451-40-0	.SUPPORT.	F030C	1		R
140	NAS1100-3-8	.....VIS	80205	5		R
150	AN960-10L	.....RONDELLE.	88044	5		R
160	AJ93M	.....ECROU A RIVER	FC224	4		R
170	G93M	.....ECROU A RIVER	F0224	1		R
180	121E63-441-30-0	.SUPPORT.	F0300	2		R
190	NAS1100-3-7	.....VIS	80205	4		R
200	AN960-10L	.....RONDELLE.	88044	4		R
210	BJM53M	.....ECROU A RIVER	FC224	4		R
220	121E63-451-30-0	.SUPPORT.	F0300	1		R
230	NAS1100-3-7	.....VIS	80205	4		R
240	AN960-10L	.....RONDELLE.	88044	4		R
250	AJ93M	.....ECROU A RIVER	F0224	4		R
260	25G13	.COLLIER.	F0215	1		R
270	NAS1100-3-8	.....VIS	80205	1		R
280	AN960-10L	.....RONDELLE.	88044	1		R
290	RMF161M3	.....ECROU A RIVER	13257	1		R
300	121E63-451-10-0	.COFFRET.	FC3CC	1		R

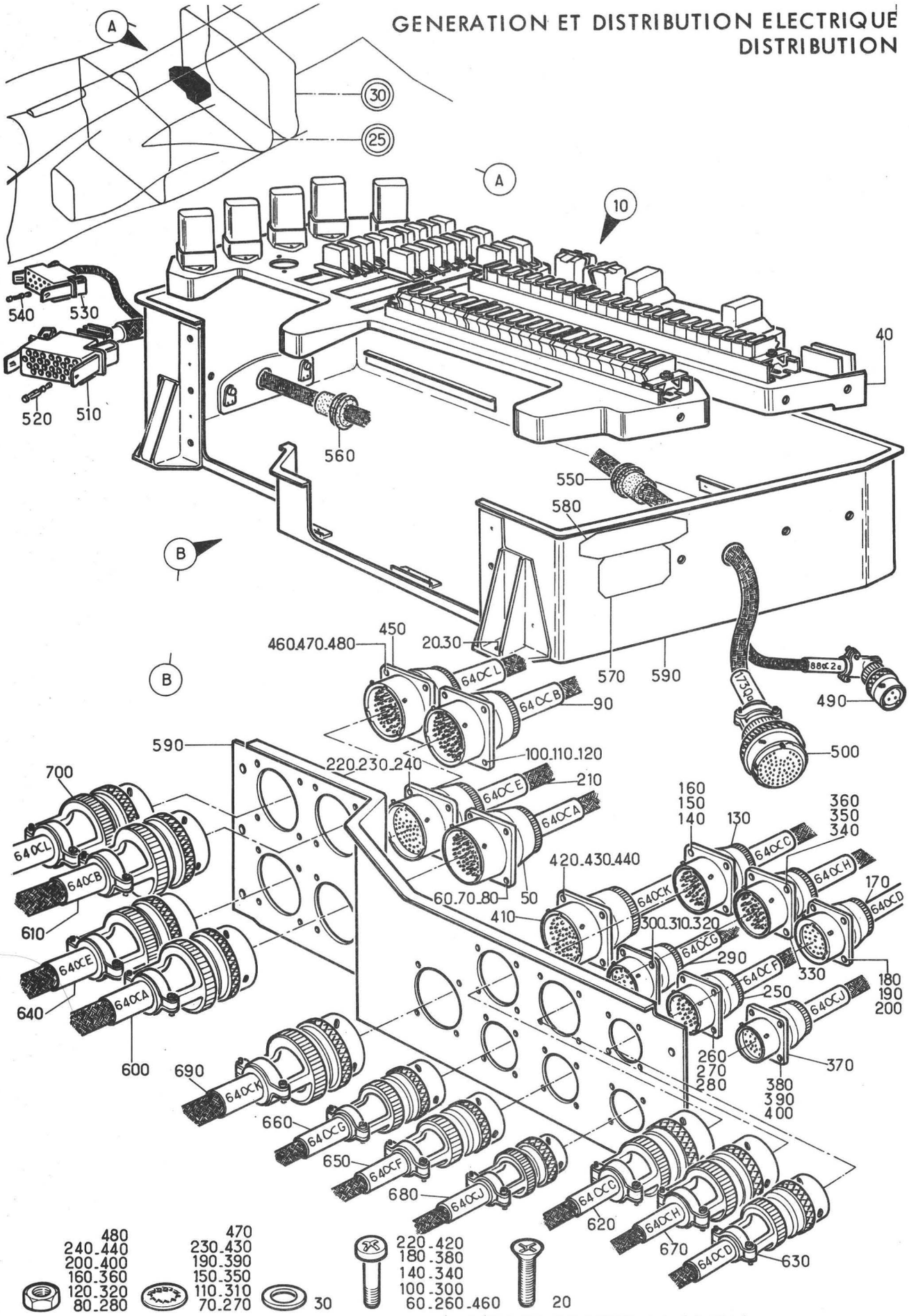

Planche 37 - ENSEMBLE COFFRET EQUIPE 64 ALPHA

Section : 43

Date : DECEMBRE 1978

PLANCHE REPERE	REFERENCE FABRICANT	DESCRIPTION 1234567	Qté	APP.
37-				
+001C		ENSEMBLE COFFRET EQUIPE 64 ALPHA. (M371)(EIS 55-40-09A050E)	RF	028100
+001D		ENSEMBLE COFFRET EQUIPE 64 ALPHA. (M915)(EIS 55-40-09A050F)	RF	101110
+001E		ENSEMBLE COFFRET EQUIPE 64 ALPHA. (M933)(EIS 55-40-09A050G)	RF	111999
010C	121A63-460-00-0	.COFFRET EQUIPE (M371)(64 ALPHA). F0300	1	028100
010D		.ENSEMBLE COFFRET EQUIPE 64 ALPHA (M915)(64 ALPHA)	1	101110
010E		.ENSEMBLE COFFRET EQUIPE 64 ALPHA (M933)(64 ALPHA)	1	111999
020	NAS1100-4-12	......VIS E0205	4	028999
030	AN960-416L	......RONDELLE. E8044	4	028999
040C		..EQUIPEMENTS SUR SUPPORT DANS. . COFFRET 64 ALPHA (M371) (VOIR 55-43-38-001C)	SB	028100
040D		..EQUIPEMENTS SUR SUPPORT DANS. . COFFRET 64 ALPHA (M915) (VOIR 55-43-38-001D)	SB	101110
040E		..EQUIPEMENTS SUR SUPPORT DANS. . COFFRET 64 ALPHA (M933) (VOIR 55-43-38-001E)	SB	111999
050	5100R24-61P50	..CONNECTEUR ELECTRIQUE EMBASE. . (64 ALPHA-A*)(ADP) F0111	1	028999
060	121E63-421-01-0	......VIS F0300	4	028999
070	E27618E30AJL	......RONDELLE A DENTS. . . F0110	4	028999
080	121E63-421-02-0	......ECROU F0300	4	028999
090	5100R24-61PW50	..CONNECTEUR ELECTRIQUE EMBASE. . (64 ALPHA-B*)(ADP) F0111	1	028999
100	121E63-421-01-0	......VIS F0300	4	028999
110	E27618E30AJL	......RONDELLE A DENTS. . . F0110	4	028999
120	121E63-421-02-0	......ECROU F0300	4	028999
130	5100R20-41PW50	..CONNECTEUR ELECTRIQUE EMBASE. . (M371)(64 ALPHA-C*)(ADP) F0111	1	028999
140	121E63-421-01-0	......VIS F0300	4	028999
150	E27618E30AJL	......RONDELLE A DENTS. . . F0110	4	028999
160	121E63-421-02-0	......ECROU F0300	4	028999
170	5100R16-26SW50	..CONNECTEUR ELECTRIQUE EMBASE. . (64 ALPHA-D*)(ADP) F0111	1	028999
180	121E63-421-01-0	......VIS F0300	4	028999
190	E27618E30AJL	......RONDELLE A DENTS. . . F0110	4	028999
200	121E63-421-02-0	......ECROU F0300	4	028999
210	5100R24-61S50	..CONNECTEUR ELECTRIQUE EMBASE. . (64 ALPHA-E*)(ADP) F0111	1	028999
220	121E63-421-01-0	......VIS F0300	4	028999
230	E27618E30AJL	......RONDELLE A DENTS. . . F0110	4	028999
240	121E63-421-02-0	......ECROU F0300	4	028999
250	5100R16-26P50	..CONNECTEUR ELECTRIQUE EMBASE. . (64 ALPHA-F*)(ADP) F0111	1	028999
260	121E63-421-01-0	......VIS F0300	4	028999
270	E27618E30AJL	......RONDELLE A DENTS. . . F0110	4	028999
280	121E63-421-02-0	......ECROU F0300	4	028999

PLANCHE REPERE	REFERENCE FABRICANT	DESCRIPTION 1234567	Qté	APP.	
37-					
290	5100R16-26S50	..CONNECTEUR ELECTRIQUE EMBASE. . (64 ALPHA-G*)(ADP) F0111	1	028999	
300	121E63-421-01-0	.....VIS F0300	4	028999	
310	E27618E30AJL	.....RONDELLE A DENTS. . . F0110	4	028999	
320	121E63-421-02-0	.....ECROU F0300	4	028999	
330	5100R20-41P50	..CONNECTEUR ELECTRIQUE EMBASE. . (64 ALPHA-H*)(ADP) F0111	1	028999	
340	121E63-421-01-0	.....VIS F0300	4	028999	
350	E27618E30AJL	.....RONDELLE A DENTS. . . F0110	4	028999	
360	121E63-421-02-0	.....ECROU F0300	4	028999	
370	5100R14-19S50	..CONNECTEUR ELECTRIQUE EMBASE. . (64 ALPHA-J*)(ADP) F0111	1	028999	
380	121E63-421-01-0	.....VIS F0300	4	028999	
390	E27618E30AJL	.....RONDELLE A DENTS. . . F0110	4	028999	
400	121E63-421-02-0	.....ECROU F0300	4	028999	
410	5100R24-61PX50	..CONNECTEUR ELECTRIQUE EMBASE. . (M371)(64 ALPHA-K*)(ADP) F0111	1	028999	
420	121E63-421-01-0	.....VIS F0300	4	028999	
430	E27618E30AJL	.....RONDELLE A DENTS. . . F0110	4	028999	
440	121E63-421-02-0	.....ECROU F0300	4	028999	
450	5100R24-61PY50	..CONNECTEUR ELECTRIQUE EMBASE. . (64 ALPHA-L*)(ADP) F0111	1	028999	
460	121E63-421-01-0	.....VIS F0300	4	028999	
470	E27618E30AJL	.....RONDELLE A DENTS. . . F0110	4	028999	
480	121E63-421-02-0	.....ECROU F0300	4	028999	
490	5106RC8-33S50	..CONNECTEUR ELECTRIQUE FICHE . . (88 ALPHA-2A*)(ADP) F0111	RF	028999	
500	5106RC24-61S50	..CONNECTEUR ELECTRIQUE FICHE . . (173Q-A*)(ADP) F0111	RF	028999	
510	131556-1	..PRISE DE MASSE (230 DELTA)(ADP) F0286	1	028999	
520	201328-1	..CONTACT F0286	26	028999	
530	131554-1	..PRISE DE MASSE (M371) . . . . (246 DELTA)(ADP) F0286	1	028999	
540	201328-1	..CONTACT (M371). F0286	14	028999	
550	H205	..PASSE FIL F0331	1	028999	
560	H203	..PASSE FIL F0331	1	028999	
570	AJ0061A	..PLAQUETTE D'IDENTIFICATION. . . F0300	1	028999	
580	590060-12-1	..PLAQUETTE D'IDENTIFICATION. . . F0300	1	028999	
590	121E63-461-00-0	..STRUCTURE COFFRET . . . . . (VOIR 55-43-39-001) F0300	1	028110	
590A	121E63-461-00-0 M1	..STRUCTURE COFFRET (M933). . . . (VOIR 55-43-39-001A) F0300	1	111999	
600	5106RC24-61S50	.CONNECTEUR ELECTRIQUE FICHE. . . (64 ALPHA-A*)(ADP) F0111	1	028999	
610	5106RC24-61SW50	.CONNECTEUR ELECTRIQUE FICHE. . . (64 ALPHA-B*)(ADP) F0111	1	028999	
620	5106RC20-41SW50	.CONNECTEUR ELECTRIQUE FICHE. . . (M371)(64 ALPHA-C*)(ADP) F0111	1	028999	R
630	5106RC16-26PW50	.CONNECTEUR ELECTRIQUE FICHE. . . (64 ALPHA-D*)(ADP) F0111	1	028999	

PLANCHE REPERE	REFERENCE FABRICANT	DESCRIPTION 1234567	Qté	APP.
37-				
640	5106RC24-61P50	•CONNECTEUR ELECTRIQUE FICHE• • • (64 ALPHA-E*)(ADP) F0111	1	028999
650	5106RC16-26S50	•CONNECTEUR ELECTRIQUE FICHE• • • (64 ALPHA-F*)(ADP) F0111	1	028999
660	5106RC16-26P50	•CONNECTEUR ELECTRIQUE FICHE• • • (64 ALPHA-G*)(ADP) F0111	1	028999
670	5106RC20-41S50	•CONNECTEUR ELECTRIQUE FICHE• • • (64 ALPHA-H*)(ADP) F0111	1	028999
680	5106R14-19P50	•CONNECTEUR ELECTRIQUE FICHE• • • (64 ALPHA-J*)(ADP) F0111	RF	028999
690	5106RC24-61SX50	•CONNECTEUR ELECTRIQUE FICHE• • • (M371)(64 ALPHA-K*)(ADP) F0111	1	028999
700	5106RC24-61SY50	•CONNECTEUR ELECTRIQUE FICHE• • • (M371)(64 ALPHA-L*)(ADP) F0111	1	028999

GENERATION ET DISTRIBUTION ELECTRIQUE
DISTRIBUTION

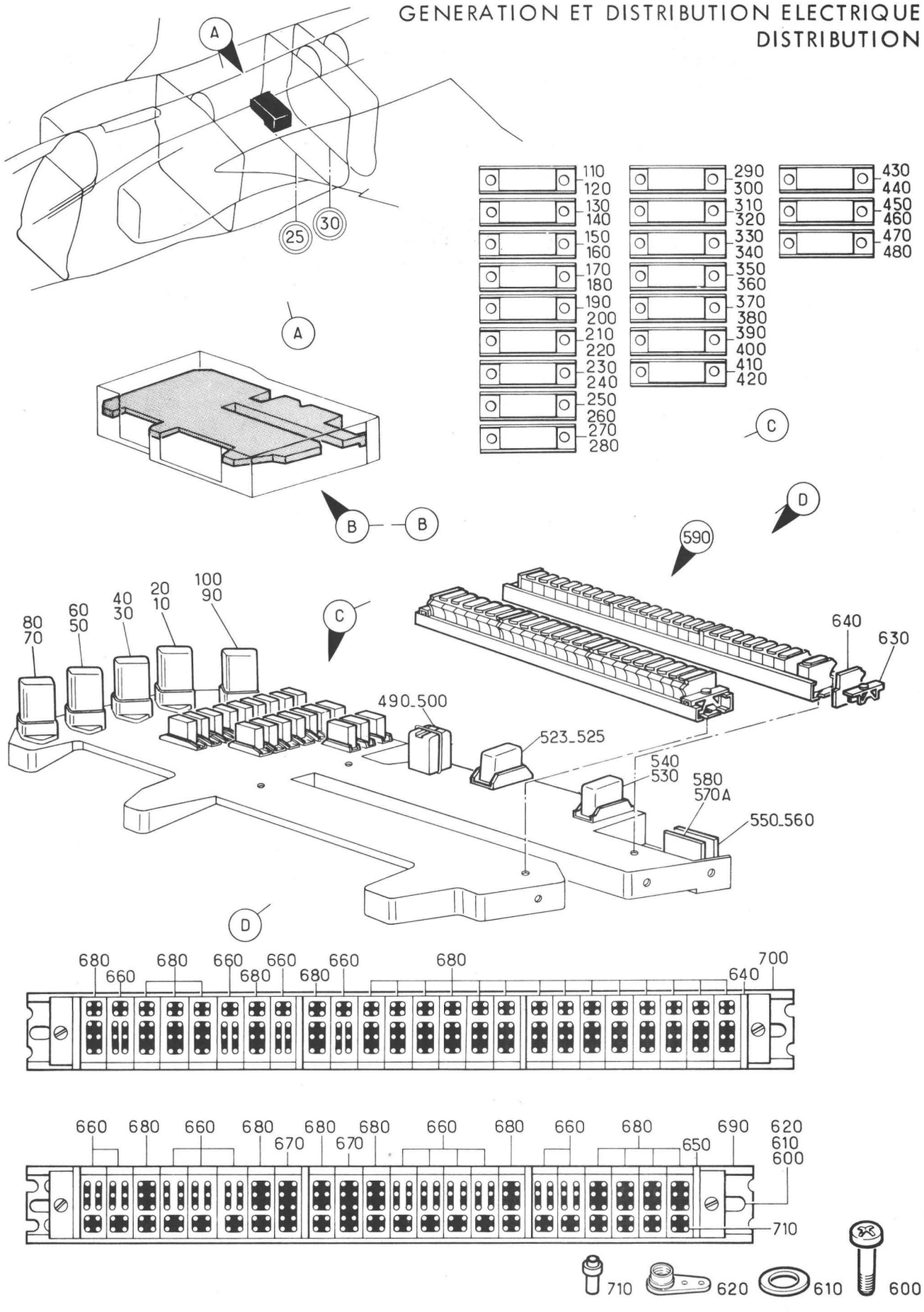

Planche 38 - EQUIPEMENTS SUR SUPPORT DANS COFFRET 64 ALPHA

Section : 43

Date : DECEMBRE 1978

PLANCHE REPERE	REFERENCE FABRICANT	DESCRIPTION 1234567	Qté	APP.	
38-					
+001C		EQUIPEMENTS SUR SUPPORT DANS. . . COFFRET 64 ALPHA (M371) (EIS 55-43-37-040C)	RF	028100	
+001D		EQUIPEMENTS SUR SUPPORT DANS. . . COFFRET 64 ALPHA (M915) (EIS 55-43-37-040D)	RF	101110	
+001E		EQUIPEMENTS SUR SUPPORT DANS. . . COFFRET 64 ALPHA (M933) (EIS 55-43-37-040E)	RF	111999	
010	VS26WDK18	.RELAIS (M371)(142E). . . . F1983	RF	028999	
020	6403-2	.SOCLE (M371) F1983	RF	028999	
030	VS26WDK18	.RELAIS (155Q). F1983	RF	028999	
040	6403-2	.SOCLE. F1983	RF	028999	
050	TD3	.RELAIS (16Q-2) F1983	RF	028999	
060	SRG4	.SOCLE RELAIS F1983	RF	028999	R
070	TD3	.RELAIS (162Q-4). F1983	RF	028999	
080	SRG4	.SOCLE RELAIS F1983	RF	028999	R
090	LLR26AAK18	.RELAIS (200Q). F1983	RF	028999	
100	6403-1	.SOCLE. F1983	RF	028999	
110	RL48G2	.RELAIS (156Q). K0651	RF	028999	
120	607A19774	.SOCLE. K0651	RF	028999	
130	RL48G1	.RELAIS (159Q). K0651	RF	028999	
140	607A19774	.SOCLE. K0651	RF	028999	
150	RL48G2	.RELAIS (188Q). K0651	RF	028999	
160	607A19774	.SOCLE. K0651	RF	028999	
170	RL48G2	.RELAIS (189Q). K0651	RF	028999	
180	607A19774	.SOCLE. K0651	RF	028999	
190	RL48G2	.RELAIS (190Q). K0651	RF	028999	
200	607A19774	.SOCLE. K0651	RF	028999	
210	RL48G2	.RELAIS (191Q). K0651	RF	028999	
220	607A19774	.SOCLE. K0651	RF	028999	
230	RL48G2	.RELAIS (192Q). K0651	RF	028999	
240	607A19774	.SOCLE. K0651	RF	028999	
250	RL48G2	.RELAIS (193Q). K0651	RF	028999	
260	607A19774	.SOCLE. K0651	RF	028999	
270	RL48G1	.RELAIS (197Q). K0651	RF	028999	
280	607A19774	.SOCLE. K0651	RF	028999	
290	RL48G2	.RELAIS (201Q). K0651	RF	028999	
300	607A19774	.SOCLE. K0651	RF	028999	
310	RL48G1	.RELAIS (202Q). K0651	RF	028999	
320	607A19774	.SOCLE. K0651	RF	028999	
330	RL48G1	.RELAIS (203Q). K0651	RF	028999	
340	607A19774	.SOCLE. K0651	RF	028999	
350	RL48G1	.RELAIS (204Q). K0651	RF	028999	
360	607A19774	.SOCLE. K0651	RF	028999	
370	6251K01	.RELAIS (211Q). K0651	RF	028999	
380	607A19774	.SOCLE. K0651	RF	028999	
390	RL48G1	.RELAIS (212Q). K0651	RF	028999	
400	607A19774	.SOCLE. K0651	RF	028999	
410	RL48G1	.RELAIS (213Q). K0651	RF	028999	
420	607A19774	.SOCLE. K0651	RF	028999	
430	RL48G1	.RELAIS (M371)(144E). . . . K0651	RF	028999	
440	607A19774	.SOCLE (M371) K0651	RF	028999	
450	6251K01	.RELAIS (M371)(145E). . . . K0651	RF	028999	

PLANCHE REPERE	REFERENCE FABRICANT	DESCRIPTION 1234567	Qté	APP.
38-				
460	607A19774	.SOCLE (M371) K0651	RF	028999
470	RL48G1	.RELAIS (M371)(147E). . . . K0651	RF	028999
480	607A19774	.SOCLE (M371) K0651	RF	028999
490	DK1415	.RELAIS (M371)(143E). . . . F0214	RF	028999
500	5913-1	.SOCLE RELAIS (M371). . . . F0214	RF	028999
523	182RU01Z01Z00	.RELAIS (M933). F0214	RF	111999
525	260SE01	.SOCLE (M933) F0214	RF	111999
530	TE10F	.TEMPORISATION (165E) . . . F1983	RF	028999
540	1008-1	.SOCLE. F1983	RF	028999
550B	121A62-086-00-0 M1	.CIRCUIT IMPRIME (M371)(86 ALPHA) F0300	RF	028999
560	127-29AM1K	.CONNECTEUR (86 ALPHA-A*) . F6162	RF	028999
570B	121A62-089-00-0	.CIRCUIT IMPRIME (M371)(89 ALPHA) F0300	RF	028100
570C	121A62-089-00-0 M1	.CIRCUIT IMPRIME 89 ALPHA (M915). (89 ALPHA) F0300	RF	101999
580	127-29AM1K	.CONNECTEUR (M371)(89 ALPHA-A*) . F6162	RF	028999
590A	121A62-222-90-0 M4	.BARRETTE (M371)(229 DELTA) F0300	1	028999
600	CSP101-08-1	.....VIS K0999	4	028999
610	AN960-8L	.....RONDELLE. 88044	4	028999
620	AJ908M	.....ECROU A RIVER F0224	4	028999
630	1102-2 OU	..SERRE MODULE (M371) . . . F0394	4	028999
630A	00110200260	..SERRE-MODULE. F0394	4	028999
640	1103-20 OU	..PLAQUETTE DE REPERAGE (M371). . F0394	4	028999
640A	00110320037	..PLAQUE DESIGNATION. . . . F0394	4	028999
650	1113-20 OU	..PLAQUETTE DE REPERAGE (M371). . F0394	4	028999
650A	00111320037	..PLAQUE DESIGNATION. . . . F0394	4	028999
660	1105-20-11 OU	..MODULE (M371) F0394	15	028999
660A	00110521102	..CONNECTEUR ELECTRIQUE . . F0394	15	028999
670	1105-20-02 OU	..MODULE (M371) F0394	2	028999
670A	00110520202	..CONNECTEUR ELECTRIQUE . . F0394	2	028999
680	1105-20-04 OU	..MODULE (M371) F0394	29	028999
680A	00110520402	..CONNECTEUR ELECTRIQUE . . F0394	29	028999
690	1101-2-260	..RAIL SUPPORT (M371) . . . F0394	1	028999
700	1101-2-270	..RAIL SUPPORT (M371) . . . F0394	1	028999
710	1104A20 OU	.CONTACT MALE F0394	SB	028999
710A	00110420002	.CONTACT ELECTRIQUE F0394	SB	028999

GENERATION ET DISTRIBUTION ELECTRIQUE
DISTRIBUTION

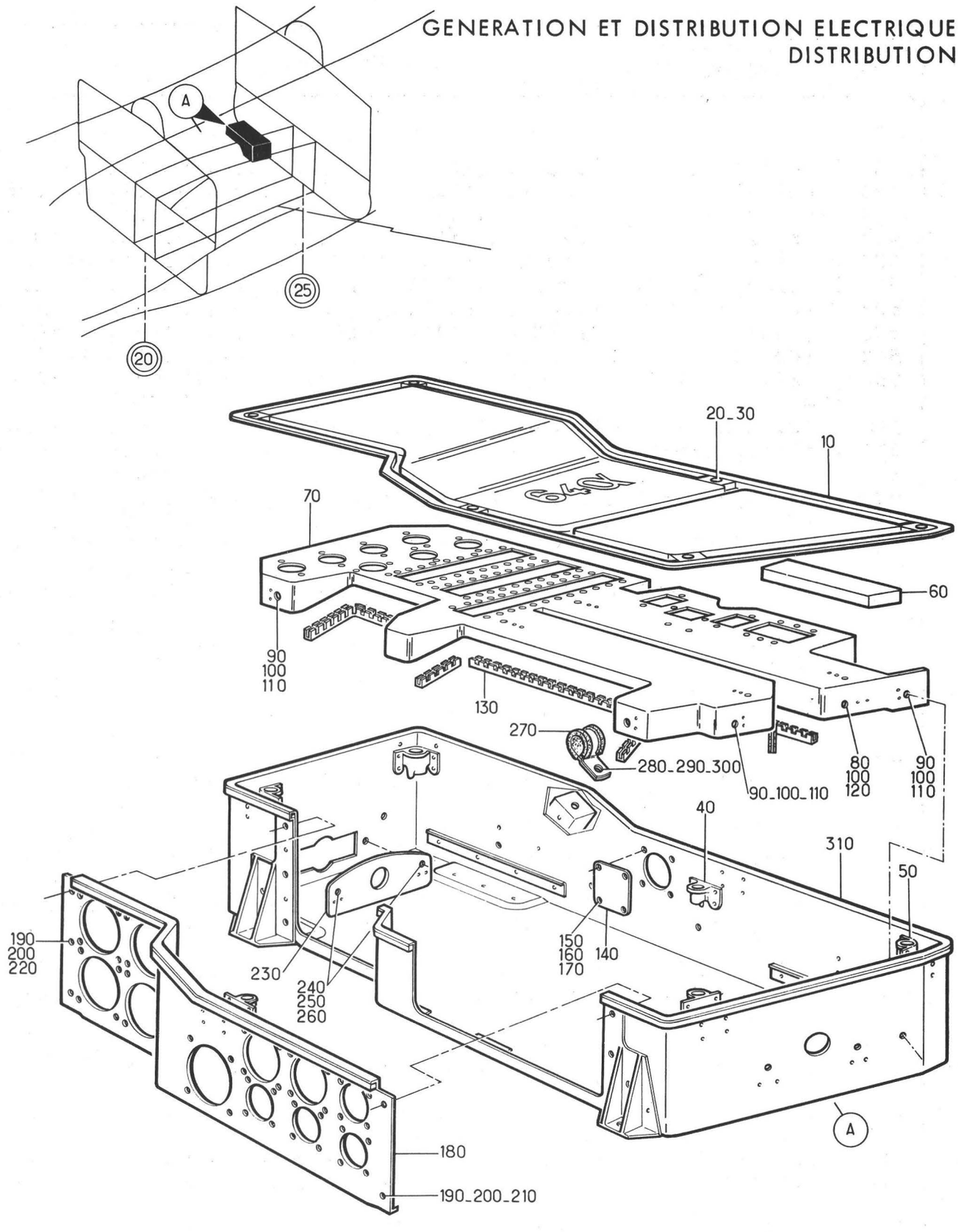

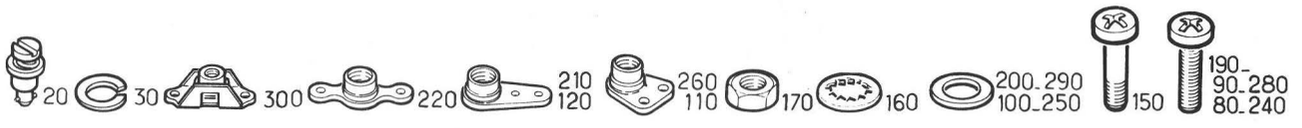

Planche 39 - STRUCTURE COFFRET 64 ALPHA

Section : 43

Date : DECEMBRE 1978

PLANCHE REPERE	REFERENCE FABRICANT	DESCRIPTION 1234567	Qté	APP.	
39-					
+001	121E63-461-00-0	STRUCTURE COFFRET . . . . . (EIS 55-43-37-590) F0300	RF	028110	R
+001A	121E63-461-00-0 M1	STRUCTURE COFFRET (M933). . . . . (EIS 55-43-37-590A) F0300	RF	111999	R
010	121E63-461-50-0	.COUVERCLE. F0300	1	028999	
020	2600-9	.....AXE D0680	6	028999	
030	2600SW2	.....RONDELLE. D0680	6	028999	
040	26R1-1	.....RECEPTACLE. D0680	3	028999	
050	26R2-1	.....RECEPTACLE. D0680	3	028999	
060	121E63-461-52-0	..BANDE DE PROTECTION . . . F0300	1	028999	
070	121E63-461-30-0	.SUPPORT EQUIPE F0300	1	028110	R
070A	121E63-461-00-0 M1	.STRUCTURE COFFRET (M933) . F0300	1	111999	R
080	NAS1100-3-8	.....VIS 80205	5	028999	
090	NAS1100-3-7	.....VIS 80205	7	028999	
100	AN960-10L	.....RONDELLE. 88044	12	028999	
110	BJ93M	.....ECROU A RIVER F0224	8	028999	
120	AJ93M	.....ECROU A RIVER F0224	4	028999	
130	G51HA	..PASSE-FIL PLASTIQUE . . . F3341	SB	028999	
140	121E63-461-53-0	.CACHE. F0300	1	028999	
150	121E63-421-01-0	.....VIS F0300	4	028999	
160	E27618E30AJL	.....RONDELLE A DENTS. . . F0110	4	028999	
170	121E63-421-02-0	.....ECROU F0300	4	028999	
180	121E63-461-40-0	.PLATINE EQUIPE F0300	1	028999	
190	NAS1100-3-8	.....VIS 80205	5	028999	
200	AN960-10L	.....RONDELLE. 88044	5	028999	
210	AJ93M	.....ECROU A RIVER F0224	4	028999	
220	G93M	.....ECROU A RIVER F0224	1	028999	
230	121E63-441-30-0	.SUPPORT. F0300	1	028999	
240	NAS1100-3-7	.....VIS 80205	2	028999	
250	AN960-10L	.....RONDELLE. 88044	2	028999	
260	BJM53M	.....ECROU A RIVER F0224	2	028999	
270	25G13	.COLLIER. F0215	1	028999	
280	NAS1100-3-8	.....VIS 80205	1	028999	
290	AN960-10L	.....RONDELLE. 88044	1	028999	
300	RMF161M3	.....ECROU A RIVER 13257	1	028999	
310	121E63-461-10-0	.BOITIER. F0300	1	028999	

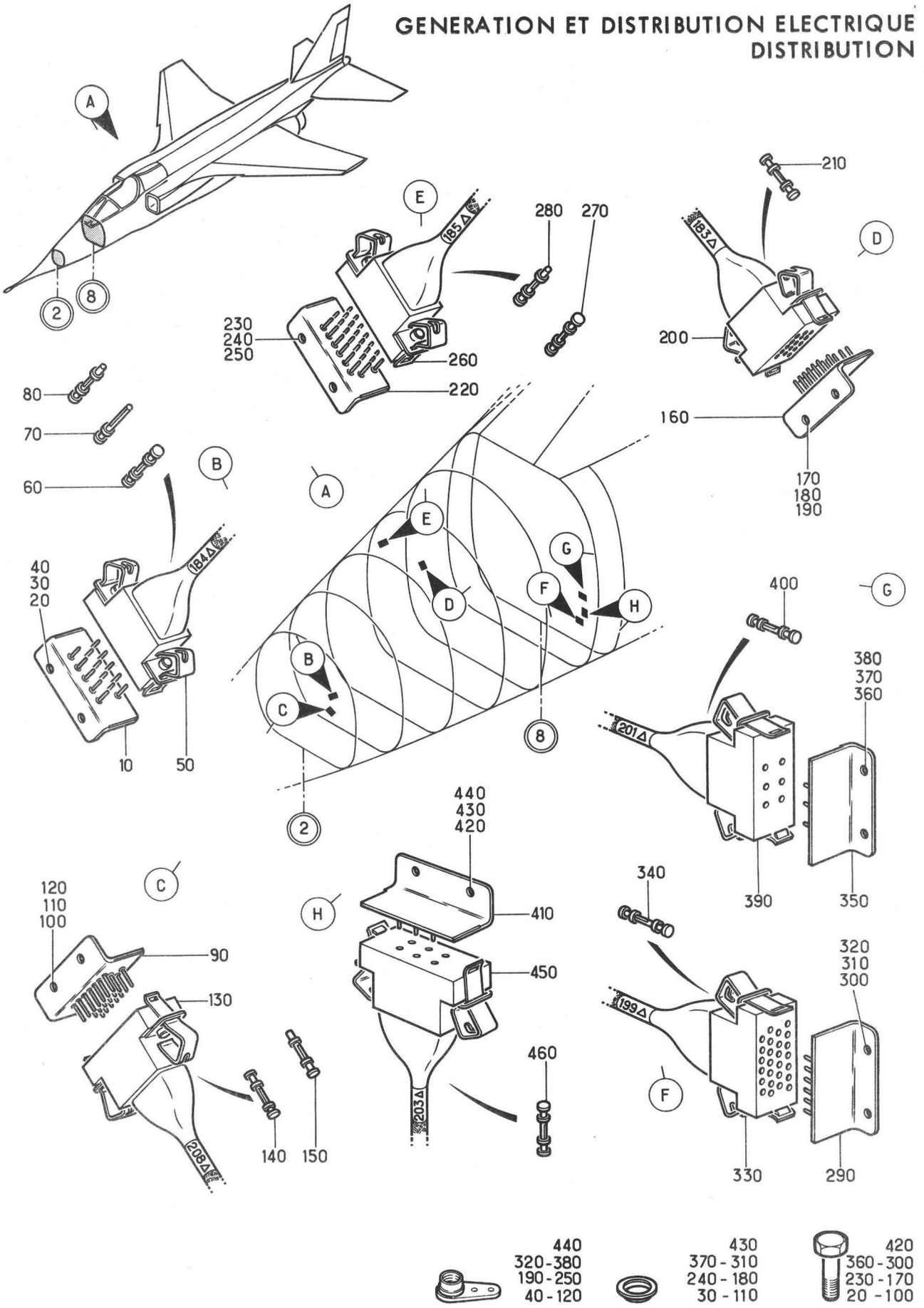

Planche 40A - POINTS DE MASSE DE C2 A C8

Section : 43

Date : OCTOBRE 1975

PLANCHE REPERE	REFERENCE FABRICANT	DESCRIPTION 1234567	Qté	APP.	
40A					
+001		POINTS DE MASSE DE C2 A C8. . . . (EIS 55-40-10-010A)	RF	005021	
+001A		POINTS DE MASSE DE C2 A C8 (M450) (EIS 55-40-10-010B)	RF	022999	
010	131550	.PLATINE SUPPORT (184 DELTA). . . F0286	1		R
020	A226C1	......VIS K0195	2		
030	121E63-130-79-0	......RONDELLE SPECIALE . . F0300	2		
040	AJ908M	......ECROU A RIVER F0224	2		
050	131425-1	.PRISE DE MASSE (184 DELTA)(ADP). F0286	1		R
060	201328-1	.CONTACT. F0286	12		R
070	201568-1	.CONTACT. F0286	1		
080	200333-1	.CONTACT. F0286	1		R
090	131551	.PLATINE SUPPORT (208 DELTA). . . F0286	1		R
100	A226C1	......VIS K0195	2		
110	121E63-130-79-0	......RONDELLE SPECIALE . . F0300	2		
120	AJ908M	......ECROU A RIVER F0224	2		
130	131435-1	.PRISE DE MASSE (208 DELTA)(ADP). F0286	1		R
140	201328-1	.CONTACT. F0286	19		R
150	200333-1	.CONTACT. F0286	1		R
160	131552	.PLATINE SUPPORT (183 DELTA). . . F0286	1		R
170	A226C1	......VIS K0195	2		
180	121E63-130-79-0	......RONDELLE SPECIALE . . F0300	2		
190	AJ908M	......ECROU A RIVER F0224	2		
200	130852-1	.PRISE DE MASSE (183 DELTA) F0286	1		R
210	201328-1	.CONTACT. F0286	26		R
220	131552	.PLATINE SUPPORT (185 DELTA). . . F0286	1		R
230	A226C1	......VIS K0195	2		
240	121E63-130-79-0	......RONDELLE SPECIALE . . F0300	2		
250	AJ908M	......ECROU A RIVER F0224	2		
260	130852-1	.PRISE DE MASSE (185 DELTA) F0286	1		R
270	201328-1	.CONTACT. F0286	22		R
280	200333-1	.CONTACT. F0286	4		R
290	131552	.PLATINE SUPPORT (199 DELTA). . . F0286	1		R
300	A226C1	......VIS K0195	2		
310	121E63-130-79-0	......RONDELLE SPECIALE . . F0300	2		
320	AJ908M	......ECROU A RIVER F0224	2		
330	130852-1	.PRISE DE MASSE (199 DELTA) F0286	1		R
340	201328-1	.CONTACT. F0286	26		R
350	131549	.RECEPTACLE PRISE DE MASSE (M450) (201 DELTA)(ADP) F0286	1	022999	R
360	A226C1	......VIS (M450). K0195	2	022999	
370	121E63-130-79-0	......RONDELLE SPECIALE (M450). . F0300	2	022999	
380	AJ908M	......ECROU A RIVER (M450). F0224	2	022999	
390	131424-1	.PRISE DE MASSE (M450)(201 DELTA) (ADP) F0286	1	022999	R
400	201328-1	.CONTACT (M450) F0286	6	022999	R

PLANCHE REPERE	REFERENCE FABRICANT	DESCRIPTION 1234567	Qté	APP.	
40A					
410	131549	.RECEPTACLE PRISE DE MASSE (M450) (203 DELTA)(ADP) F0286	1	022999	R
420	A226C1	.....VIS (M450). K0195	2	022999	
430	121E63-130-79-0	.....RONDELLE SPECIALE (M450). . F0300	2	022999	
440	AJ908M	.....ECROU A RIVER (M450). F0224	2	022999	
450	131424-1	.PRISE DE MASSE (M450)(203 DELTA) (ADP) F0286	1	022999	R
460	201328-1	.CONTACT (M450) F0286	6	022999	R

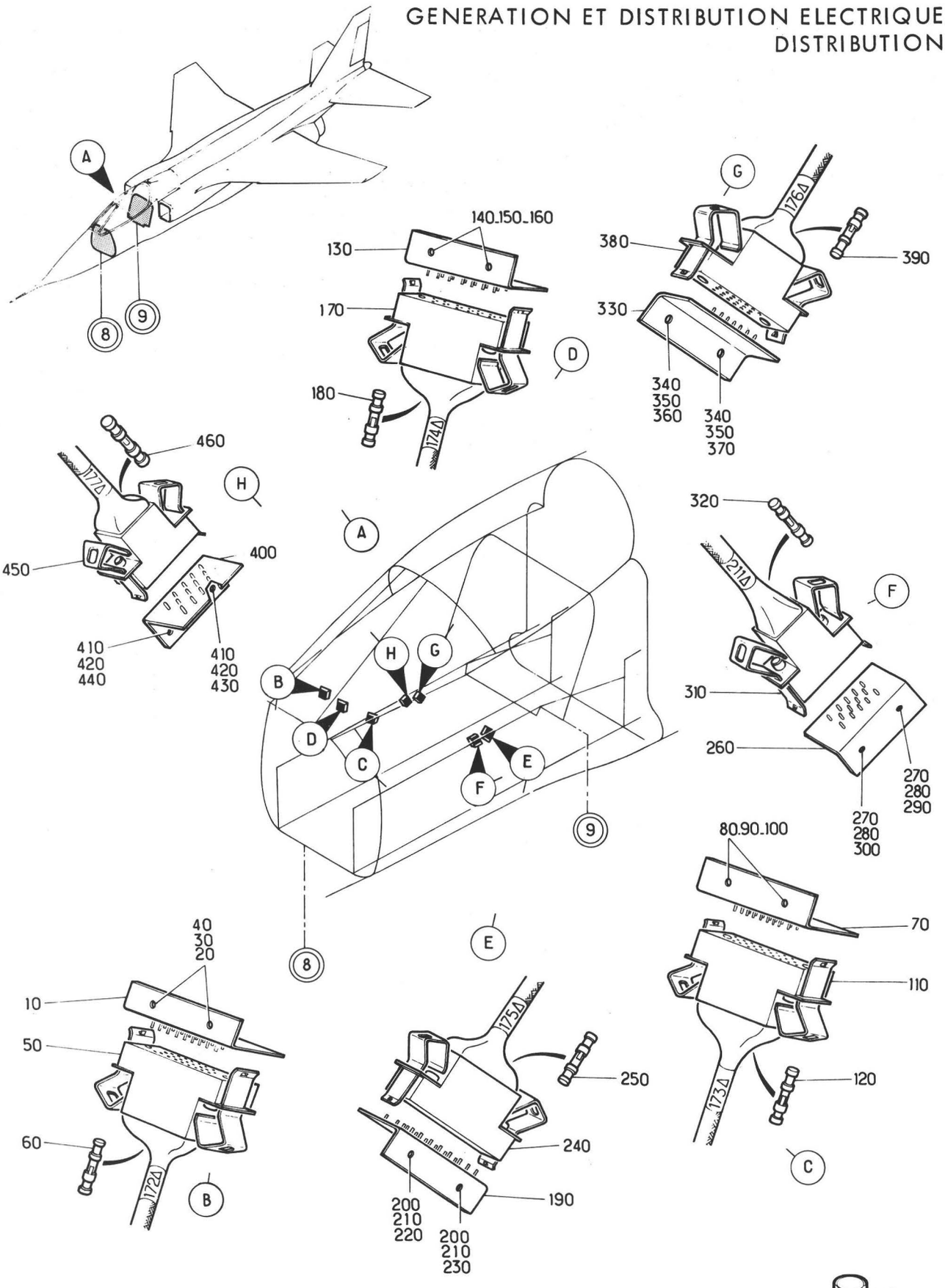

Planche 41A - POINTS DE MASSE DE C8 A C9

Section : 43

Date : OCTOBRE 1975

PLANCHE REPERE	REFERENCE FABRICANT	DESCRIPTION 1234567	Qté	APP.	
41A					
+001		POINTS DE MASSE DE C8 A C9. . . . (EIS 55-40-10-020A)	RF	005130	R
+001A		POINTS DE MASSE DE C8 A C9. . . . (M1209)(EIS 55-40-10-020B)	RF	131999	R
010	131551	.PLATINE SUPPORT (172 DELTA). . . F0286	1		R
020	A226C1	......VIS K0195	2		
030	121E63-130-79-0	......RONDELLE SPECIALE . . F0300	2		
040	AJ908M	......ECROU A RIVER F0224	2		
050	130852-1	.PRISE DE MASSE (172 DELTA) F0286	1		
060	201328-1	.CONTACT. F0286	26		
070	131552	.PLATINE SUPPORT (173 DELTA). . . F0286	1		
080	A226C1	......VIS K0195	2		
090	121E63-130-79-0	......RONDELLE SPECIALE . . F0300	2		
100	AJ908M	......ECROU A RIVER F0224	2		
110	130852-1	.PRISE DE MASSE (173 DELTA) F0286	1		
120	201328-1	.CONTACT. F0286	26		
130	131551	.PLATINE SUPPORT (174 DELTA). . . F0286	1	005130	R
130A	130849-1	.PLATINE SUPPORT (M1209). . . . . (174 DELTA) F0286	1	131999	R
140	A226C1	......VIS K0195	2		
150	121E63-130-79-0	......RONDELLE SPECIALE . . F0300	2		
160	AJ908M	......ECROU A RIVER F0224	2		
170	131435-1	.PRISE DE MASSE (174 DELTA)(ADP). F0286	1		
180	201328-1	.CONTACT. F0286	20		
190	131551	.PLATINE SUPPORT (175 DELTA). . . F0286	1		
200	A226C1	......VIS K0195	2		
210	121E63-130-79-0	......RONDELLE SPECIALE . . F0300	2		
220	AJAL608CN	......ECROU A RIVER F0224	1		
230	GAL608CN	......ECROU A RIVER F0224	1		
240	131435-1	.PRISE DE MASSE (175 DELTA)(ADP). F0286	1		
250	201328-1	.CONTACT. F0286	20		
260	131550	.PLATINE SUPPORT (211 DELTA). . . F0286	1		
270	A226C1	......VIS K0195	2		
280	121E63-130-79-0	......RONDELLE SPECIALE . . F0300	2		
290	AJAL608CN	......ECROU A RIVER F0224	1		
300	GAL608CN	......ECROU A RIVER F0224	1		
310	131425-1	.PRISE DE MASSE (211 DELTA)(ADP). F0286	1		
320	201328-1	.CONTACT. F0286	14		
330	131551	.PLATINE SUPPORT (176 DELTA). . . F0286	1		
340	A226C1	......VIS K0195	2		
350	121E63-130-79-0	......RONDELLE SPECIALE . . F0300	2		
360	AJAL608CN	......ECROU A RIVER F0224	1		
370	GAL608CN	......ECROU A RIVER F0224	1		
380	131435-1	.PRISE DE MASSE (176 DELTA)(ADP). F0286	1		

PLANCHE REPERE	REFERENCE FABRICANT	DESCRIPTION 1234567	Qté	APP.
41A				
390	201328-1	.CONTACT. F0286	20	
400	131550	.PLATINE SUPPORT (177 DELTA). . . F0286	1	
410	A226C1	.....VIS K0195	2	
420	121E63-130-79-0	.....RONDELLE SPECIALE . . F0300	2	
430	AJAL608CN	.....ECROU A RIVER F0224	1	
440	GAL608CN	.....ECROU A RIVER F0224	1	
450	131425-1	.PRISE DE MASSE (177 DELTA)(ADP). F0286	1	
460	201328-1	.CONTACT. F0286	14	

GENERATION ET DISTRIBUTION ELECTRIQUE
DISTRIBUTION

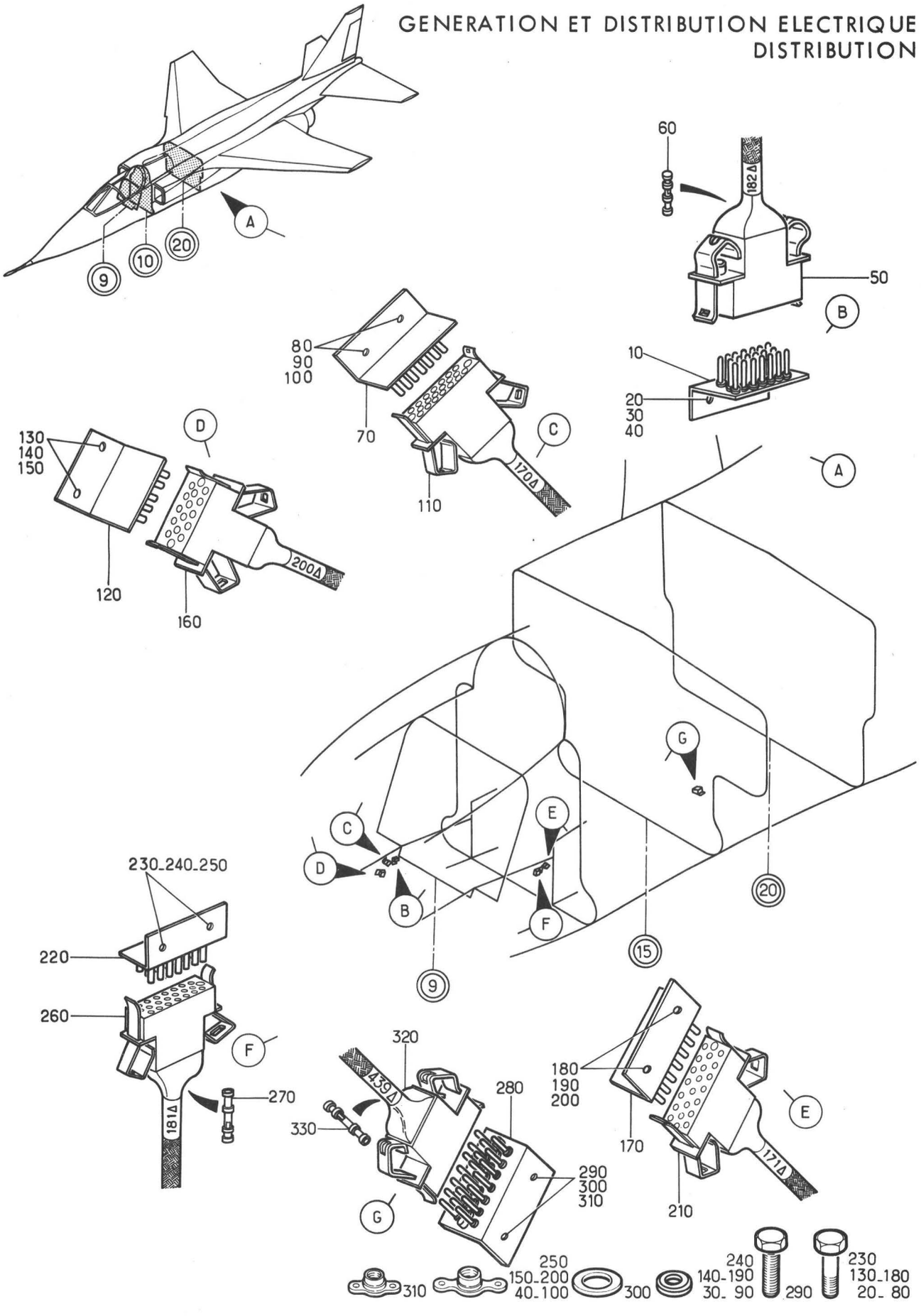

Planche 42A - POINTS DE MASSE DE C9 A C 20

Section : 43

Date : FEVRIER 1983

PLANCHE REPERE	REFERENCE FABRICANT	DESCRIPTION 1234567	Qté	APP.	
42A					
+001		POINTS DE MASSE DU C9 AU C20. . . (EIS 55-40-10-030A)	RF	005080	R
+001A		POINTS DE MASSE DU C9 AU C20. . . (M1227)(EIS 55-40-10-030B)	RF	081130	R
+001B		POINTS DE MASSE DU C9 AU C20. . . (M970)(EIS 55-40-10-030C)	RF	131999	R
010	131552	.PLATINE SUPPORT (182 DELTA). . . F0286	1		
020	A226C1	......VIS K0195	2		
030	121E63-130-79-0	......RONDELLE SPECIALE . . F0300	2		
040	G908M	......ECROU A RIVER F0224	2		
050	130852-1	.PRISE DE MASSE (182 DELTA) F0286	1		
060	201328-1	.CONTACT. F0286	26		
070	131551	.PLATINE SUPPORT (170 DELTA). . . F0286	1		
080	A226C1	......VIS K0195	2		
090	121E63-130-79-0	......RONDELLE SPECIALE . . F0300	2		
100	G908M	......ECROU A RIVER F0224	2		
110	131435-1	.PRISE DE MASSE (170 DELTA)(ADP). F0286	RF		
120	131550	.PLATINE SUPPORT (200 DELTA). . . F0286	1		
130	A226C1	......VIS K0195	2		
140	121E63-130-79-0	......RONDELLE SPECIALE . . F0300	2		
150	G908M	......ECROU A RIVER F0224	2		
160	131425-1	.PRISE DE MASSE (200 DELTA)(ADP). F0286	1		
170	131551	.PLATINE SUPPORT (171 DELTA). . . F0286	1		
180	A226C1	......VIS K0195	2		
190	121E63-130-79-0	......RONDELLE SPECIALE . . F0300	2		
200	G908M	......ECROU A RIVER F0224	2		
210	131435-1	.PRISE DE MASSE (171 DELTA)(ADP). F0286	RF		
220	131551	.PLATINE SUPPORT (181 DELTA). . . F0286	1		
230	A226C1	......VIS K0195	2		
240	121E63-130-79-0	......RONDELLE SPECIALE . . F0300	2		
250	G908M	......ECROU A RIVER F0224	2		
260	131435-1	.PRISE DE MASSE (181 DELTA)(ADP). F0286	1		
270	201328-1	.CONTACT. F0286	20		
280	131436	.PLATINE SUPPORT (M970-1227). . . (439 DELTA) F0286	1	081999	R
290	AJ4104-06-7	......VIS (M970-1227) . . . F0300	2	081999	R
300	AN960-6	......RONDELLE (M970-1227). 88044	2	081999	R
310	GM906M	......ECROU A RIVER (M970-1227) . F0224	2	081999	R
320	131435-1	.PRISE DE MASSE (M970-1227) . . . (439 DELTA)(ADP) F0286	1	081999	R
330	130743-1	.CONTACT (M970-1227). . . . F0286	20	081999	R

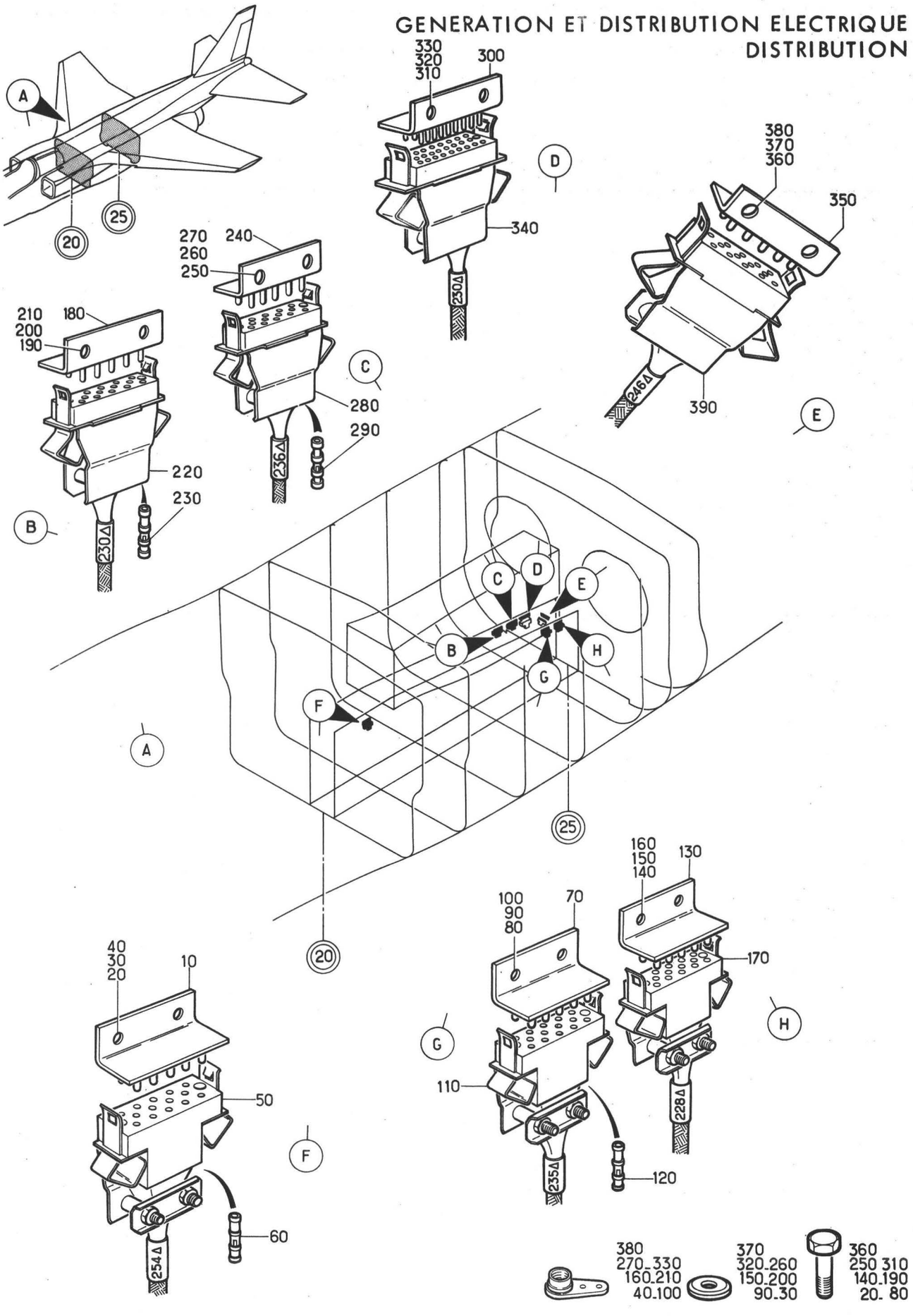

Planche 43 - POINTS DE MASSE COMPARTIMENT TRAIN PRINCIPAL

Section : 43

Date : OCTOBRE 1975

PLANCHE REPERE	REFERENCE FABRICANT	DESCRIPTION 1234567	Qté	APP.	
43-					
+001		POINTS DE MASSE COMPARTIMENT. . . TRAIN PRINCIPAL (EIS 55-40-10-040)	RF		
010	131550	.PLATINE SUPPORT (254 DELTA). . . F0286	1		R
020	A226C2	.....VIS K0195	2		
030	121E63-130-79-0	.....RONDELLE SPECIALE . . F0300	2		
040	AJM908M	.....ECROU A RIVER F0224	2		
050	131554-1	.PRISE DE MASSE (254 DELTA)(ADP). F0286	1		R
060	201328-1	.CONTACT. F0286	14		R
070	131550	.PLATINE SUPPORT (235 DELTA). . . F0286	1		R
080	A226C2	.....VIS K0195	2		
090	121E63-130-79-0	.....RONDELLE SPECIALE . . F0300	2		
100	AJM908M	.....ECROU A RIVER F0224	2		
110	131554-1	.PRISE DE MASSE (235 DELTA)(ADP). F0286	1		R
120	201328-1	.CONTACT. F0286	14		R
130	131550	.PLATINE SUPPORT (228 DELTA). . . F0286	1		R
140	A226C2	.....VIS K0195	2		
150	121E63-130-79-0	.....RONDELLE SPECIALE . . F0300	2		
160	AJM908M	.....ECROU A RIVER F0224	2		
170	131554-1	.PRISE DE MASSE (228 DELTA)(ADP). F0286	RF		R
180	131550	.PLATINE SUPPORT (232 DELTA). . . F0286	1		R
190	A226C2	.....VIS K0195	2		
200	121E63-130-79-0	.....RONDELLE SPECIALE . . F0300	2		
210	AJM908M	.....ECROU A RIVER F0224	2		
220	131554-1	.PRISE DE MASSE (232 DELTA)(ADP). F0286	1		R
230	201328-1	.CONTACT. F0286	14		R
240	131550	.PLATINE SUPPORT (236 DELTA). . . F0286	1		R
250	A226C2	.....VIS K0195	2		
260	121E63-130-79-0	.....RONDELLE SPECIALE . . F0300	2		
270	AJM908M	.....ECROU A RIVER F0224	2		
280	131554-1	.PRISE DE MASSE (236 DELTA)(ADP). F0286	1		R
290	201328-1	.CONTACT. F0286	14		R
300	131552	.PLATINE SUPPORT (230 DELTA). . . F0286	1		R
310	A226C2	.....VIS K0195	2		
320	121E63-130-79-0	.....RONDELLE SPECIALE . . F0300	2		
330	AJM908M	.....ECROU A RIVER F0224	2		
340	131556-1	.PRISE DE MASSE (230 DELTA)(ADP). F0286	RF		R
350	131550	.PLATINE SUPPORT (246 DELTA). . . F0286	1		R
360	A226C2	.....VIS K0195	2		
370	121E63-130-79-0	.....RONDELLE SPECIALE . . F0300	2		
380	AJM908M	.....ECROU A RIVER F0224	2		
390	131554-1	.PRISE DE MASSE (246 DELTA)(ADP). F0286	RF		R

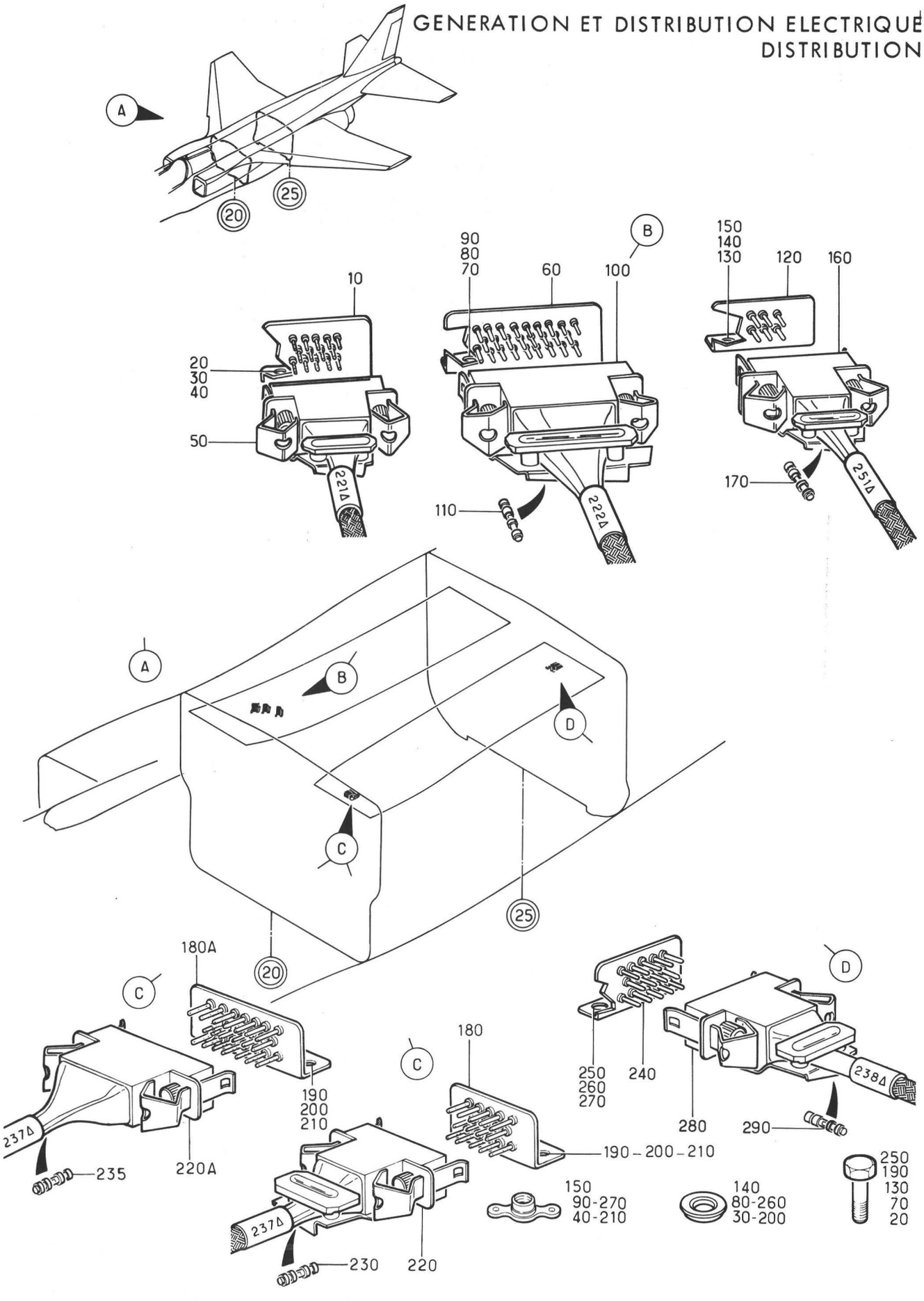

Planche 44 - POINTS DE MASSE PLAN DE POSE VOILURE

Section : 43

Date : MARS 1989

PLANCHE REPERE	REFERENCE FABRICANT	DESCRIPTION 1234567	Qté	APP.	
44-					
+001		POINTS DE MASSE PLAN DE POSE. . . VOILURE (EIS 55-40-10-050)	RF	005130	R
+001A		POINTS DE MASSE PLAN DE POSE. . . VOILURE (M1296) (EIS 55-40-10-050A)	RF	131999	R
010	131550	.PLATINE SUPPORT (221 DELTA). . . F0286	1		
020	A226C1	......VIS K0195	2		
030	121E63-130-79-0	......RONDELLE SPECIALE . . F0300	2		
040	GM908M	......ECROU A RIVER F0224	2		
050	131554-1	.PRISE DE MASSE (221 DELTA)(ADP). F0286	RF		
060	131552	.PLATINE SUPPORT (222 DELTA). . . F0286	1		
070	A226C1	......VIS K0195	2		
080	121E63-130-79-0	......RONDELLE SPECIALE . . F0300	2		
090	GM908M	......ECROU A RIVER F0224	2		
100	131556-1	.PRISE DE MASSE (222 DELTA)(ADP). F0286	1		
110	201328-1	.CONTACT. F0286	26		
120	131549	.RECEPTACLE PRISE DE MASSE. . . . (251 DELTA)(ADP) F0286	1		
130	A226C1	......VIS K0195	2		
140	121E63-130-79-0	......RONDELLE SPECIALE . . F0300	2		
150	GM908M	......ECROU A RIVER F0224	2		
160	131553-1	.PRISE DE MASSE (251 DELTA) F0286	1		
170	201328-1	.CONTACT. F0286	6		
180	131550	.PLATINE SUPPORT (237 DELTA). . . F0286	1	005130	R
180A	131551	.PLATINE SUPPORT (M1296). . . . . (237 DELTA) F0286	1	131999	R
190	A226C1	......VIS K0195	2		
200	121E63-130-79-0	......RONDELLE SPECIALE . . F0300	2		
210	GM908M	......ECROU A RIVER F0224	2		
220	131554-1	.PRISE DE MASSE (237 DELTA)(ADP). F0286	1	005130	R
220A	131435-1	.PRISE DE MASSE (M1296) . . . . . (237 DELTA)(ADP) F0286	1	131999	R
230	201328-1	.CONTACT. F0286	14	005130	R
235	201328-1	.CONTACT (M1296). F0286	20	131999	R
240	131550	.PLATINE SUPPORT (238 DELTA). . . F0286	1		
250	A226C1	......VIS K0195	2		
260	121E63-130-79-0	......RONDELLE SPECIALE . . F0300	2		
270	GM908M	......ECROU A RIVER F0224	2		
280	131554-1	.PRISE DE MASSE (238 DELTA)(ADP). F0286	1		
290	201328-1	.CONTACT. F0286	14		

GENERATION ET DISTRIBUTION ELECTRIQUE
DISTRIBUTION

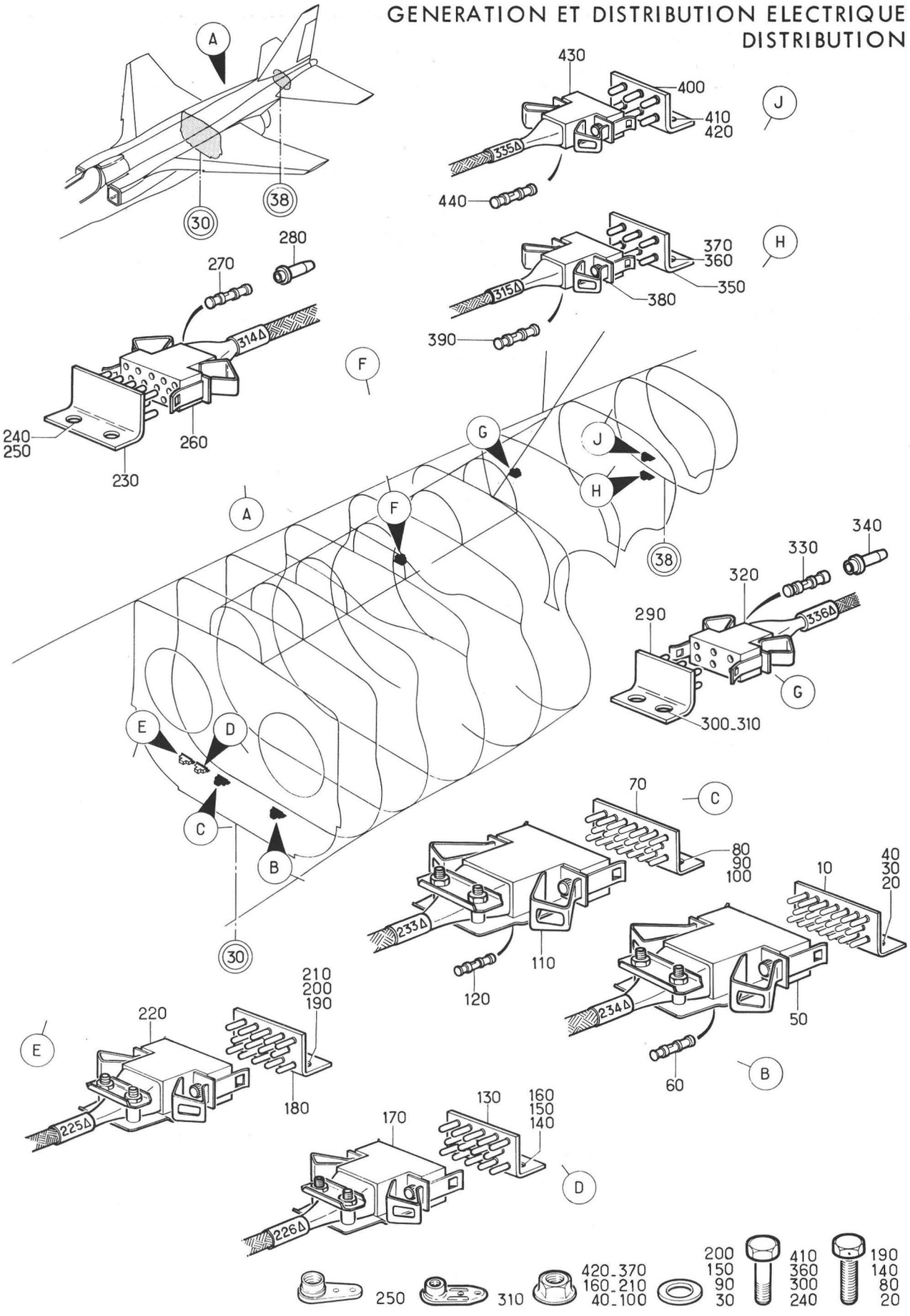

Planche 45 - POINTS DE MASSE C30 A C38 ET CRETE

Section : 43

Date : OCTOBRE 1975

PLANCHE REPERE	REFERENCE FABRICANT	DESCRIPTION 1234567	Qté	APP.	
45-					
+001		POINTS DE MASSE C30 A C38 ET CRETE (EIS 55-40-10-060)	RF		
010	131551	.PLATINE SUPPORT (234 DELTA) F0236	1		R
020	AJ4104-06-7	......VIS F0300	2		
030	AN960-8	......RONDELLE 88044	2		
040	PLH3506M	......ECROU HEXAGONAL F0224	2		
050	131555-1	.PRISE DE MASSE (234 DELTA) F0286	1		R
060	201328-1	.CONTACT F0286	20		R
070	131551	.PLATINE SUPPORT (233 DELTA) F0286	1		R
080	AJ4104-06-7	......VIS F0300	2		
090	AN960-8	......RONDELLE 88044	2		
100	PLH3506M	......ECROU HEXAGONAL F0224	2		
110	131555-1	.PRISE DE MASSE (233 DELTA) F0286	1		R
120	201328-1	.CONTACT F0286	20		R
130	131550	.PLATINE SUPPORT (226 DELTA) F0286	1		R
140	AJ4104-06-7	......VIS F0300	2		
150	AN960-8	......RONDELLE 88044	2		
160	PLH3506M	......ECROU HEXAGONAL F0224	2		
170	131554-1	.PRISE DE MASSE (226 DELTA)(ADP) F0286	RF		R
180	131550	.PLATINE SUPPORT (225 DELTA) F0286	1		R
190	AJ4104-06-7	......VIS F0300	2		
200	AN960-8	......RONDELLE 88044	2		
210	PLH3506M	......ECROU HEXAGONAL F0224	2		
220	131554-1	.PRISE DE MASSE (225 DELTA)(ADP) F0286	RF		R
230	131550	.PLATINE SUPPORT (314 DELTA) F0286	1		R
240	A226C1	......VIS K0195	2		
250	AS28003C	......ECROU A RIVER U1653	2		
260	131425-1	.PRISE DE MASSE (314 DELTA)(ADP) F0286	1		R
270	201328-1	.CONTACT F0286	9		R
280	201580-1	.CONTACT F0286	5		
290	131549	.RECEPTACLE PRISE DE MASSE (336 DELTA)(ADP) F0286	1		R
300	A226C1	......VIS K0195	2		
310	CSP108-08	......ECROU A RIVER K0999	2		
320	131424-1	.PRISE DE MASSE (336 DELTA)(ADP) F0286	1		R
330	201328-1	.CONTACT F0286	5		R
340	201580-1	.CONTACT F0286	1		
350	131549	.RECEPTACLE PRISE DE MASSE (315 DELTA)(ADP) F0286	1		R
360	A226C2	......VIS K0195	2		
370	AS8600C	......ECROU U1653	2		
380	131424-1	.PRISE DE MASSE (315 DELTA)(ADP) F0286	1		R
390	201328-1	.CONTACT F0286	6		R

PLANCHE REPERE	REFERENCE FABRICANT	DESCRIPTION 1234567	Qté	APP.	
45-					
400	131549	.RECEPTACLE PRISE DE MASSE. . . . (335 DELTA)(ADP) F0286	1		R
410	A226C2	.....VIS K0195	2		
420	AS8600C	.....ECROU U1653	2		
430	131424-1	.PRISE DE MASSE (335 DELTA)(ADP). F0286	1		R
440	201328-1	.CONTACT. F0286	6		R

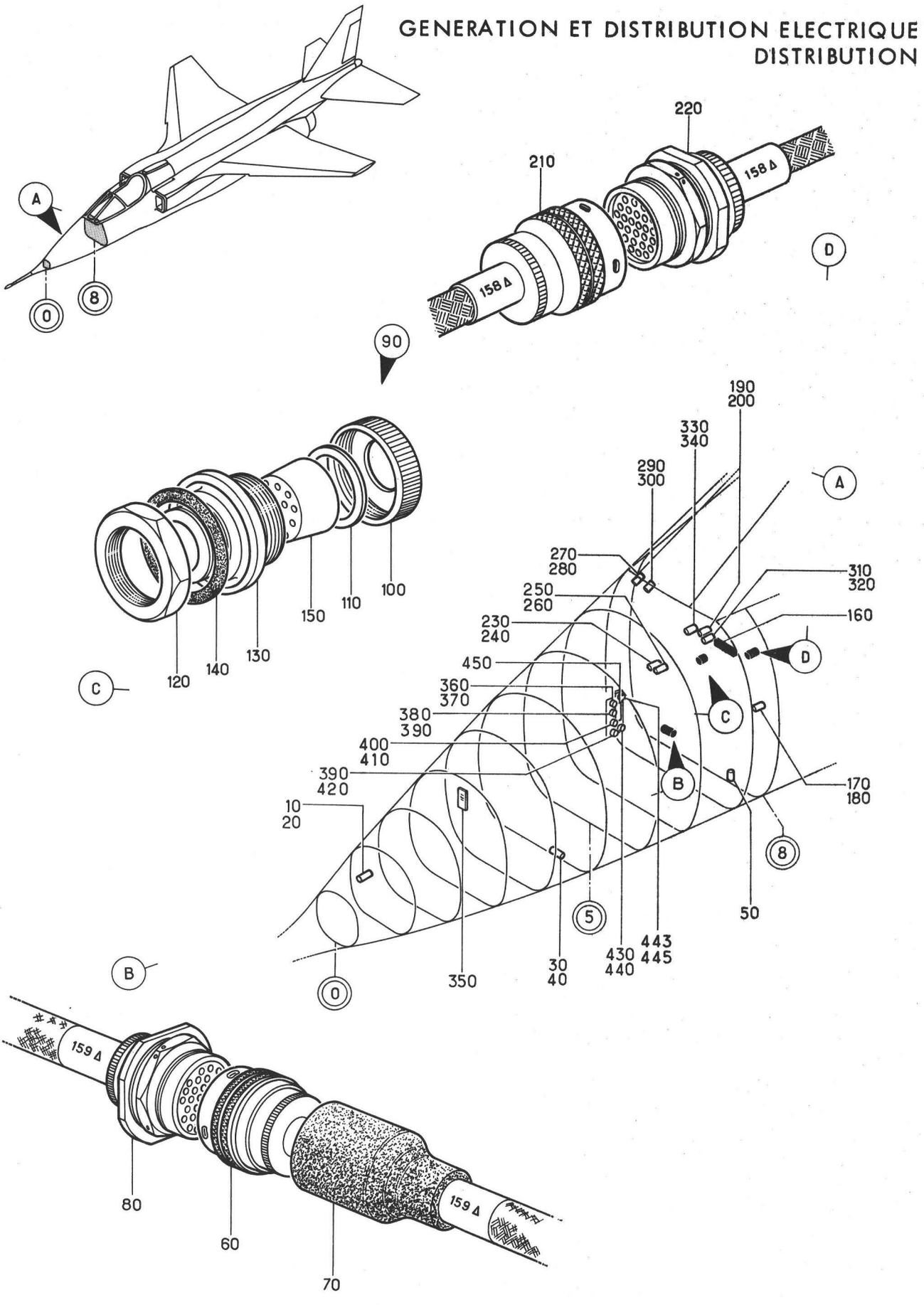

Planche 46A - ELEMENTS DE RACCORDEMENT DE C0 A C8

Section : 43

Date : MARS 1985

PLANCHE REPERE	REFERENCE FABRICANT	DESCRIPTION 1234567	Qté	APP.	
46A					
+001		ELEMENTS DE RACCORDEMENT DE C0 A. C8 (EIS 55-40-11A010)	RF	005080	R
+001A		ELEMENTS DE RACCORDEMENT DE C0 A. C8 (M1227)(EIS 55-40-11A010A)	RF	081130	R
+001B		ELEMENTS DE RACCORDEMENT DE C0 A. C8 (M970-1159) (EIS 55-40-11A010B)	RF	131999	R
010	5106R12-3P50	.CONNECTEUR ELECTRIQUE FICHE. . . (156 DELTA)(ADP) F0111	RF		
020	5100R12-3S50	.CONNECTEUR ELECTRIQUE EMBASE . . (156 DELTA)(ADP) F0111	RF		
030	5106RC12-12P50	.CONNECTEUR ELECTRIQUE FICHE. . . (67 DELTA)(ADP) F0111	RF		
040	5100R12-10S50	.CONNECTEUR ELECTRIQUE EMBASE . . (67 DELTA)(ADP) F0111	RF		
050	R141308350	.PRISE COAXIALE (69 DELTA). F0503	RF		
060	5106R18-32P50	.CONNECTEUR ELECTRIQUE FICHE. . . (159 DELTA)(ADP) F0111	1		
070	202A153-3	.MANCHON DROIT. 06090	1		
080	5107R18-32S50	.CONNECTEUR ELECTRIQUE EMBASE . . (159 DELTA)(ADP) F0111	1		
090	51-40	.TRAVERSEE DE CLOISON (283 DELTA) F0217	1		
100	2486-3	..ECROU MOLETE. F0217	1		
110	2486-4	..RONDELLE DE RACCORDEMENT. F0217	1		
120	2486-5	..ECROU RACCORD F0217	1		
130	2486-1	..CORPS DE TRAVERSEE ETANCHE. . . F0217	1		
140	2386-104	..JOINT D'ETANCHEITE. . . . F0217	1		
150	51-40-06	.BLOC ETANCHE (283 DELTA) . F0217	1		
160	121A67-240-31-0M2	.BARRETTE (31 DELTA). . . . F0300	RF		
170	DS07-37-19S059-090	.CONNECTEUR ELECTRIQUE FICHE. . . (74 DELTA) F1983	RF		
180	DS04-37-19PF6-059	.CONNECTEUR ELECTRIQUE EMBASE . . (74 DELTA) F1983	RF		
190	5106R24-61P50	.CONNECTEUR ELECTRIQUE FICHE. . . (78 DELTA)(ADP) F0111	RF		
200	5107R24-61S50	.CONNECTEUR ELECTRIQUE EMBASE . . (78 DELTA)(ADP) F0111	RF		
210	5106R14-12P50	.CONNECTEUR ELECTRIQUE FICHE. . . (158 DELTA)(ADP) F0111	1		
220	5107R14-12S50	.CONNECTEUR ELECTRIQUE EMBASE . . (158 DELTA)(ADP) F0111	1		
230	1317-1	.CONNECTEUR ELECTRIQUE FICHE. . . (132 DELTA) 95712	RF		
240	1891-1	.CONNECTEUR ELECTRIQUE EMBASE . . (132 DELTA) F0553	RF		
250	5328-1	.CONNECTEUR ELECTRIQUE FICHE. . . (133 DELTA) 95712	RF		
260	1889-1	.CONNECTEUR ELECTRIQUE EMBASE . . (133 DELTA) F0553	RF		
270	5106R22-55SX50	.CONNECTEUR ELECTRIQUE FICHE. . . (72 DELTA)(ADP) F0111	RF		

PLANCHE REPERE	REFERENCE FABRICANT	DESCRIPTION 1234567	Qté	APP.
46A				
280	5107R22-55PX50	.CONNECTEUR ELECTRIQUE EMBASE . . (72 DELTA)(ADP) F0111	RF	
290	5106R22-55S50	.CONNECTEUR ELECTRIQUE FICHE. . . (73 DELTA)(ADP) F0111	RF	
300	5107R22-55P50	.CONNECTEUR ELECTRIQUE EMBASE . . (73 DELTA)(ADP) F0111	RF	
310	5106R22-55S50	.CONNECTEUR ELECTRIQUE FICHE. . . (93 DELTA)(ADP) F0111	RF	
320	5107R22-55P50	.CONNECTEUR ELECTRIQUE EMBASE . . (93 DELTA)(ADP) F0111	RF	
330	5106R22-55SW50	.CONNECTEUR ELECTRIQUE FICHE. . . (94 DELTA)(ADP) F0111	RF	
340	5107R22-55PW50	.CONNECTEUR ELECTRIQUE EMBASE . . (94 DELTA)(ADP) F0111	RF	
350	121E64-224-40-10	.BARRETTE (401 DELTA) . . . F0300	RF	
360	5106R20-41S50	.CONNECTEUR ELECTRIQUE FICHE. . . (M970-1227)(425 DELTA)(ADP) F0111	RF	081999 R
370	5100R20-41P50	.CONNECTEUR ELECTRIQUE EMBASE . . (M970-1227)(425 DELTA-1)(ADP) F0111	RF	081999 R
380	5100R20-41P50	.CONNECTEUR ELECTRIQUE EMBASE . . (M970-1227)(425 DELTA-2)(ADP) F0111	RF	081999 R
390	8500-07	.BOUCHON (M970-1227). . . . F0225	RF	081999 R
400	5106R20-41P50	.CONNECTEUR ELECTRIQUE FICHE. . . (M970-1227)(428 DELTA)(ADP) F0111	RF	081999 R
410	5100R20-41S50	.CONNECTEUR ELECTRIQUE EMBASE . . (M970-1227)(428 DELTA-1)(ADP) F0111	RF	081999 R
420	5100R20-41S50	.CONNECTEUR ELECTRIQUE EMBASE . . (M970-1227)(428 DELTA-2)(ADP) F0111	RF	081999 R
430	5106R20-41PW50	.CONNECTEUR ELECTRIQUE FICHE. . . (M970-1227)(437 DELTA)(ADP) F0111	RF	081999 R
440	5100R20-41SW50	.CONNECTEUR ELECTRIQUE EMBASE . . (M970-1227)(437 DELTA)(ADP) F0111	RF	081999 R
443	5106R20-41P50	.CONNECTEUR ELECTRIQUE FICHE. . . (M1559-1227)(428 DELTA-3)(ADP) F0111	RF	081999 R
445	8500-23	.PRISE DE REPOS (M1559-1227). . . F0225	RF	081999 R
450	121A67-243-80-0M1	.BARRETTE (M970-1227)(438 DELTA). F0300	RF	081999 R

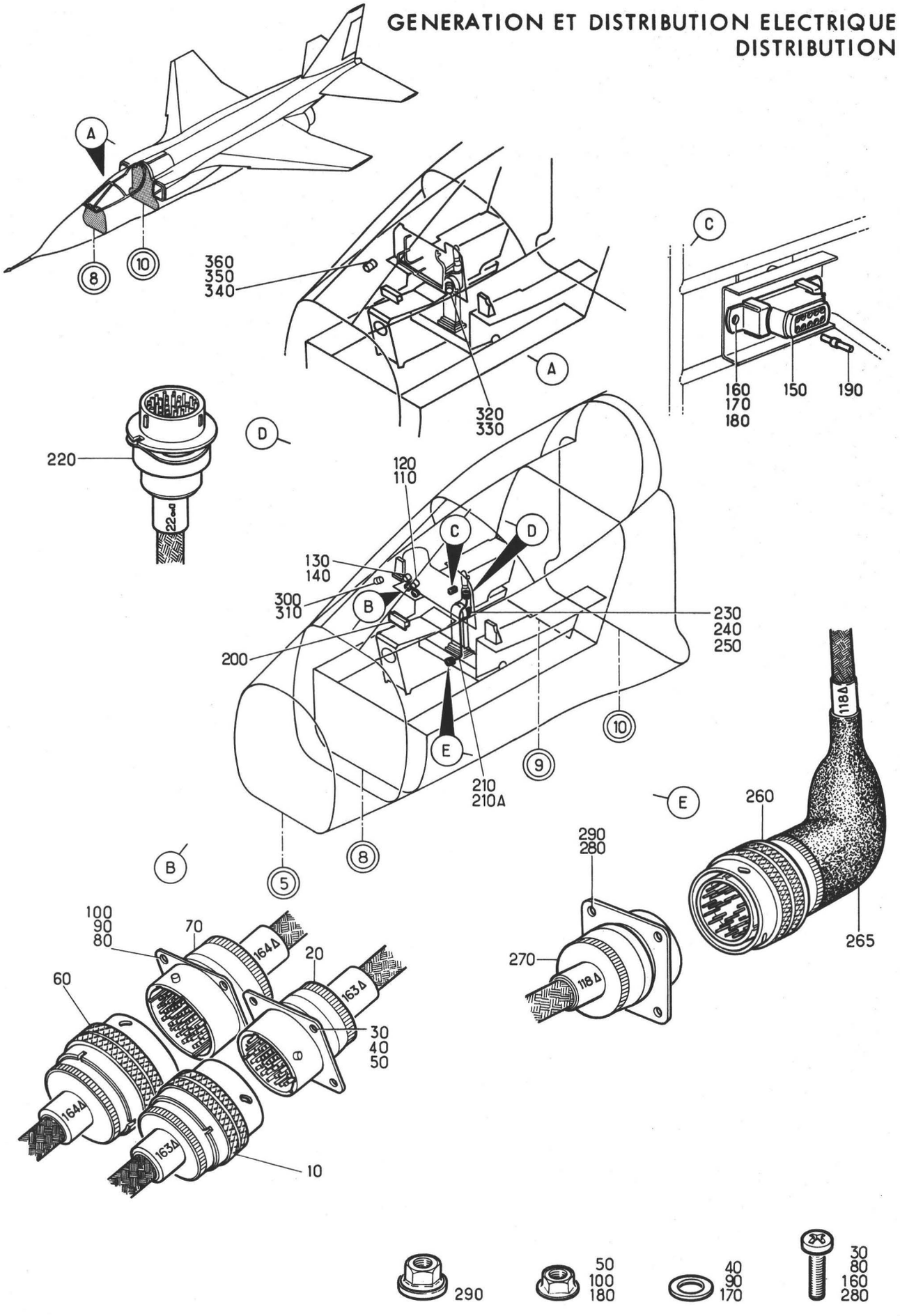

Planche 47A - ELEMENTS DE RACCORDEMENT POSTE PILOTE

Section : 43

Date : FEVRIER 1983

PLANCHE REPERE	REFERENCE FABRICANT	DESCRIPTION 1 2 3 4 5 6 7	Qté	APP.	
47A					
+001		ELEMENTS DE RACCORDEMENT POSTE. . PILOTE (EIS 55-40-11A020)	RF	005015	
+001A		ELEMENTS DE RACCORDEMENT POSTE. . PILOTE (M420) (EIS 55-40-11A020A)	RF	016040	
+001B		ELEMENTS DE RACCORDEMENT POSTE. . PILOTE (M756) (EIS 55-40-11A020B)	RF	041080	
+001C		ELEMENTS DE RACCORDEMENT POSTE. . PILOTE (M794) (EIS 55-40-11A020C)	RF	081130	
+001D		ELEMENTS DE RACCORDEMENT POSTE. . PILOTE (M970-1095-1102) (EIS 55-40-11A020D)	RF	131999	R
010	5106R22-55S50	.CONNECTEUR ELECTRIQUE FICHE. . . (163 DELTA)(ADP) F0111	1		
020	5100R22-55P50	.CONNECTEUR ELECTRIQUE EMBASE . . (163 DELTA)(ADP) F0111	1		
030	NAS1100-04-6	.....VIS 80205	4		
040	AN960-4	.....RONDELLE. 88044	4		
050	PLH3504M	.....ECROU HEXAGONAL . . . F0224	4		
060	5106R20-41SW50	.CONNECTEUR ELECTRIQUE FICHE. . . (164 DELTA)(ADP) F0111	1		
070	5100R20-41PW50	.CONNECTEUR ELECTRIQUE EMBASE . . (164 DELTA)(ADP) F0111	1		
080	NAS1100-04-6	.....VIS 80205	4		
090	AN960-4	.....RONDELLE. 88044	4		
100	PLH3504M	.....ECROU HEXAGONAL . . . F0224	4		
110	5106R14-19SW50	.CONNECTEUR ELECTRIQUE FICHE. . . (M420)(342 DELTA)(ADP) F0111	RF	016999	
120	5100R14-19PW50	.CONNECTEUR ELECTRIQUE EMBASE . . (M420)(342 DELTA)(ADP) F0111	RF	016999	
130	5106R14-19S50	.CONNECTEUR ELECTRIQUE FICHE. . . (167 DELTA)(ADP) F0111	RF		
140	5100R14-19P50	.CONNECTEUR ELECTRIQUE EMBASE . . (167 DELTA)(ADP) F0111	RF		
150	1105-20-02A	.MODULE (194 DELTA) F0394	1		
160	NAS1100-06-6	.....VIS 80205	2		
170	AN960-6L	.....RONDELLE. 88044	2		
180	PLH3506M	.....ECROU HEXAGONAL . . . F0224	2		
190	1104A20 OU	.CONTACT MALE F0394	5		
190A	00110420002	.CONTACT ELECTRIQUE F0394	5		
200	121E64-226-11-0	.BARRETTE (11 DELTA). . . . F0300	RF		
210	121E62-022-00-0	.FAISCEAU MANCHE (22 ALPHA) F0300	1	005040	
210A	121E62-022-00-0 M1	.FAISCEAU MANCHE (M756)(22 ALPHA) F0300	1	041999	
220	8500-34	..CONNECTEUR ELECTRIQUE EMBASE. . (22 ALPHA-A*) F0225	1		
230	BJE42	..DIODE (M756)(52S) F1983	RF	041999	
240	131653-1	..PROLONGATEUR A FENETRE (M756) . F0286	RF	041999	
250	1841-1-5620	..CONTACT (M756). F1983	RF	041999	

PLANCHE REPERE	REFERENCE FABRICANT	DESCRIPTION 1 2 3 4 5 6 7	Qté	APP.	
47A					
260	5106R18-32P50	..CONNECTEUR ELECTRIQUE FICHE . . (118 DELTA)(ADP) F0111	1		
265	222A163-3	.MANCHON COUDE (M1102). . . 06090	1	131999	
270	5100R18-32S50	.CONNECTEUR ELECTRIQUE EMBASE . . (118 DELTA)(ADP) F0111	1		
280	NAS1100-04-5	......VIS 80205	4		
290	PR3504M	......ECROU HEXAGONAL . . . F0224	4		
300	5106R14-19S50	.CONNECTEUR ELECTRIQUE FICHE. . . (M794)(98 DELTA)(ADP) F0111	RF	081999	
310	5100R14-19P50	.CONNECTEUR ELECTRIQUE EMBASE . . (M794)(98 DELTA)(ADP) F0111	RF	081999	
320	5106R16-26S50	.CONNECTEUR ELECTRIQUE FICHE. . . (M1095)(352 DELTA)(ADP) F0111	RF	131999	R
330	5100R16-26P50	.CONNECTEUR ELECTRIQUE EMBASE . . (M1095)(352 DELTA)(ADP) F0111	RF	131999	R
340	5106R18-32P50	.CONNECTEUR ELECTRIQUE FICHE. . . (M970)(430 DELTA)(ADP) F0111	RF	131999	R
350	5100R18-32S50	.CONNECTEUR ELECTRIQUE EMBASE . . (M970)(430 DELTA)(ADP) F0111	RF	131999	R
360	8500-06	.BOUCHON (M970) F0225	RF	131999	R

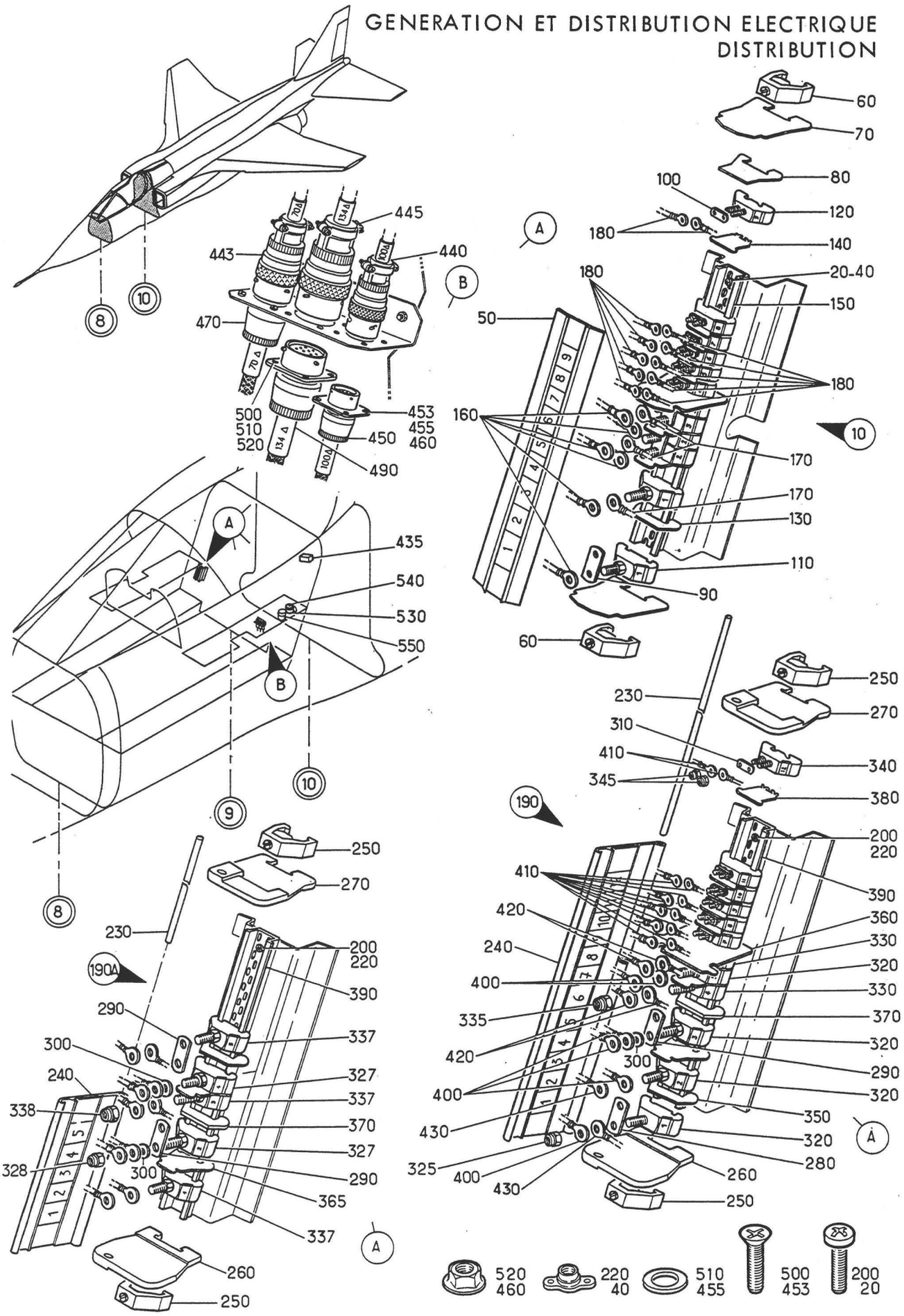

Planche 48A - ELEMENTS DE RACCORDEMENT POSTE PILOTE (SUITE)

Section : 43

Date : JUILLET 1993

PLANCHE REPERE	REFERENCE FABRICANT	DESCRIPTION 1234567	Qté	APP.	
48A					
+001		ELEMENTS DE RACCORDEMENT POSTE. . PILOTE (SUITE) (EIS 55-40-11A030)	RF	005012	
+001A		ELEMENTS DE RACCORDEMENT POSTE. . PILOTE (SUITE)(M405) (EIS 55-40-11A030A)	RF	013030	
+001B		ELEMENTS DE RACCORDEMENT POSTE. . PILOTE (SUITE)(M663) (EIS 55-40-11A030B)	RF	031130	
+001C		ELEMENTS DE RACCORDEMENT POSTE. . PILOTE (M970-1430) (EIS 55-40-11A030C)	RF	131999	R
010	121E62-219-70-0	.BARRETTE (197 DELTA) . . . F0300	1	005030	
020	NAS1100-06-6	......VIS 80205	2	005030	
040	GM906M	......ECROU A RIVER F0224	2		
050	122357-125	..CAPOT F0394	1	005030	
	OU				
050A	12235700020	..PLAQUETTE DE CAPOT. . . . F0394	1	005030	
060	130156	..SERRE BORNES. F0394	2	005030	
	OU				
060A	13015600006	..SERRE BORNES. F0394	2	005030	
070	122354	..PLAQUETTE D'EXTREMITE . . F0394	2	005030	
	OU				
070A	12235400020	..PLAQUETTE ISOLANTE. . . . F0394	2	005030	
080	122361-1	..INTERCALAIRE. F0394	10	005030	
	OU				
080A	12236100120	..INTERCALAIRE DE BORNE . . F0394	10	005030	
090	122415-2	..SHUNT F0394	3	005030	
	OU				
090A	12241500202	..SHUNT F0394	3	005030	
100	122035AU	..SHUNT F0394	6	005030	
	OU				
100A	12203500202	..SHUNT F0394	6	005030	
110	122451	..BORNE F0394	3	005030	
	OU				
110A	12245100006	..BORNE A PRISONNIER. . . . F0394	3	005030	
120	122351-2	..BORNE F0394	6	005030	
130	122361	..ISOLATEUR F0394	3	005030	
	OU				
130A	12236100020	..ISOLATEUR DE BORNE. . . . F0394	3	005030	
140	122355	..ISOLATEUR F0394	5	005030	
150	121150-124	..SUPPORT PERFORE F0394	1	005030	
160	2-320568-3	.COSSE. F0286	6	005030	
170	320568	.COSSE. F0286	3	005030	
180	1-51864-1	.COSSE. F0286	12		
190	121A62-219-70-0	.BARRETTE (M663)(197 DELTA) F0300	1	031130	R
190A	121A62-219-70-0 M1	.BARRETTE (M1430)(197 DELTA). . . F0300	1	131999	R
200	NAS1100-06-6	......VIS (M663-1430) . . . 80205	2	031999	R
220	GM906M	......ECROU A RIVER (M663-1430) . F0224	2	031999	R
230	122438-118	..AXE F0394	1	031999	R
240	122440-110	..CAPOT F0394	1	031999	R
250	121156	..SERRE BORNES. F0394	2	031999	R
260	122485-102G	..PLAQUETTE D'EXTREMITE . . F0394	1	031999	R

PLANCHE REPERE	REFERENCE FABRICANT	DESCRIPTION 1234567	Qté	APP.	
48A					
270	122485-102D	..PLAQUETTE D'EXTREMITE . . F0394	1	031999	R
280	122415-2	..SHUNT (M663). F0394	1	031130	R
	OU				
280A	12241500202	..SHUNT F0394	1	031130	R
290	122004-201	..SHUNT F0394	2	031999	R
300	402	..RONDELLE. F0394	2	031999	R
310	122035AU	..SHUNT (M663). F0394	6	031130	R
	OU				
310A	12203500202	..SHUNT F0394	6	031130	R
320	122451-100	..BORNE (M663). F0394	4	031130	R
325	4PA108	...ECROU. F0224	1	031130	R
327	122451-100	..BORNE (M1430) F0394	2	131999	R
328	4PA108	...ECROU. F0224	1	131999	R
330	122551-100	..BORNE (M663). F0394	2	031130	R
	OU				
330A	12255101006	..BORNE A PRISONNIER. . . . F0394	2	031130	R
335	5PA108	...ECROU. F0224	1	031130	R
337	122551-100	..BORNE (M1430) F0394	3	131999	R
	OU				
337A	12255101006	..BORNE A PRISONNIER. . . . F0394	3	131999	R
338	5PA108	...ECROU. F0224	1	131999	R
340	122351-2	..BORNE (M663). F0394	6	031130	R
345	3PA108	...ECROU. F0224	2	031130	R
350	122361-1	..INTERCALAIRE (M663) . . . F0394	1	031130	R
	OU				
350A	12236100120	..INTERCALLAIRE DE BORNE. . F0394	1	031130	R
360	122471-102	..ISOLATEUR (M663). F0394	3	031130	R
365	122471-102	..ISOLATEUR (M1430) F0394	2	131999	R
370	122367-2	..INTERCALAIRE. F0394	2	031999	R
380	122355	..ISOLATEUR (M663). F0394	5	031130	R
390	121150-135	..SUPPORT PERFORE F0394	1	031999	R
400	2-320568-3	.COSSE (M663) F0286	6	031999	
410	1-51864-1	.COSSE (M663) F0286	12	031999	
420	130703	.COSSE (M663) F0286	4	031999	
430	320568	.COSSE (M663) F0286	2	031999	
435	405832	.RACCORD SIEGE AVION (210H)(ADP). F0553	RF		
440	5106RC8-33P50	..CONNECTEUR ELECTRIQUE FICHE . . (100 DELTA)(ADP) F0111	RF		
443	5106RC10-6P50	..CONNECTEUR ELECTRIQUE FICHE . . (70 DELTA)(ADP) F0111	RF		
445	5106RC12-10P50	..CONNECTEUR ELECTRIQUE FICHE . . (134 DELTA)(ADP) F0111	RF		
450	5100R8-33S50	.CONNECTEUR ELECTRIQUE EMBASE . . (100 DELTA)(ADP) F0111	1		
453	NAS1102-04-5	......VIS 80205	4		
455	AN960-4L	......RONDELLE. 88044	4		
460	PLH3504M	......ECROU HEXAGONAL . . . F0224	4		
470	5100R10-6S50	.CONNECTEUR ELECTRIQUE EMBASE . . (70 DELTA)(ADP) F0111	RF		
490	5100R12-10S50	.CONNECTEUR ELECTRIQUE EMBASE . . (134 DELTA)(ADP) F0111	1		
500	NAS1102-04-5	......VIS 80205	4		
510	AN960-4L	......RONDELLE. 88044	4		

PLANCHE REPERE	REFERENCE FABRICANT	DESCRIPTION 1234567	Qté	APP.
48A				
520	PLH3504M	.....ECROU HEXAGONAL . . . F0224	4	
530	5100R22-55S50	.CONNECTEUR ELECTRIQUE EMBASE . . (M405)(12 DELTA)(ADP) F0111	RF	013999
540	8500-08	.BOUCHON (M405) F0225	RF	013999
550	5100R18-32S50	.CONNECTEUR ELECTRIQUE EMBASE . . (M970)(429 DELTA)(ADP) F0111	RF	131999

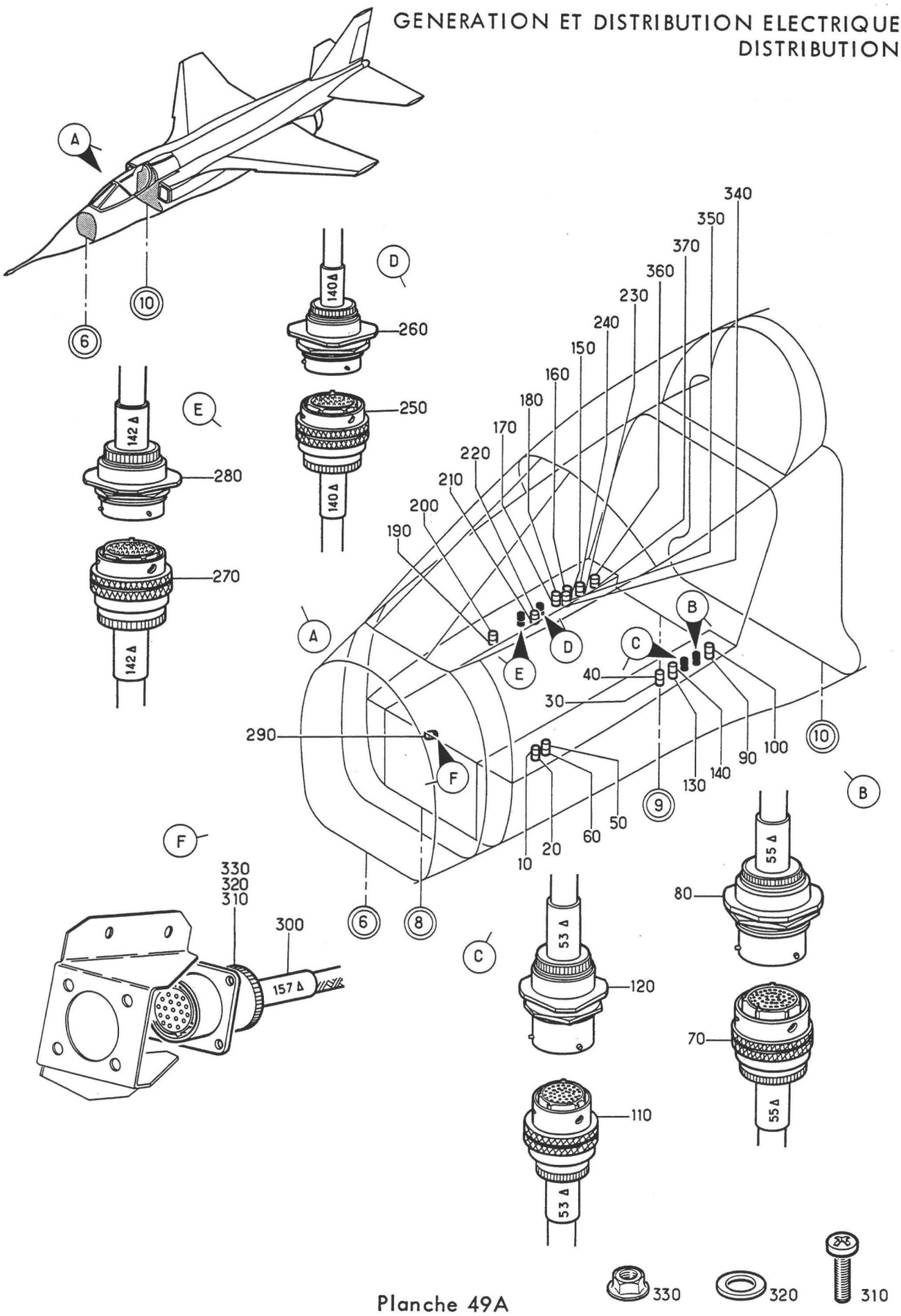

Planche 49A

ELEMENTS DE RACCORDEMENT PLANCHER PILOTE ET LOGEMENT TRAIN

Section : 43

Date : MARS 1989

PLANCHE REPERE	REFERENCE FABRICANT	DESCRIPTION 1234567	Qté	APP.
49A				
+001		ELEMENTS DE RACCORDEMENT PLANCHER PILOTE ET LOGEMENT TRAIN (EIS 55-40-11A040)	RF	005080 R
+001A		ELEMENTS DE RACCORDEMENT PLANCHER PILOTE ET LOGEMENT TRAIN (M1227)(EIS 55-40-11A040A)	RF	081130 R
+001B		ELEMENTS DE RACCORDEMENT PLANCHER PILOTE ET LOGEMENT TRAIN (M970) (EIS 55-40-11A040B)	RF	131999 R
010	5106R22-55S50	.CONNECTEUR ELECTRIQUE FICHE. . . (59 DELTA)(ADP) F0111	RF	
020	5107R22-55P50	.CONNECTEUR ELECTRIQUE EMBASE . . (59 DELTA)(ADP) F0111	RF	
030	5106R20-41S50	.CONNECTEUR ELECTRIQUE FICHE. . . (58 DELTA)(ADP) F0111	RF	
040	5107R20-41P50	.CONNECTEUR ELECTRIQUE EMBASE . . (58 DELTA)(ADP) F0111	RF	
050	5106R24-61S50	.CONNECTEUR ELECTRIQUE FICHE. . . (65 DELTA)(ADP) F0111	RF	
060	5107R24-61P50	.CONNECTEUR ELECTRIQUE EMBASE . . (65 DELTA)(ADP) F0111	RF	
070	5106R24-61S50	.CONNECTEUR ELECTRIQUE FICHE. . . (55 DELTA)(ADP) F0111	1	
080	5107R24-61P50	.CONNECTEUR ELECTRIQUE EMBASE . . (55 DELTA)(ADP) F0111	1	
090	5106R20-16S50	.CONNECTEUR ELECTRIQUE FICHE. . . (51 DELTA)(ADP) F0111	RF	
100	5107R20-16P50	.CONNECTEUR ELECTRIQUE EMBASE . . (51 DELTA)(ADP) F0111	RF	
110	5106R20-41SY50	.CONNECTEUR ELECTRIQUE FICHE. . . (53 DELTA)(ADP) F0111	1	
120	5107R20-41PY50	.CONNECTEUR ELECTRIQUE EMBASE . . (53 DELTA)(ADP) F0111	1	
130	5106R20-41SY50	.CONNECTEUR ELECTRIQUE FICHE. . . (54 DELTA)(ADP) F0111	RF	
140	5107R20-41PY50	.CONNECTEUR ELECTRIQUE EMBASE . . (54 DELTA)(ADP) F0111	RF	
150	5106R24-61P50	.CONNECTEUR ELECTRIQUE FICHE. . . (46 DELTA)(ADP) F0111	RF	
160	5107R24-61S50	.CONNECTEUR ELECTRIQUE EMBASE . . (46 DELTA)(ADP) F0111	RF	
170	5106R24-61S50	.CONNECTEUR ELECTRIQUE FICHE. . . (76 DELTA)(ADP) F0111	RF	
180	5107R24-61P50	.CONNECTEUR ELECTRIQUE EMBASE . . (76 DELTA)(ADP) F0111	RF	
190	5106R24-61SW50	.CONNECTEUR ELECTRIQUE FICHE. . . (77 DELTA)(ADP) F0111	RF	
200	5107R24-61PW50	.CONNECTEUR ELECTRIQUE EMBASE . . (77 DELTA)(ADP) F0111	RF	
210	5106R12-10P50	.CONNECTEUR ELECTRIQUE FICHE. . . (79 DELTA)(ADP) F0111	RF	
220	5107R12-10S50	.CONNECTEUR ELECTRIQUE EMBASE . . (79 DELTA)(ADP) F0111	RF	

PLANCHE REPERE	REFERENCE FABRICANT	DESCRIPTION 1234567	Qté	APP.	
49A					
230	5106R14-19P50	.CONNECTEUR ELECTRIQUE FICHE. . . (80 DELTA)(ADP) F0111	RF		
240	5107R14-19S50	.CONNECTEUR ELECTRIQUE EMBASE . . (80 DELTA)(ADP) F0111	RF		
250	5106R22-55P50	.CONNECTEUR ELECTRIQUE FICHE. . . (140 DELTA)(ADP) F0111	1		
260	5107R22-55S50	.CONNECTEUR ELECTRIQUE EMBASE . . (140 DELTA)(ADP) F0111	1		
270	5106R20-41P50	.CONNECTEUR ELECTRIQUE FICHE. . . (142 DELTA)(ADP) F0111	1		
280	5107R20-41S50	.CONNECTEUR ELECTRIQUE EMBASE . . (142 DELTA)(ADP) F0111	1		
290	5106RC14-19P50	.CONNECTEUR ELECTRIQUE FICHE. . . (157 DELTA)(ADP) F0111	1		
300	5100R14-19S50	.CONNECTEUR ELECTRIQUE EMBASE . . (157 DELTA)(ADP) F0111	1		
310	NAS1100-04-5	.....VIS 80205	4		
320	AN960-4	.....RONDELLE. 88044	4		
330	PLH3504M	.....ECROU HEXAGONAL . . . F0224	4		
340	5106R22-55S50	.CONNECTEUR ELECTRIQUE FICHE. . . (M970-1227)(422 DELTA)(ADP) F0111	RF	081999	
350	5107R22-55P50	.CONNECTEUR ELECTRIQUE EMBASE . . (M970-1227)(422 DELTA)(ADP) F0111	RF	081999	
360	951-06R18-32P50	.CONNECTEUR ELECTRIQUE FICHE. . . (M1296)(485 DELTA)(ADP) F1983	RF	131999	R
370	951-07R18-32S50	.CONNECTEUR ELECTRIQUE EMBASE . . (M1296)(485 DELTA)(ADP) F1983	RF	131999	R

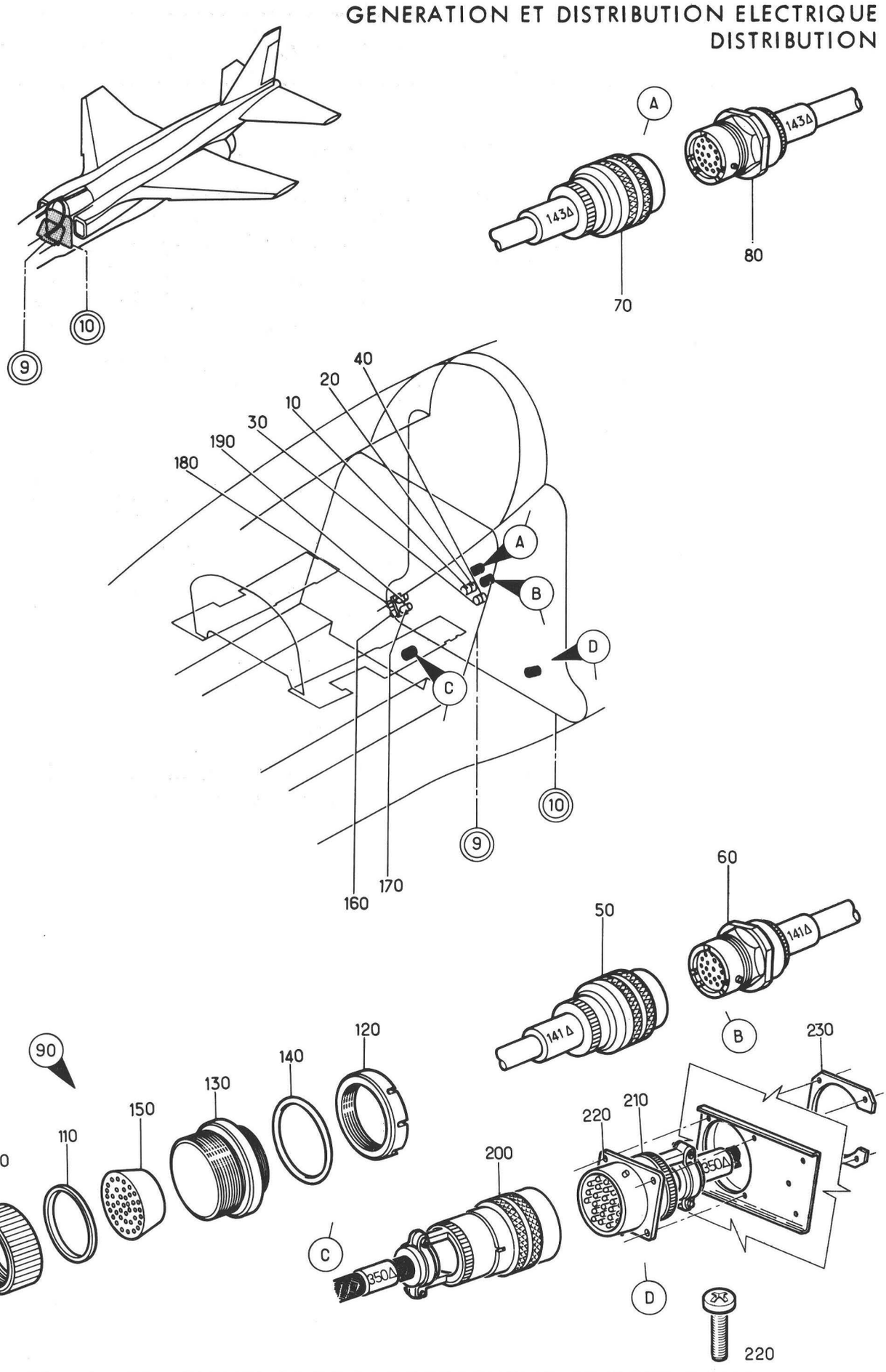

Planche 50 - ELEMENTS DE RACCORDEMENT C9 COTE GAUCHE

Section : 43

Date : FEVRIER 1983

PLANCHE REPERE	REFERENCE FABRICANT	DESCRIPTION 1234567	Qté	APP.	
50-					
+001		ELEMENTS DE RACCORDEMENT C9 COTE. GAUCHE (EIS 55-40-11A050)	RF	005130	
+001A		ELEMENTS DE RACCORDEMENT C9 COTE. GAUCHE (M1095) (EIS 55-40-11A050A)	RF	131999	
010	5106R20-39S50	.CONNECTEUR ELECTRIQUE FICHE. . . (56 DELTA)(ADP) F0111	RF		
020	5107R20-39P50	.CONNECTEUR ELECTRIQUE EMBASE . . (56 DELTA)(ADP) F0111	RF		
030	R161089350	.PRISE COAXIALE (57 DELTA). F0503	RF		
040	R161339350	.PRISE COAXIALE (57 DELTA). F0503	RF		
050	5106R22-55P50	.CONNECTEUR ELECTRIQUE FICHE. . . (141 DELTA)(ADP) F0111	1		
060	5107R22-55S50	.CONNECTEUR ELECTRIQUE EMBASE . . (141 DELTA)(ADP) F0111	1		
070	5106R24-61P50	.CONNECTEUR ELECTRIQUE FICHE. . . (143 DELTA)(ADP) F0111	1		
080	5107R24-61S50	.CONNECTEUR ELECTRIQUE EMBASE . . (143 DELTA)(ADP) F0111	1		
090	51-172	.TRAVERSE ETANCHE (281 DELTA) . . F0217	1		
100	2339-32	..ECROU MOLETE. F0217	1		
110	2339-30	..RONDELLE DE RACCORDEMENT. F0217	1		
120	2339-72	..ECROU RACCORD F0217	1		
130	2339-96	..CORPS DE TRAVERSEE ETANCHE. . . F0217	1		
140	2339-76	..JOINT D'ETANCHEITE. . . . F0217	1		
150	51-115-33	.BLOC ETANCHE (281 DELTA) . F0217	1		
160	5106RC18-32S50	.CONNECTEUR ELECTRIQUE FICHE. . . (312 DELTA)(ADP) F0111	RF		
170	5100R18-32P50	.CONNECTEUR ELECTRIQUE EMBASE . . (312 DELTA)(ADP) F0111	RF		
180	5106RC16-26P50	.CONNECTEUR ELECTRIQUE FICHE. . . (313 DELTA)(ADP) F0111	RF		
190	5100R16-26S50	.CONNECTEUR ELECTRIQUE EMBASE . . (313 DELTA)(ADP) F0111	RF		
200	5106R22-55P50	.CONNECTEUR ELECTRIQUE FICHE. . . (M1095)(350 DELTA)(ADP) F0111	1	131999	R
210	5100R22-55S50	.CONNECTEUR ELECTRIQUE EMBASE . . (M1095)(350 DELTA)(ADP) F0111	1	131999	R
220	NAS1100-04-6	.....VIS (M1095) 80205	4	131999	
230	SN201F22V	.....CONTRE PLAQUE (M1095) F5200	1	131999	

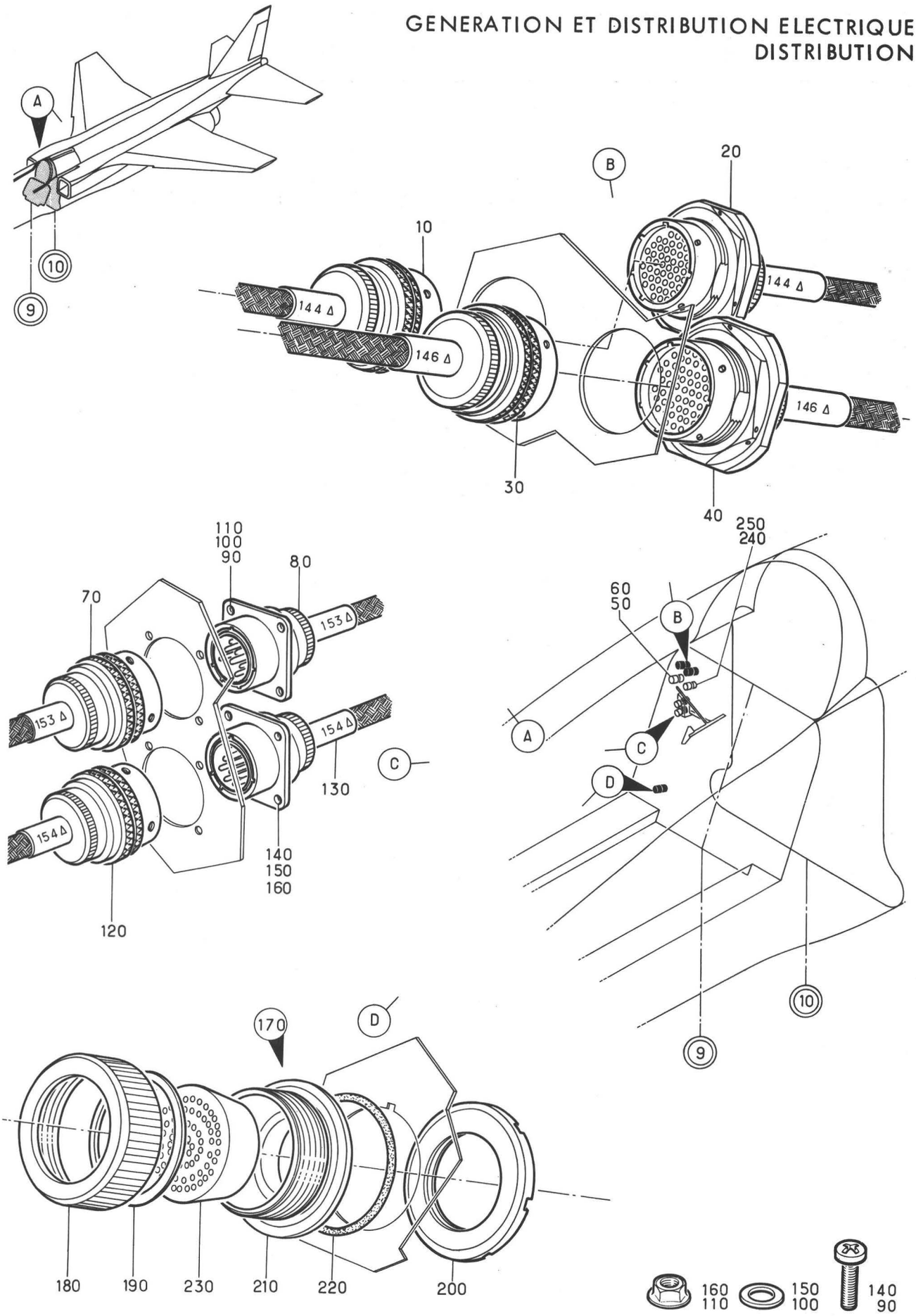

Planche 51 - ELEMENTS DE RACCORDEMENT C9 COTE DROIT

Section : 43

Date : OCTOBRE 1976

PLANCHE REPERE	REFERENCE FABRICANT	DESCRIPTION 1234567	Qté	APP.	
51-					
+001B		ELEMENTS DE RACCORDEMENT C9 COTE. DROIT (EIS 55-40-11A060)	RF	005037	R
+001C		ELEMENTS DE RACCORDEMENT C9 COTE. DROIT (M501)(EIS 55-40-11A060A)	RF	038080	R
+001D		ELEMENTS DE RACCORDEMENT C9 COTE. DROIT (M794)(EIS 55-40-11A060B)	RF	081999	R
010	5106R22-55P50	.CONNECTEUR ELECTRIQUE FICHE. . . (144 DELTA)(ADP) F0111	1		
020	5107R22-55S50	.CONNECTEUR ELECTRIQUE EMBASE . . (144 DELTA)(ADP) F0111	1		
030	5106R22-55PW50	.CONNECTEUR ELECTRIQUE FICHE. . . (146 DELTA)(ADP) F0111	1		
040	5107R22-55SW50	.CONNECTEUR ELECTRIQUE EMBASE . . (146 DELTA)(ADP) F0111	1		
050	51-40	.TRAVERSEE DE CLOISON (M501). . . (344 DELTA) F0217	RF	038999	
060	51-40-08	.BLOC ETANCHE (M501)(344 DELTA) . F0217	RF	038999	
070	5106R16-8S50	.CONNECTEUR ELECTRIQUE FICHE. . . (153 DELTA)(ADP) F0111	RF		
080	5100R16-8P50	.CONNECTEUR ELECTRIQUE EMBASE . . (153 DELTA)(ADP) F0111	1		
090	NAS1100-04-5	......VIS 80205	4		
100	AN960-4L	......RONDELLE. 88044	4		
110	PLH3504M	......ECROU HEXAGONAL . . . F0224	4		
120	5106R16-8SW50	.CONNECTEUR ELECTRIQUE FICHE. . . (154 DELTA)(ADP) F0111	RF		
130	5100R16-8PW50	.CONNECTEUR ELECTRIQUE EMBASE . . (154 DELTA)(ADP) F0111	1		
140	NAS1100-04-5	......VIS 80205	4		
150	AN960-4L	......RONDELLE. 88044	4		
160	PLH3504M	......ECROU HEXAGONAL . . . F0224	4		
170	51-172	.TRAVERSE ETANCHE (282 DELTA) . . F0217	1		
180	2339-32	..ECROU MOLETE. F0217	1		
190	2339-30	..RONDELLE DE RACCORDEMENT. F0217	1		
200	2339-72	..ECROU RACCORD F0217	1		
210	2339-96	..CORPS DE TRAVERSEE ETANCHE. . . F0217	1		
220	2339-76	..JOINT D'ETANCHEITE. . . . F0217	1		
230	51-115-32	.BLOC ETANCHE (282 DELTA) . F0217	1		
240	5106R14-19S50	.CONNECTEUR ELECTRIQUE FICHE. . . (M794)(40 DELTA)(ADP) F0111	RF	081999	R
250	5107R14-19P50	.CONNECTEUR ELECTRIQUE EMBASE . . (M794)(40 DELTA)(ADP) F0111	RF	081999	R

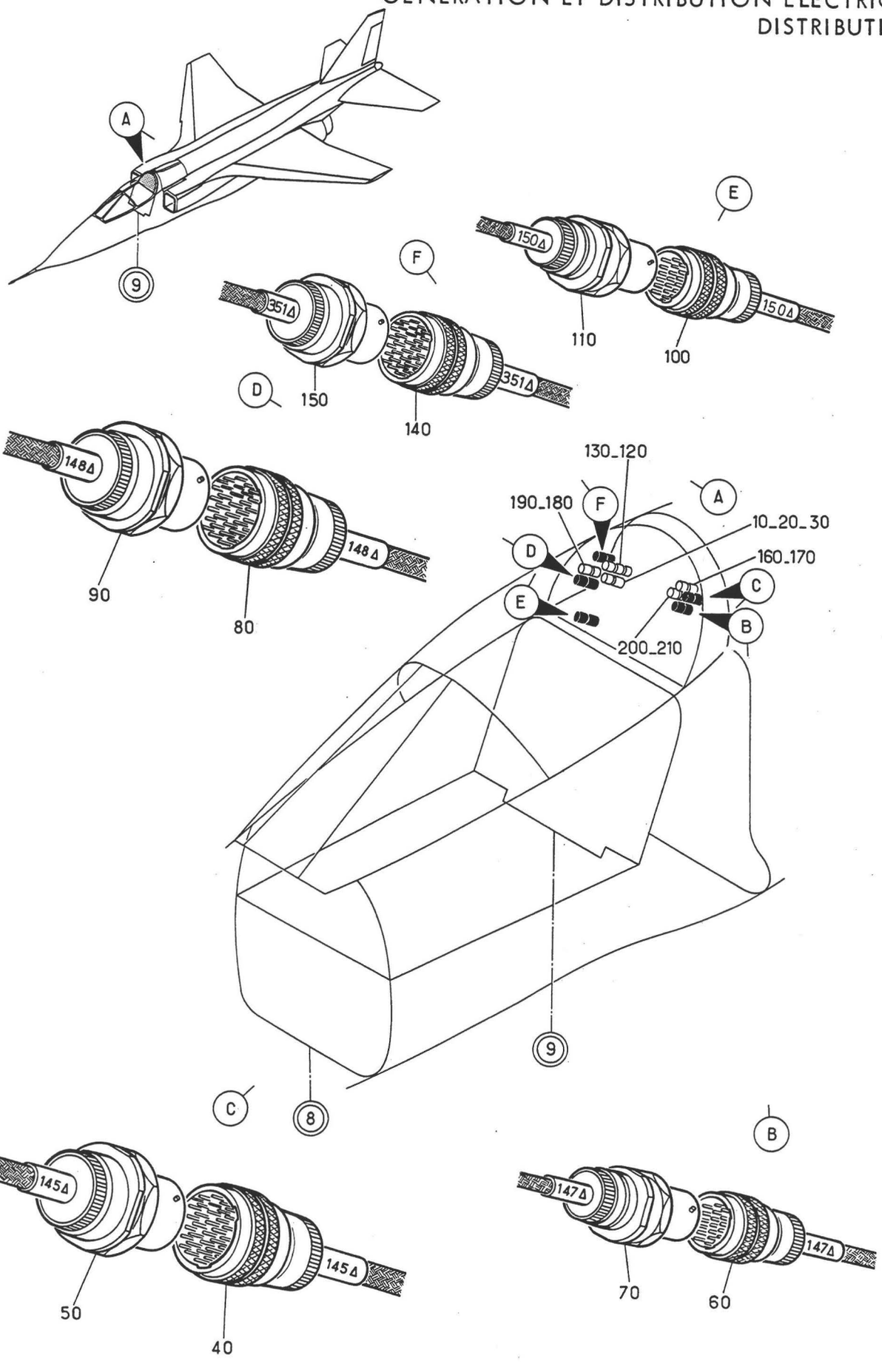

Planche 52 - ELEMENTS DE RACCORDEMENT PARTIE SUPERIEURE C9

Section : 43

Date : JUILLET 1993

PLANCHE REPERE	REFERENCE FABRICANT	DESCRIPTION 1234567	Qté	APP.	
52-					
+001B		ELEMENTS DE RACCORDEMENT PARTIE . SUPERIEURE C9 (EIS 55-40-11A070)	RF	005013 015080	
+001C		ELEMENTS DE RACCORDEMENT PARTIE . SUPERIEURE C9 (M799) (EIS 55-40-11A070A)	RF	014014 081130	
+001D		ELEMENTS DE RACCORDEMENT PARTIE . SUPERIEURE C9 (M970-1095) (EIS 55-40-11A070B)	RF	131999	
010	R141182350	.PRISE COAXIALE (16 DELTA). F0503	RF		
020	R161089350	.PRISE COAXIALE (16 DELTA). F0503	RF		
030	R191422	.ADAPTATEUR COAXIAL (16 DELTA). . F0503	RF		
040	5106R22-55P50	.CONNECTEUR ELECTRIQUE FICHE. . . (145 DELTA)(ADP) F0111	1		
050	5107R22-55S50	.CONNECTEUR ELECTRIQUE EMBASE . . (145 DELTA)(ADP) F0111	1		
060	5106R14-19P50	.CONNECTEUR ELECTRIQUE FICHE. . . (147 DELTA)(ADP) F0111	1		
070	5107R14-19S50	.CONNECTEUR ELECTRIQUE EMBASE . . (147 DELTA)(ADP) F0111	1		
080	5106R22-55P50	.CONNECTEUR ELECTRIQUE FICHE. . . (148 DELTA)(ADP) F0111	1		
090	5107R22-55S50	.CONNECTEUR ELECTRIQUE EMBASE . . (148 DELTA)(ADP) F0111	1		
100	5106R14-19P50	.CONNECTEUR ELECTRIQUE FICHE. . . (150 DELTA)(ADP) F0111	1		
110	5107R14-19S50	.CONNECTEUR ELECTRIQUE EMBASE . . (150 DELTA)(ADP) F0111	1		
120	5106R24-61P50	.CONNECTEUR ELECTRIQUE FICHE. . . (M799)(95 DELTA)(ADP) F0111	RF	014014 081999	
130	5107R24-61S50	.CONNECTEUR ELECTRIQUE EMBASE . . (M799)(95 DELTA)(ADP) F0111	RF	014014 081999	
140	5106R18-32P50	.CONNECTEUR ELECTRIQUE FICHE. . . (M1095)(351 DELTA)(ADP) F0111	1	131999	
150	5107R18-32S50	.CONNECTEUR ELECTRIQUE EMBASE . . (M1095)(351 DELTA)(ADP) F0111	1	131999	
160	5107R18-32S50	.CONNECTEUR ELECTRIQUE EMBASE . . (M970)(421 DELTA)(ADP) F0111	RF	131999	
170	5106R18-32P50	.CONNECTEUR ELECTRIQUE FICHE. . . (M970)(421 DELTA)(ADP) F0111	RF	131999	
180	951-06R24-61P50	.CONNECTEUR ELECTRIQUE FICHE. . . (M1296)(479 DELTA)(ADP) F1983	RF	131999	
190	951-07R24-61S50	.CONNECTEUR ELECTRIQUE EMBASE . . (M1296)(479 DELTA)(ADP) F1983	RF	131999	
200	133292-1	.PRISE COAXIALE (M1415)(52 DELTA) F0286	RF	131999	R
210	R161339350	.PRISE COAXIALE (M1415)(52 DELTA) F0503	RF	131999	R

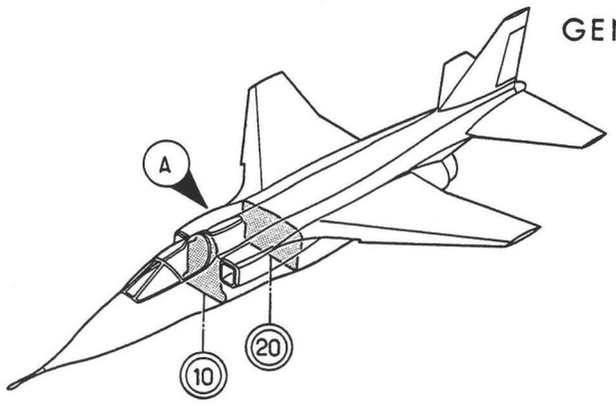

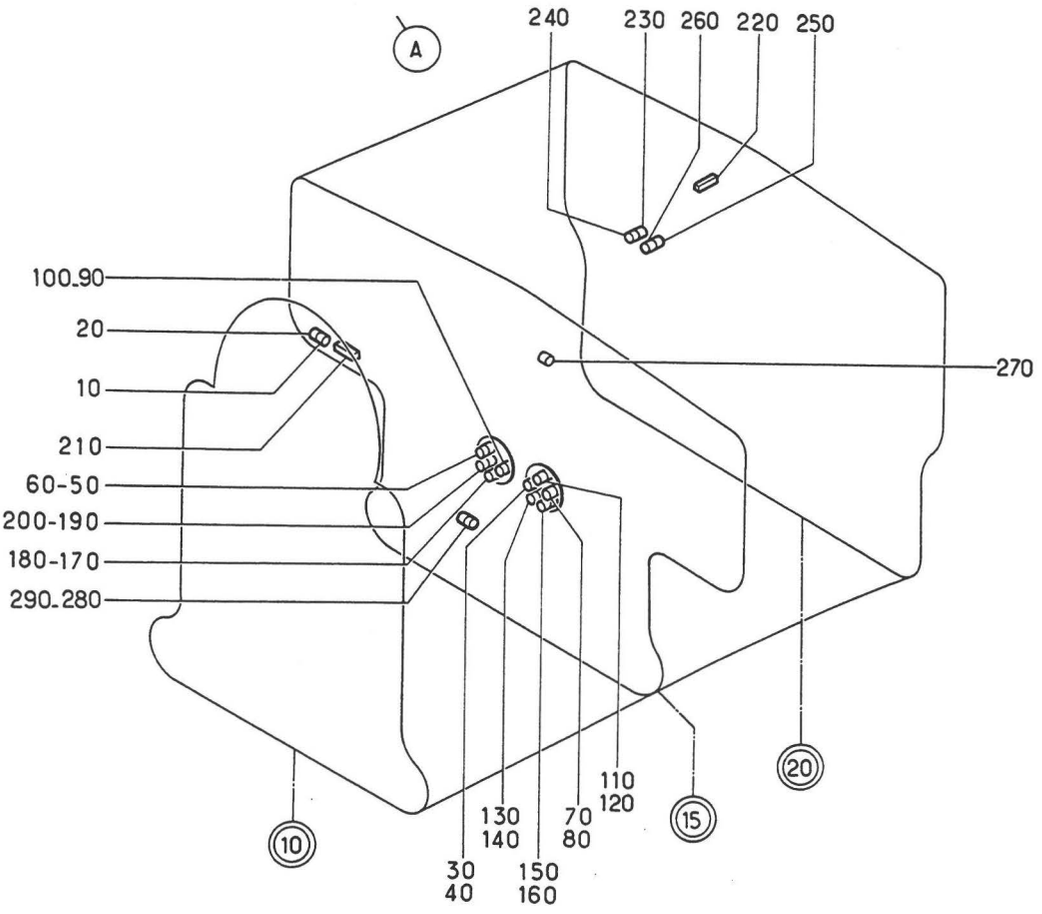

Planche 53 - ELEMENTS DE RACCORDEMENT DE C10 A C20

Section : 43

Date : OCTOBRE 1976

PLANCHE REPERE	REFERENCE FABRICANT	DESCRIPTION 1234567	Qté	APP.	
53-					
+001A		ELEMENTS DE RACCORDEMENT DE C10 A C20 (EIS 55-40-11A080)	RF	005080	
+001B		ELEMENTS DE RACCORDEMENT DE C10 A C20 (M794)(EIS 55-40-11A080A)	RF	081999	
010	R161089350	.PRISE COAXIALE (66 DELTA). F0503	RF		
020	R161286350	.PRISE COAXIALE (66 DELTA). F0503	RF		
030	5106R8-33S50	.CONNECTEUR ELECTRIQUE FICHE. . . (M1176)(127 DELTA)(ADP) F0111	RF		R
040	8-51-07H8-33P50-22 OU	.CONNECTEUR ELECTRIQUE EMBASE . . (127 DELTA)(ADP) F0225	RF		
040A	951-07H8-33P50A395	.CONNECTEUR ELECTRIQUE EMBASE . . (127 DELTA)(ADP) F1983	RF		
050	5106R8-33S50	.CONNECTEUR ELECTRIQUE FICHE. . . (M1176)(128 DELTA)(ADP) F0111	RF		R
060	8-51-07H8-33P50-22 OU	.CONNECTEUR ELECTRIQUE EMBASE . . (128 DELTA)(ADP) F0225	RF		
060A	951-07H8-33P50A395	.CONNECTEUR ELECTRIQUE EMBASE . . (128 DELTA)(ADP) F1983	RF		
070	5106RC12-10S50	.CONNECTEUR ELECTRIQUE FICHE. . . (129 DELTA)(ADP) F0111	RF		
080	8-51-07H12-10P50-22 OU	.CONNECTEUR ELECTRIQUE EMBASE . . (129 DELTA)(ADP) F0225	RF		
080A	951-07H12-10P50A395	.CONNECTEUR ELECTRIQUE EMBASE . . (129 DELTA)(ADP) F1983	RF		
090	5106RC12-10SW50	.CONNECTEUR ELECTRIQUE FICHE. . . (130 DELTA)(ADP) F0111	RF		
100	8-51-07H12-10PW50-22 OU	.CONNECTEUR ELECTRIQUE EMBASE . . (130 DELTA)(ADP) F0225	RF		
100A	951-07H12-10PW50A395	.CONNECTEUR ELECTRIQUE EMBASE . . (130 DELTA)(ADP) F1983	RF		
110	MB10-1	.CONNECTEUR ELECTRIQUE FICHE. . . (303 DELTA) K0481	RF		
120	MB54	.PRISE FIXE (303 DELTA) . . K0481	RF		
130	MB8-1	.CONNECTEUR ELECTRIQUE FICHE. . . (304 DELTA) K0481	RF		
140	MB52	.PRISE FIXE (304 DELTA) . . K0481	RF		
150	MB12-1	.CONNECTEUR ELECTRIQUE FICHE. . . (305 DELTA) K0481	RF		
160	MB56	.PRISE FIXE (305 DELTA) . . K0481	RF		
170	MB10-1	.CONNECTEUR ELECTRIQUE FICHE. . . (306 DELTA) K0481	RF		
180	MB54	.PRISE FIXE (306 DELTA) . . K0481	RF		
190	MB8-1	.CONNECTEUR ELECTRIQUE FICHE. . . (307 DELTA) K0481	RF		
200	MB52	.PRISE FIXE (307 DELTA) . . K0481	RF		
210	1105-20-01TRB OU	.BARRETTE (311 DELTA) . . . F0394	RF		
210A	00114720102	.MODULE CONNEXION (311 DELTA) . . F0394	RF		
220	1100-008	.BARRETTE (136 DELTA) . . . F0234	RF		

PLANCHE REPERE	REFERENCE FABRICANT	DESCRIPTION 1234567	Qté	APP.	
53-					
230	R161089350	.PRISE COAXIALE (17 DELTA). F0503	RF		R
240	R161282350	.PRISE COAXIALE (17 DELTA). F0503	RF		R
250	R299939350	.PRISE COAXIALE (18 DELTA). F0503	RF		R
260	R299912350	.PRISE COAXIALE (18 DELTA). F0503	RF		R
270	5100R12-10P50	.CONNECTEUR ELECTRIQUE EMBASE . . (64 DELTA)(ADP) F0111	RF		
280	5106RC14-19SW50	.CONNECTEUR ELECTRIQUE FICHE. . . (M794)(99 DELTA)(ADP) F0111	RF	081999	
290	5100R14-19PW50	.CONNECTEUR ELECTRIQUE EMBASE . . (M794)(99 DELTA)(ADP) F0111	RF	081999	

GENERATION ET DISTRIBUTION ELECTRIQUE
DISTRIBUTION

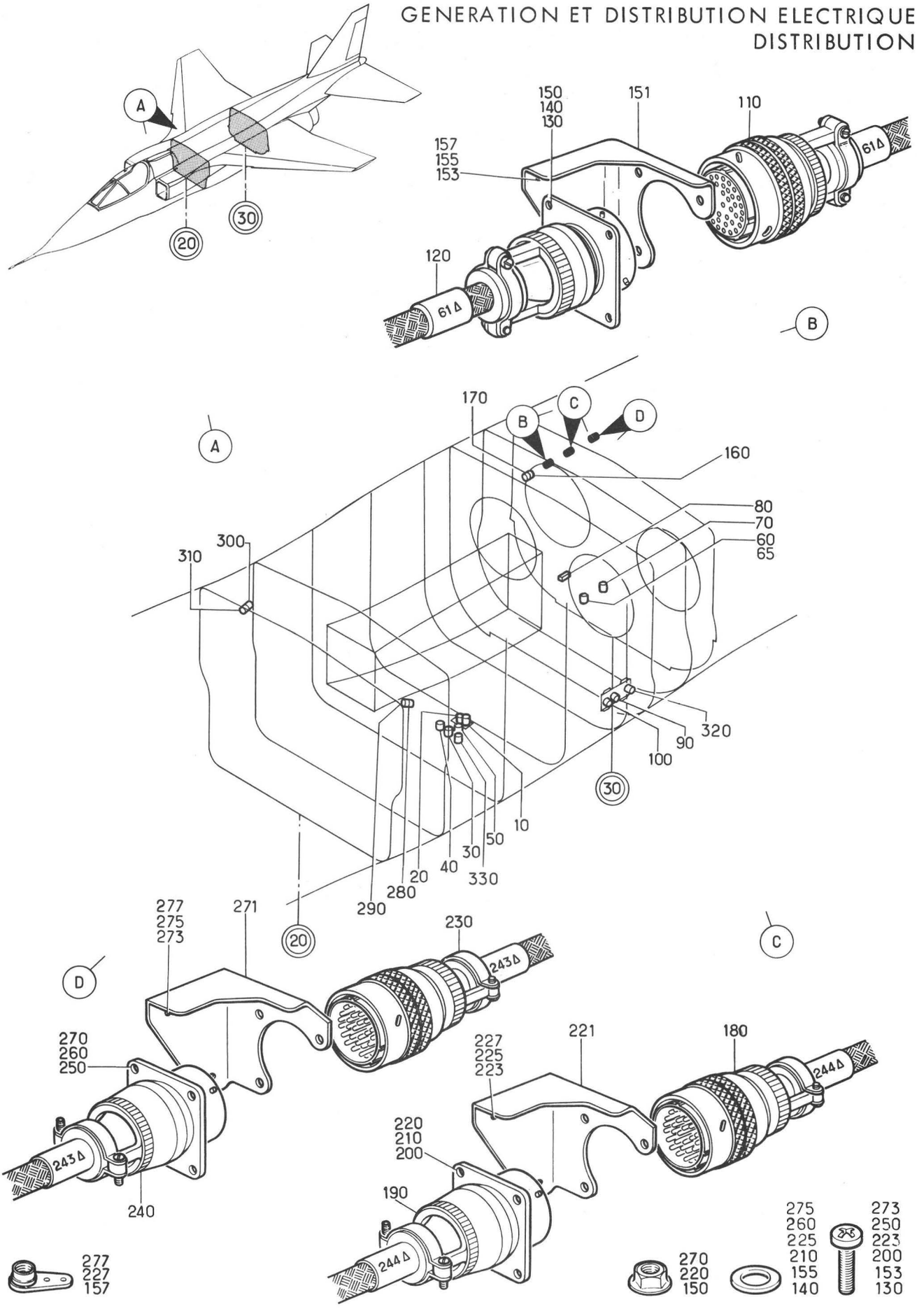

Planche 54 A- ELEMENTS DE RACCORDEMENT DE C20 A C30

Section : 43

Date : FEVRIER 1983

PLANCHE REPERE	REFERENCE FABRICANT	DESCRIPTION 1234567	Qté	APP.	
54A					
+001		ELEMENTS DE RACCORDEMENT DE C20 A C30 (M1177)(EIS 55-40-11A090)	RF	005013 015080	R
+001A		ELEMENTS DE RACCORDEMENT DE C20 A C30 (M799)(EIS 55-40-11A090A)	RF	014014	R
+001B		ELEMENTS DE RACCORDEMENT DE C20 A C30 (M799-1227) (EIS 55-40-11A090B)	RF	081130	R
+001C		ELEMENTS DE RACCORDEMENT DE C20 A C30 (M970-973-1090) (EIS 55-40-11A090C)	RF	131999	R
010	5100R14-19S50	.CONNECTEUR ELECTRIQUE EMBASE . . (91 DELTA)(ADP) F0111	RF		
020	5100R18-32S50	.CONNECTEUR ELECTRIQUE EMBASE . . (139 DELTA)(ADP) F0111	RF		
030	5100R24-61P50	.CONNECTEUR ELECTRIQUE EMBASE . . (49 DELTA)(ADP) F0111	RF		
040	8525-00R14T4S	.CONNECTEUR ELECTRIQUE EMBASE . . (50 DELTA) F0225	RF		
050	5100R20-41S50	.CONNECTEUR ELECTRIQUE EMBASE . . (92 DELTA)(ADP) F0111	RF		
060	5106R8-33S50	.CONNECTEUR ELECTRIQUE FICHE. . . (124 DELTA)(ADP) F0111	RF		
065	202A121-12	.MANCHON DROIT. 06090	RF		
070	5106RC8-33S50	.CONNECTEUR ELECTRIQUE FICHE. . . (125 DELTA)(ADP) F0111	RF		
080	E1100-08	.BARRETTE (126 DELTA) . . . F0394	RF		
090	5100R18-32S50	.CONNECTEUR ELECTRIQUE EMBASE . . (8 DELTA)(ADP) F0111	RF		
100	5100R20-41S50	.CONNECTEUR ELECTRIQUE EMBASE . . (63 DELTA)(ADP) F0111	RF	005130	
110	5106R20-41S50	.CONNECTEUR ELECTRIQUE FICHE. . . (61 DELTA)(ADP) F0111	1		
120	5100RC20-41P50	.CONNECTEUR ELECTRIQUE EMBASE . . (61 DELTA)(ADP) F0111	1		
130	NAS1100-04-6	.....VIS 80205	3		
140	AN960-4	.....RONDELLE. 88044	3		
150	PLH3504M	.....ECROU HEXAGONAL . . . F0224	3		
151	121E63-343-50-2	.SUPPORT. F0300	1		
153	CSP101-08-1	.....VIS K0999	2		
155	AN960-8L	.....RONDELLE. 88044	2		
157	AJAL608	.....ECROU A RIVER F0224	2		
160	DS07-37-19S059-090	.....CONNECTEUR ELECTRIQUE FICHE (62 DELTA) F1983	RF		
170	DS04-37-19P059-090	.....CONNECTEUR ELECTRIQUE . . . EMBASE (62 DELTA) F1983	RF		
180	5106RC18-32PW50	.CONNECTEUR ELECTRIQUE FICHE. . . (244 DELTA)(ADP) F0111	1		
190	5100RC18-32SW50	.CONNECTEUR ELECTRIQUE EMBASE . . (244 DELTA)(ADP) F0111	1		
200	NAS1100-04-5	.....VIS 80205	3		
210	AN960-4	.....RONDELLE. 88044	3		
220	PLH3504M	.....ECROU HEXAGONAL . . . F0224	3		
221	121E63-343-70-0	.SUPPORT. F0300	1		
223	CSP101-08-1	.....VIS K0999	2		

PLANCHE REPERE	REFERENCE FABRICANT	DESCRIPTION 1234567	Qté	APP.	
54A					
225	AN960-8L	......RONDELLE. 88044	2		
227	AJAL608	......ECROU A RIVER F0224	2		
230	5106RC18-32P50	.CONNECTEUR ELECTRIQUE FICHE. . . (243 DELTA)(ADP) F0111	1		
240	5100RC18-32S50	.CONNECTEUR ELECTRIQUE EMBASE . . (243 DELTA)(ADP) F0111	1		
250	NAS1100-04-5	......VIS 80205	3		
260	AN960-4	......RONDELLE. 88044	3		
270	PLH3504M	......ECROU HEXAGONAL . . . F0224	3		
271	121E63-343-70-0	.SUPPORT. F0300	1		
273	CSP101-08-1	......VIS K0999	2		
275	AN960-8L	......RONDELLE. 88044	2		
277	AJAL608	......ECROU A RIVER F0224	2		
280	DBAS76-61-42P059	.CONNECTEUR ELECTRIQUE FICHE. . . (M799-1177)(82 DELTA) F1983	RF		
290	DBAS70-61-42S	.CONNECTEUR ELECTRIQUE EMBASE . . (M799-1177)(82 DELTA) F1983	RF		
300	DBAS76-61-42P059	.CONNECTEUR ELECTRIQUE FICHE. . . (M799-1177)(84 DELTA) F1983	RF		
310	DBAS70-61-42S	.CONNECTEUR ELECTRIQUE EMBASE . . (M799-1177)(84 DELTA) F1983	RF		
320	5100R14-19S50	.CONNECTEUR ELECTRIQUE EMBASE . . (M1090)(441 DELTA)(ADP) F0111	RF	131999	
330	9DBAS70-61-948S NA5514	.CONNECTEUR ELECTRIQUE EMBASE . . (M1295)(423 DELTA) F1983	RF	081999	R

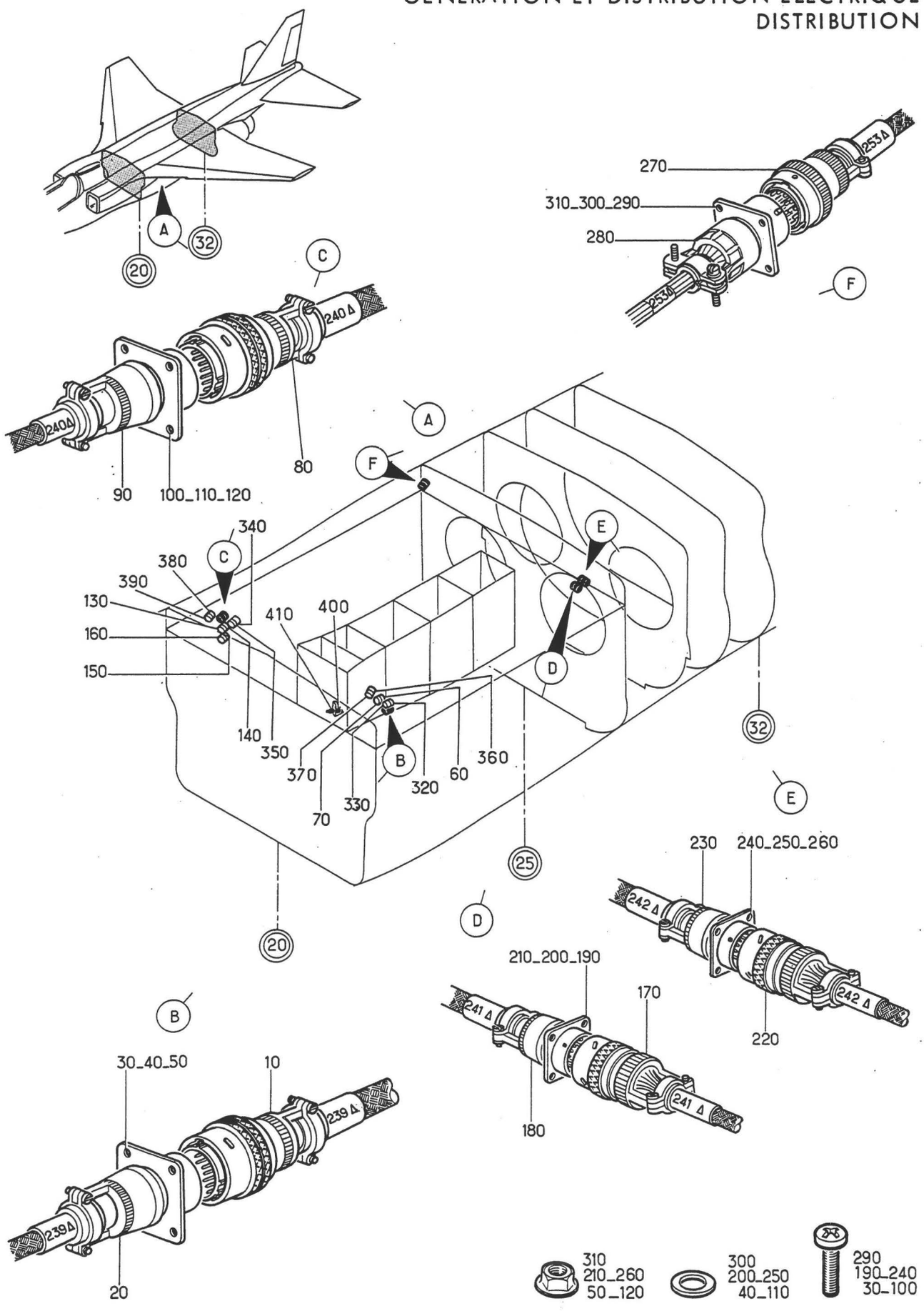

Planche 55 - ELEMENTS DE RACCORDEMENT FUSELAGE VOILURE

Section : 43

Date : JUILLET 1993

PLANCHE REPERE	REFERENCE FABRICANT	DESCRIPTION 1234567	Qté	APP.
55-				
+001A		ELEMENTS DE RACCORDEMENT FUSELAGE VOILURE (M1178) (EIS 55-40-11A100)	RF	005080
+001B		ELEMENTS DE RACCORDEMENT FUSELAGE VOILURE (M1227) (EIS 55-40-11A100A)	RF	081130
+001C		ELEMENTS DE RACCORDEMENT FUSELAGE VOILURE (M970) (EIS 55-40-11A100B)	RF	131999
010	5106RC14-19P50	.CONNECTEUR ELECTRIQUE FICHE. . . (239 DELTA)(ADP) F0111	1	
020	5100RC14-19S50	.CONNECTEUR ELECTRIQUE EMBASE . . (239 DELTA)(ADP) F0111	1	
030	NAS1100-04-5	......VIS 80205	4	
040	AN960-4L	......RONDELLE. 88044	4	
050	PLH3504M	......ECROU HEXAGONAL . . . F0224	4	
060	5106RC18-32P50	.CONNECTEUR ELECTRIQUE FICHE. . . (81 DELTA)(ADP) F0111	RF	
070	5100R18-32S50	.CONNECTEUR ELECTRIQUE EMBASE . . (81 DELTA)(ADP) F0111	RF	
080	5106RC14-19P50	.CONNECTEUR ELECTRIQUE FICHE. . . (240 DELTA)(ADP) F0111	1	
090	5100RC14-19S50	.CONNECTEUR ELECTRIQUE EMBASE . . (240 DELTA)(ADP) F0111	1	
100	NAS1100-04-5	......VIS 80205	4	
110	AN960-4L	......RONDELLE. 88044	4	
120	PLH3504M	......ECROU HEXAGONAL . . . F0224	4	
130	R176089350	.PRISE COAXIALE DROITE (68 DELTA) F0503	RF	
140	R176286350	.PRISE COAXIALE (68 DELTA). F0503	RF	
150	5106RC18-32P50	.CONNECTEUR ELECTRIQUE FICHE. . . (83 DELTA)(ADP) F0111	RF	
160	5100R18-32S50	.CONNECTEUR ELECTRIQUE EMBASE . . (83 DELTA)(ADP) F0111	RF	
170	5106RC16-26P50	.CONNECTEUR ELECTRIQUE FICHE. . . (241 DELTA)(ADP) F0111	1	
180	5100RC16-26S50	.CONNECTEUR ELECTRIQUE EMBASE . . (241 DELTA)(ADP) F0111	1	
190	NAS1100-04-6	......VIS 80205	4	
200	AN960-4L	......RONDELLE. 88044	4	
210	PLH3504M	......ECROU HEXAGONAL . . . F0224	4	
220	5106RC12-10P50	.CONNECTEUR ELECTRIQUE FICHE. . . (242 DELTA)(ADP) F0111	1	
230	5100RC12-10S50	.CONNECTEUR ELECTRIQUE EMBASE . . (242 DELTA)(ADP) F0111	1	
240	NAS1100-04-6	......VIS 80205	4	
250	AN960-4L	......RONDELLE. 88044	4	
260	PLH3504M	......ECROU HEXAGONAL . . . F0224	4	
270	5106RC16-26P50	.CONNECTEUR ELECTRIQUE FICHE. . . (253 DELTA)(ADP) F0111	1	
280	5100RC16-26S50	.CONNECTEUR ELECTRIQUE EMBASE . . (253 DELTA)(ADP) F0111	1	
290	NAS1100-04-6	......VIS 80205	4	
300	AN960-4L	......RONDELLE. 88044	4	

PLANCHE REPERE	REFERENCE FABRICANT	DESCRIPTION 1234567	Qté	APP.	
55-					
310	PLH3504M	.....ECROU HEXAGONAL . . . F0224	4		
320	9DBAS76G37-922P NA231	.CONNECTEUR ELECTRIQUE FICHE. . . (M970-1178)(431 DELTA) F1983	RF		
330	9DBAS70-37-922S NA231	.CONNECTEUR ELECTRIQUE EMBASE . . (M970-1227)(431 DELTA) F1983	RF	081999	
340	9DBAS76G37-922P NA231	.CONNECTEUR ELECTRIQUE FICHE. . . (M970-1178)(432 DELTA) F1983	RF		
350	9DBAS70-37-922S NA231	.CONNECTEUR ELECTRIQUE EMBASE . . (M970-1227)(432 DELTA) F1983	RF	081999	
360	951-06R18-32P50	.CONNECTEUR ELECTRIQUE FICHE. . . (M1296)(480 DELTA-1)(ADP) F1983	RF	131999	
370	951-00R18-32S50	.CONNECTEUR ELECTRIQUE EMBASE . . (M1296)(480 DELTA-1)(ADP) F1983	RF	131999	
380	951-06R22-55P50	.CONNECTEUR ELECTRIQUE FICHE. . . (M1296)(480 DELTA-2)(ADP) F1983	RF	131999	
390	951-00R22-55S50	.CONNECTEUR ELECTRIQUE EMBASE . . (M1296)(480 DELTA-2)(ADP) F1983	RF	131999	
400	R161089350	.PRISE COAXIALE (60 DELTA) .F0503 (M1415)	RF	131999	R
410	R161286350	.PRISE COAXIALE (60 DELTA) .F0503 (M1415)	RF	131999	R

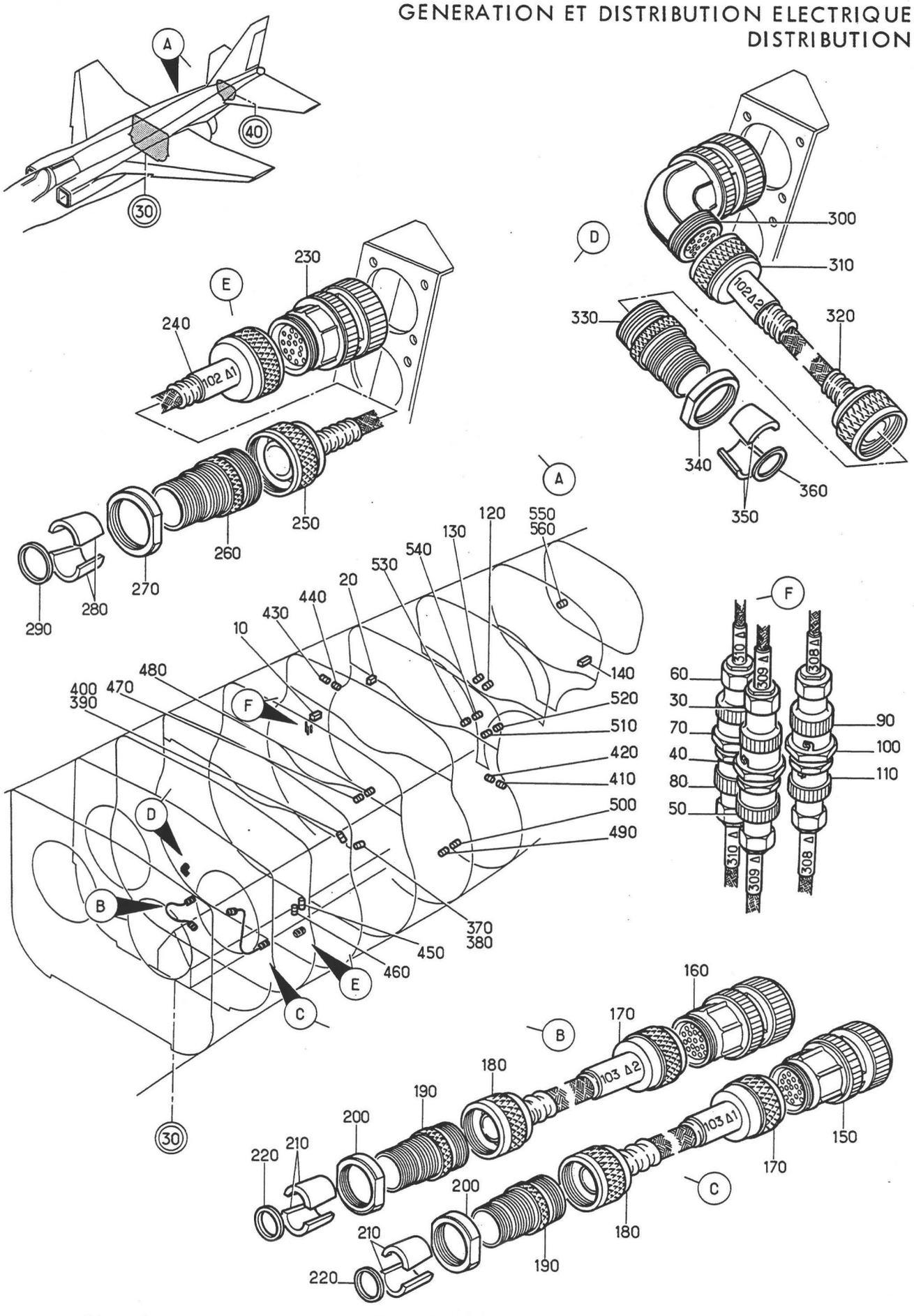

Planche 56 - ELEMENTS DE RACCORDEMENT FUSELAGE ARRIERE

Section : 43

Date : JUILLET 1993

PLANCHE REPERE	REFERENCE FABRICANT	DESCRIPTION 1234567	Qté	APP.	
56-					
+001		ELEMENTS DE RACCORDEMENT FUSELAGE ARRIERE (EIS 55-40-11A110)	RF	005088	
+001A		ELEMENTS DE RACCORDEMENT FUSELAGE ARRIERE (M874) (EIS 55-40-11A110A)	RF	089130	R
+001B		ELEMENTS DE RACCORDEMENT FUSELAGE ARRIERE (M1394) (EIS 55-40-11A110B)	RF	131999	R
010	121E63-518-00-0	.BARRETTE (119 DELTA) . . . K0999	RF		
020	121E63-518-00-0	.BARRETTE (120 DELTA) . . . K0999	RF		
030	MB12-1	.CONNECTEUR ELECTRIQUE FICHE. . . (310 DELTA) K0481	RF		
040	MB56	.PRISE FIXE (310 DELTA) . . K0481	RF		
050	MB12-1	.CONNECTEUR ELECTRIQUE FICHE. . . (310 DELTA) K0481	RF		
060	MB10-1	.CONNECTEUR ELECTRIQUE FICHE. . . (309 DELTA) K0481	RF		
070	MB54	.PRISE FIXE (309 DELTA) . . K0481	RF		
080	MB10-1	.CONNECTEUR ELECTRIQUE FICHE. . . (309 DELTA) K0481	RF		
090	MB8-1	.CONNECTEUR ELECTRIQUE FICHE. . . (308 DELTA) K0481	RF		
100	MB52	.PRISE FIXE (308 DELTA) . . K0481	RF		
110	MB8-1	.CONNECTEUR ELECTRIQUE FICHE. . . (308 DELTA) K0481	RF		
120	5106R8-33S50	.CONNECTEUR ELECTRIQUE FICHE. . . (121 DELTA)(ADP) F0111	RF		
130	5106R8-33S50	.CONNECTEUR ELECTRIQUE FICHE. . . (122 DELTA)(ADP) F0111	RF		
140	121E63-518-00-0	.BARRETTE (334 DELTA) . . . K0999	RF		
150	CA3106LTEL22-14 S	.CONNECTEUR ELECTRIQUE FICHE. . . (103 DELTA-1)(ADP) F3132	1		
160	CA3106LTEL22-14 S	.CONNECTEUR ELECTRIQUE FICHE. . . (103 DELTA-2)(ADP) F3132	1		
170	009-24-131-35	.ECROU DE GAINE F0582	2		
180	009-24-001-35	.ECROU DE GAINE F0582	2		
190	003-24-001-35	.TRAVERSEE DE CLOISON . . . F0582	2		
200	EEAS653-13F	.ECROU. K0999	2		
210	508-2-15657-013	.DEMI-CONE. K0678	4		
220	EEAS598F13	.RONDELLE K0999	2		
230	CA3106LTEL28-21 S	.CONNECTEUR ELECTRIQUE FICHE. . . (102 DELTA-1)(ADP) F3132	1		
240	009-16-171-35 OU	.ECROU DE GAINE F0582	1		
240A	53725	.ECROU DE GAINE F0582	1		
250	009-16-001-35 OU	.ECROU DE GAINE F0582	1		
250A	50235-1	.RACCORD. F0582	1		
260	003-16-001-35 OU	.TRAVERSEE DE CLOISON . . . F0582	1		
260A	53719-1	.TRAVERSEE DE CLOISON . . . F0582	1		
270	EEAS653-9F	.ECROU. K0999	1		
280	508-2-15655-007	.DEMI-CONE. K0678	2		
290	EEAS598C7	.RONDELLE K0999	1		

PLANCHE REPERE	REFERENCE FABRICANT	DESCRIPTION 1234567	Qté	APP.
56-				
300	CA3108LTEL28-21S	.CONNECTEUR ELECTRIQUE FICHE. . . (102 DELTA-2)(ADP) F3132	1	
310	009-16-171-35 OU	.ECROU DE GAINE F0582	1	
310A	53725	.ECROU DE GAINE F0582	1	
320	009-16-001-35 OU	.ECROU DE GAINE F0582	1	
320A	50235-1	.RACCORD. F0582	1	
330	003-16-001-35 OU	.TRAVERSEE DE CLOISON . . . F0582	1	
330A	53719-1	.TRAVERSEE DE CLOISON . . . F0582	1	
340	EEAS653-9F	.ECROU. K0999	1	
350	508-2-15655-007	.DEMI-CONE. K0678	2	
360	EEAS598C7	.RONDELLE K0999	1	
370	UKANET5000-14S2S	.CONNECTEUR ELECTRIQUE EMBASE . . (105 DELTA)(ADP) K0678	RF	005088
370A	HTMA0E14S2S	.CONNECTEUR ELECTRIQUE EMBASE . . (M874)(105 DELTA)(ADP) F3132	RF	089999
380	UKANET6300-14S2P	.CONNECTEUR ELECTRIQUE EMBASE . . (105 DELTA)(ADP) K0678	RF	005088
380A	HTMAS6E14S2P	.CONNECTEUR ELECTRIQUE FICHE. . . (M874)(105 DELTA)(ADP) F3132	RF	089999
390	UKANET5000-14S2S	.CONNECTEUR ELECTRIQUE EMBASE . . (106 DELTA)(ADP) K0678	RF	005088
390A	HTMA0E14S2S	.CONNECTEUR ELECTRIQUE EMBASE . . (M874)(106 DELTA)(ADP) F3132	RF	089999
400	UKANET6300-14S2P	.CONNECTEUR ELECTRIQUE EMBASE . . (106 DELTA)(ADP) K0678	RF	005088
400A	HTMAS6E14S2P	.CONNECTEUR ELECTRIQUE FICHE. . . (M874)(106 DELTA)(ADP) F3132	RF	089999
410	UKANET5300-14S2P	.CONNECTEUR ELECTRIQUE EMBASE . . (107 DELTA)(ADP) K0678	RF	005088
410A	HTMA0E14S2P	.CONNECTEUR ELECTRIQUE EMBASE . . (M874)(107 DELTA)(ADP) F3132	RF	089999
420	UKANET6300-14S2S	.CONNECTEUR ELECTRIQUE FICHE. . . (107 DELTA)(ADP) K0678	RF	005088
420A	HTMAS6E14S2S	.CONNECTEUR ELECTRIQUE FICHE. . . (M874)(107 DELTA)(ADP) F3132	RF	089999
430	UKANET5300-14S2P	.CONNECTEUR ELECTRIQUE EMBASE . . (108 DELTA)(ADP) K0678	RF	005088
430A	HTMA0E14S2P	.CONNECTEUR ELECTRIQUE EMBASE . . (M874)(108 DELTA)(ADP) F3132	RF	089999
440	UKANET6300-14S2S	.CONNECTEUR ELECTRIQUE FICHE. . . (108 DELTA)(ADP) K0678	RF	005088
440A	HTMAS6E14S2S	.CONNECTEUR ELECTRIQUE FICHE. . . (M874)(108 DELTA)(ADP) F3132	RF	089999
450	951-00RC14-19S50	.CONNECTEUR ELECTRIQUE EMBASE . . (116 DELTA-1)(ADP) F1983	RF	
460	951-00RC14-19S50	.CONNECTEUR ELECTRIQUE EMBASE . . (116 DELTA-2)(ADP) F1983	RF	
470	UKANET5300-10S3P	.CONNECTEUR ELECTRIQUE EMBASE . . (109 DELTA)(ADP) K0678	RF	005088
470A	HTMA0E10SL3P	.CONNECTEUR ELECTRIQUE EMBASE . . (M874)(109 DELTA)(ADP) F3132	RF	089999

PLANCHE REPERE	REFERENCE FABRICANT	DESCRIPTION 1234567	Qté	APP.	
56-					
480	UKANET6300-10S3S	.CONNECTEUR ELECTRIQUE EMBASE . . (109 DELTA)(ADP) K0678	RF	005088	
480A	HTMAS6E10SL3S	.CONNECTEUR ELECTRIQUE FICHE. . . (M874)(109 DELTA)(ADP) F3132	RF	089999	
490	UKANET5300-10S3P	.CONNECTEUR ELECTRIQUE EMBASE . . (110 DELTA)(ADP) K0678	RF	005088	
490A	HTMA0E10SL3P	.CONNECTEUR ELECTRIQUE EMBASE . . (M874)(110 DELTA)(ADP) F3132	RF	089999	
500	UKANET6300-10S3S	.CONNECTEUR ELECTRIQUE EMBASE . . (110 DELTA)(ADP) K0678	RF	005088	
500A	HTMAS6E10SL3S	.CONNECTEUR ELECTRIQUE FICHE. . . (M874)(110 DELTA)(ADP) F3132	RF	089999	
510	UKANET5300-10S3P	.CONNECTEUR ELECTRIQUE EMBASE . . (113 DELTA)(ADP) K0678	RF	005088	
510A	HTMA0E10SL3P	.CONNECTEUR ELECTRIQUE EMBASE . . (M874)(113 DELTA)(ADP) F3132	RF	089999	
520	UKANET6300-10S3S	.CONNECTEUR ELECTRIQUE EMBASE . . (113 DELTA)(ADP) K0678	RF	005088	
520A	HTMA6E10SL3S	.CONNECTEUR ELECTRIQUE FICHE. . . (M874)(113 DELTA)(ADP) F3132	RF	089999	
530	UKANET5300-10S3P	.CONNECTEUR ELECTRIQUE EMBASE . . (114 DELTA)(ADP) K0678	RF	005088	
530A	HTMA0E10SL3P	.CONNECTEUR ELECTRIQUE EMBASE . . (M874)(114 DELTA)(ADP) F3132	RF	089999	
540	UKANET6300-10S3S	.CONNECTEUR ELECTRIQUE EMBASE . . (114 DELTA)(ADP) K0678	RF	005088	
540A	HTMA6E10SL3S	.CONNECTEUR ELECTRIQUE FICHE. . . (M874)(114 DELTA)(ADP) F3132	RF	089999	
550	5100R12-10P50	.CONNECTEUR ELECTRIQUE EMBASE . . (M1394)(490 DELTA)(ADP) F0111	RF	131999	R
560	5106RC12-10SW50	.CONNECTEUR ELECTRIQUE FICHE. . . (M1394)(490 DELTA)(ADP) F0111	RF	131999	R

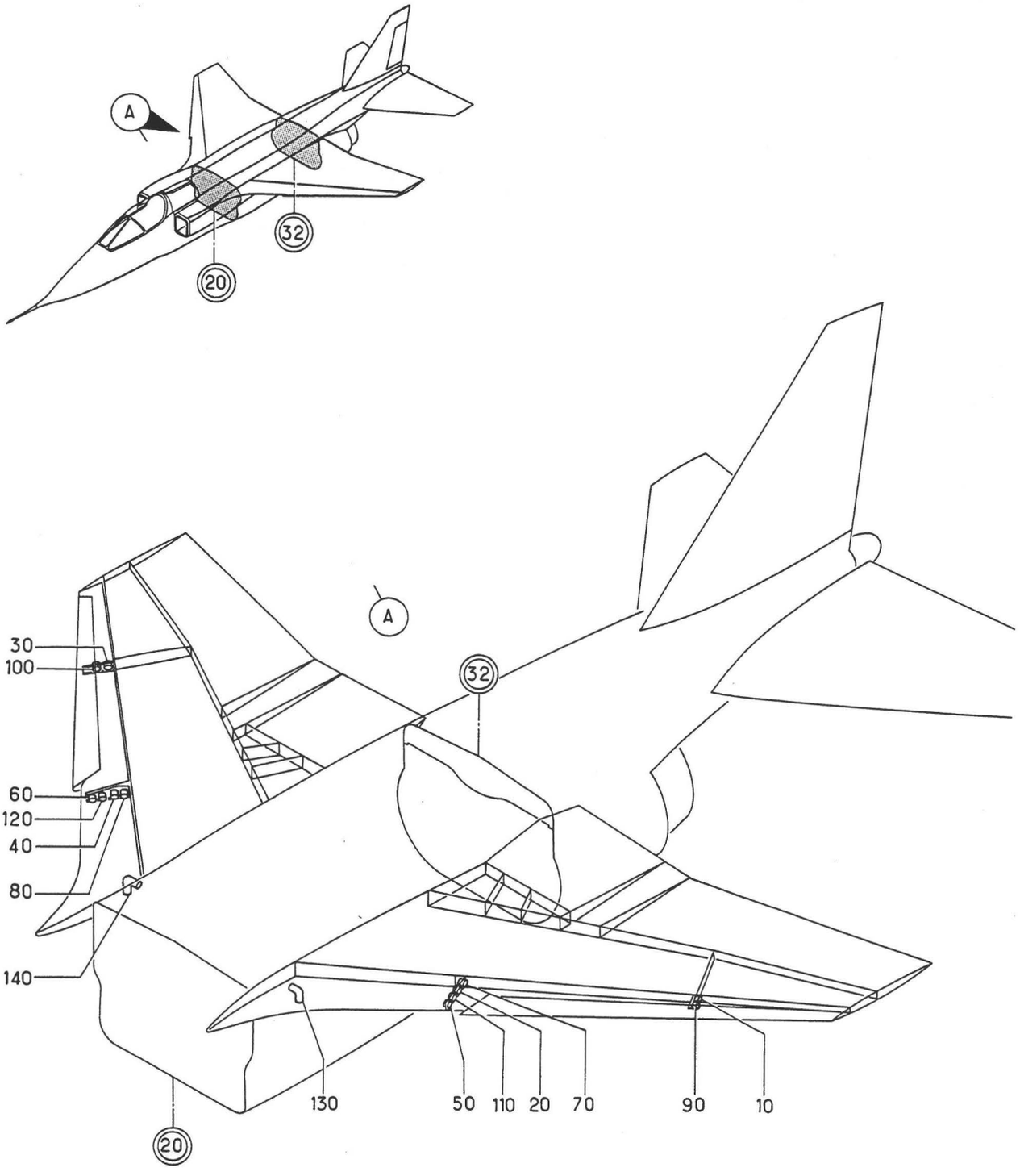

Planche 57 - ELEMENTS DE RACCORDEMENT VOILURE

Section : 43

Date : MARS 1989

PLANCHE REPERE	REFERENCE FABRICANT	DESCRIPTION 1234567	Qté	APP.	
57-					
+001A		ELEMENTS DE RACCORDEMENT VOILURE. (M1178)(EIS 55-40-11A120)	RF	005013 015080	
+001B		ELEMENTS DE RACCORDEMENT VOILURE. (M799)(EIS 55-40-11A120A)	RF	014014 081130	
+001C		ELEMENTS DE RACCORDEMENT VOILURE. (M970)(EIS 55-40-11A120B)	RF	131999	
010	5100R14-19S50	.CONNECTEUR ELECTRIQUE EMBASE (G) (85 DELTA)(ADP) F0111	RF		
020	5100R14-19S50	.CONNECTEUR ELECTRIQUE EMBASE (G) (86 DELTA)(ADP) F0111	RF		
030	5100R14-19S50	.CONNECTEUR ELECTRIQUE EMBASE (D) (88 DELTA)(ADP) F0111	RF		
040	5100R14-19S50	.CONNECTEUR ELECTRIQUE EMBASE (D) (89 DELTA)(ADP) F0111	RF		
050	5100RC14-19SW50	.CONNECTEUR ELECTRIQUE EMBASE (G) (137 DELTA)(ADP) F0111	RF		
060	5100RC14-19SW50	.CONNECTEUR ELECTRIQUE EMBASE (D) (138 DELTA)(ADP) F0111	RF		
070	DBAS70-61-42S059	.CONNECTEUR ELECTRIQUE EMBASE . . (M1177)(G)(87 DELTA) F1983	RF		
080	DBAS70-61-42S059	.CONNECTEUR ELECTRIQUE EMBASE . . (M1177)(D)(90 DELTA) F1983	RF		
090	9DBAS70-37-922SNA231	.CONNECTEUR ELECTRIQUE EMBASE (G) (435 DELTA) F1983	RF	014014 081999	
100	9DBAS70-37-922SNA231	.CONNECTEUR ELECTRIQUE EMBASE (D) (436 DELTA) F1983	RF	014014 081999	
110	9DBAS70-37-922SNA231	.CONNECTEUR ELECTRIQUE EMBASE (G) (433 DELTA) F1983	RF	014014 081999	
120	9DBAS70-37-922SNA231	.CONNECTEUR ELECTRIQUE EMBASE (D) (434 DELTA) F1983	RF	014014 081999	
130	951-00R18-32S50	.CONNECTEUR ELECTRIQUE EMBASE . . (M1296)(G)(481 DELTA-1)(ADP) F1983	RF	131999	R
140	951-00R18-32S50	.CONNECTEUR ELECTRIQUE EMBASE . . (M1296)(D)(481 DELTA-2)(ADP) F1983	RF	131999	R

PLANCHE REPERE	REFERENCE FABRICANT	DESCRIPTION 1234567	Qté	APP.	
57-					
+001A		ELEMENTS DE RACCORDEMENT VOILURE. (M1178)(EIS 55-40-11A120)	RF	005013 015080	R
+001B		ELEMENTS DE RACCORDEMENT VOILURE. (M799)(EIS 55-40-11A120A)	RF	014014 081130	
+001C		ELEMENTS DE RACCORDEMENT VOILURE. (M970)(EIS 55-40-11A120B)	RF	131999	
010	5100R14-19S50	.CONNECTEUR ELECTRIQUE EMBASE (G) (85 DELTA)(ADP) F0111	RF		
020	5100R14-19S50	.CONNECTEUR ELECTRIQUE EMBASE (G) (86 DELTA)(ADP) F0111	RF		
030	5100R14-19S50	.CONNECTEUR ELECTRIQUE EMBASE (D) (88 DELTA)(ADP) F0111	RF		
040	5100R14-19S50	.CONNECTEUR ELECTRIQUE EMBASE (D) (89 DELTA)(ADP) F0111	RF		
050	5100RC14-19SW50	.CONNECTEUR ELECTRIQUE EMBASE (G) (137 DELTA)(ADP) F0111	RF		
060	5100RC14-19SW50	.CONNECTEUR ELECTRIQUE EMBASE (D) (138 DELTA)(ADP) F0111	RF		
070	DBAS70-61-42S059	.CONNECTEUR ELECTRIQUE EMBASE . . (M1177)(G)(87 DELTA) F1983	RF		
080	DBAS70-61-42S059	.CONNECTEUR ELECTRIQUE EMBASE . . (M1177)(D)(90 DELTA) F1983	RF		
090	9DBAS70-37-922SNA231	.CONNECTEUR ELECTRIQUE EMBASE (G) (435 DELTA) F1983	RF	014014 081999	R
100	9DBAS70-37-922SNA231	.CONNECTEUR ELECTRIQUE EMBASE (D) (436 DELTA) F1983	RF	014014 081999	R
110	9DBAS70-37-922SNA231	.CONNECTEUR ELECTRIQUE EMBASE (G) (433 DELTA) F1983	RF	014014 081999	R
120	9DBAS70-37-922SNA231	.CONNECTEUR ELECTRIQUE EMBASE (D) (434 DELTA) F1983	RF	014014 081999	R

SECTION 55-50

ALIMENTATION DE SECOURS

(Ensemble)

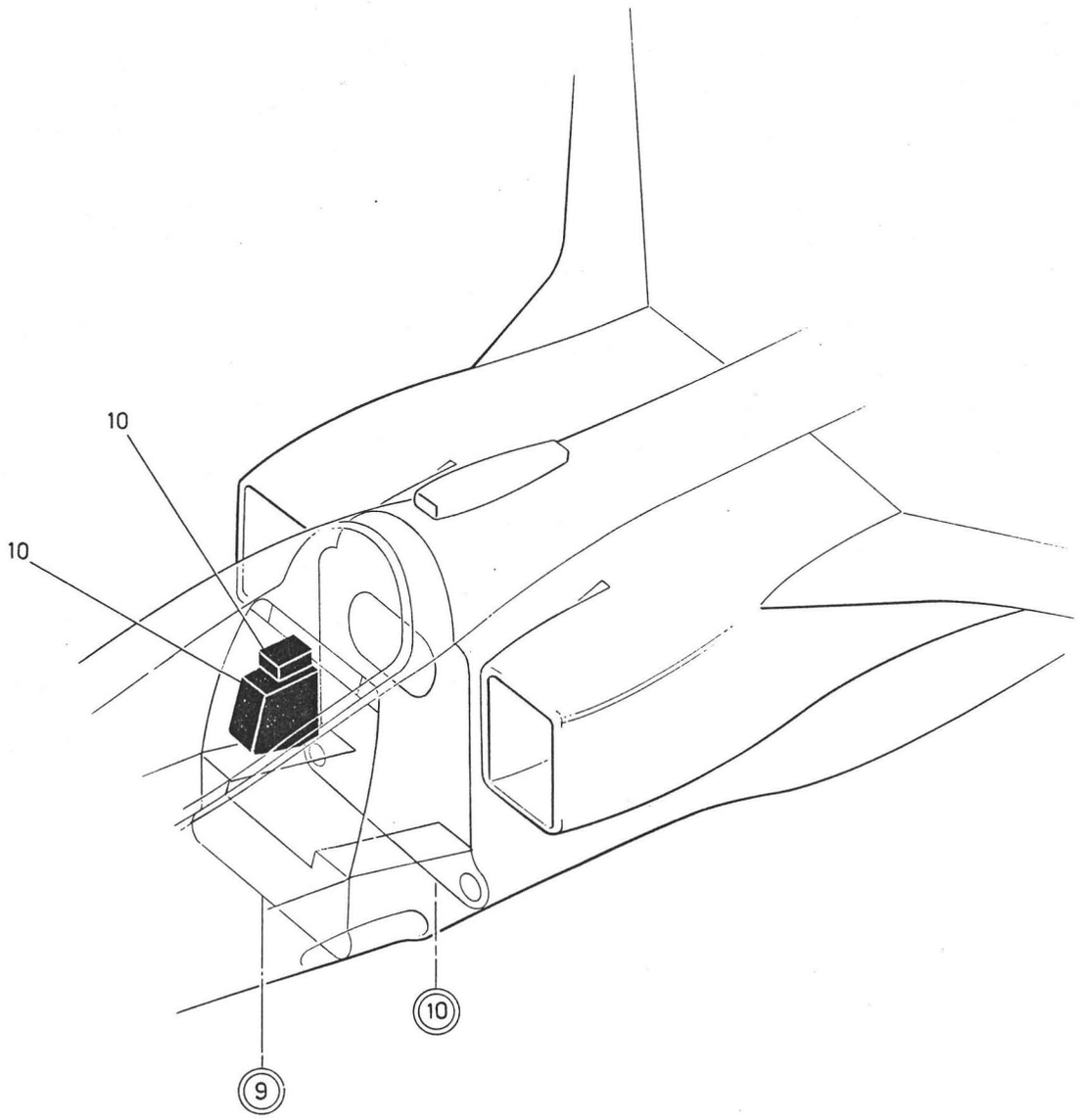

Planche 01 - ALIMENTATION DE SECOURS

PLANCHE REPERE	REFERENCE FABRICANT	DESCRIPTION 1 2 3 4 5 6 7	Qté	APP.	
01-					
001A	SUPPRIME				R
+001B		ALIMENTATION DE SECOURS . . . . . (EIS 55-00-07-010B)	RF	005130	R
+001C		ALIMENTATION DE SECOURS (M1111) . (EIS 55-00-07-010C)	RF	131999	R
010A	SUPPRIME				R
010B		.ALIMENTATION DE SECOURS. . . . . (VOIR 55-53-01-001B)	1	005130	R
010C		.ALIMENTATION DE SECOURS (M1111). (VOIR 55-53-01-001C)	1	131999	R

SECTION 55-53

ALIMENTATION DE SECOURS

(Nomenclature détaillée)

GENERATION ET DISTRIBUTION ELECTRIQUE
ALIMENTATION DE SECOURS

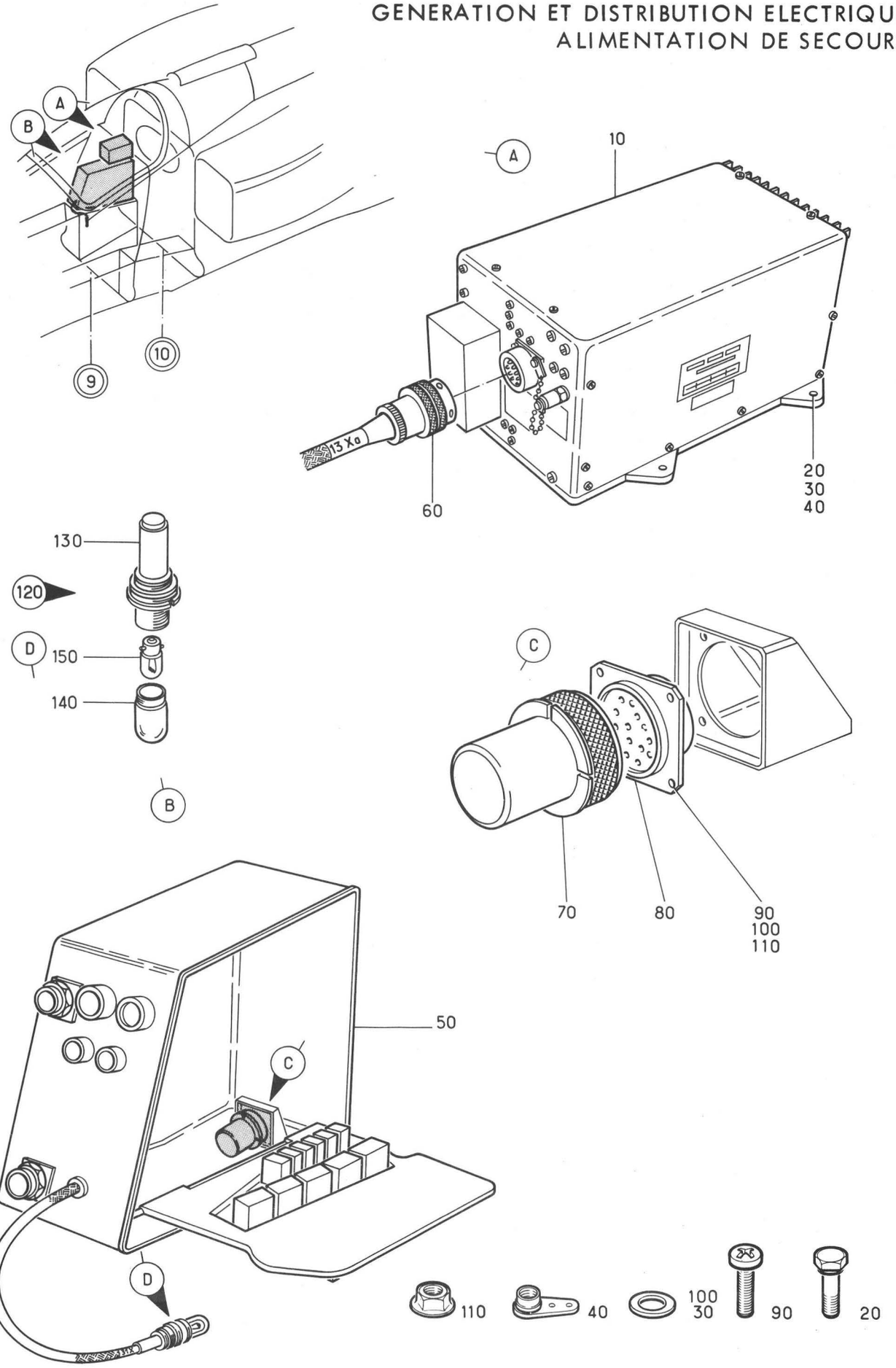

Planche 01 - ALIMENTATION DE SECOURS

Section : 53

Date : FEVRIER 1983

PLANCHE REPERE	REFERENCE FABRICANT	DESCRIPTION 1234567	Qté	APP.	
01-					
001A	SUPPRIME				R
+001B		ALIMENTATION DE SECOURS . . . . . (EIS 55-50-01-010B)	RF	005130	R
+001C		ALIMENTATION DE SECOURS (M1111) . (EIS 55-50-01-010C)	RF	131999	R
010	6455800	.CONVERTISSEUR FI45E (13X)(ADP) . K0663	1		
020	NAS1303-5	.....VIS 80205	2		
030	AN960-10	.....RONDELLE. 88044	2		
040	AJ93M	.....ECROU A RIVER F0224	2		
050A	SUPPRIME				R
050B	121A63-230-00-0 M9	.COFFRET EQUIPE (30 ALPHA). F0300	RF	005130	R
050C	121A63-230-00-0 M10	.COFFRET EQUIPE (M1111)(30 ALPHA) F0300	RF	131999	R
060	5106R14-12S50	..CONNECTEUR ELECTRIQUE FICHE . . (13X-A*)(ADP) F0111	1		
070	507-1-01225	..RELAIS (9X) K2323	1		
080	507-1-01223	..SOCLE K2323	1		
090	NAS1100-04-6	.....VIS 80205	4		
100	AN960-4	.....RONDELLE. 88044	4		
110	PLH3504M	.....ECROU HEXAGONAL . . . F0224	4		
120	30-498-022	..VOYANT (M1111)(31X) . . . F0217	1	131999	R
130	30-498-000	...CORPS DE VOYANT (M1111). F0217	1	131999	R
140	30-490-022	...CABOCHON (M1111) F0217	1	131999	R
150	73E	...LAMPE (M1111). F0022	1	131999	R